Form No. 3417-407 Rev A

TORO®

Count on it.

Manual do Operador

Cortador de relva com operador montado TimeCutter® SW 4200 ou SW 5000

Modelo nº 74676—Nº de série 400000000 e superiores
Modelo nº 74680—Nº de série 400220000 e superiores

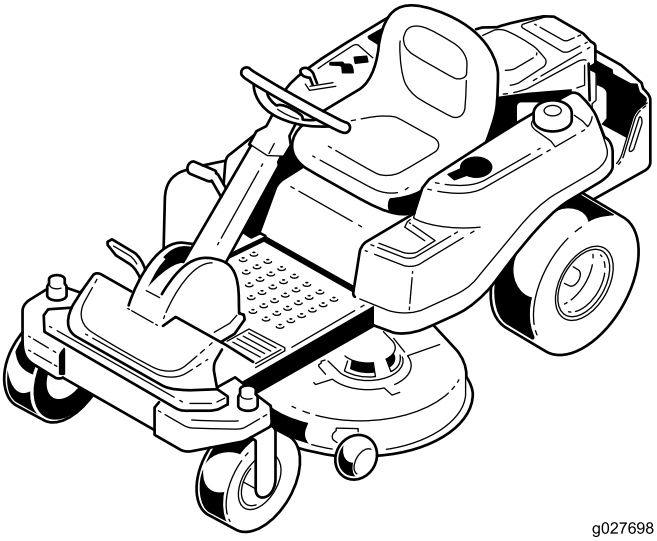

g027698

Registe o seu produto em www.Toro.com.
Tradução do original (PT)

CE

3417-407 A

Este produto cumpre todas as diretivas europeias relevantes. Para mais informações, consulte a folha de Declaração de conformidade em separado, específica do produto.

Binário bruto ou líquido

O binário bruto ou líquido deste motor foi classificado em laboratório pelo fabricante do motor em conformidade com a Society of Automotive Engineers (SAE) J1940 ou J2723. Com a configuração para obedecer aos requisitos de segurança, emissões e funcionamento, o binário de potência real do motor nesta classe de cortador será substancialmente inferior. Consulte as informações no Manual do fabricante do motor fornecido com a máquina.

⚠ AVISO

Remover peças e acessórios de equipamento original standard pode alterar a garantia, a tração e a segurança da máquina. A não utilização de peças Toro originais pode causar ferimentos graves ou morte. Realizar alterações não autorizadas ao motor, sistema de combustível ou ventilação pode violar os regulamentos.

Substitua todas as peças incluindo, mas não se limitando a, pneus, cintos, lâminas e componentes do sistema de combustível por peças originais Toro.

Vá a www.Toro.com para ver especificações do seu modelo de cortador.

Importante: **Se estiver a utilizar uma máquina com um motor Toro acima dos 1 500 m durante um período continuado, certifique-se de que foi instalado um kit de altitude elevada para que o motor cumpra as regulações de emissões CARB/EPA. O kit de altitude elevada aumenta o desempenho do motor, evitando a sujidade das velas de ignição, arranque difícil e aumento de emissões. Assim que tiver instalado o kit, coloque a etiqueta de altitude elevada junto do autocolante de número de série na máquina. Contacte o seu distribuidor autorizado Toro para obter o kit de altitude elevada e etiqueta de altitude elevada adequados para a sua máquina. Para encontrar um distribuidor perto de si, aceda ao nosso website em www.Toro.com ou contacte o Departamento de apoio ao cliente da Toro (Toro Customer Care Department) nos números indicados na nossa declaração de garantia de controlo de emissões.**

Retire o kit do motor e volte a colocar o motor na sua configuração de fábrica original quando trabalhar abaixo dos 1 500 m. Não opere um motor que tenha sido convertido para altitude elevada em altitudes mais baixas, caso contrário pode sobreaquecer e danificar o motor.

Se não tiver a certeza se o seu motor foi convertido ou não para utilização em altitude elevada, procure a etiqueta seguinte.

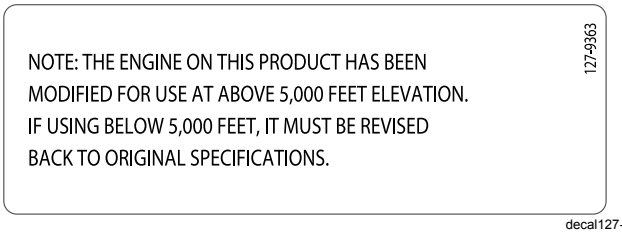

decal127-9363

Introdução

Este cortador de lâmina rotativa destina-se a ser utilizado por operadores profissionais contratados ou proprietários residenciais. Foi principalmente concebido para cortar relva em relvados bem mantidos ou em propriedades residenciais ou comerciais. Não foi concebido para cortar arbustos nem para utilizações agrícolas.

Leia estas informações cuidadosamente para saber como utilizar o produto, como efetuar a sua manutenção de forma adequada, evitar ferimentos pessoais e danos no produto. A utilização correta e segura do produto é da exclusiva responsabilidade do utilizador.

Pode contactar a Toro diretamente em www.Toro.com para obter informações sobre materiais de formação de operação e segurança dos produtos, informações sobre acessórios, para obter o contacto de um revendedor ou para registar o seu produto.

Para obter o *Manual do utilizador*, dados completos sobre a garantia ou para registar o seu produto, utilize o código QR ou visite www.Toro.com. Também nos pode contactar através do 1-888-384-9939 para pedir um exemplar da garantia do seu produto.

Sempre que necessitar de assistência, peças genuínas Toro ou informações adicionais, entre em contacto com um centro de assistência autorizado ou com a assistência ao cliente Toro, indicando os números de série e modelo do produto. A Figura 1 mostra onde se encontram os números de série e modelo do produto. Escreva os números no espaço fornecido.

© 2017—The Toro® Company
8111 Lyndale Avenue South
Bloomington, MN 55420

Contacte-nos em www.Toro.com.
Impresso nos E.U.A.
Todos os direitos reservados

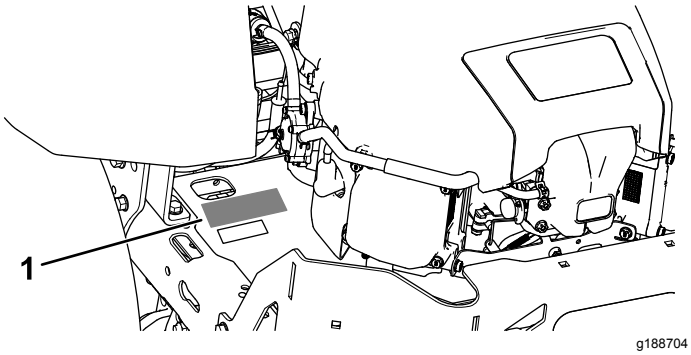

Figura 1

1. Placa com os números de modelo e de série

Escreva os números de modelo e de série do produto nos espaços indicados abaixo:

Modelo nº _____

Nº de série _____

Este manual identifica potenciais perigos e tem mensagens de segurança identificadas pelo símbolo de alerta de segurança (Figura 2), que sinaliza um perigo que pode provocar ferimentos graves ou mesmo a morte, se não respeitar as precauções recomendadas.

g000502

Figura 2

Símbolo de alerta de segurança

Este manual utiliza duas palavras para destacar informações. A palavra **Importante** chama a atenção para informações especiais de ordem mecânica e a palavra **Nota** sublinha informações gerais que requerem especial atenção.

Índice

Segurança 4
Segurança geral 4
Indicador de declive 5
Autocolantes de segurança e de instruções 6
Descrição geral do produto 13
Comandos 13
Antes da operação 15
Segurança antes da operação 15
Abastecimento de combustível 16
Efetuar a manutenção diária 16
Rodagem de uma máquina nova 16
Utilizar o sistema de bloqueio de segurança 17
Posicionamento do banco 18
Posicionamento do volante 18
Converter para descarga lateral 18
Durante a operação 21
Segurança durante o funcionamento 21
Operar o travão de estacionamento Smart Park™ 23
Utilização do interruptor de controlo das lâminas do cortador (PTO) 23
Utilização do acelerador 24
Utilização da alavanca do ar 24
Ligação do motor 25
Desligar o motor 25
Conduzir a máquina 25
Cortar em marcha-atrás 26
Ajustar a altura de corte 26
Ajuste dos rolos antidanos 27
Sugestões de utilização 28
Depois da operação 29
Segurança após a operação 29
Empurrar a máquina à mão 29
Transporte da máquina 29
Manutenção 32
Plano de manutenção recomendado 32
Procedimentos a efectuar antes da manutenção 33
Segurança da manutenção 33
Levantar o banco 33
Libertar a cortina da plataforma do cortador 33
Elevar a frente da máquina 33
Lubrificação 34
Lubrificação dos rolamentos 34
Manutenção do motor 35
Segurança do motor 35
Manutenção do filtro de ar 35
Manutenção do óleo do motor 37
Manutenção da vela de ignição 39
Limpeza do sistema de arrefecimento 40
Manutenção do sistema de combustível 41
Substituição do filtro do interior da tubagem 41
Manutenção do sistema eléctrico 42
Segurança do sistema elétrico 42
Manutenção da bateria 42
Manutenção dos fusíveis 43
Manutenção do sistema de transmissão 44
Verificar a pressão dos pneus 44
Desengatar o travão elétrico 44
Manutenção das correias 45
Substituição da correia da plataforma do cortador 45
Manutenção do cortador 46
Manutenção das lâminas de corte 46
Nivelação da plataforma do cortador 49

Remoção da plataforma do cortador 51
Instalar a plataforma do cortador 52
Substituição do defletor de relva 52
Limpeza 53
Limpar por baixo da frente da máquina 53
Lavar a parte inferior da plataforma do cortador..... 53
Eliminação dos resíduos..... 54
Armazenamento 54
Segurança do armazenamento 54
Limpeza e armazenamento 54
Guardar a bateria 55
Resolução de problemas 56
Esquemas 59

Segurança

Esta máquina foi concebida de acordo com a norma EN ISO 5395:2013.

Segurança geral

Este produto é capaz de amputar mãos e pés e projetar objetos. Respeite sempre todas as instruções de segurança, de modo a evitar ferimentos pessoais graves.

Se a máquina for utilizada para um fim diferente da sua utilização prevista, poderá pôr em perigo o utilizador e outras pessoas.

- Não opere a máquina perto de depressões, valas, diques, água ou outros perigos nem em declives superiores a 15 graus.
- Leia e compreenda o conteúdo deste *manual do utilizador* antes de ligar o motor.
- Não coloque as mãos ou os pés perto de componentes em movimento da máquina.
- Não opere a máquina sem que todos os resguardos e outros dispositivos protetores de segurança estejam instalados e a funcionar.
- Mantenha as crianças e outras pessoas afastadas da área de funcionamento. Nunca permita que crianças utilizem a máquina.
- Pare a máquina e desligue o motor antes de proceder à assistência, atestar ou desobstruir a máquina.

A utilização ou manutenção inadequada desta máquina pode provocar ferimentos. De modo a reduzir o risco de ferimentos, deverá respeitar estas instruções de segurança e prestar sempre atenção ao símbolo de alerta de segurança, que indica Cuidado, Aviso ou Perigo – instrução de segurança pessoal. O não cumprimento destas instruções pode resultar em ferimentos pessoais ou mesmo em morte.

Pode encontrar informações de segurança adicionais onde for necessário ao longo deste manual.

Indicador de declive

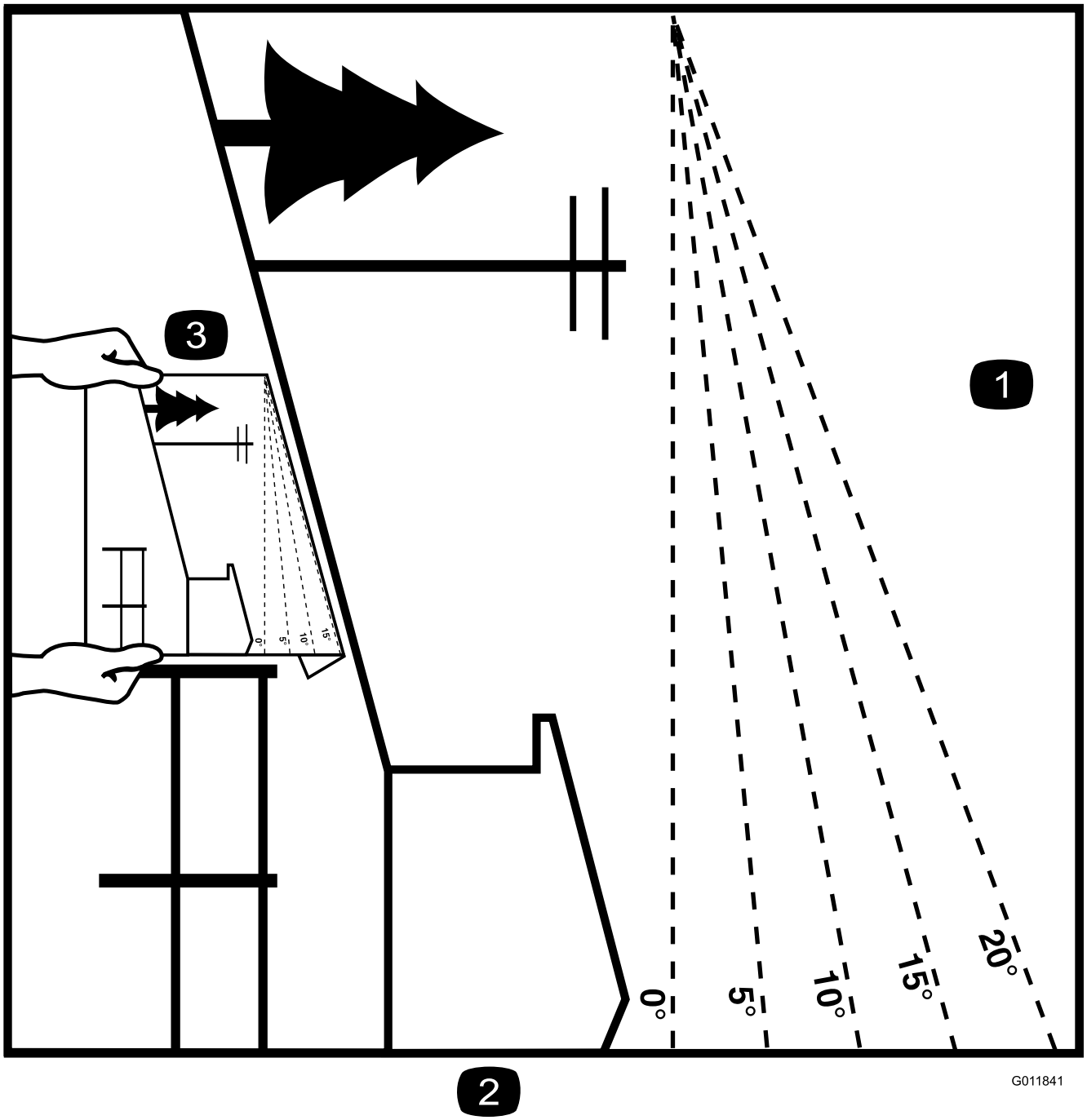

g011841

Figura 4

Esta página pode ser copiada para uso pessoal.

1. A inclinação máxima na qual pode utilizar esta máquina é de **15 graus**. Utilize a tabela de inclinações para determinar o grau de inclinação dos declives antes de operar. **Não opere esta máquina num declive com inclinação superior a 15 graus.** Dobre ao longo da linha adequada para fazer corresponder à inclinação recomendada.
2. Alinhe esta extremidade com uma superfície vertical, uma árvore, um edifício, um poste de vedação, etc.
3. Exemplo de como comparar a inclinação com a extremidade dobrada

Autocolantes de segurança e de instruções

Os autocolantes de segurança e instruções estão facilmente visíveis para o operador e situam-se próximo das zonas de potencial perigo. Substitua todos os autocolantes danificados ou perdidos.

Símbolos da bateria

Alguns ou todos estes símbolos estão na bateria.

1. Perigo de explosão
2. Não fazer fogo, chamas abertas e não fumar
3. Risco de queimaduras com líquido cáustico/produtos químicos
4. Use proteção para os olhos.
5. Leia o *Manual do utilizador.*
6. Mantenha as pessoas a uma distância segura da bateria.
7. Use proteção para os olhos; os gases explosivos podem provocar cegueira e outras lesões.
8. O ácido da bateria pode provocar cegueira ou queimaduras graves.
9. Lave imediatamente os olhos com água e procure assistência médica o quanto antes.
10. Contém chumbo; não deite fora

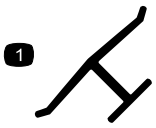

decaloemmarkt

Marca do fabricante

1. Indica que a lâmina está identificada como uma peça do fabricante da máquina original.

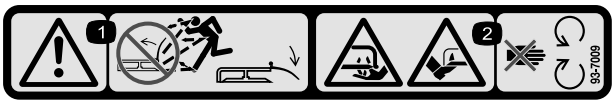

decal93-7009

93-7009

1. Perigo – não utilize o cortador sem o defletor ou com o defletor levantado, mantenha-o devidamente montado.
2. Perigo de corte/desmembramento das mãos ou pés, lâmina do cortador – mantenha-se afastado de peças móveis.

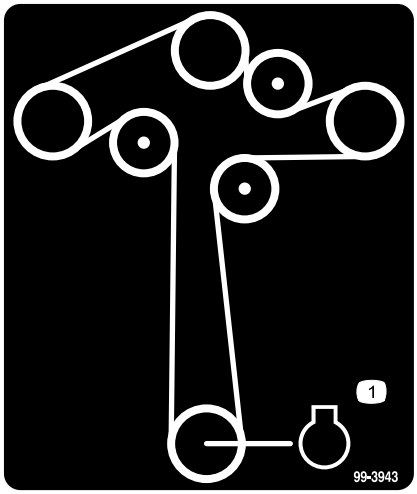

decal99-3943

99-3943

Para Modelos com plataformas de 127 cm

1. Motor

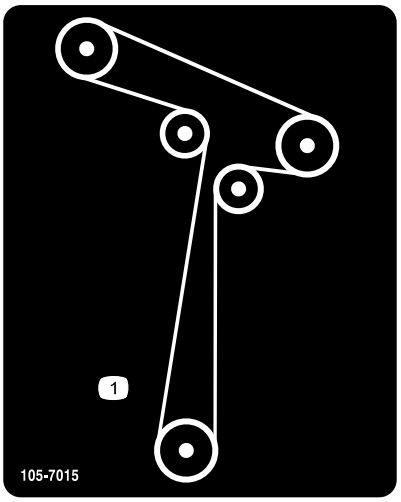

decal105-7015

105-7015

Para modelos com plataformas de 107 cm

1. Percurso da correia

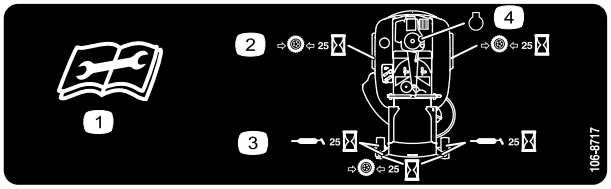

decal106-8717

106-8717

1. Leia as instruções antes de proceder à assistência ou efetuar as operações de manutenção.
2. Verifique a pressão dos pneus a cada 25 horas de funcionamento.
3. Lubrifique a cada 25 horas de funcionamento.
4. Motor

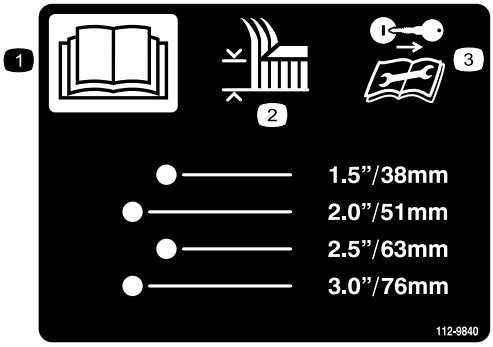

decal112-9840

112-9840

Para Modelos com plataformas de 127 cm

1. Leia o *Manual do utilizador*.
2. Altura de corte
3. Retire a chave da ignição e leia as instruções antes de proceder à assistência ou manutenção.

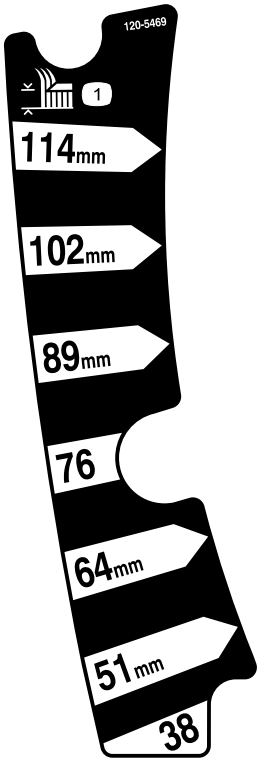

decal120-5469

120-5469

Para Modelos com plataformas de 107 cm

1. Altura de corte

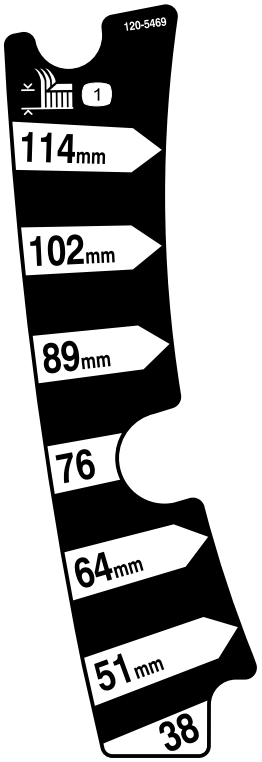

decal120-5469

120-5470

Para Modelos com plataformas de 127 cm

1. Altura de corte

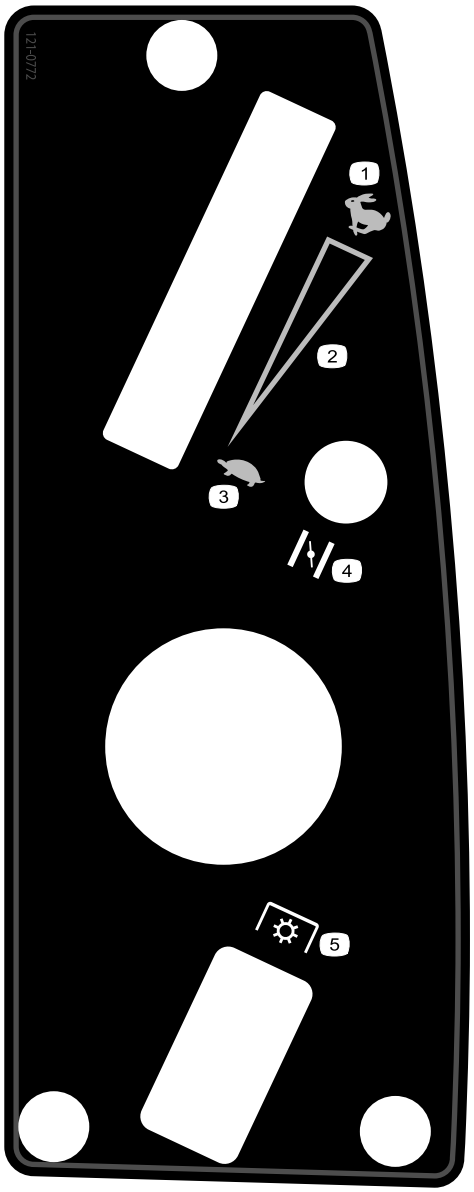

decal121-0772

121-0772

Para Modelos com plataformas de 107 cm

1. Rápido
2. Definição variável contínua
3. Lento
4. Alavanca do ar
5. Tomada de força (PTO), Interruptor de controlo das lâminas

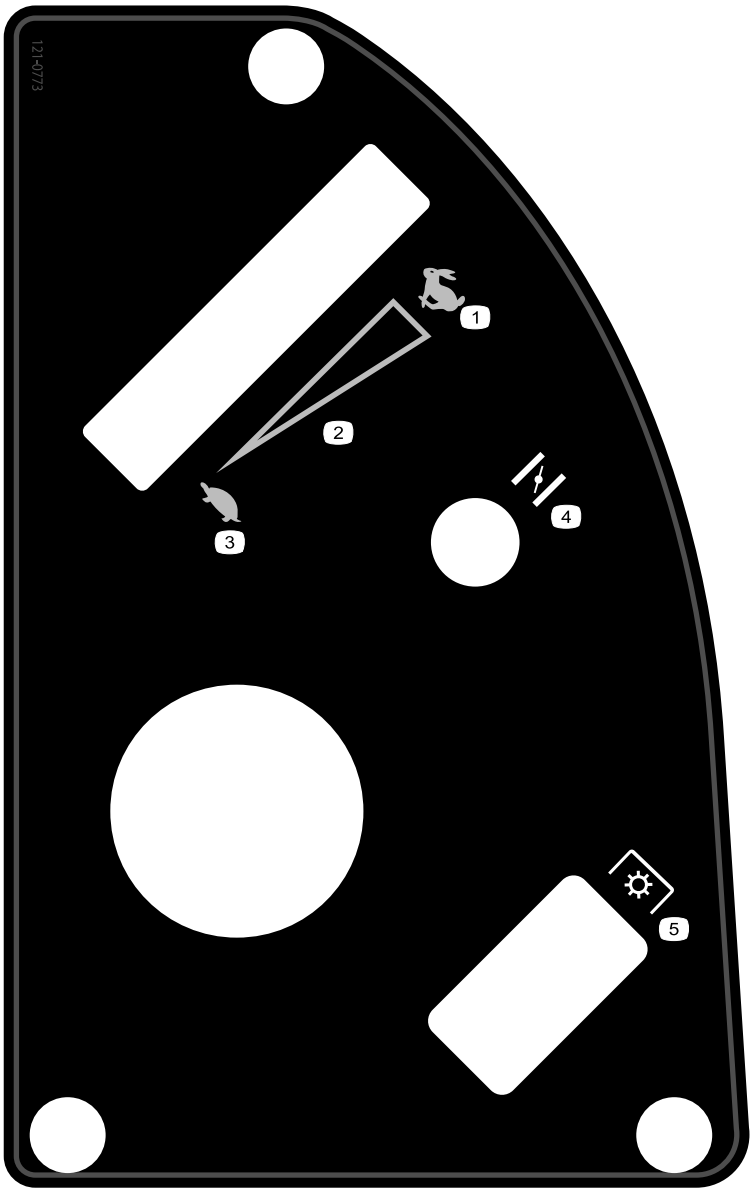

decal121-0773

121-0773

Para Modelos com plataformas de 127 cm

1. Rápido
2. Definição variável contínua
3. Lento
4. Alavanca do ar
5. Tomada de força (PTO), Interruptor de controlo das lâminas

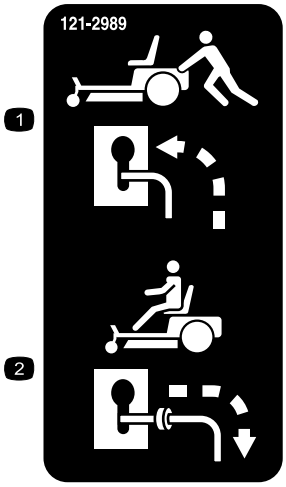

decal121-2989b

121-2989

1. Posição da alavanca de derivação para empurrar a máquina
2. Posição da alavanca de derivação para utilizar a máquina

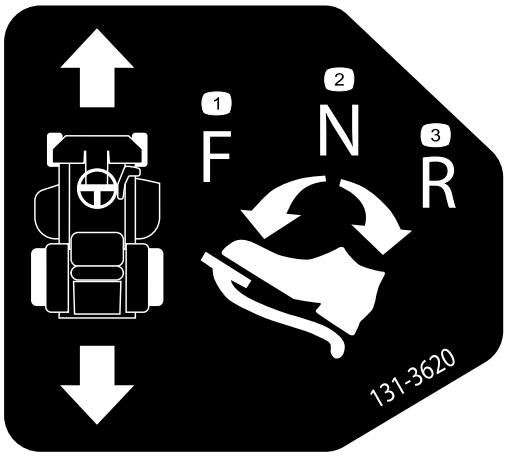

decal131-3620

131-3620

1. Posição do pedal – para a frente
2. Posição do pedal – ponto morto
3. Posição do pedal – marcha-atrás

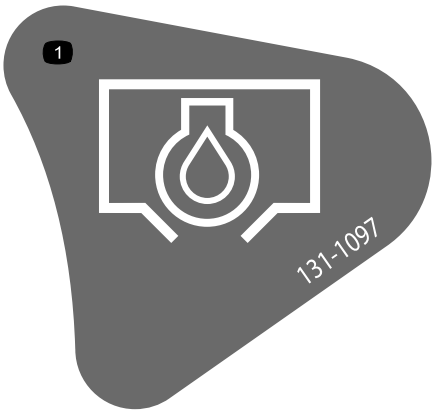

decal131-1097

131-1097

1. Drenagem do óleo

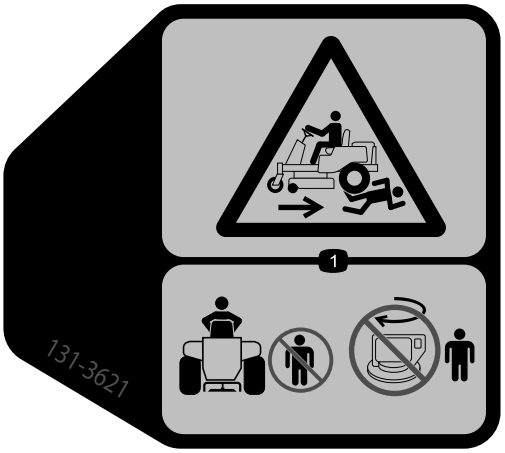

decal131-3621b

131-3621

1. Perigo de esmagamento/desmembramento de outras pessoas – mantenha as pessoas afastadas da máquina; não ligue a máquina com pessoas por perto.

decal131-3664

131-3664

Para Modelos com plataformas de 127 cm

1. Rotação das lâminas
2. Marcha-atrás
3. Leia o *Manual do utilizador*.

decal131-3665

131-3665

Para Modelos com plataformas de 107 cm

1. Rotação das lâminas
2. Marcha-atrás
3. Leia o *Manual do utilizador*.

decal131-3954

131-3954

Para Modelos com plataformas de 127 cm

1. Ligar
2. Desligar

decal131-3955

131-3955

Para Modelos com plataformas de 107 cm

1. Ligar
2. Desligar

decal132-6863

132-6863

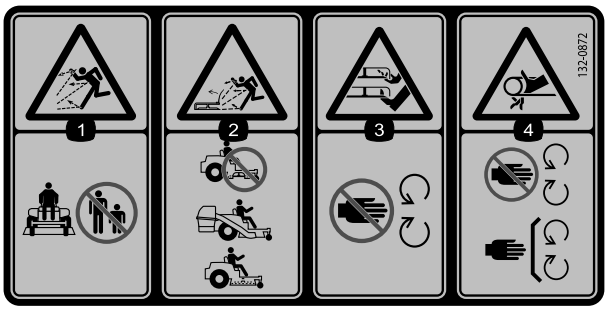

decal132-0872

132-0872

1. Perigo de projeção de objetos – mantenha as pessoas afastadas da máquina.
2. Perigo de projeção de objetos, abafador levantado – não utilize a máquina com uma plataforma aberta; utilize um depósito ou um abafador.
3. Perigo de corte das mãos ou pés – mantenha-se afastado de peças móveis.
4. Perigo de emaranhamento – afaste-se das peças móveis; mantenha todos os resguardos e proteções devidamente montados.

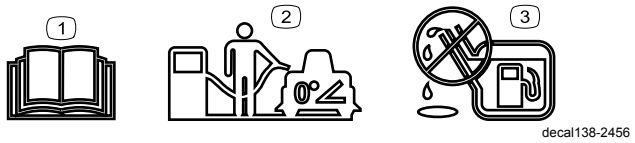

138-2456

1. Leia o *Manual do utilizador*.
2. Estacione a máquina numa superfície nivelada quando encher o depósito de combustível.
3. Não encha muito o depósito de combustível.

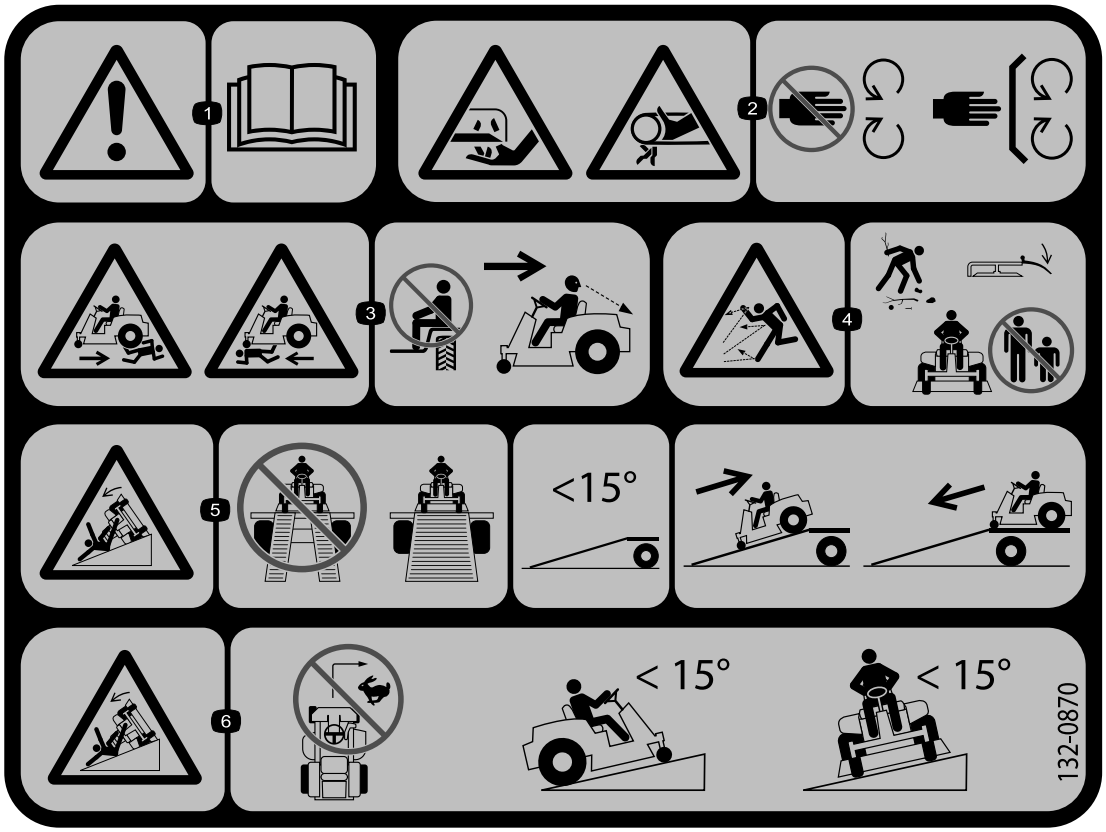

132-0870

Nota: Esta máquina cumpre o teste de estabilidade que é norma industrial nos testes estáticos laterais e longitudinais com a inclinação máxima inclinada no autocolante. Consulte as instruções de operação da máquina em inclinações no *Manual do utilizador* e as condições em que a máquina está a ser operada para determinar se pode operar a máquina nas condições desse dia e desse local. As alterações no terreno podem dar origem a uma alteração da operação da máquina na inclinação. Se possível, mantenha as unidades de corte descidas para o solo enquanto a máquina estiver a operar em inclinações. Elevar as unidades de corte enquanto a máquina estiver a operar em inclinações pode causar instabilidade da máquina.

1. Aviso – leia o *Manual do utilizador*.
2. Perigo de corte das mãos, lâmina do cortador; perigo de entalamento das mãos, correia – mantenha os pés e mãos afastados de peças móveis; mantenha todas as proteções e coberturas no sítio.
3. Perigo de ferimentos – não transporte passageiros; olhe para trás quando cortar em marcha-atrás.
4. Perigo de projeção de objetos – mantenha as pessoas afastadas da máquina; remova os detritos da área antes de iniciar o corte; mantenha o resguardo do defletor para baixo.
5. Perigo de capotamento em rampa – ao carregar num atrelado, não utilize rampas duplas; utilize uma única rampa com largura suficiente para a máquina e que possua uma inclinação inferior a 15 graus; retroceda ao subir as rampas (marcha-atrás) e avance ao descer as rampas.
6. Perigo de capotamento em declives – não faça curvas apertadas depressa; não utilize em declives superiores a 15 graus.

Descrição geral do produto

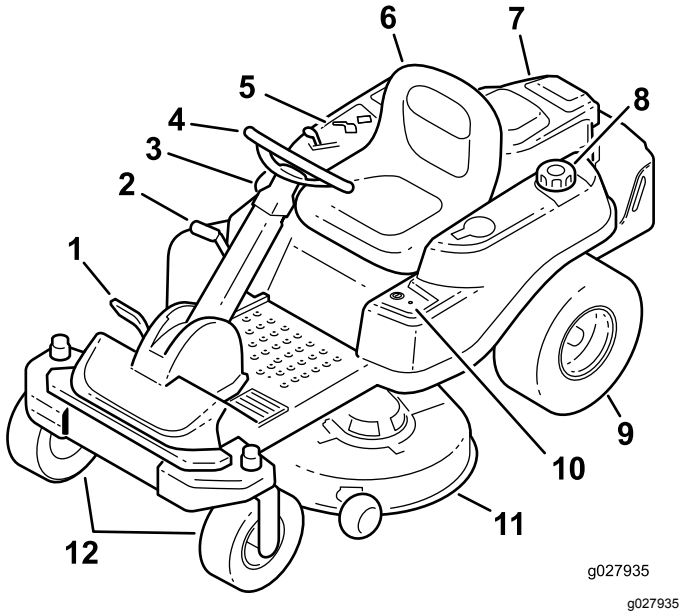

Figura 5

1. Pedal de controlo de tração
2. Alavanca da altura de corte
3. Interruptor Smart Park™
4. Volante
5. Painel de controlo
6. Banco do operador
7. Motor
8. Tampa do depósito de combustível
9. Roda traseira
10. Controlo Key Choice®
11. Plataforma do cortador
12. Rodas dianteiras

Comandos

Familiarize-se primeiro com todos os comandos antes de ligar o motor e utilizar a máquina.

Painel de controlo

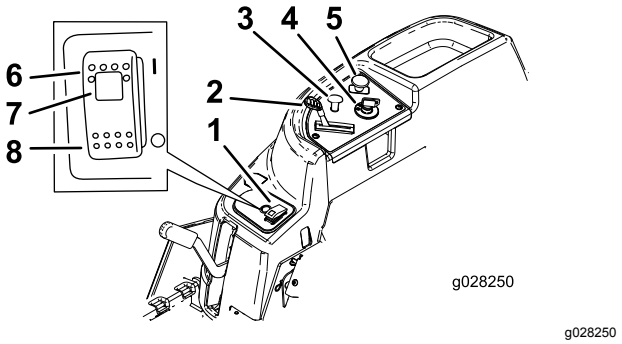

Figura 6

1. Interruptor Smart Park™
2. Alavanca do acelerador
3. Alavanca do ar
4. Ignição
5. Interruptor de controlo das lâminas (tomada de força)
6. Travão de estacionamento – engatado
7. Luz indicadora do travão de estacionamento
8. Travão de estacionamento – desengatado

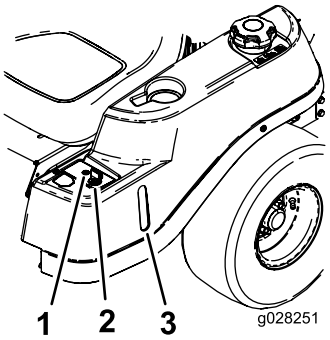

Figura 7

1. Luz de aviso de funcionamento em marcha-atrás
2. Chave Key Choice (cor azul)
3. Janela de presença de combustível

Ignição

A ignição, utilizada para ligar e desligar o motor, tem 3 posições: DESLIGAR, FUNCIONAMENTO e ARRANQUE. Consulte Ligação do motor (página 25).

Alavanca do acelerador

O acelerador controla a velocidade do motor e tem uma engrenagem de variação contínua da posição LENTA para RÁPIDA (Figura 6).

Alavanca do ar

Utilize a alavanca do ar para arrancar um motor frio.

Interruptor de controlo das lâminas (tomada de força)

O interruptor de controlo das lâminas, representado por um símbolo de tomada de força (PTO), ativa e desativa a potência das lâminas do cortador (Figura 6).

Janela de presença de combustível

A janela do combustível, que se encontra do lado esquerdo da máquina, pode ser utilizada para verificar a presença de combustível no depósito (Figura 7).

Alavanca da altura de corte

Utilize a alavanca da altura de corte para elevar e descer a plataforma a partir da posição sentada. Movendo a alavanca para cima, em direção ao operador, a plataforma é elevada do solo e quando é empurrada para baixo (na direção oposta ao operador) é descida na direção do solo. Ajuste apenas a altura de corte enquanto a máquina não está em movimento (Figura 28).

Interruptor Key Choice®

Este interruptor permite-lhe cortar em marcha-atrás quando está ativado. Para o ativar, rode o interruptor para LIGAR e liberte-o depois de a tomada de força estar engatada. Para o desativar, desengate a tomada de força (PTO) (Figura 7).

Luz de aviso de funcionamento em marcha-atrás

A luz de aviso de funcionamento em marcha-atrás acende sempre que utiliza a chave Key Choice para desativar o dispositivo de segurança de funcionamento em marcha-atrás. É um lembrete de que o dispositivo de segurança está desativado. A luz apaga sempre que a PTO é desengatada ou o motor é desligado. Quando a luz estiver acesa, olhe para trás e tenha cuidado adicional ao fazer marcha-atrás.

Interruptor Smart Park™

O travão de estacionamento é ativado eletronicamente.

Engate o travão de estacionamento através de uma das ações seguintes:

- Pressionando o interruptor SmartPark™ para a posição LIGAR (Figura 6).
- O travão de estacionamento engata automaticamente quando o operador sai do banco e o pedal do controlo de tração se encontra na posição de PONTO MORTO.
- O travão de estacionamento engata automaticamente 5 a 6 segundos depois de o interruptor de ignição ser colocado na posição DESLIGAR (se não estiver já engatado).

Para desengatar o travão de estacionamento, pressione o interruptor Smart Park para a posição DESLIGAR com a chave na posição FUNCIONAMENTO.

Engates/acessórios

Está disponível uma seleção de engates e acessórios aprovados pela Toro para utilização com a máquina, para melhorar e expandir as suas capacidades. Contacte o distribuidor ou o centro de assistência autorizado ou vá a www.Toro.com para obter uma lista de todos os engates e acessórios aprovados.

Para melhor proteger o seu investimento e manter o desempenho ideal do equipamento Toro, utilize peças genuínas Toro. Quando se trata de fiabilidade, a Toro oferece peças sobressalentes concebidas de acordo com as especificações de engenharia exatas do equipamento. Para sua tranquilidade, insista em peças genuínas Toro.

Funcionamento

Nota: Determine os lados esquerdo e direito da máquina a partir da posição normal de utilização.

Antes da operação

Segurança antes da operação

Segurança geral

- Nunca permita que crianças ou pessoal não qualificado utilizem ou procedam à assistência técnica da máquina. Os regulamentos locais podem determinar restrições relativamente à idade do operador. A formação de todos os operadores e mecânicos é da responsabilidade do proprietário.
- Familiarize-se com o funcionamento seguro do equipamento, com os controlos do utilizador e com os sinais de segurança.
- Saiba como parar a máquina e desligar o motor rapidamente.
- Verifique se os controlos de presença do operador, os interruptores de segurança e os resguardos estão corretamente montados e a funcionar corretamente. Não utilize a máquina se estes componentes não estiverem a funcionar corretamente.
- Antes do corte, inspecione sempre a máquina para assegurar que as lâminas, os parafusos das lâminas e as unidades de corte estão em bom estado de funcionamento. Substitua as lâminas e os parafusos gastos ou danificados em grupos para manter o equilíbrio.
- Inspecione a área onde vai utilizar a máquina e remova todos os objetos que a máquina possa projetar.
- Avalie o terreno para determinar qual é o equipamento adequado e os eventuais engates ou acessórios necessários para uma operação correta e segura da máquina.

Segurança do combustível

- Para evitar ferimentos pessoais ou danos materiais, seja extremamente cuidadoso sempre que manusear combustível. Os vapores de combustível são inflamáveis e explosivos.
- Apague todos os cigarros, charutos, cachimbos e outras fontes de ignição.
- Utilize apenas recipientes aprovados para combustível.
- Não retire a tampa do depósito de combustível nem adicione combustível ao depósito enquanto o motor se encontrar em funcionamento ou estiver quente.
- Não abasteça a máquina em interiores.
- Nunca guarde a máquina ou o recipiente de combustível num local onde existam chamas abertas, faíscas ou luzes piloto, como junto de uma caldeira ou outros aparelhos.
- Nunca encha recipientes no interior de um veículo ou num camião ou plataforma de atrelado com um revestimento de plástico. Coloque sempre os recipientes no chão, longe do veículo, antes de os encher.
- Retire o equipamento do camião ou do atrelado e adicione combustível enquanto estiver no chão. Se tal não for possível, abasteça a máquina a partir de um recipiente portátil e não de um bico da agulheta de combustível.
- Não utilize a máquina sem que todos os componentes do sistema de escape estejam corretamente montados e em boas condições de funcionamento.
- Mantenha o bico da agulheta de combustível sempre em contacto com o anel exterior do depósito de combustível ou com a abertura do recipiente até concluir a operação. Não utilize um dispositivo de abertura do bico.
- Se derramar combustível para cima da roupa, mude de roupa imediatamente. Limpe todo o combustível derramado.
- Nunca encha demasiado o depósito de combustível. Volte a colocar a tampa no depósito do combustível e aperte-a bem.
- Guarde o combustível num recipiente aprovado e mantenha longe do alcance das crianças. Não adquira mais combustível do que o necessário para 30 dias.
- Não encha completamente o depósito de combustível. Adicione combustível ao depósito até que o nível se encontre entre 6 e 13 mm abaixo da extremidade inferior do tubo de enchimento. Este espaço vazio no depósito permitirá que o combustível expanda.
  - Evite inalar vapores durante muito tempo.
  - Mantenha a cara afastada do bico e da abertura do depósito de combustível.
  - Evite o contacto com a pele; lave qualquer derrame com água e sabão.

Abastecimento de combustível

Combustível recomendado

- Para melhores resultados, utilize apenas gasolina limpa, fresca (com menos de 30 dias) e sem chumbo com uma classificação de octanas de 87 ou superior (método de classificação (R+M)/2).
- **Etanol**: Gasolina com até 10% de etanol (gasool) ou 15% MTBE (éter-metil-tercio-butílico) por volume é aceitável. O etanol e MTBE não são a mesma coisa. Gasolina com 15% etanol (E15) por volume não é aprovada para utilização. **Nunca utilize gasolina que contenha mais de 10% de etanol por volume** como, por exemplo, E15 (contém 15% de etanol), E20 (contém 20% de etanol) ou E85 (contém até 85% de etanol). Utilizar gasolina não aprovada pode causar problemas de desempenho e/ou danos no motor, que poderão não ser abrangidos pela garantia.
- **Não utilizar gasolina que contenha metanol.**
- **Não** guarde combustível nem no depósito do combustível nem em recipientes de combustível durante o inverno, a não ser que seja utilizado um estabilizador de combustível.
- **Não adicionar petróleo à gasolina.**

Utilização do estabilizador/condicionador

Utilize um estabilizador/condicionador na máquina para oferecer as seguintes vantagens:

- Mantém o combustível fresco durante o armazenamento de 90 dias ou inferior (drene o depósito de combustível quando armazenar a máquina durante mais de 90 dias)
- Limpar o motor enquanto funciona
- Eliminar acumulações de verniz tipo borracha no sistema de combustível, o que causa um arranque difícil

  Importante: **Não utilize aditivos de combustível que contenham metanol ou etanol.**

  Adicione a quantidade correta de estabilizador/condicionador ao combustível.

  Nota: Um estabilizador/condicionador de combustível é mais eficaz quando misturado com combustível novo. Para minimizar as hipóteses de depósitos de verniz no sistema de combustível, utilize sempre o estabilizador de combustível.

Encher o depósito de combustível

1. Estacione a máquina numa superfície plana.
2. Engate o travão de estacionamento.
3. Desligue o motor e retire a chave.
4. Limpe a zona em torno da tampa do depósito de combustível.
5. Encha o depósito de combustível até à extremidade inferior do tubo de enchimento (Figura 8).

   Nota: Não encha completamente o depósito de combustível. O espaço no depósito permite a expansão do combustível.

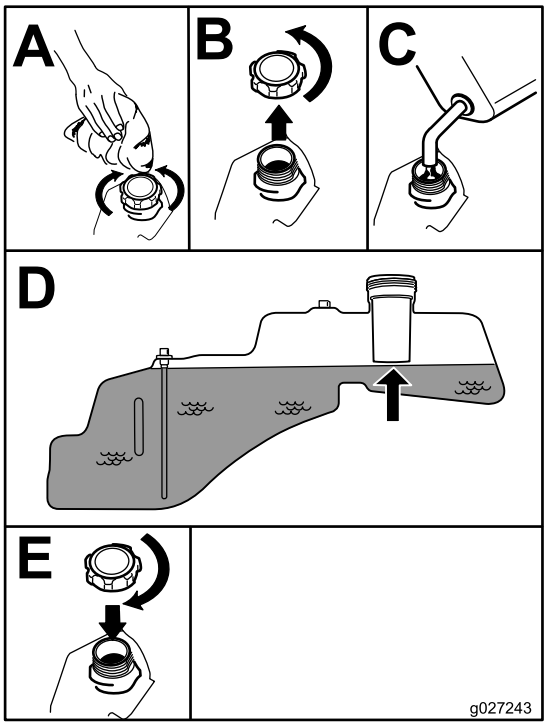

g027243

Figura 8

Efetuar a manutenção diária

Antes de ligar a máquina, todos os dias, execute os procedimentos de cada utilização/diários indicados em Manutenção (página 32).

Rodagem de uma máquina nova

Os novos motores requerem tempo para desenvolver a potência máxima. As plataformas do cortador e os sistemas de transmissão têm um maior atrito

enquanto novos, exercendo uma carga adicional sobre o motor. Permita um tempo de rodagem de 40 a 50 horas para que as máquinas novas desenvolvam a potência máxima e o melhor desempenho.

Utilizar o sistema de bloqueio de segurança

⚠ AVISO

A máquina poderá arrancar inesperadamente, se os interruptores de segurança se encontrarem desligados ou danificados, e provocar lesões pessoais.

- **Não desative os interruptores de bloqueio.**
- **Verifique o funcionamento dos interruptores de bloqueio diariamente e substitua todos os interruptores danificados antes de utilizar a máquina.**

Compreender o sistema de bloqueio de segurança

O sistema de segurança foi concebido para o seguinte:

- Para evitar que o motor ligue, exceto se o pedal de tração estiver na posição de PONTO MORTO.
- Para assegurar automaticamente que o travão de estacionamento está engatado e que a PTO está desligada ao arrancar.
- Para desligar o motor sempre que o pedal de tração não está na posição de PONTO MORTO e se levanta do banco.
- Para engatar automaticamente o travão de estacionamento e desengatar a tomada de força quando se levanta do banco com o pedal de tração na posição de PONTO-MORTO.
- Para desligar o motor sempre que o travão de estacionamento não está engatado e se levanta do banco.

Testar o sistema de bloqueio de segurança

1. Sente-se no banco com o motor desligado e certifique-se de que o interruptor de tomada de força está na posição DESLIGAR.
2. Rode a chave para a posição ARRANQUE; o arrancador deve dar sinal. Não ligue nem desligue o motor antes do passo 3.
3. Rode a chave para a posição LIGAR e empurre o interruptor Smart Park para a posição DESLIGAR. O travão deve desengatar e a luz de travão deve desligar.
4. Com o travão desengatado e o pedal de tração em PONTO-MORTO, rode a chave para a posição ARRANQUE. O travão deve engatar automaticamente, o motor deve dar sinal e a luz de travão deve acender.
5. Com o motor desligado e a chave na posição LIGAR, acione a tomada de força puxando para cima o interruptor de controlo da lâmina; deve ouvir a embraiagem a engatar.
6. Certifique-se de que o pedal de tração está em ponto-morto e rode a chave para a posição ARRANQUE. A tomada de força deve desengatar e o motor deve dar sinal e arrancar sem o movimento das lâminas.
7. Com o motor a trabalhar, levante-se do banco. O motor deve ficar a trabalhar e a luz do travão deve estar acesa.
8. Regresse ao banco e desengate o travão de estacionamento empurrando o interruptor Smart Park para a posição DESLIGAR. O motor deve continuar a funcionar.
9. Volte a levantar-se do banco. O travão deve engatar automaticamente e o motor continua a trabalhar.
10. Regresse ao banco e engate as lâminas puxando o interruptor de controlo da lâmina para cima.
11. Levante-se do banco. As lâminas devem desengatar e o motor continua a trabalhar.
12. Regresse ao banco e puxe o interruptor de controlo da lâmina para cima. As lâminas devem engatar. Desengate as lâminas empurrando para baixo o interruptor de controlo da lâmina.
13. Puxe o interruptor de controlo da lâmina para engatar as lâminas. Mova o pedal de tração para a posição de MARCHA-ATRÁS. As lâminas devem desengatar. Mova o pedal de tração para a posição de PONTO-MORTO.
14. Puxe o interruptor de controlo da lâmina para engatar as lâminas. Rode o interruptor Key Choice para a posição LIGAR e solte-o. A luz de funcionamento em marcha-atrás deve acender.
15. Mova o pedal de tração para a posição de MARCHA-ATRÁS. As lâminas devem permanecer engatadas. Empurre o interruptor de controlo da lâmina para desengatar as lâminas. A luz de funcionamento em marcha-atrás deve apagar. Mova o pedal de tração para a posição de PONTO-MORTO.
16. Se não estiver engatado, empurre o interruptor SmarkPark para a posição LIGAR e toque ligeiramente no pedal de tração na posição PARA

A FRENTE ou na posição de MARCHA-ATRÁS. O travão deve desengatar e a luz de travão deve desligar.

Nota: Toque no pedal; não engate totalmente o pedal, uma vez que isto fará com que o sistema de travão se ligue e não solte.

17. Com o travão solto, acione ligeiramente o pedal de tração e levante-se do banco. O motor deve desligar.
18. Volte ao banco e rode a chave para a posição DESLIGAR. Após alguns segundos, o sistema de travão deve acionar-se.

    Nota: Com a chave na posição DESLIGAR, a luz do travão não acende.

Posicionamento do banco

O banco pode deslocar-se para a frente e para trás. Posicione o banco de forma a obter o melhor controlo possível da máquina e o maior conforto (Figura 9).

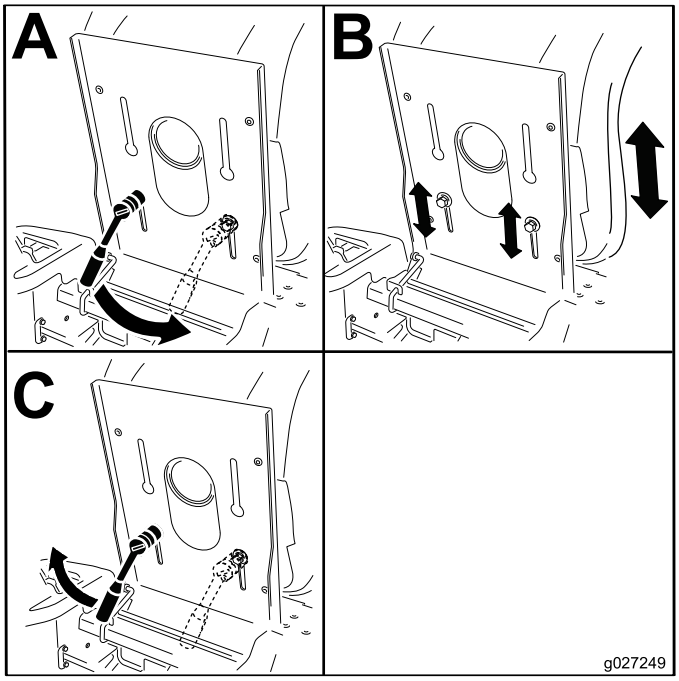

g027249

Figura 9

Posicionamento do volante

O volante tem 3 posições de funcionamento e uma posição totalmente para cima. Utilize a posição totalmente para cima para subir e descer da máquina e sair do banco. Ao operar a máquina, posicione o volante onde tem o maior controlo sobre a máquina e se sente mais confortável.

1. Com o pré, pressione sobre a alavanca de libertação da coluna de direção.
2. Posicione o volante na posição desejada (Figura 10).

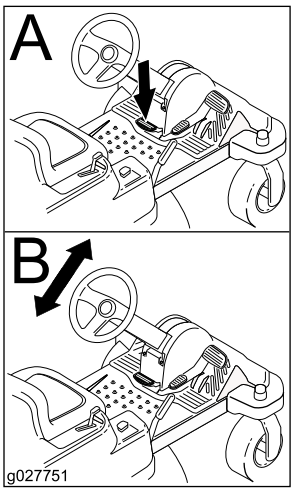

g027751

Figura 10

Converter para descarga lateral

Máquinas com plataformas de 107 cm

A plataforma do cortador e as lâminas de corte que vêm com esta máquina foram concebidas para um desempenho ótimo de cobertura (mulch) e descarga lateral.

Remover a cobertura de descarga para descarga lateral

1. Pare a máquina numa superfície nivelada, desengate o interruptor de controlo das lâminas e engate o travão de estacionamento.
2. Desligue o motor, retire a chave, espere até todas as peça móveis pararem e só depois saia da posição de operação.
3. Solte o trinco flexível do fixador do trinco na cobertura de descarga e rode a cobertura de descarga para a direita (Figura 11).

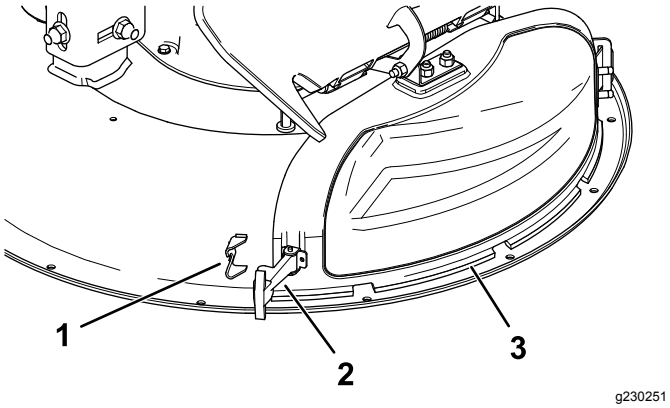

Figura 11

1. Fixador do trinco
2. Trinco
3. Cobertura de descarga

4. Solte o trinco em forma de gancho na parte superior da cobertura de descarga da haste de articulação (Figura 15).
5. Oriente a patilha de metal na cobertura de descarga para fora da ranhura no suporte soltado à plataforma do cortador (Figura 12).

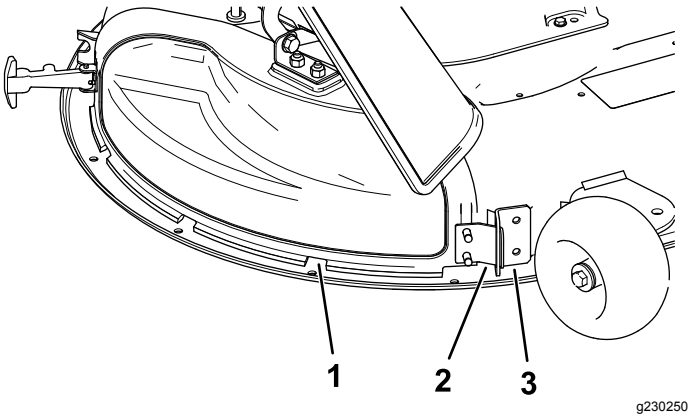

Figura 12

1. Cobertura de descarga
2. Patilha de metal
3. Suporte na plataforma do cortador.

Instalação da cobertura de descarga para monda

1. Pare a máquina numa superfície nivelada, desengate o interruptor de controlo das lâminas e engate o travão de estacionamento.
2. Desligue o motor, retire a chave, espere até todas as peça móveis pararem e só depois saia da posição de operação.
3. Oriente a patilha de metal na cobertura de descarga para a ranhura no suporte soltado à plataforma do cortador (Figura 13).

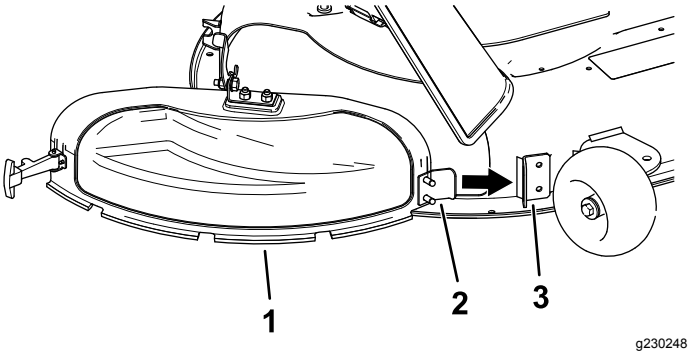

Figura 13

1. Cobertura de descarga
2. Patilha de metal
3. Suporte na plataforma do cortador.

4. Rode a cobertura de descarga para trás e na direção da plataforma para que a cobertura de descarga fique alinhada com a plataforma do cortador (Figura 14).

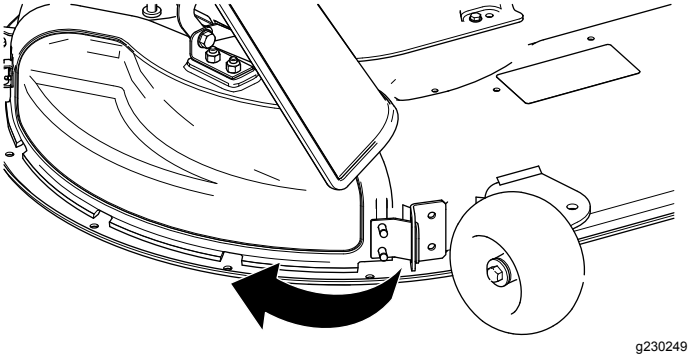

Figura 14

5. Na parte superior da cobertura de descarga, engate o trinco em forma de gancho em torno da haste de articulação do conjunto do defletor (Figura 15).

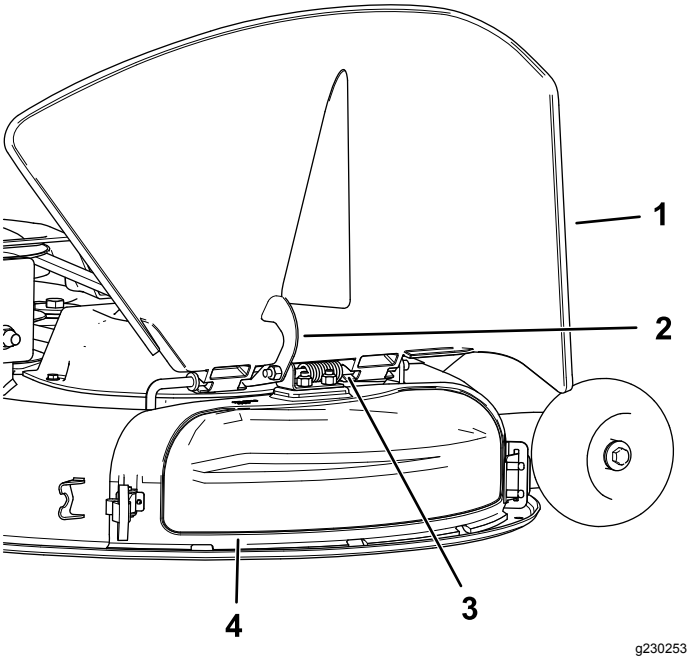

Figura 15

1. Defletor
2. Trinco
3. Haste de articulação
4. Cobertura de descarga

6. Prenda a cobertura de descarga à plataforma encaixando o trinco flexível na cobertura de descarga no retentor na plataforma (Figura 11).

Máquinas com plataformas de 127 cm

A plataforma do cortador e as lâminas de corte que vêm com esta máquina foram concebidas para um desempenho ótimo de cobertura (mulch) e descarga lateral.

Remover o abafador direito para descarga lateral

1. Pare a máquina numa superfície nivelada, desengate o interruptor de controlo das lâminas e engate o travão de estacionamento.
2. Desligue o motor, retire a chave, espere até todas as peça móveis pararem e só depois saia da posição de operação.
3. Remova a lâmina direita do cortador, consulte Retirar as lâminas (página 48).
4. Remova os 2 manípulos e as anilhas curvas que fixam o abafador direito ao cortador (Figura 16).

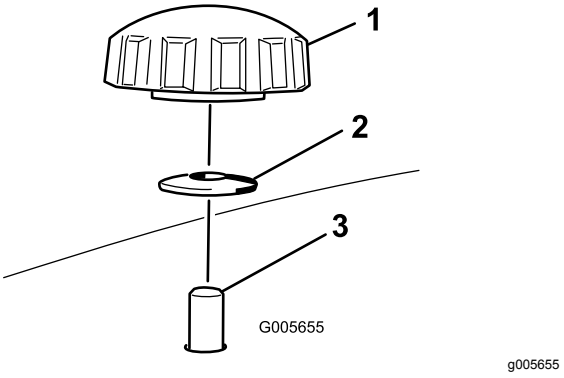

Figura 16

1. Manípulo
2. Anilha curva
3. Perno do abafador que passa através do cortador

5. Remova o abafador direito e baixe o defletor de relva por cima da abertura de descarga conforme indicado em Figura 16 e Figura 17.

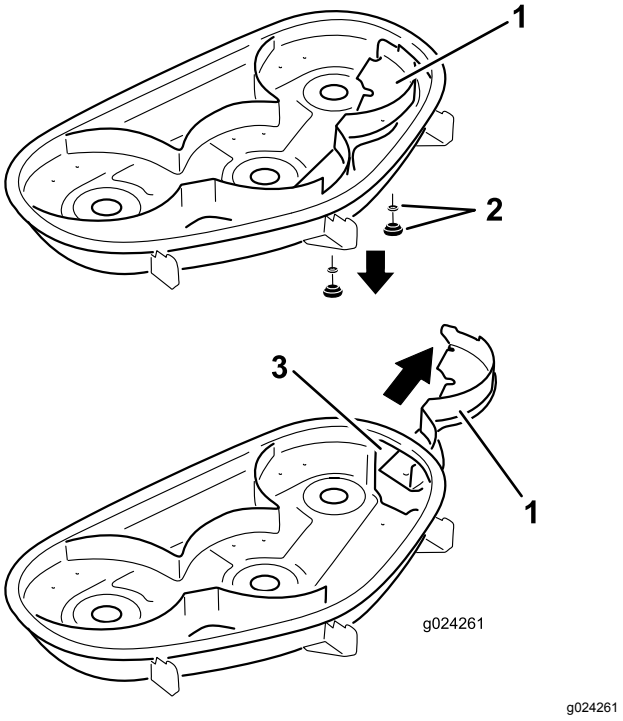

Figura 17

1. Abafador direito
2. Anilha curva e manípulo
3. Abertura de descarga

6. Instale os dispositivos de fixação nos orifícios na parte superior do cortador para evitar que os detritos saiam.

⚠ AVISO

Orifícios abertos na máquina expõem-no a si e aos outros à projeção de detritos, o que pode causar ferimentos graves.

- **Nunca opere a máquina sem as ferragens montadas em todos os orifícios no compartimento da máquina.**
- **Instale as ferragens nos furos de montagem quando remover o abafador de monda.**

7. Instale lâmina direita do cortador, consulte Instalação das lâminas (página 49).
8. Levante o defletor de relva. Instale dois parafusos (5/16 x ¾ pol.) nos 2 orifícios no recorte da plataforma.
9. Instale o abafador de corte na plataforma do cortador (Figura 18).

   Nota: Utilize as duas porcas de bloqueio existentes (5/16 pol.) para fixar o abafador na plataforma do cortador.

   Nota: O abafador de corte é enviado com a máquina como peça solta.

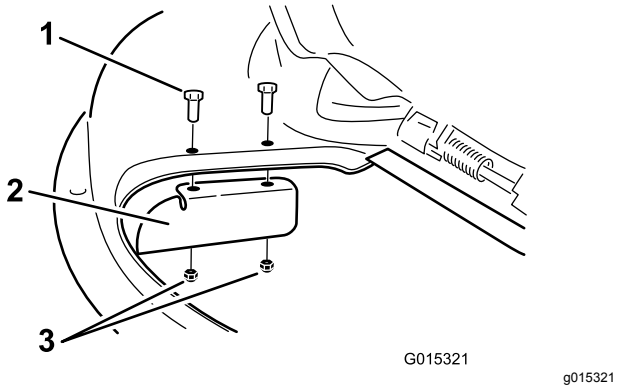

Figura 18

1. Parafuso (5/16 x ¾ pol.)
2. Abafador de corte
3. Porca de bloqueio (5/16 pol.)

10. Aperte os fixadores com uma força de 7 a 9 N·m.
11. Baixe o defletor de relva para cima da abertura de descarga.

    Importante: **Certifique-se de que o cortador dispõe de um defletor de relva articulado que dispersa as aparas para o lado e para baixo em direção à relva enquanto estiver em modo descarga lateral.**

Instalação do abafador direito para monda

1. Pare a máquina numa superfície nivelada, desengate o interruptor de controlo das lâminas e engate o travão de estacionamento.
2. Desligue o motor, retire a chave, espere até todas as peça móveis pararem e só depois saia da posição de operação.
3. Retire o abafador de corte da plataforma do cortador (Figura 18).
4. Remova a lâmina direita do cortador, consulte Retirar as lâminas (página 48).
5. Faça deslizar o abafador direito por debaixo da plataforma do cortador e fixe-o utilizando 2 manípulos e anilhas curvas (lado oval virado para o cortador) conforme indicado em Figura 16 e Figura 17.

   Importante: **Certifique-se de que a aba no lado direito extremo do abafador direito está fora do cortador e que está alinhada com a parede do cortador.**
6. Instale lâmina direita do cortador, consulte Instalação das lâminas (página 49).

Durante a operação

Segurança durante o funcionamento

Segurança geral

- O proprietário/operador pode prevenir e é responsável por acidentes que possam causar ferimentos pessoais ou danos materiais.
- Use vestuário adequado, incluindo proteção para os olhos, calças compridas, calçado resistente antiderrapante e proteção para os ouvidos. Prenda cabelo comprido e não use joias.
- Nunca utilize a máquina se se sentir cansado, doente ou sob o efeito de álcool ou drogas.
- Nunca transporte passageiros na máquina e mantenha as pessoas e animais afastados da máquina durante o funcionamento.
- Utilize a máquina apenas quando tiver boa visibilidade para evitar buracos ou outros perigos não visíveis.
- Evite cortar relva molhada. Uma redução da tração poderá fazer com que a máquina derrape.

- Antes de ligar o motor, certifique-se de que as transmissões estão na posição de ponto morto, o travão de estacionamento está engatado e que se encontra na posição de operação.
- Mantenha as mãos e pés longe das unidades de corte. Mantenha-se sempre afastado da abertura de descarga.
- Antes de recuar, olhe para trás e para baixo para ter a certeza de que o caminho está desimpedido.
- Tome todas as precauções necessárias quando se aproximar de esquinas sem visibilidade, arbustos, árvores ou outros objetos que possam obstruir o seu campo de visão.
- Não utilize o cortador perto de declives muito acentuados, valas ou margens. A máquina poderá capotar repentinamente se uma roda resvalar ou se o piso ceder.
- Pare as lâminas sempre que não estiver a cortar.
- Pare a máquina e inspecione as lâminas depois de atingir um objeto ou se existir uma vibração anormal na máquina. Efetue todas as reparações necessárias antes de retomar o funcionamento.
- Abrande e tome as precauções necessárias quando virar e atravessar estradas e passeios com a máquina. Dê sempre prioridade.
- Desengate a transmissão para a unidade de corte e desligue o motor antes de ajustar a altura de corte (exceto se a puder ajustar a partir da posição de operação).
- Nunca ligue o motor numa área onde os gases de escape fiquem estanques.
- Nunca deixe a máquina em funcionamento sem vigilância.
- Antes de sair da posição de operação (incluindo para esvaziar os depósitos de recolha ou desobstruir a calha), faça o seguinte:
  - Pare a máquina numa superfície plana.
  - Desengate a tomada de força e desça os engates.
  - Engate o travão de estacionamento.
  - Desligue o motor e retire a chave.
  - Espere até todas as peças móveis pararem.
- Não opere a máquina quando existir risco de relâmpagos.
- Não use a máquina como um veículo de reboque, a não ser que tenha um engate instalado.
- Não altere os valores do acelerador nem acelere o motor excessivamente.
- Utilize apenas acessórios e engates aprovados pela Toro.
- Esta máquina produz níveis de ruído da ordem dos 85 dBA ao nível do ouvido do utilizador, pelo que poderá provocar perda de audição caso este utilize a máquina durante longos períodos de operação.

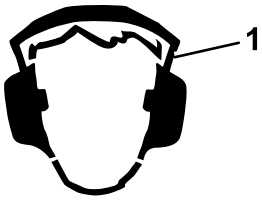

g229846

Figura 19

1. Use proteção para os ouvidos.

Segurança em declives

- Os declives são um dos principais fatores que contribuem para a perda de controlo e acidentes de capotamento que podem resultar em ferimentos graves ou morte. O operador é responsável pelo funcionamento seguro em declives. Operação da máquina em qualquer declive requer cuidado adicional. Antes de utilizar a máquina num declive, faça o seguinte:
  - Leia e compreenda as instruções relativas a declives no manual e na máquina.
  - Utilize um indicador de ângulo para determinar o ângulo aproximado do declive na área.
  - Nunca utilize em declives com inclinações superiores a 15 graus.
  - Avalie as condições no local no próprio dia para determinar se o declive é seguro para o funcionamento da máquina. Utilize o bom senso e capacidade crítica ao efetuar esta avaliação. Alterações no terreno, como humidade, podem afetar rapidamente o funcionamento da máquina num declive.
- Identifique os perigos na base do declive. Não opere a máquina perto de depressões, valas, diques, água ou outros perigos. A máquina poderá capotar repentinamente, se uma roda resvalar ou se o piso ceder. Mantenha uma distância segura (duas vezes a largura da máquina) entre a máquina e qualquer perigo. Utilize uma máquina com operador apeado ou um aparador manual para cortar a relva nestas áreas.
- Evite arrancar, parar ou virar em declives. Evite alterações súbitas na velocidade ou direção; vire lenta e gradualmente.
- Não utilize a máquina em condições nas quais a tração, a viragem ou a estabilidade possam ser postas em causa. Esteja atento ao funcionamento da máquina em relva molhada, ao atravessar declives ou a descer - a máquina poderá perder tração. A perda de tração das rodas dianteiras pode resultar em derrapagem e da perda de capacidade de travagem e de controlo da direção.

A máquina pode deslizar, mesmo que as rodas dianteiras estejam paradas.

- Remova ou assinale obstáculos como valas, buracos, sulcos, lombas, pedras ou outros perigos escondidos. A relva alta pode esconder diversos obstáculos. O terreno desnivelado pode fazer capotar a máquina.
- Tenha cuidados redobrados quando utilizar a máquina com acessórios ou engates, como sistemas de recolha de relva. Estes poderão afetar a estabilidade da máquina e provocar a perda de controlo. Siga as instruções para os contrapesos.
- Se possível, mantenha a plataforma descida para o solo enquanto estiver em declives. Elevar a plataforma enquanto estiver a trabalhar em declives pode causar instabilidade da máquina.

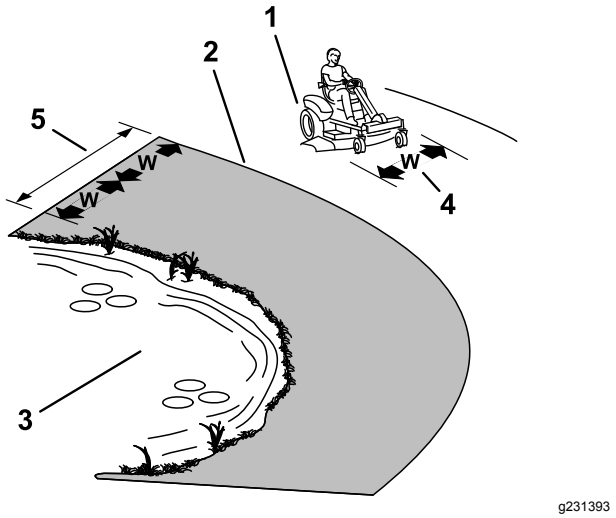

Figura 20

1. Zona de segurança – utilize a máquina aqui, em declives com inclinação inferior a 15 graus ou áreas planas.
2. Zona de perigo – use um cortador com operador apeado e/ou um aparador manual em declives superiores a 15 graus e perto de declives muito acentuados ou água.
3. Água
4. W = largura da máquina
5. Mantenha uma distância segura (duas vezes a largura da máquina) entre a máquina e qualquer perigo.

Segurança de reboque

- Não engate equipamento rebocado, exceto no ponto de engate.
- Siga as recomendações do fabricante do acessório em termos de limite de peso para reboque de equipamento e reboque em declives. O peso rebocado não pode exceder o peso da máquina, operador e carga. Utilize contrapesos ou pesos nas rodas conforme descrito no engate ou no *Manual do Utilizador* do reboque da máquina.
- Nunca permita que crianças ou outras pessoas estejam no equipamento rebocado.
- Em declives, o peso do equipamento rebocado pode causar uma perda de tração, risco aumentado de capotamento e de perda de controlo. Reduza o peso rebocado e abrande.
- A distância de paragem aumenta com o peso de uma carga rebocada. Desloque-se lentamente e deixe uma distância adicional para parar.
- Faça curvas largas para manter o acessório afastado da máquina.

Operar o travão de estacionamento Smart Park™

O travão de estacionamento é ativado eletronicamente.

Engate o travão de estacionamento através de uma das ações seguintes:

- Pressionando o interruptor SmartPark™ para a posição LIGAR (Figura 6).
- O travão de estacionamento engata automaticamente quando o operador sai do banco e o pedal do controlo de tração se encontra na posição de PONTO-MORTO.
- O travão de estacionamento engata automaticamente 5 a 6 segundos depois de o interruptor de ignição ser colocado na posição DESLIGAR (se não estiver já engatado).

Desengate o travão de estacionamento através de uma das ações seguintes:

- tocando no pedal de controlo de tração em avanço ou marcha-atrás.
- Pressione o interruptor do travão para a posição DESLIGAR (Figura 6).

Utilização do interruptor de controlo das lâminas do cortador (PTO)

O interruptor de controlo das lâminas (PTO) inicia e para as lâminas do cortador e alguns engates elétricos.

Ativar o interruptor de controlo das lâminas (PTO)

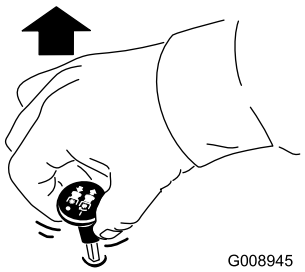

g008945

Figura 21

Nota: Engate sempre as lâminas com o acelerador na POSIÇÃO Rápida (Figura 22).

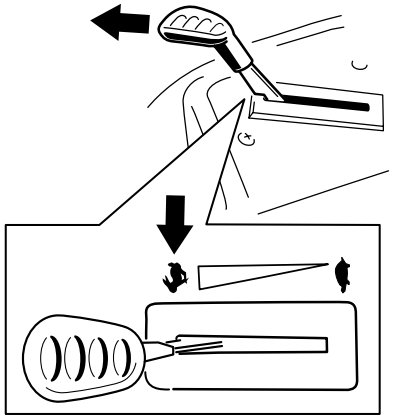

g187516

Figura 22

Desativar o interruptor de controlo das lâminas (PTO)

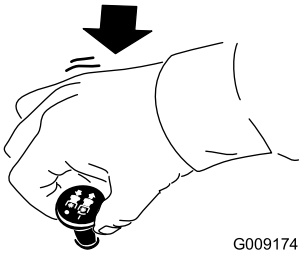

g009174

Figura 23

Utilização do acelerador

Pode deslocar a alavanca do acelerador até ao centro entre as posições RÁPIDO e LENTO (Figura 24).

Utilize sempre a posição RÁPIDO quando engatar a PTO.

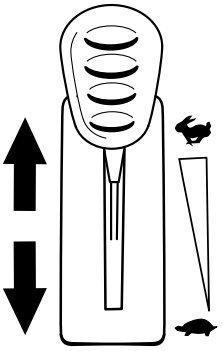

g187517

Figura 24

Utilização da alavanca do ar

Utilize a alavanca do ar para arrancar um motor frio.

1. Puxe a alavanca do ar para cima para engatar o ar antes de utilizar a ignição (Figura 25).

   Nota: Certifique-se de que ativa completamente a alavanca do ar. Pode ter de segurar o manípulo para cima quando utiliza o interruptor da ignição.

2. Empurre a alavanca para baixo para desengatar a alavanca do ar quando o motor estiver a funcionar (Figura 25).

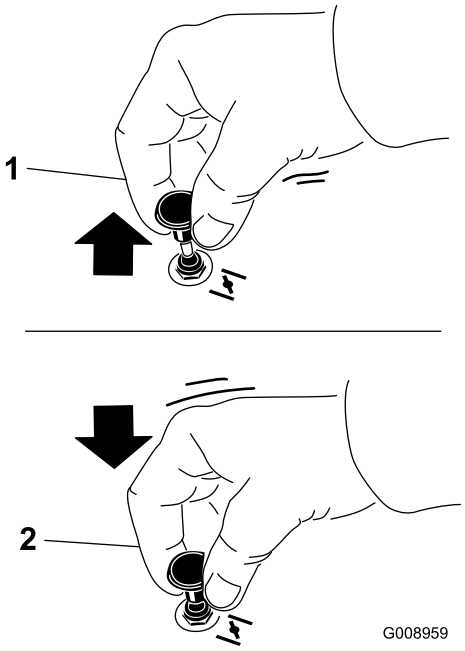

g008959

Figura 25

1. Posição LIGAR
2. Posição DESLIGAR

Ligação do motor

Nota: Um motor quente pode não necessitar da alavanca do ar.

Importante: **Não ative o motor de arranque durante mais de 5 segundos de cada vez. Engatar o motor de arranque durante mais de 5 segundos pode danificar o motor de arranque. Se o motor não arrancar, aguarde 10 segundos antes de ligar novamente o arrancador.**

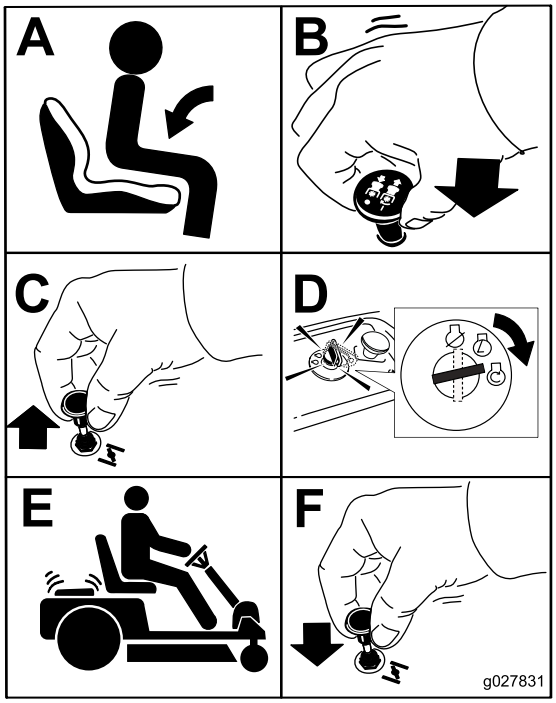

g027831

Figura 26

Desligar o motor

1. Desengate as lâminas através da deslocação do interruptor de controlo das lâminas na posição DESLIGAR (Figura 26).
2. Engate o travão de estacionamento; consulte Operar o travão de estacionamento Smart Park™ (página 23).
3. Desloque a alavanca do acelerador para a posição RÁPIDO.
4. Rode a chave para a posição DESLIGAR e retire a chave.

⚠ CUIDADO

A utilização/deslocação da máquina por crianças ou outras pessoas que não o operador pode provocar acidentes pessoais.

Retire a chave e engate o travão de estacionamento sempre que se afastar da máquina.

Conduzir a máquina

Esta máquina possui as caraterísticas de um trator de jardim e de uma máquina de raio de viragem zero. À semelhança de um trator de jardim, a máquina tem um pedal que controla o movimento para a frente e para trás, juntamente com a velocidade e possui um volante que controla a direção e o raio de viragem. À semelhança uma máquina de raio de viragem zero, as rodas traseiras operam de forma independente entre si, permitindo-lhe fazer curvas apertadas e rodar rapidamente em direções diferentes. Estas caraterísticas melhoram grandemente a manobrabilidade da máquina, mas também requerem que pratique a condução se não estiver familiarizado com este tipo de máquina.

⚠ AVISO

A máquina pode virar muito rapidamente. O operador pode perder o controlo da máquina e provocar acidentes pessoais ou danos na máquina.

- **Tenha cuidado ao fazer curvas.**
- **Desacelere a máquina antes de fazer curvas apertadas.**

O controlo do acelerador regula a velocidade do motor medida em rpm (rotações por minuto). Colocar o controlo do acelerador na posição RÁPIDO pode ser melhor para o desempenho. Para a maior parte das aplicações, é desejável operar na posição de ACELERADOR RÁPIDO.

Conduzir para a frente ou para trás

1. Desloque o acelerador para a posição RÁPIDO.
2. Desative o travão de estacionamento.
3. Coloque o pé no pedal de controlo de tração e pressione lentamente parte superior do pedal para se deslocar para a frente ou a parte inferior do pedal para se deslocar para trás (Figura 27).

   Nota: Quanto mais mover o pedal em qualquer das direções, mais rapidamente a máquina se desloca nessa direção.

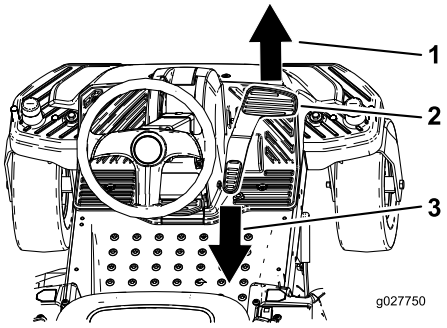

g027750

Figura 27

1. Para a frente
2. Pedal de controlo de tração
3. Para trás

4. Para diminuir a velocidade, liberte a pressão sobre o pedal de controlo de tração.

Cortar em marcha-atrás

A máquina possui um dispositivo de segurança que evita que a plataforma do cortador realize o corte quando a máquina se move em marcha-atrás. Se mudar para marcha-atrás com a PTO engatada, a PTO para. Se necessitar de cortar na mudança de marcha-atrás, pode desativar este dispositivo de segurança temporariamente.

Nota: Não corte durante a deslocação em marcha-atrás, exceto se absolutamente necessário.

⚠ PERIGO

Uma criança ou outra pessoa podem ser apanhadas por um cortador com lâminas engatadas e dar origem a ferimentos graves ou morte.

- **Não efetue a operação de corte na direção inversa, exceto quando absolutamente necessário.**
- **Olhe sempre para trás e para baixo antes de recuar.**
- **Utilize o interruptor Key Choice apenas se tiver a certeza de que não vão surgir crianças ou outras pessoas na área de corte.**
- **Quando deixar a unidade sem supervisão, retire sempre as chaves da ignição e Key Choice e coloque-as num local seguro fora do alcance das crianças ou de pessoas não autorizadas.**

Se tiver a certeza de que pode cortar ou operar um engate em marcha-atrás em segurança, realize o procedimento seguinte:

1. Insira a chave Key Choice no interruptor Key Choice (Figura 7).
2. Engate a tomada de força.
3. Rode a chave Key Choice no sentido dos ponteiros do relógio até que pare e liberte-a.

   Nota: Uma luz vermelha acende na consola para indicar que o dispositivo de segurança foi desativado.
4. Realize a operação de corte.
5. Quando terminar de cortar, retire a chave Key Choice (Figura 7).

   Nota: Assim que desativar o dispositivo de segurança, ele permanece neste modo (isto é, a lâmina do cortador ou o engate alimentado com a tomada de força funciona sempre que faz marcha-atrás) e a luz da consola permanece ligada até que desative a tomada de força ou desligue o motor.

Ajustar a altura de corte

Nota: A posição de transporte é a posição da altura de corte mais elevada ou a altura de corte de 115 mm, como se mostra na Figura 28.

A altura do corte é controlada pela alavanca que se encontra do lado direito da posição de funcionamento (Figura 28).

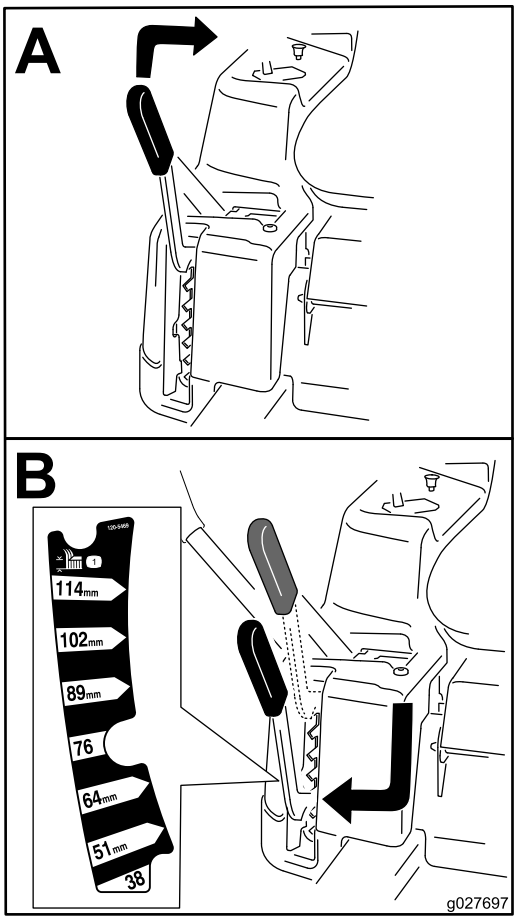

g027697

Figura 28

Ajuste dos rolos antidanos

Ajuste dos rolos antidanos

Máquinas com plataformas de 107 cm

Sempre que mudar a altura de corte, deve ajustar também a altura dos rolos antidanos.

Nota: Ajuste os rolos antidanos de forma a que os rolos não toquem no solo nas áreas de corte planas normais.

1. Pare a máquina numa superfície nivelada, desengate o interruptor de controlo das lâminas e engate o travão de estacionamento.
2. Desligue o motor, retire a chave e espere até todas as partes em movimento pararem antes de sair da posição de funcionamento.
3. Ajuste os rolos antidanos para uma das posições seguintes:
   - Furo superior – utilize esta posição com plataforma de corte nas posições de altura de corte de 63 mm e inferiores (Figura 29).
   - Furo inferior – utilize esta posição com plataforma de corte nas posições de altura de corte de 76 mm e superiores (Figura 29).

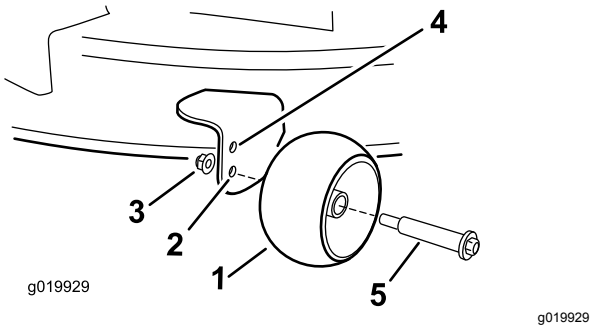

Figura 29

1. Rolo antidanos
2. Furo inferior – plataforma de corte nas posições de altura de corte de 76 mm e superiores.
3. Porca flangeada
4. Furo superior – plataforma de corte nas posições de altura de corte de 63 mm e inferiores.
5. Parafuso

Ajuste dos rolos antidanos

Máquinas com plataformas de 127 cm

Sempre que mudar a altura de corte, deve ajustar também a altura dos rolos antidanos.

Nota: Ajuste os rolos antidanos de forma a que os rolos não toquem no solo nas áreas de corte planas normais.

1. Pare a máquina numa superfície nivelada, desengate o interruptor de controlo das lâminas e engate o travão de estacionamento.
2. Desligue o motor, retire a chave e espere até todas as partes em movimento pararem antes de sair da posição de funcionamento.
3. Ajuste os rolos antidanos (Figura 30) para corresponder à posição da altura de corte mais próxima.

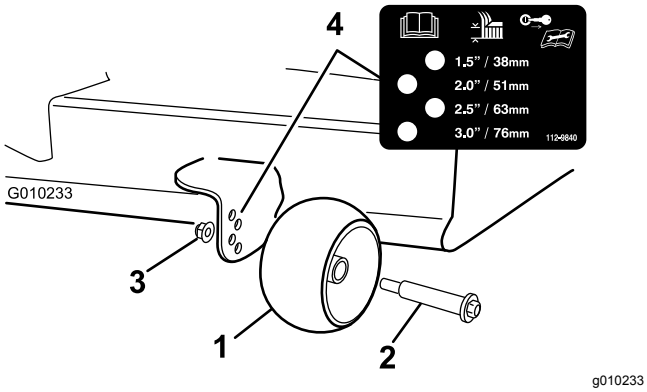

Figura 30

1. Rolo antidanos
2. Parafuso
3. Porca flangeada
4. Espaçamento entre furos

Sugestões de utilização

Utilização da definição de acelerador rápido

Para um melhor corte e máxima circulação de ar, trabalhe com o motor na posição RÁPIDO. É necessário ar para cortar cuidadosamente as aparas de relva, pelo que não deve ajustar a altura de corte demasiado baixa de forma a que a relva não cortada rodeie completamente a plataforma do cortador. Tente sempre ter 1 lado da plataforma do cortador livre de relva por cortar. Isto permite ao ar circular para a plataforma do cortador.

Corte de um relvado pela primeira vez

Corte a relva ligeiramente maior do que o normal para assegurar que a altura de corte da plataforma do cortador não danifica partes não niveladas do terreno. No entanto, a altura de corte usada no passado é, geralmente, a melhor a usar. Ao cortar a relva com uma altura superior a 15 cm, é aconselhado cortar a relva duas vezes para assegurar uma qualidade de corte aceitável.

Corte de um terço da lâmina de relva

Deve cortar com apenas cerca de um terço da lâmina de relva. Não se recomenda cortar mais que isso, exceto se a relva for dispersa ou for no final do outono quando a relva cresce mais lentamente.

Alternação da direção de corte

Alterne a direção de corte para manter a relva na vertical. Isto também ajuda a dispersar as aparas de relva o que melhora a decomposição e a fertilização.

Corte em intervalos adequados

O crescimento da relva varia conforme a estação. Para manter a mesma altura de corte, corte mais frequentemente no início da primavera. À medida que o crescimento da relva diminui a meio do Verão, corte menos frequentemente. Se não conseguir cortar durante um longo período, corte primeiro a uma altura de corte elevada e, em seguida, corte novamente 2 dias depois a uma regulação mais baixa.

Utilização de uma velocidade de corte mais lenta

Para melhorar a qualidade do corte, utilize uma velocidade mais lenta em determinadas condições.

Evitação de cortar demasiado baixo

Quando cortar relva irregular, levante a altura de corte para evitar danificar a relva.

Paragem da máquina

Se o movimento em frente da máquina tiver de ser parado durante o corte, pode cair um monte de aparas no relvado. Para o evitar, desloque-se para uma área cortada previamente com as lâminas engatadas ou pode desengatar a plataforma do cortador ao se mover para a frente.

Manutenção da parte de baixo da plataforma do cortador limpa

Limpe as aparas e a sujidade da parte de baixo da plataforma do cortador após cada utilização. Se se acumularem relva e sujidade dentro da plataforma do cortador a qualidade do corte fica insatisfatória.

Manutenção da(s) lâmina(s)

Mantenha as lâminas afiadas em toda a época de corte porque uma lâmina afiada corta direito sem rasgar nem estragar as folhas da relva. Quando se rasga ou danifica a relva, esta fica castanha nas extremidades, cresce mais devagar e torna-se mais susceptível a doenças. Verifique as lâminas do cortador diariamente após cada utilização para ver se estão afiadas, se estão gastas ou danificadas. Lime qualquer amolgadela e afie as lâminas conforme o necessário. Se uma lâmina estiver danificada ou

gasta, substitua-a imediatamente por uma lâmina sobressalente genuína da Toro.

Depois da operação

Segurança após a operação

Segurança geral

- Limpe todos os vestígios de relva e detritos das unidades de corte, silenciosos e compartimento do motor, de modo a evitar qualquer risco de incêndio. Limpe as zonas que tenham óleo ou combustível derramado.
- Desative o sistema de combustível antes do armazenamento ou transporte da máquina.
- Desengate a transmissão para o engate sempre que estiver a transportar ou não estiver a utilizar a máquina.
- Espere que o motor arrefeça antes de armazenar a máquina em ambiente fechado.
- Nunca guarde a máquina ou o recipiente de combustível onde uma fonte de fogo, faísca ou luz piloto, como junto de uma caldeira ou outros eletrodomésticos.

Empurrar a máquina à mão

Importante: **Empurre sempre a máquina à mão. Não reboque a máquina, pois rebocar pode danificá-la.**

Esta máquina tem um mecanismo de travão elétrico e, para empurrar a máquina, a chave da ignição tem de estar na posição FUNCIONAMENTO. A bateria precisa de ser carregada e funcionar para o travão elétrico ser desengatado.

Empurrar a máquina

1. Pare a máquina numa superfície nivelada, desengate o interruptor de controlo das lâminas e engate o travão de estacionamento.
2. Desligue o motor, retire a chave, espere até todas as peça móveis pararem e só depois saia da posição de operação.
3. Localize as alavancas de derivação na estrutura de ambos os lados do motor.
4. Mova as alavancas de derivação para frente através do orifício da chave e para baixo para as bloquear no lugar (Figura 31).

   Nota: Repita o procedimento para todas as alavancas.

5. Rode a chave de ignição para ligar e desengate o travão de estacionamento.

   Nota: Não ligue a máquina.

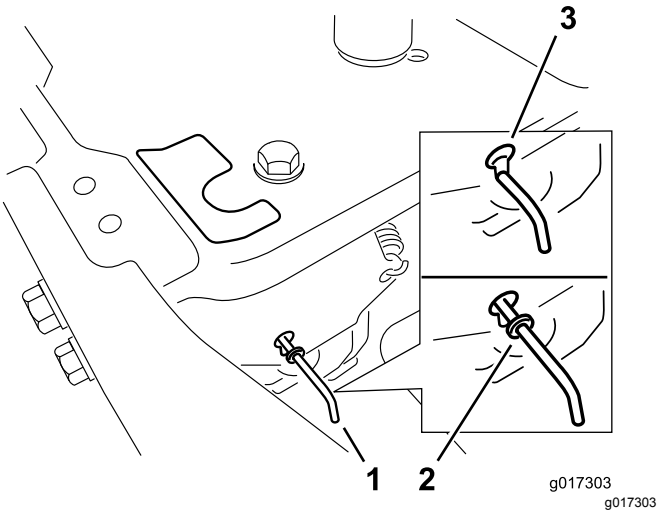

Figura 31

1. Localizações da alavanca de derivação
2. Posicione a alavanca para operar a máquina
3. Posicione a alavanca para empurrar a máquina

6. Quando terminar, certifique-se de que a chave voltou à posição PARAR para evitar gastar a carga da bateria.

Nota: Se a máquina não se mover, o travão elétrico pode ainda estar engatado. Pode soltar o travão elétrico manualmente se necessário; consulte Desengatar o travão elétrico (página 44).

Operar a máquina

Mova as alavancas de derivação para trás através do orifício da chave e para baixo para as bloquear no lugar, como se mostra na Figura 31.

Nota: Repita o procedimento para todas as alavancas.

Transporte da máquina

Utilize um atrelado para trabalhos pesados ou um camião para transportar a máquina. Utilize uma rampa com a largura total. Verifique se o atrelado ou camião tem todos os travões, iluminação e sinalização exigidos por lei. Leia atentamente todas as instruções de segurança. O conhecimento destas informações contribui para evitar que o utilizador e outras pessoas sofram acidentes. Consulte as diretrizes locais relativas a requisitos de atrelados e dispositivos de fixação.

⚠ AVISO

Conduzir na via pública sem luzes indicadoras de mudança de direção, luzes, sinais refletores ou um símbolo a indicar perigo de veículo lento pode provocar acidentes, causando lesões.

Não conduza a máquina na via pública.

Seleção de um atrelado

⚠ AVISO

Colocar uma máquina num atrelado ou camião aumenta a possibilidade de capotamento e pode provocar graves ferimentos ou morte (Figura 32).

- **Utilize uma única rampa com a largura total; não utilize rampas individuais para cada lado da máquina.**
- **Não ultrapasse um ângulo de 15 graus entre a rampa e o solo ou entre a rampa e o atrelado ou camião.**
- **Certifique-se de que o comprimento da rampa tenha, pelo menos, quatro vezes a altura do atrelado ou camião para o solo. Isto assegura que o ângulo da rampa não excede 15 graus em solo plano.**

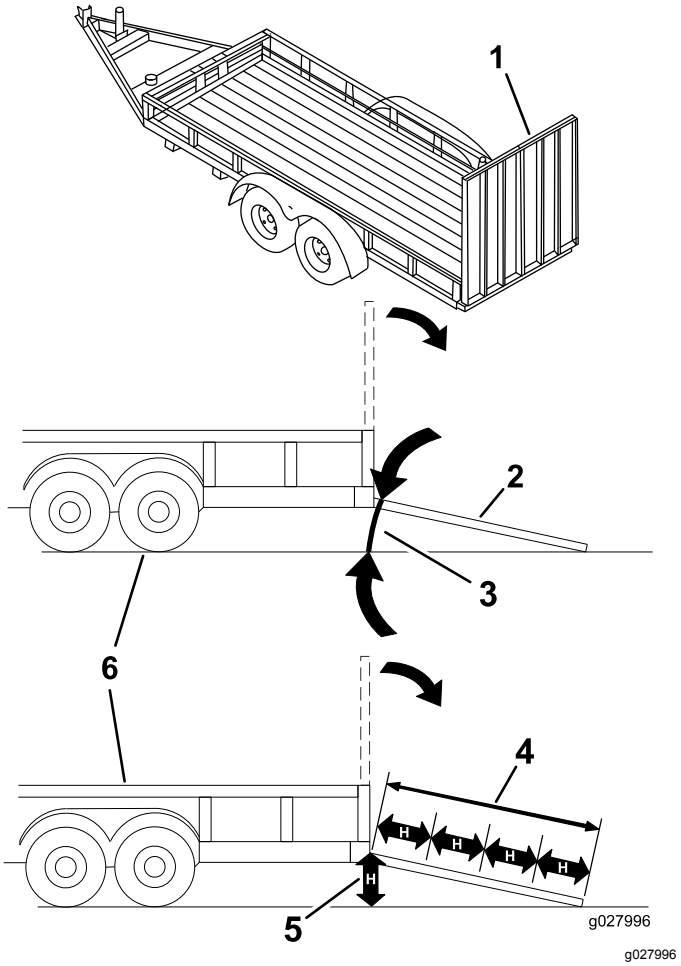

Figura 32

1.	Rampa de largura total na posição dobrada	4.	O comprimento da rampa deve ter, pelo menos, 4 vezes a altura da plataforma do atrelado ou do camião ao solo
2.	Vista lateral da rampa de largura total na posição de carga	5.	H= altura da plataforma do atrelado ou do camião ao solo
3.	Não superior a 15 graus	6.	Atrelado

Carregamento da máquina

⚠ AVISO

A colocação de uma máquina num atrelado ou camião aumenta a possibilidade de capotamento e pode provocar graves ferimentos ou morte.

- **Tome todas as precauções necessárias quando operar a máquina numa rampa.**
- **Recue a máquina ao subir rampas e conduza para a frente quando descer rampas.**
- **Evite aceleração ou desaceleração súbita ao conduzir a máquina numa rampa, uma vez que isto pode causar perda de controlo ou capotamento.**

1. Se utilizar um atrelado, ligue-o ao veículo de reboque e prenda as correntes de segurança.
2. Se aplicável, ligue os travões e as luzes do atrelado.
3. Baixe a rampa, certificando-se de que o ângulo entre a rampa e o solo não é superior a 15 graus (Figura 32).
4. Suba a rampa em marcha atrás (Figura 33).

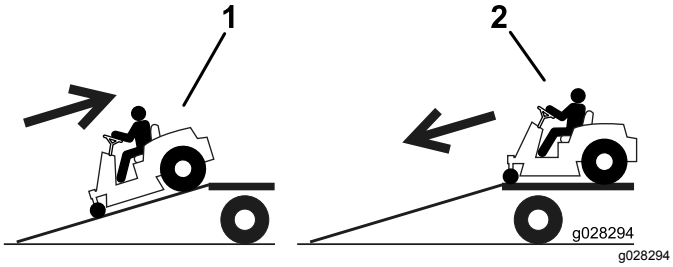

Figura 33

1. Suba a rampa em marcha atrás.
2. Desça a rampa em marcha para a frente.

5. Desligue o motor, retire a chave e engate o travão de estacionamento.
6. Prenda a máquina perto das rodas giratórias frontais e pára-choques traseiro com correias, correntes, cabos ou cordas (Figura 34). Consulte as diretrizes locais relativas a requisitos de dispositivos de fixação.

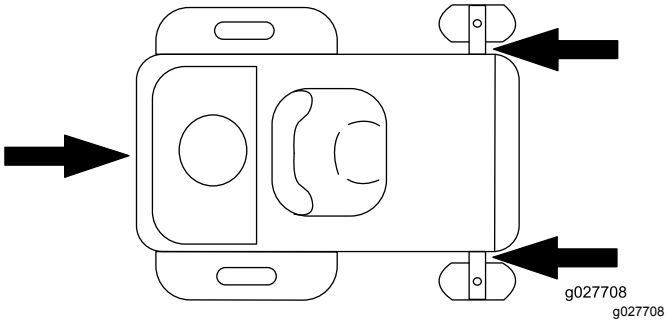

Figura 34

1. Aros de fixação

Descarregar a máquina

1. Baixe a rampa, certificando-se de que o ângulo entre a rampa e o solo não é superior a 15 graus (Figura 32).
2. Desça a rampa em marcha para a frente (Figura 33).

Manutenção

Nota: Determine os lados direito e esquerdo da máquina a partir da posição normal de utilização.

Plano de manutenção recomendado

Intervalo de assistência	Procedimento de manutenção
Após as pimeiras 5 horas	• Substituição do óleo e filtro do motor.
Em todas as utilizações ou diariamente	• Verifique o filtro de ar para ver se há peças sujas, soltas ou danificadas. • Verifique o nível de óleo do motor. • Limpe o painel de admissão de ar. • Inspecione as lâminas. • Verifique se há danos no defletor de relva.
Após cada utilização	• Verifique e limpe a frente da máquina. • Limpe a caixa da plataforma do cortador.
A cada 25 horas	• Lubrifique todos os pontos de lubrificação. • Limpeza do elemento de esponja do filtro de ar (com maior frequência se houver muita poeira e sujidade). • Verifique a pressão dos pneus.
A cada 100 horas	• Substituição do elemento de esponja do filtro de ar (com maior frequência se houver muita poeira e sujidade). • Limpe o elemento de papel do filtro de ar (com mais frequência em condições de sujidade ou pó). • Substitua o filtro e o óleo do motor (com maior frequência em condições de sujidade ou pó). • Verifique a(s) vela(s). • Verifique o filtro do interior da tubagem.
A cada 200 horas	• Limpe o elemento de papel do filtro de ar (com mais frequência em condições de sujidade ou pó). • Substitua a(s) vela(s) de ignição. • Substituição do filtro do interior da tubagem.
Antes do armazenamento	• Carregue a bateria e desligue os respetivos cabos. • Efetue todos os procedimentos de manutenção acima referidos antes do armazenamento. • Pinte as superfícies lascadas.

⚠ CUIDADO

Se deixar a chave na ignição, alguém pode ligar acidentalmente o motor e feri-lo a si ou às pessoas que se encontrarem próximo da máquina.

Retire a chave antes de fazer qualquer revisão.

Procedimentos a efectuar antes da manutenção

Segurança da manutenção

- Antes de reparar a máquina, faça o seguinte:
  - Desengate as transmissões.
  - Engate o travão de estacionamento.
  - Desligue o motor e retire a chave.
  - Desligue o fio da vela.
- Estacione a máquina numa superfície plana.
- Limpe todos os vestígios de relva e detritos da unidade de corte, transmissões, silenciosos e motor, de modo a evitar qualquer risco de incêndio.
- Limpe as zonas que tenham óleo ou combustível derramado.
- Não permita que funcionários não qualificados efetuem a manutenção da máquina.
- Utilize macacos para suportar a máquina e/ou os seus componentes sempre que necessário.
- Cuidadosamente, liberte a pressão dos componentes com energia acumulada.
- Desligue a bateria ou retire o cabo da vela de ignição antes de efetuar qualquer reparação. Desligue o terminal negativo em primeiro lugar e o terminal positivo no final. Ligue o terminal positivo em primeiro lugar e o terminal negativo no final.
- Tome todas as precauções necessárias quando efetuar a verificação das lâminas. Envolva as lâminas ou use luvas almofadadas resistentes e tome todas as precauções necessárias quando efetuar a sua manutenção. Substitua sempre as lâminas, não as endireite ou solde.
- Mantenha as mãos e os pés longe de peças em movimento. Se possível, não efetue qualquer ajuste quando o motor se encontrar em funcionamento.
- Mantenha todas as peças em boas condições de funcionamento e todas as ferragens apertadas, especialmente os parafusos do engate da lâmina. Substitua todos os autocolantes gastos ou danificados.
- Nunca interfira com a função pretendida de um dispositivo de segurança nem reduza a proteção proporcionada por um dispositivo de segurança. Verifique regularmente se o funcionamento é o adequado.
- Para se certificar do máximo desempenho e da continuação da certificação de segurança da máquina, utilize apenas acessórios e peças sobressalentes genuínos da Toro. Os acessórios e peças sobressalentes produzidos por outros fabricantes poderão tornar-se perigosos e a sua utilização pode anular a garantia do produto.
- Verifique frequentemente o funcionamento do travão de estacionamento. Efetue os ajustes e manutenções adequados sempre que necessário.

Levantar o banco

Certifique-se de que o travão de estacionamento está engatado. Eleve o banco para a frente.

Os seguintes componentes podem ser acedidos ao levantar o banco:

- Placa de série
- Autocolante de serviço
- Parafusos de ajuste do banco (caso aplicável)
- Filtro de combustível
- Bateria e cabos da bateria

Libertar a cortina da plataforma do cortador

Desaperte os dois parafusos inferiores da cortina para aceder à parte superior da plataforma do cortador (Figura 35).

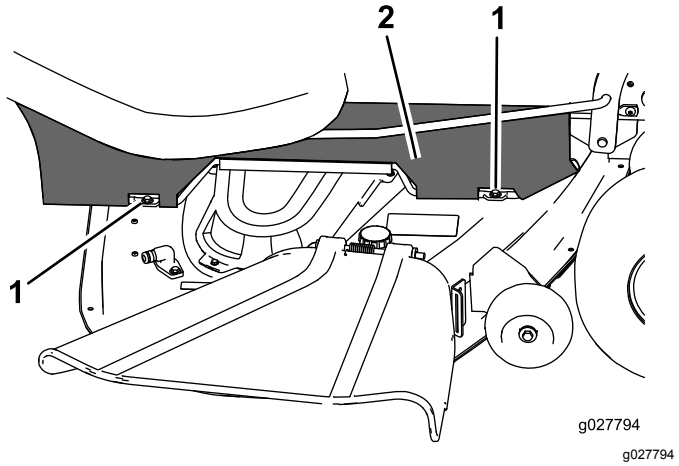

Figura 35

1. Parafuso inferior
2. Cortina

Nota: Aperte sempre os parafusos para colocar a cortina depois da manutenção.

Elevar a frente da máquina

Se a frente da máquina tiver de ser elevada, utilize o limite dianteiro como se mostra na Figura 36.

Importante: **Para evitar danos no mecanismo da direção, utilize o limite dianteiro da máquina para ponto de suspensão.**

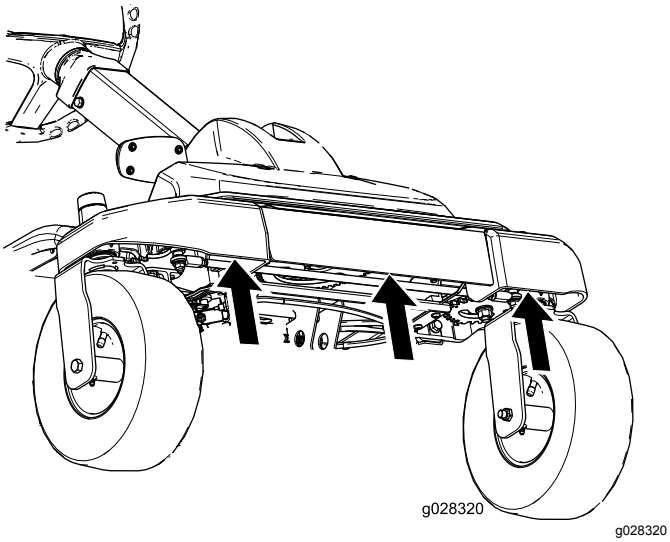

Figura 36

Lubrificação

Lubrificação dos rolamentos

Intervalo de assistência: A cada 25 horas—Lubrifique todos os pontos de lubrificação.

Tipo de lubrificante: Massa n.º 2 à base de lítio

1. Pare a máquina numa superfície nivelada, desengate o interruptor de controlo das lâminas e engate o travão de estacionamento; consulte Desligar o motor (página 25).
2. Desligue o motor, retire a chave, espere até todas as peça móveis pararem e só depois saia da posição de operação.
3. Limpe os encaixes de lubrificação (Figura 37 e Figura 38) com um trapo.

   Nota: Raspe qualquer tinta da parte da frente do(s) encaixe(s).

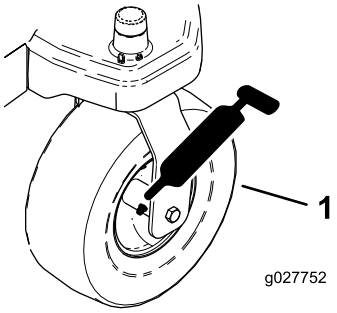

g027752

Figura 37

1. Pneu da roda dianteira

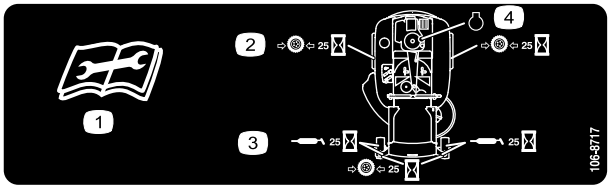

decal106-8717

Figura 38

Localizado no inferior do painel do banco

1. Leia as instruções antes de proceder à assistência ou efetuar as operações de manutenção.
2. Verifique a pressão dos pneus a cada 25 horas de funcionamento
3. Lubrifique a cada 25 horas de funcionamento
4. Motor

4. Ligue uma pistola de lubrificação ao encaixe (Figura 37 e Figura 38).
5. Coloque lubrificante nos encaixes até que comece a escorrer massa lubrificante dos rolamentos.
6. Limpe a massa lubrificante em excesso.

Manutenção do motor

Segurança do motor

- Desligue o motor antes de verificar ou adicionar óleo no cárter.
- Mantenha as mãos, pés, cara, roupa e outras partes do corpo afastadas da panela de escape e de outras superfícies quentes.

Manutenção do filtro de ar

Intervalo de assistência: Em todas as utilizações ou diariamente

Nota: A manutenção do filtro de ar deverá ser mais frequente (após algumas horas) quando a máquina for utilizada em condições de grande poeira ou muita areia.

Desmontagem dos filtros de esponja e papel

1. Pare a máquina numa superfície nivelada, desengate o interruptor de controlo das lâminas (PTO) e engate o travão de estacionamento.
2. Desligue o motor, retire a chave, espere até todas as peça móveis pararem e só depois saia da posição de operação.
3. Para evitar qualquer dano, limpe à volta da cobertura do filtro de ar para impedir a entrada de impurezas para o interior do motor.
4. Eleve a cobertura e rode o conjunto do filtro de ar para fora do motor (Figura 39).

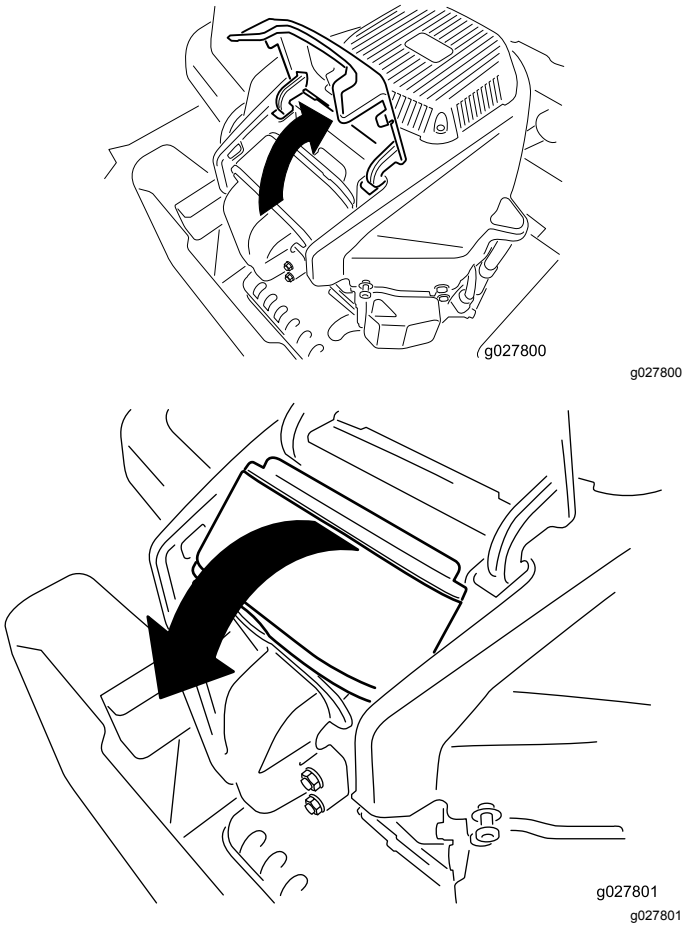

Figura 39

5. Separe os filtros de esponja e papel (Figura 40).

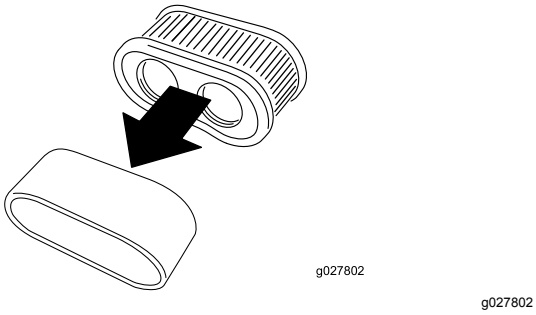

Figura 40

Manutenção do elemento de esponja do filtro de ar

Intervalo de assistência: A cada 25 horas/Mensalmente (O que ocorrer primeiro)—Limpeza do elemento de esponja do filtro de ar (com maior frequência se houver muita poeira e sujidade).

A cada 100 horas/Anualmente (O que ocorrer primeiro)—Substituição do elemento de esponja do filtro de ar (com maior frequência se houver muita poeira e sujidade).

1. Lave o filtro de esponja com sabão líquido e água morna. Depois do filtro estar limpo, passe bem por água.
2. Seque o filtro apertando-o dentro de um pano limpo.

   Importante: **Substitua o filtro de esponja se estiver rasgado ou usado.**

Manutenção do filtro de ar de papel

Intervalo de assistência: A cada 100 horas—Limpe o elemento de papel do filtro de ar (com mais frequência em condições de sujidade ou pó).

A cada 200 horas—Limpe o elemento de papel do filtro de ar (com mais frequência em condições de sujidade ou pó).

1. Limpe o elemento de papel batendo suavemente para remover a sujidade.

   Nota: Se estiver muito sujo, substitua o elemento de papel por um novo.
2. Verifique se o filtro tem rasgões, película de óleo ou o vedante de borracha danificado.
3. Substitua o filtro de papel se estiver danificado.

   Importante: **Não limpe o filtro de papel.**

Instalação do filtro de ar

1. Instale o elemento de esponja sobre o elemento de papel.

   Nota: Certifique-se de que não danifica os elementos.

2. Alinhe os furos do filtro nas portas do coletor.
3. Rode o filtro para baixo para a câmara e encaixe completamente contra o coletor (Figura 41).

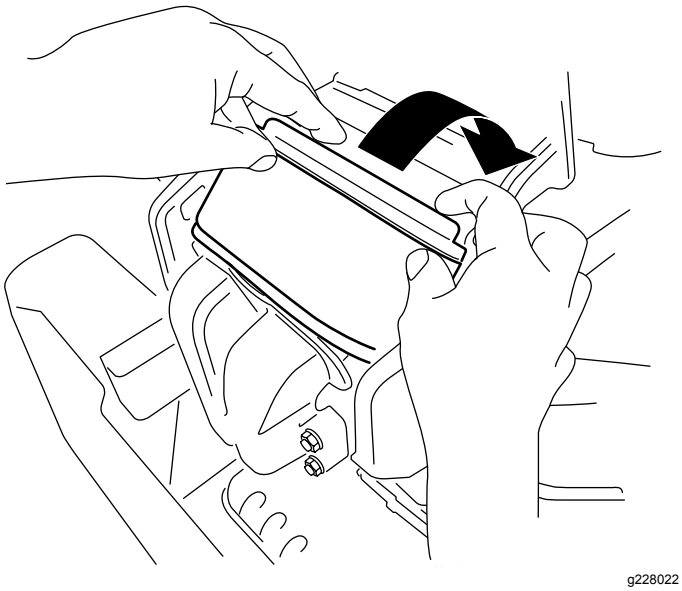

Figura 41

4. Feche a cobertura.

Manutenção do óleo do motor

Especificações do óleo do motor

Tipo de óleo: Óleo detergente (API, classificação SF, SG, SH, SJ ou SL)

Capacidade do cárter: 2,4 litros com o filtro de óleo

Viscosidade: Consultar o gráfico seguinte.

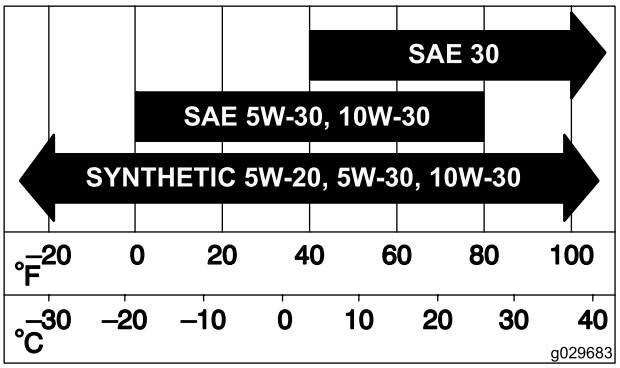

Figura 42

Verificação do nível de óleo do motor

Intervalo de assistência: Em todas as utilizações ou diariamente

Nota: Verifique o óleo quando o motor está frio.

Importante: **Não encha demasiado o cárter com óleo e ligue o motor; pode causar danos no motor.**

1. Pare a máquina numa superfície nivelada, desengate o interruptor de controlo das lâminas (PTO) e engate o travão de estacionamento.
2. Desligue o motor, retire a chave, espere até todas as peça móveis pararem e só depois saia da posição de operação.

   Nota: Certifique-se de que o motor frio para que o óleo tenha tempo para drenar para o reservatório.

3. Para manter a sujidade, as aparas de relva, etc., fora do motor, limpe a área em torno da tampa de enchimento e vareta antes de a remover (Figura 43).

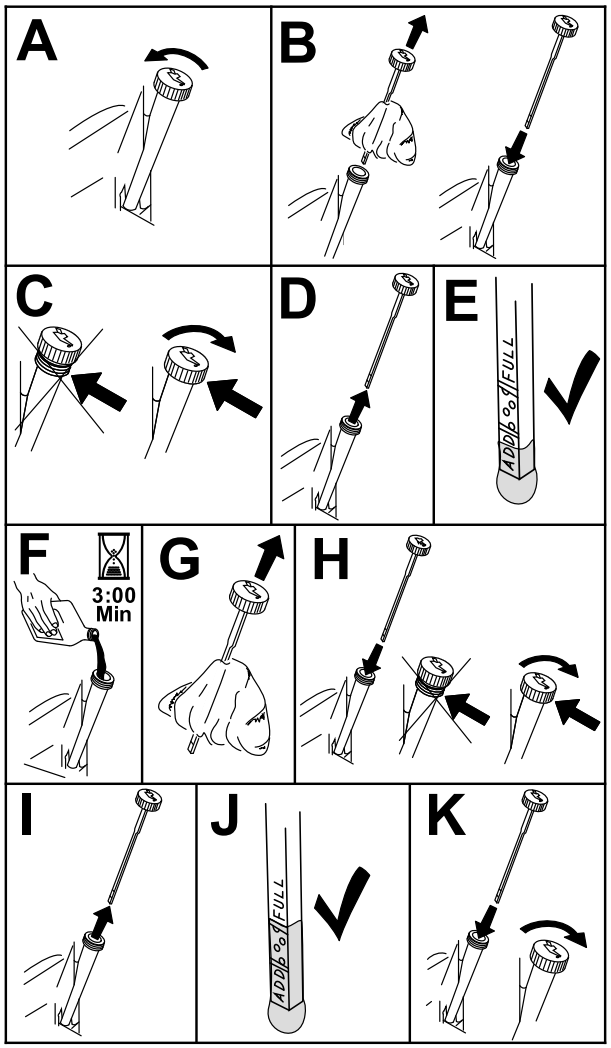

g193541

Figura 43

Substituir o filtro e o óleo do motor

Intervalo de assistência: Após as pimeiras 5 horas/Após o primeiro mês (O que ocorrer primeiro)—Substituição do óleo e filtro do motor.

A cada 100 horas/Anualmente (O que ocorrer primeiro)—Substitua o filtro e o óleo do motor (com maior frequência em condições de sujidade ou pó).

1. Coloque a máquina numa superfície nivelada para assegurar que o óleo é completamente drenado.
2. Desengate o interruptor de controlo das lâminas (PTO) e engate o travão de estacionamento.
3. Desligue o motor, retire a chave e espere até todas as partes em movimento pararem antes de sair da posição de funcionamento.
4. Purgue o óleo do motor.

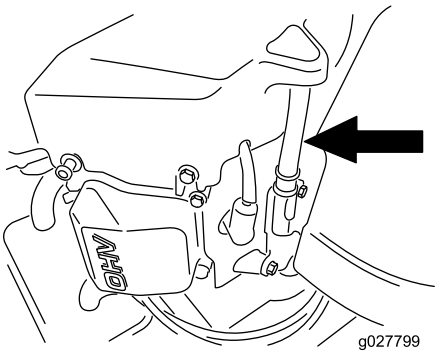

g027799

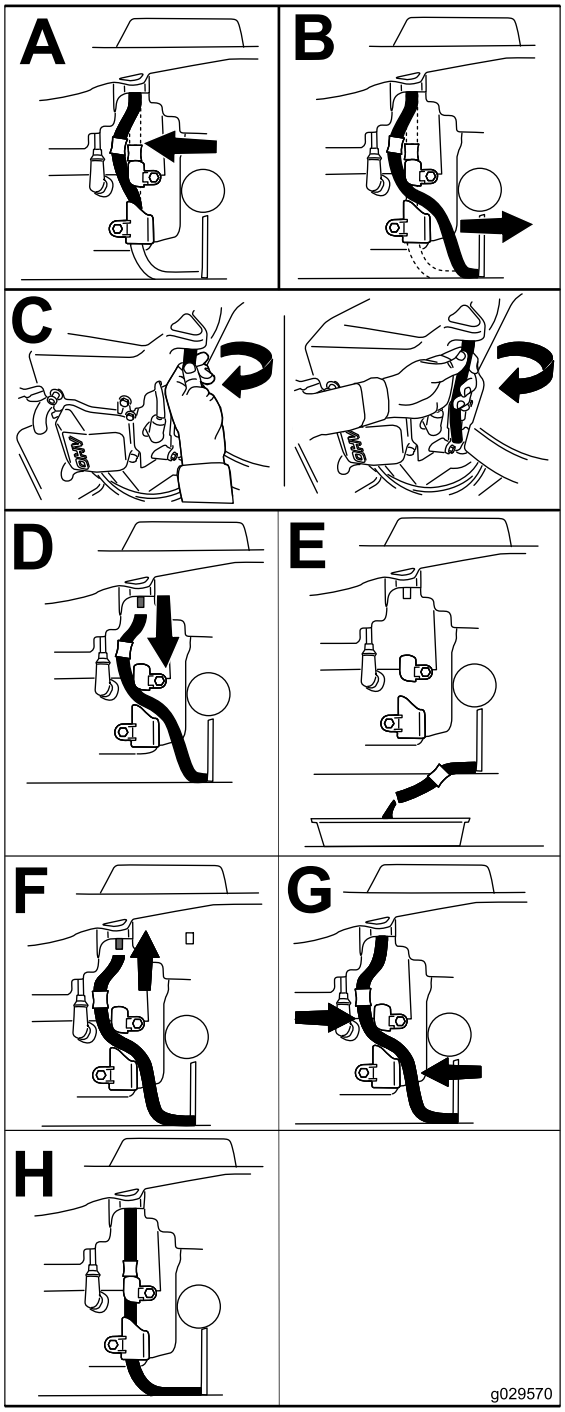

g029570

Figura 44

5. Substitua o filtro do óleo do motor (Figura 45).

   Nota: Certifique-se de que a junta do filtro de óleo está em contacto com o motor e, em seguida, rode o filtro uma volta adicional de ¾.

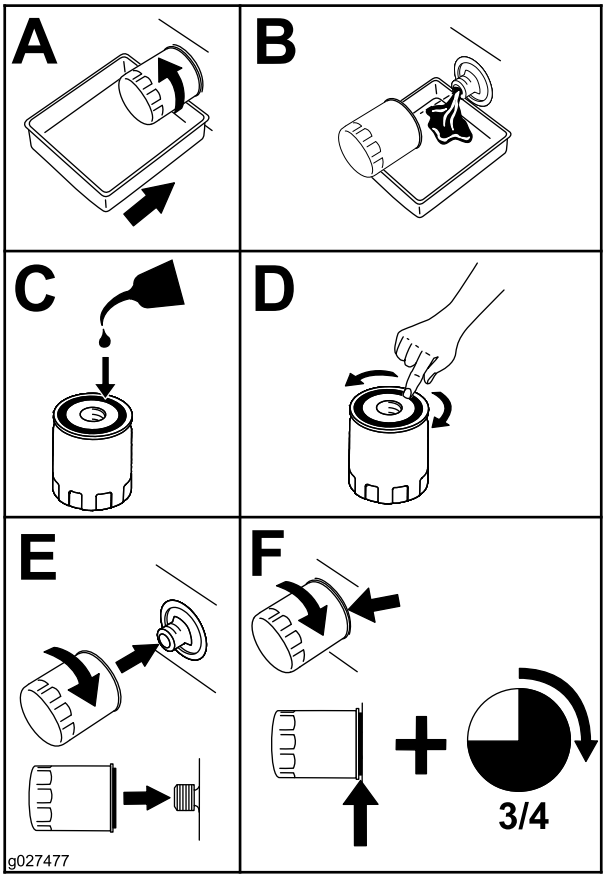

g027477

Figura 45

6. Deite cerca de 80% do óleo especificado no tubo de enchimento e adicione lentamente o óleo adicional até chegar à marca Cheio (Figura 46).

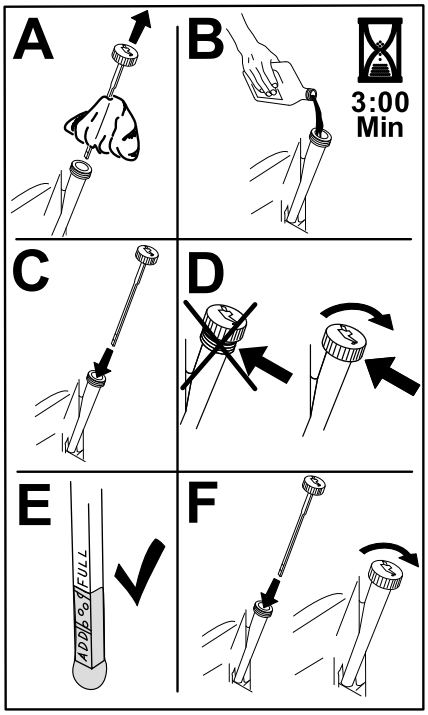

g193530

Figura 46

7. O óleo usado deve ser tratado num centro de reciclagem.

Manutenção da vela de ignição

Intervalo de assistência: A cada 100 horas/Anualmente (O que ocorrer primeiro)—Verifique a(s) vela(s).

A cada 200 horas/Cada 2 anos (O que ocorrer primeiro)—Substitua a(s) vela(s) de ignição.

Antes de montar as velas de ignição, certifique-se de que foi aplicada a folga correta entre os elétrodos central e lateral. Utilize uma chave de velas para retirar e montar a vela de ignição e um calibre de lâminas ou apalpa-folgas para verificar e ajustar as folgas. Instale vela de ignição nova se necessário.

Tipo: Champion® RN9YC ou NGK® BPR6ES

Folga de ar: 0,76 mm

Desmontagem das velas de ignição

1. Pare a máquina numa superfície nivelada, desengate o interruptor de controlo das lâminas (PTO) e engate o travão de estacionamento.
2. Desligue o motor, retire a chave, espere até todas as peça móveis pararem e só depois saia da posição de operação.

3. Limpe a área em redor da base da vela para que não entre sujidade e detritos no motor.
4. Retire a vela de ignição (Figura 47).

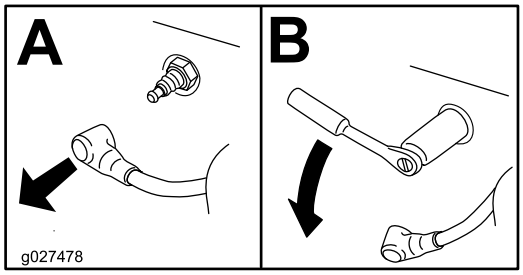

g027478

Figura 47

Verificar a vela de ignição

Importante: **Não limpe a(s) vela(s) de ignição. Substitua sempre as velas que tiverem uma cobertura preta, os elétrodos gastos, uma película de óleo ou apresentarem fissuras.**

Se verificar uma cobertura castanha ou cinzenta no isolante, o motor está a funcionar corretamente. Uma cobertura preta no isolante indica que o filtro de ar está sujo.

Ajuste a folga para 0,76 mm.

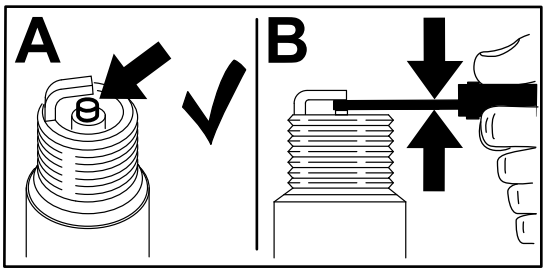

g206628

Figura 48

Colocação da vela

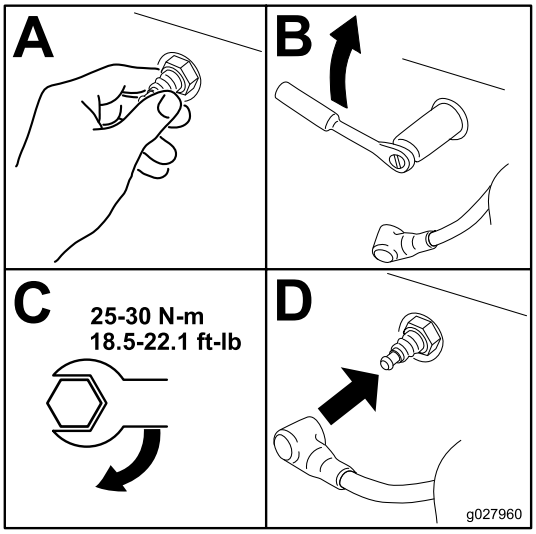

g027960

Figura 49

Limpeza do sistema de arrefecimento

1. Pare a máquina numa superfície nivelada, desengate o interruptor de controlo das lâminas (PTO) e engate o travão de estacionamento.
2. Desligue o motor, retire a chave, espere até todas as peça móveis pararem e só depois saia da posição de operação.
3. Retire o filtro de ar do motor.
4. Retire o resguardo do motor.
5. Para evitar a entrada de detritos na admissão de ar, instale o filtro de ar na base do filtro.
6. Limpe os detritos e relva das peças.
7. Retire o filtro de ar e instale o resguardo do motor.
8. Instale o filtro do ar.

Manutenção do sistema de combustível

⚠ PERIGO

Em determinadas circunstâncias, o combustível é extremamente inflamável e explosivo. Um incêndio ou explosão provocado(a) por combustível pode resultar em queimaduras e danos materiais.

- **Efetue qualquer manutenção relacionada com combustível quando o motor estiver frio. Faça-o ao ar livre e num espaço aberto. Limpe todo o combustível derramado.**
- **Nunca fume quando estiver a drenar combustível e mantenha-se afastado do fogo ou faíscas que possam inflamar os vapores de combustível.**

Substituição do filtro do interior da tubagem

Intervalo de assistência: A cada 100 horas/Anualmente (O que ocorrer primeiro)—Verifique o filtro do interior da tubagem.

A cada 200 horas/Cada 2 anos (O que ocorrer primeiro)—Substituição do filtro do interior da tubagem.

Nunca instale um filtro sujo depois de o retirar da tubagem de combustível.

1. Pare a máquina numa superfície nivelada, desengate o interruptor de controlo das lâminas (PTO) e engate o travão de estacionamento.
2. Desligue o motor, retire a chave, espere até todas as peça móveis pararem e só depois saia da posição de operação.

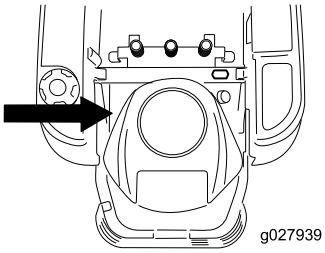

g027939

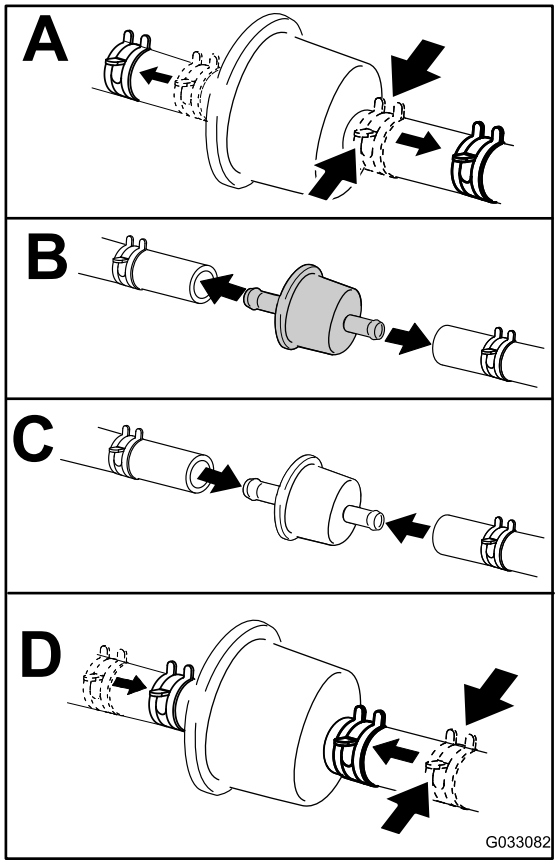

g033082

Figura 50

Manutenção do sistema eléctrico

Segurança do sistema elétrico

- Desligue a bateria antes de reparar a máquina. Desligue o terminal negativo em primeiro lugar e o terminal positivo no final. Ligue o terminal positivo em primeiro lugar e o terminal negativo no final.
- Carregue a bateria num espaço aberto e bem ventilado, longe de faíscas e chamas. Retire a ficha do carregador da tomada antes de o ligar ou desligar da bateria. Utilize roupas adequadas e ferramentas com isolamento.

Manutenção da bateria

Retirar a bateria

⚠ AVISO

Os terminais da bateria e as ferramentas de metal podem provocar curtos-circuitos noutros componentes da máquina, produzindo faíscas. As faíscas podem provocar uma explosão dos gases da bateria, resultando em ferimentos pessoais.

- **Quando retirar ou montar a bateria, não toque com os terminais da bateria noutras peças metálicas da máquina.**
- **Não deixe as ferramentas de metal entrar em curto-circuito com os terminais da bateria e peças metálicas da máquina.**

1. Pare a máquina numa superfície nivelada, desengate o interruptor de controlo das lâminas (PTO) e engate o travão de estacionamento.
2. Desligue o motor, retire a chave, espere até todas as peça móveis pararem e só depois saia da posição de operação.
3. Eleve o banco para aceder à bateria.
4. Desligue o cabo negativo (preto) do pólo da bateria (Figura 51).

   Nota: Guarde todos os parafusos e porcas.

⚠ AVISO

Retirar incorretamente os cabos da bateria pode danificar a máquina e os cabos, produzindo faíscas. As faíscas podem provocar uma explosão dos gases da bateria, resultando em ferimentos pessoais.

- **Desligue sempre o cabo negativo (preto) da bateria antes de desligar o cabo positivo (vermelho).**
- **Ligue sempre o cabo positivo (vermelho) da bateria antes de ligar o cabo negativo (preto).**

5. Deslize a cobertura de borracha do cabo positivo (vermelho).
6. Desligue o cabo positivo (vermelho) do pólo da bateria (Figura 51).

   Nota: Guarde todos os parafusos e porcas.
7. Retire o suporte da bateria (Figura 51) e levante a bateria para a retirar da respetiva plataforma.

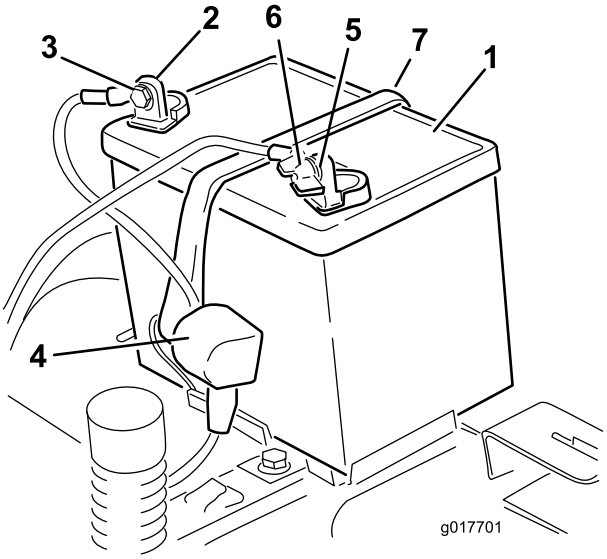

g017701

Figura 51

1.	Bateria	5.	Pólo negativo (-) da bateria
2.	Pólo positivo (+) da bateria	6.	Porca de orelhas, anilha e parafuso
3.	Parafuso, anilha e porca	7.	Suporte da bateria
4.	Proteção do terminal		

Carregamento da bateria

Intervalo de assistência: Antes do armazenamento—Carregue a bateria e desligue os respetivos cabos.

1. Retire a bateria do chassis; consulte Retirar a bateria (página 42).

2. Carregue a bateria no mínimo 1 hora a 6 a 10 amperes.

   Nota: Não carregue demasiado a bateria.

3. Quando a bateria estiver totalmente carregada, desligue o carregador da tomada elétrica e em seguida desligue os cabos do carregador dos bornes da bateria (Figura 52).

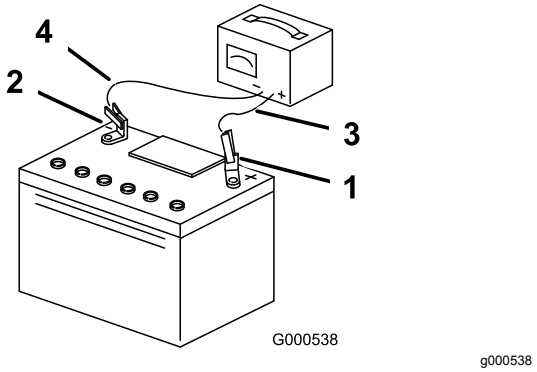

Figura 52

1. Polo positivo (+) da bateria
2. Polo negativo (-) da bateria
3. Cabo vermelho do carregador (+)
4. Cabo preto do carregador (-)

Montagem da bateria

1. Posicione da bateria no tabuleiro (Figura 51).
2. Ligue o cabo positivo (vermelho) ao terminal positivo (+) da bateria utilizando os dispositivos de fixação previamente removidos.
3. Ligue o cabo negativo ao terminal negativo (-) da bateria utilizando os dispositivos de fixação previamente removidos.
4. Deslize a proteção do terminal vermelho para o terminal positivo (vermelho) da bateria.
5. Prenda a bateria ao suporte (Figura 51).
6. Baixe o banco.

Manutenção dos fusíveis

O sistema elétrico está protegido por fusíveis. Não é necessária qualquer manutenção; no entanto, se um fusível queimar, verifique se há alguma avaria ou curto-circuito no componente/circuito.

Tipo de fusível:

- Principal – F1 (30 A, tipo lâmina)
- Circuito de carga – F2 (25 A, tipo lâmina)

1. Retire os parafusos que fixam o painel de controlo à máquina.

   Nota: Guarde todos os parafusos e porcas.

2. Eleve o painel de controlo para aceder à extensão principal e à caixa dos fusíveis (Figura 53).
3. Para substituir fusíveis, puxe o fusível para o retirar (Figura 53).

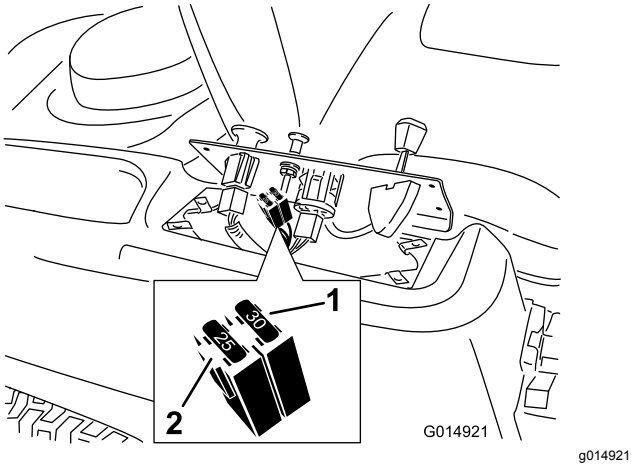

Figura 53

1. Principal (30 A)
2. Circuito de carga (25 A)

4. Volte a colocar o painel de controlo na sua posição original.

   Nota: Utilize os parafusos previamente removidos para fixar o painel à máquina.

Manutenção do sistema de transmissão

Verificar a pressão dos pneus

Intervalo de assistência: A cada 25 horas—Verifique a pressão dos pneus.

Mantenha a pressão do ar dos pneus dianteiro e traseiros como especificado. Se a pressão não for igual em todos os pneus o corte pode ficar irregular. Verifique a pressão na haste da válvula (Figura 54). Verifique os pneus quando estiverem frios, para obter uma leitura exata da pressão.

Consulte a pressão máxima sugerida pelo fabricante dos pneus na parte lateral dos pneus.

Encha os pneus traseiros com 0,90 bar.

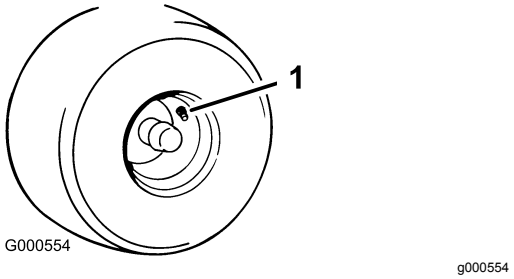

Figura 54

1. Haste da válvula

Desengatar o travão elétrico

O travão elétrico pode ser libertado manualmente rodando os braços de articulação para a frente. Assim que o travão elétrico for acionado, o travão reinicia.

1. Rode a chave para a posição DESLIGAR ou desligue a bateria.
2. Localize o veio no travão elétrico onde os braços de articulação do travão estão ligados (Figura 55).
3. Rode o veio para a frente para desengatar o travão.

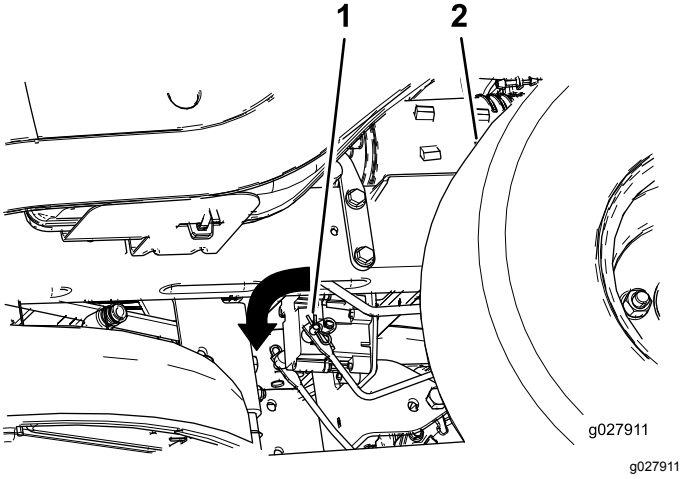

Figura 55

1. Braço de articulação do travão no módulo de controlo do travão elétrico
2. Pneu traseiro esquerdo

Manutenção das correias

Substituição da correia da plataforma do cortador

Os sinais apresentados por uma correia desgastada são os seguintes: chiado durante a rotação da correia, deslocamento das lâminas durante o corte, extremidades puídas, marcas de queimadura e fissuras na correia. Substitua a correia do cortador assim que notar algum destes sinais.

1. Pare a máquina numa superfície nivelada, desengate o interruptor de controlo das lâminas (PTO) e engate o travão de estacionamento.
2. Desligue o motor, retire a chave, espere até todas as peça móveis pararem e só depois saia da posição de operação.
3. Regule a altura de corte na posição de corte mais baixa de 38 mm.
4. Retire as coberturas da polia (Figura 56).

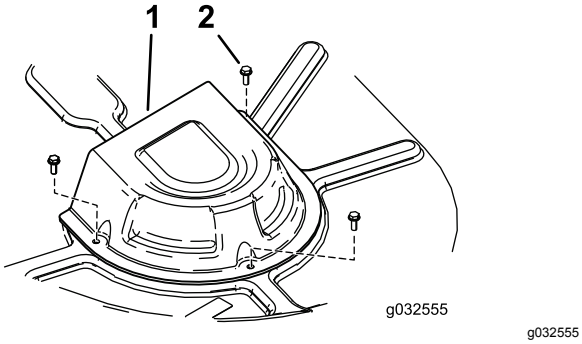

Figura 56

1. Cobertura
2. Parafuso

5. Desaperte os dois parafusos inferiores que prendem a cortina da plataforma do cortador à plataforma. Consulte Libertar a cortina da plataforma do cortador (página 33).
6. Utilizando um removedor de molas (peça Toro n.º 92-5771), remova a mola intermédia do gancho da plataforma para retirar tensão da polia intermédia e role a correia para fora das polias (Figura 57 e Figura 58).

⚠ AVISO

A mola está sob tensão quando está instalada e pode causar ferimentos pessoais.

Cuidado quando remover a correia.

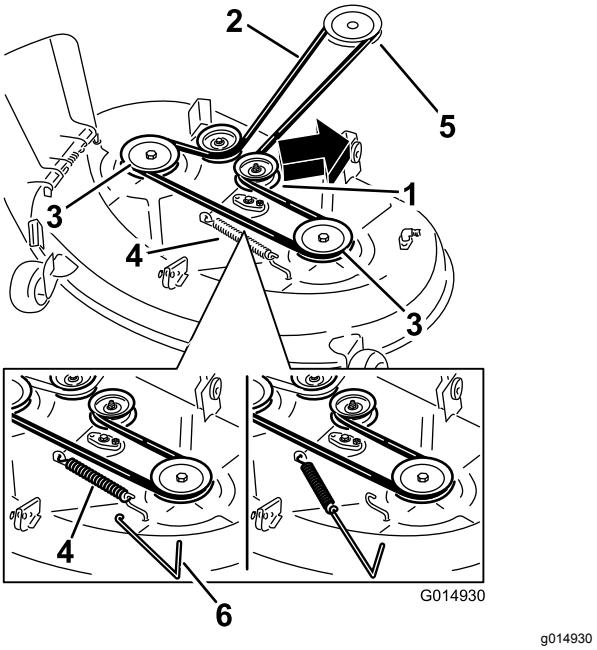

Figura 57

Plataformas de corte com 2 lâminas

1. Polia intermédia
2. Correia do cortador
3. Polia exterior
4. Anilha da mola
5. Polia do motor
6. Removedor de molas

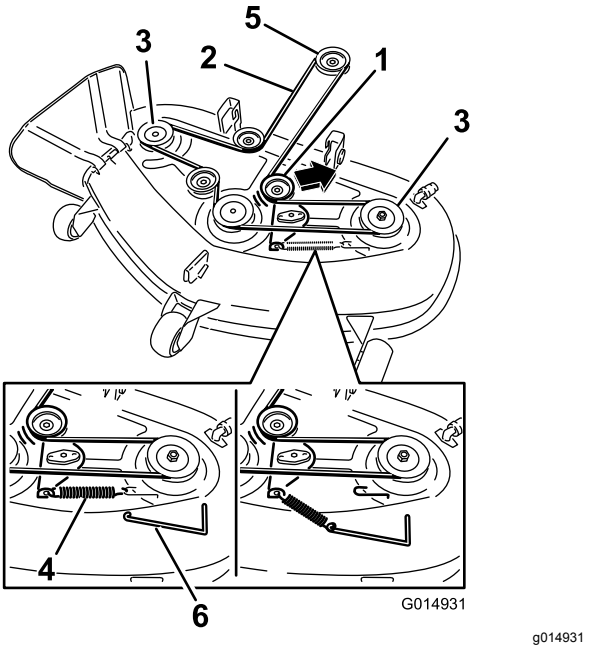

Figura 58

Plataformas de corte com 3 lâminas

1. Polia intermédia
2. Correia do cortador
3. Polia exterior
4. Anilha da mola
5. Polia do motor
6. Removedor de molas

7. Coloque a nova correia em redor da polia do motor e nas polias do cortador (Figura 58).

8. Utilizando um removedor de molas, instale a mola intermédia por cima do gancho da plataforma para colocar tensão na polia intermédia e na correia do cortador (Figura 57 e Figura 58).
9. Aperte os dois parafusos inferiores que prendem a cortina da plataforma do cortador à plataforma. Consulte Libertar a cortina da plataforma do cortador (página 33).
10. Coloque as coberturas da polia.

Manutenção do cortador

Manutenção das lâminas de corte

Para assegurar uma qualidade de corte superior, mantenha as lâminas afiadas. Para retificação e substituição convenientes, tenha lâminas extra.

Segurança da lâmina

Uma lâmina desgastada ou danificada pode partir-se, podendo levar à projeção de um fragmento contra o utilizador ou alguém que esteja por perto e provocar lesões graves ou até mesmo a morte. A tentativa de reparar uma lâmina pode implicar a perda de segurança e garantia deste produto.

- Inspecione periodicamente se as lâminas apresentam sinais de desgaste ou danos.
- Tome todas as precauções necessárias quando efetuar a verificação das lâminas. Envolva as lâminas ou utilize luvas e tome todas as precauções necessárias quando efetuar a manutenção das lâminas. Substitua ou afie apenas as lâminas, não as endireite ou solde.
- Em máquinas multilâminas, esteja atento ao facto de que a rotação de uma lâmina pode provocar a rotação das restantes.

Antes de inspecionar ou efetuar a manutenção das lâminas

1. Pare a máquina numa superfície nivelada, desengate o interruptor de controlo das lâminas (PTO) e engate o travão de estacionamento.
2. Desligue o motor, retire a chave e desligue os fios das velas de ignição.

Verificação das lâminas

Intervalo de assistência: Em todas as utilizações ou diariamente

1. Inspecione as extremidades de corte (Figura 59).
2. Se as extremidades não estiverem afiadas ou estiverem amolgadas, retire e afie a lâmina; consulte Afiação das lâminas (página 48).
3. Inspecione as lâminas, especialmente a área em curva.
4. Se verificar quaisquer fissuras, desgaste, ou a formação de ranhuras nesta área instale imediatamente uma lâmina nova (Figura 59).

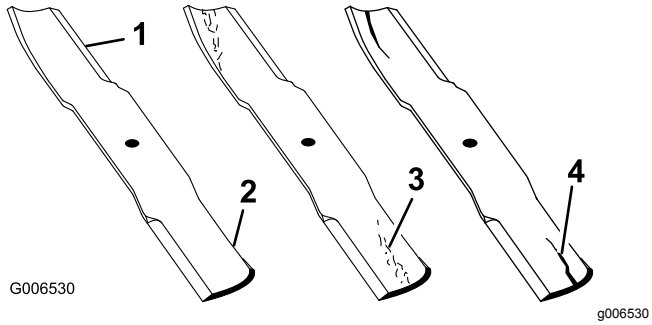

Figura 59

1. Extremidade de corte
2. Área curva
3. Formação de desgaste/ranhuras
4. Fissuras

Deteção de lâminas dobradas

Nota: A máquina tem de estar numa superfície nivelada para o seguinte procedimento.

1. Eleve a plataforma do cortador para a posição de altura de corte mais elevada.
2. Usando luvas almofadadas ou outra proteção adequada para as mãos, rode lentamente lâmina para uma posição que lhe permita uma medição da distância entre a extremidade de corte e a superfície nivelada onde a máquina está (Figura 60).

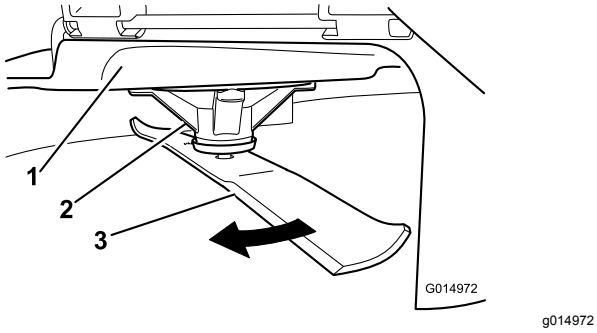

Figura 60

1. Plataforma
2. Caixa dos eixos
3. Lâmina

3. Meça da ponta da lâmina até à superfície plana (Figura 61).

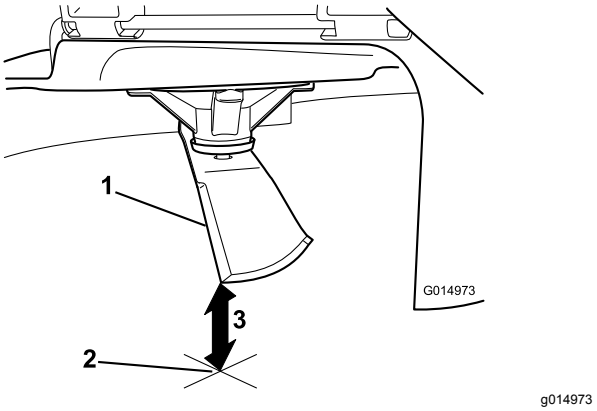

Figura 61

1. Lâmina (em posição para medição)
2. Superfície nivelada
3. Distância medida entre a lâmina e a superfície (A)

4. Rode a mesma lâmina 180 graus para que a extremidade de corte oposta fique na mesma posição (Figura 62).

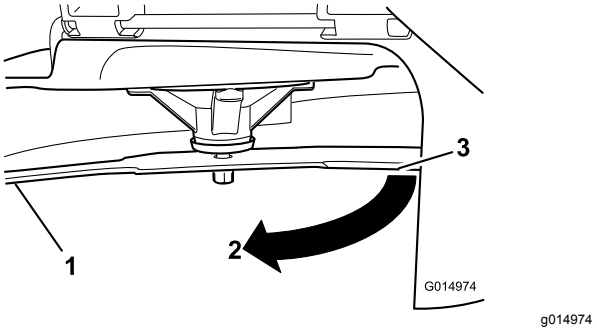

Figura 62

1. Lâmina (lado previamente medido)
2. Medição (posição utilizada anteriormente)
3. Lado oposto da lâmina a ser movido para a posição de medição

5. Meça da ponta da lâmina até à superfície plana (Figura 63).

   Nota: A variação não deve ser superior a 3 mm.

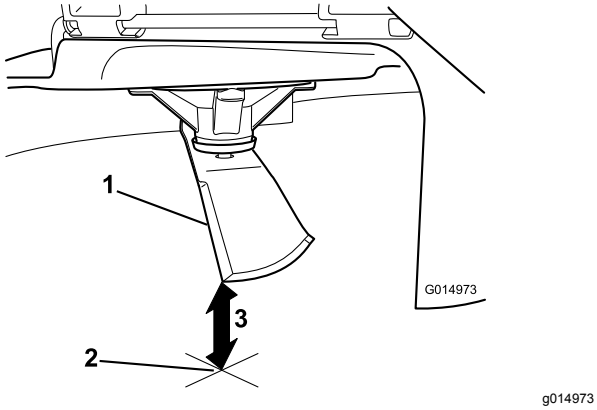

Figura 63

1. Extremidade da lâmina oposta (em posição para medição)
2. Superfície nivelada
3. Segunda distância medida entre a lâmina e a superfície (B)

A. Se a diferença entre A e B for superior a 3 mm, substitua a lâmina por uma lâmina nova; consulte Retirar as lâminas (página 48) e Instalação das lâminas (página 49).

Nota: Se uma lâmina dobrada for substituída por uma nova e a dimensão obtida continuar a ser superior a 3 mm, o eixo da lâmina pode estar dobrado. Contacte o serviço de assistência autorizado Toro para obter assistência.

B. Se a variação estiver dentro dos limites, passe para a lâmina seguinte.

6. Repita este procedimento em cada lâmina.

Retirar as lâminas

Substitua as lâminas se estas atingirem um objeto sólido ou se se encontrarem desequilibradas ou deformadas.

1. Segure na extremidade da lâmina, utilizando um trapo ou uma luva grossa.
2. Retire a cavilha da lâmina, a anilha curva, e a lâmina do eixo (Figura 64).

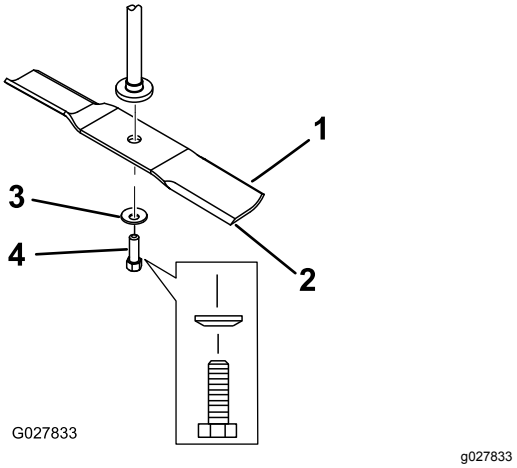

Figura 64

1. Área da aba da lâmina
2. Lâmina
3. Anilha curva
4. Parafuso da lâmina

Afiação das lâminas

1. Utilize uma lima para afiar aresta de corte em ambas as extremidades da lâmina (Figura 65).

Nota: Mantenha o ângulo original.

Nota: A lâmina manterá o equilíbrio se for retirada a mesma quantidade de material de ambas as extremidades de corte.

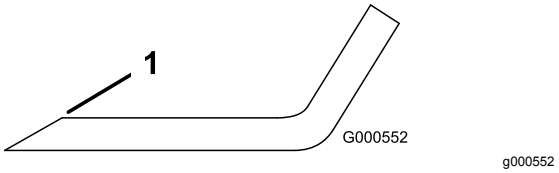

Figura 65

1. Afie de acordo com o ângulo original.

2. Verifique o equilíbrio da lâmina colocando-a num equilibrador de lâminas (Figura 66).

Nota: Se a lâmina ficar na horizontal é porque está equilibrada e pode ser utilizada.

Nota: Se lâmina não estiver equilibrada, lime algum metal da extremidade da aba apenas (Figura 65).

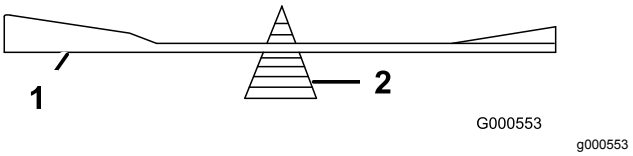

Figura 66

1. Lâmina
2. Equilibrador

3. Repita este procedimento até a lâmina estar equilibrada.

Instalação das lâminas

1. Instale lâmina no eixo (Figura 64).

   Importante: **A parte curva da lâmina tem que estar virada para cima para o interior do cortador para se assegurar uma capacidade de corte adequada.**

2. Instale a anilha curva (lado oval virado para a lâmina) e o parafuso da lâmina (Figura 64).
3. Aperte o parafuso da lâmina com uma força de 47 a 88 N·m.

Nivelação da plataforma do cortador

Certifique-se de que verifica se a plataforma de corte está nivelada antes de instalar o cortador ou quando observar um corte não uniforme no relvado.

Verifique a plataforma do cortador para ver se existem lâminas dobradas antes da nivelação e remova e substitua todas as lâminas que estiverem dobradas; consulte Deteção de lâminas dobradas (página 47) antes de continuar.

Nivele a plataforma do cortador nos dois lados antes de ajustar a inclinação da parte da frente e da parte de trás.

Requisitos:

- A máquina tem de estar numa superfície nivelada.
- Todos os pneus têm de estar com o enchimento devido; consulte Verificar a pressão dos pneus (página 44).

Nivelar na horizontal

1. Pare a máquina numa superfície nivelada, desengate o interruptor de controlo das lâminas (PTO) e engate o travão de estacionamento.
2. Desligue o motor, retire a chave, espere até todas as peça móveis pararem e só depois saia da posição de operação.
3. Defina a altura de corte para a posição média.
4. Rode cuidadosamente as lâminas para que todas estejam alinhadas (Figura 67 e Figura 68).

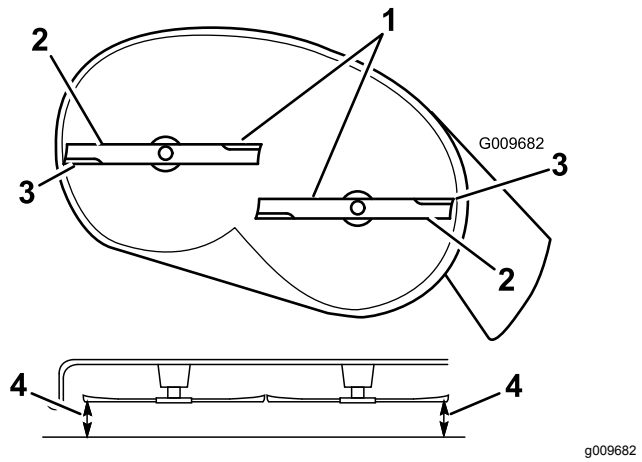

Figura 67

Plataformas de corte com 2 lâminas

1. Lâminas na horizontal
2. Área da aba da lâmina
3. Extremidade de corte exterior
4. Meça da ponta da lâmina até à superfície plana.

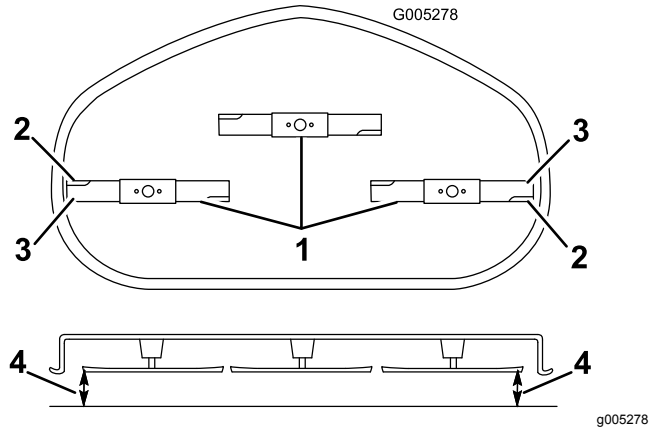

Figura 68

Plataformas de corte com 3 lâminas

1. Lâminas na horizontal
2. Área da aba da lâmina
3. Extremidade de corte exterior
4. Meça da ponta da lâmina até à superfície plana.

5. Meça entre as extremidades de corte exteriores e a superfície plana (Figura 67 e Figura 68).

   Nota: Se ambas as medições não se encontrarem dentro do intervalo de 5 mm, é necessário um ajuste, continue com este procedimento.

6. Mova para o lado esquerdo da máquina.
7. Desaperte a porca de bloqueio lateral.
8. Eleve ou desça o lado esquerdo da plataforma do cortador rodando a porca traseira (Figura 69).

   Nota: Rode a porca traseira no sentido dos ponteiros do relógio para elevar a plataforma do cortador; rode a porca traseira no sentido

contrário ao dos ponteiros do relógio para descer a plataforma do cortador (Figura 69).

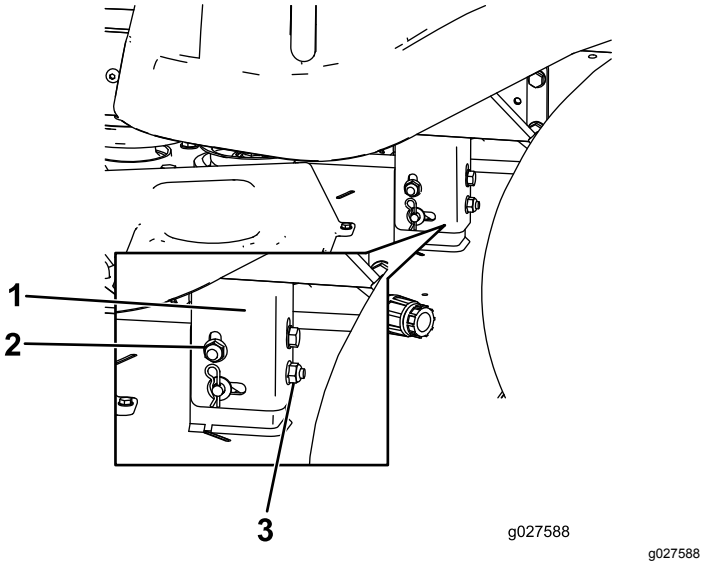

Figura 69

1. Suporte de suspensão
2. Porca de bloqueio lateral
3. Porca traseira

9. Verifique novamente os ajustes horizontais. Repita este procedimento até que as medidas estejam corretas.
10. Continue a nivelar a plataforma do cortador verificando a inclinação da lâmina da frente para trás; consulte Ajustar a inclinação da lâmina da frente para trás (página 50).

Ajustar a inclinação da lâmina da frente para trás

Verifique o nível da lâmina da frente para trás sempre que instalar o cortador. Se a parte da frente do cortador estiver mais de 7,9 mm mais baixa que a traseira, ajuste o nível da lâmina usando as instruções seguintes:

1. Pare a máquina numa superfície nivelada, desengate o interruptor de controlo das lâminas (PTO) e engate o travão de estacionamento.
2. Desligue o motor, retire a chave, espere até todas as peça móveis pararem e só depois saia da posição de operação.
3. Defina a altura de corte para a posição média.

   Nota: Verifique e ajuste o nível horizontal da lâmina se não tiver verificado o ajuste; consulte Nivelar na horizontal (página 49).
4. Rode cuidadosamente as lâminas para que estejam da frente para trás (Figura 70 e Figura 71).

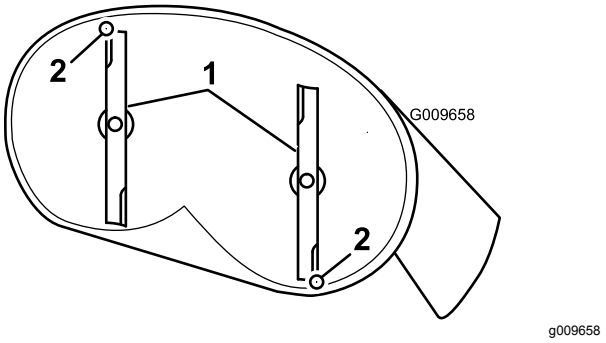

Figura 70

Plataformas de corte com 2 lâminas

1. Lâminas da frente para trás
2. Meça da ponta da lâmina até à superfície plana.

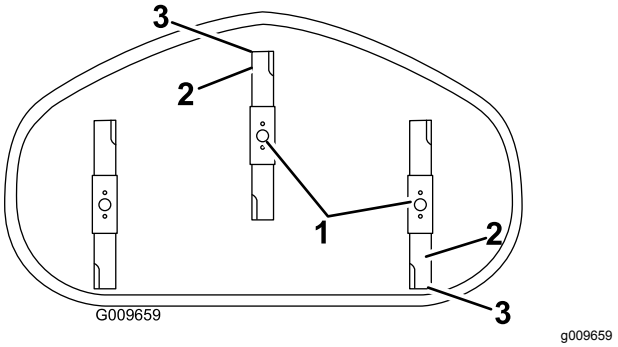

Figura 71

Plataformas de corte com 3 lâminas

1. Lâminas da frente para trás
2. Extremidade de corte exterior
3. Meça da ponta da lâmina até à superfície plana.

5. Meça da ponta da lâmina da frente até à superfície plana e da ponta da lâmina de trás até à superfície plana (Figura 70 e Figura 71).

   Nota: Se a parte da frente da lâmina não estiver 1,6 a 7,9 mm mais baixa do que a ponta da lâmina de trás, ajuste a porca de bloqueio da frente.
6. Para ajustar a inclinação da lâmina da frente para trás, rode a porca de ajuste na parte da frente do cortador (Figura 72).

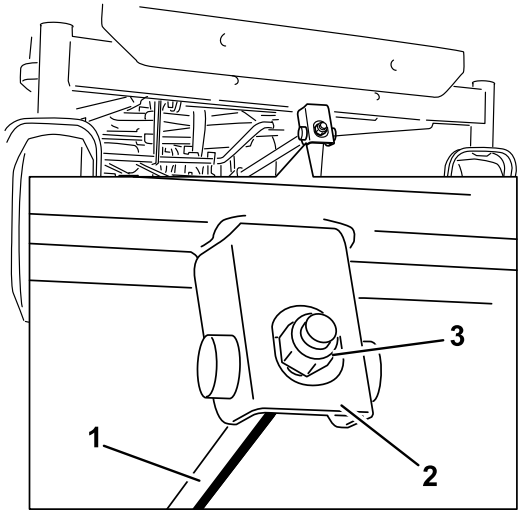

g014634

Figura 72

1. Alavanca de ajuste
2. Bloco de ajuste
3. Porca de bloqueio

7. Para elevar a parte da frente do cortador, aperte a porca de ajuste.
8. Para baixar a parte da frente do cortador, desaperte a porca de ajuste.
9. Após o ajuste, verifique inclinação entre frente e a traseira, continue a ajustar a porca até que a ponta da lâmina frontal esteja 1,6 a 7,9 mm mais baixa que a ponta da lâmina traseira (Figura 70 e Figura 71).
10. Quando a inclinação da lâmina da frente para trás estiver correta, verifique novamente o nível horizontal do cortador; consulte Nivelar na horizontal (página 49).

Remoção da plataforma do cortador

1. Pare a máquina numa superfície nivelada, desengate o interruptor de controlo das lâminas (PTO) e engate o travão de estacionamento.
2. Desligue o motor, retire a chave, espere até todas as peça móveis pararem e só depois saia da posição de operação.
3. Baixar a alavanca da altura de corte até à posição mais baixa.
4. Desaperte os 2 parafusos inferiores que prendem a cortina da plataforma do cortador à plataforma. Consulte Libertar a cortina da plataforma do cortador (página 33).
5. Remova o contrapino do gancho da barra de suporte da frente e remova a barra do suporte da plataforma (Figura 73).

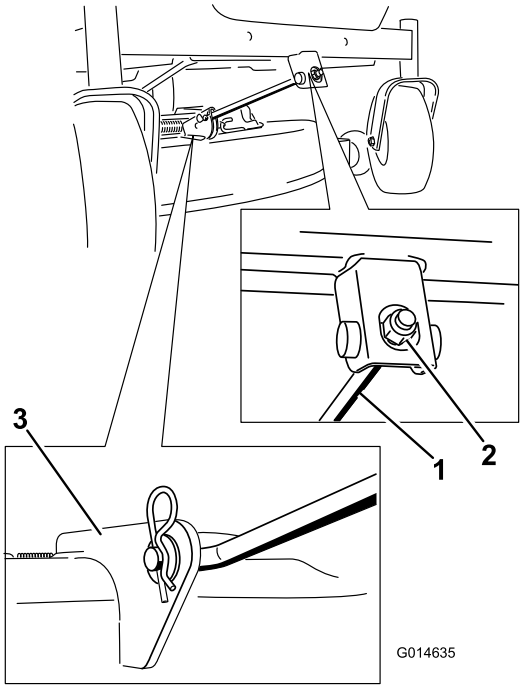

g014635

Figura 73

1. Barra de suporte da frente
2. Porca de bloqueio
3. Suporte da plataforma

6. Baixe cuidadosamente a parte da frente da plataforma do cortador para o solo.
7. Levante a plataforma de corte e os suportes de suspensão afastando da haste de elevação traseira e baixe o cortador cuidadosamente até ao chão (Figura 74).

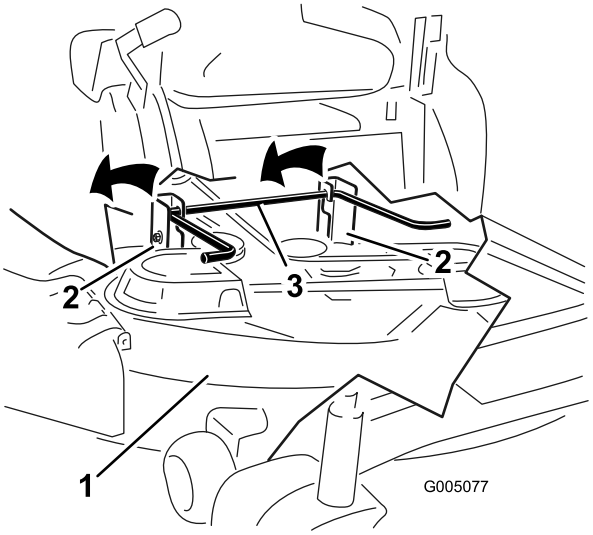

g005077

Figura 74

1. Plataforma do cortador
2. Suporte de suspensão
3. Haste de elevação traseira

8. Faça deslizar a plataforma do cortador para trás para remover a correia do cortador da polia do motor.
9. Deslize a plataforma de corte para a frente e para fora da parte da baixo da máquina.

   Nota: Guarde todas as peças para instalar futuramente.

Instalar a plataforma do cortador

1. Pare a máquina numa superfície nivelada, desengate o interruptor de controlo das lâminas (PTO) e engate o travão de estacionamento.
2. Desligue o motor, retire a chave, espere até todas as peça móveis pararem e só depois saia da posição de operação.
3. Deslize o cortador sob a máquina.
4. Baixe a alavanca da altura de corte até à posição mais baixa.
5. Levante parte de trás da plataforma de corte e oriente os suportes de suspensão por cima da haste de elevação traseira (Figura 72).
6. Coloque a barra de suporte frontal na plataforma do cortador com o pino de segurança e contrapino do gancho (Figura 72).
7. Instale a correia do cortador na polia do motor; consulte Substituição da correia da plataforma do cortador (página 45).
8. Aperte os 2 parafusos inferiores da cortina da plataforma do cortador na plataforma; consulte Libertar a cortina da plataforma do cortador (página 33).

Substituição do defletor de relva

Intervalo de assistência: Em todas as utilizações ou diariamente—Verifique se há danos no defletor de relva.

⚠ AVISO

Uma abertura de descarga sem proteção pode fazer com que a máquina projete objetos na direção do utilizador ou outras pessoas e provocar ferimentos graves. Além disso, as pessoas estão em risco porque podem ser atingidas pela lâmina.

Nunca utilize a máquina sem o defletor de relva, a cobertura de descarga ou o sistema de recolha de relva no lugar.

1. Remova a porca (⅜ pol.) da barra debaixo do cortador (Figura 75).

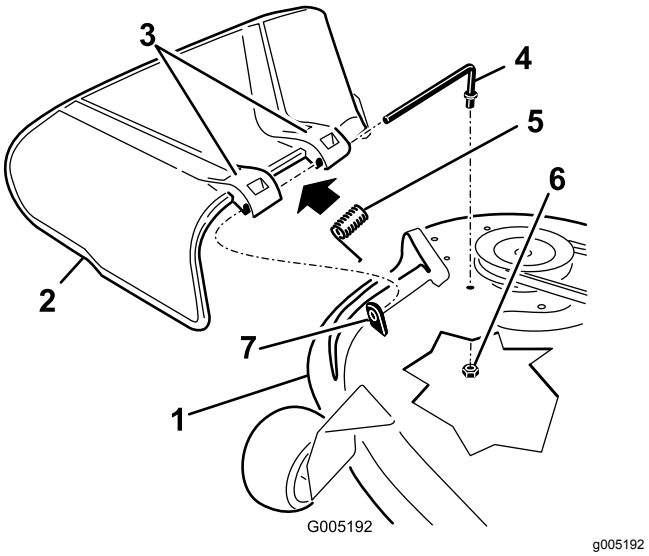

Figura 75

1.	Plataforma do cortador	5.	Anilha da mola
2.	Defletor de relva	6.	Porca (⅜ pol.)
3.	Suporte do defletor de relva	7.	Parte saliente curta
4.	Barra		

2. Faça deslizar a barra para fora da parte saliente curta, da mola e do defletor de relva (Figura 75).
3. Se o defletor de relva estiver danificado ou gasto, retire-o.
4. Substitua o defletor de relva (Figura 75).
5. Faça deslizar a barra, extremidade reta, através do suporte traseiro do defletor de relva.
6. Coloque a mola na barra, com a cablagem da extremidade para baixo, e entre os suportes do defletor de relva.
7. Faça deslizar a barra pelo segundo suporte do defletor de relva (Figura 75).
8. Insira a barra, na parte da frente do defletor de relva, na parte saliente curta na plataforma.
9. Fixe a extremidade traseira da barra ao cortador com uma porca (⅜ pol.), como se mostra na Figura 75.

   Importante: **O defletor de relva tem de ficar na posição para baixo sob pressão da mola. Suba o defletor para o testar e verificar se volta totalmente para baixo.**

Limpeza

Limpar por baixo da frente da máquina

Intervalo de assistência: Após cada utilização—Verifique e limpe a frente da máquina.

Remova os detritos sob frente da máquina com ar comprimido ou manualmente com uma escova (Figura 76).

Nota: Não utilize água para limpar debaixo da frente da máquina, pois pode causar a acumulação de detritos.

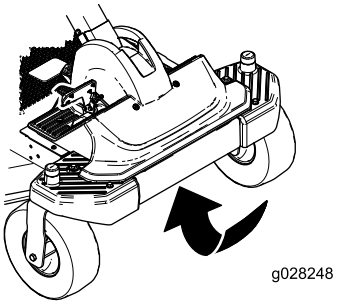

g028248

Figura 76

Lavar a parte inferior da plataforma do cortador

Intervalo de assistência: Após cada utilização—Limpe a caixa da plataforma do cortador.

Importante: **Pode lavar a máquina com água e um detergente suave. Não lave a máquina com sistemas de lavagem de pressão. Evite a utilização excessiva de água, especialmente próximo da zona do painel de controlo, debaixo do banco, em torno do motor, bombas e motores.**

Lave a parte inferior da plataforma do cortador após cada utilização para evitar a acumulação de relva para uma melhor ação de cobertura e dispersão de aparas.

1. Pare a máquina numa superfície nivelada, desengate o interruptor de controlo das lâminas (PTO) e engate o travão de estacionamento.
2. Desligue o motor, retire a chave, espere até todas as peça móveis pararem e só depois saia da posição de operação.
3. Coloque união da mangueira na extremidade de limpeza do cortador e ligue a água em elevado (Figura 77).

Nota: Espalhe vaselina no anel de retenção da união de lavagem para facilitar o deslizar da união e proteger o anel de retenção.

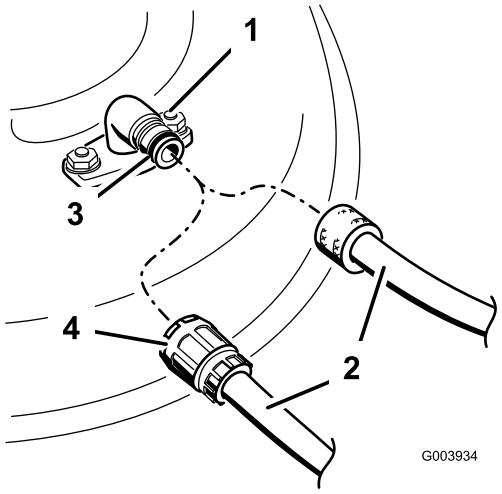

g003934

Figura 77

1. União de lavagem
2. Tubagem
3. Anel de retenção
4. União

4. Baixe o cortador até à altura de corte mais baixa.
5. Sente-se no banco e ligue o motor.
6. Engate o interruptor de controlo das lâminas e deixe o cortador funcionar durante um a três minutos.
7. Desengate o interruptor de controlo das lâminas, desligue o motor, retire a chave e espere até todas as peças em movimento pararem.
8. Desligue a água e retire a união da lavagem.

   Nota: Se o cortador não ficar limpo após uma lavagem, molhe-o e aguarde 30 minutos. Em seguida, repita o processo.
9. Ligue o cortador novamente durante um a três minutos para remover a água em excesso.

⚠ AVISO

Uma união de lavagem partida ou em falta pode expô-lo a si e aos outros à projeção de objetos ou contacto com a lâmina. O contacto com as lâminas e detritos projetados provoca ferimentos graves ou até mesmo a morte.

- **Substitua a união de lavagem partida ou em falta imediatamente, antes de utilizar novamente a máquina.**
- **Nunca coloque as mãos ou pés sob o cortador ou nas aberturas da máquina.**

Eliminação dos resíduos

O óleo do motor, as baterias, o fluido hidráulico e o líquido de arrefecimento do motor são substâncias que poluem o ambiente. Elimine estes produtos de acordo com os regulamentos estatais e locais.

Armazenamento

Segurança do armazenamento

- Deixe arrefecer o motor antes de guardar a máquina.
- Não guarde a máquina ou o combustível perto de chamas nem drene combustível em espaços fechados.

Limpeza e armazenamento

1. Desengate o interruptor de controlo das lâminas (PTO) e engate o travão de estacionamento.
2. Desligue o motor, retire a chave, espere até todas as peça móveis pararem e só depois saia da posição de operação.
3. Retire as aparas de relva, sujidade e lamas das partes exteriores de toda a máquina, especialmente do motor e do sistema hidráulico. Limpe toda a sujidade e outras impurezas da parte exterior das aletas da cabeça do motor e do alojamento do ventilador.

   Importante: **Pode lavar a máquina com água e um detergente suave. Não lave a máquina com sistemas de lavagem de pressão. Evite a utilização excessiva de água, especialmente próximo da zona do painel de controlo, motor de combustão, bombas hidráulicas e motores elétricos.**
4. Verifique o funcionamento do travão de estacionamento; consulte Operar o travão de estacionamento Smart Park™ (página 23).
5. Efetue a manutenção do filtro de ar; consulte a Manutenção do filtro de ar (página 35).
6. Lubrifique a máquina com massa lubrificante; consulte a Lubrificação (página 34).
7. Mude o óleo do cárter; consulte a Substituir o filtro e o óleo do motor (página 38).
8. Verifique a pressão dos pneus; consulte Verificar a pressão dos pneus (página 44).
9. Carregue a bateria, consulte Carregamento da bateria (página 42).
10. Raspe qualquer acumulação de relva e sujidade da parte inferior do cortador e, em seguida, lave o cortador com uma mangueira de jardim.

    Nota: Coloque a máquina a funcionar com o interruptor de controlo da lâmina (PTO) engatado e o motor ao ralenti alto durante 2 a 5 minutos após a lavagem.

11. Verifique o estado das lâminas, consulte Manutenção das lâminas de corte (página 46).

12. Prepare a máquina para armazenamento quando não for utilizada durante mais de 30 dias. Prepare a máquina para armazenamento da seguinte forma:

    A. Adicione ao combustível do depósito um estabilizador/condicionador com base de petróleo. Siga as instruções de mistura do fabricante do estabilizador. Não utilize um estabilizador com base de álcool (etanol ou metanol).

    Nota: O estabilizador/condicionador de combustível é mais eficaz quando é misturado com combustível novo e é utilizado frequentemente.

    B. Ligue o motor para distribuir o combustível condicionado pelo sistema de combustível (5 minutos).

    C. Desligue o motor, deixe-o arrefecer e, a seguir, faça a drenagem do depósito de combustível.

    D. Ligue o motor e deixe-o em funcionamento até parar.

    E. O combustível deverá ser eliminado de forma adequada. Recicle o combustível de acordo com as normas locais.

    Importante: **Não armazene combustível com estabilizador/condicionador durante mais de 90 dias.**

13. Retire e verifique o estado da(s) vela(s) de ignição; consulte Manutenção da vela de ignição (página 39). Depois de retirar a(s) vela(s) de ignição do motor, coloque 30 ml (duas colheres de sopa) de óleo de motor no orifício da vela. Utilize o arranque para fazer girar o motor e distribuir o óleo pelo interior do cilindro. Instale a(s) vela(s) de ignição. Não coloque os cabos nas velas de ignição.

14. Verifique e aperte todos os pernos, porcas e parafusos. Repare ou substitua qualquer peça danificada.

15. Pinte todas as superfícies de metal arranhadas ou descascadas. O serviço de pintura é disponibilizado pelo centro de assistência autorizado.

16. Guarde a máquina numa garagem ou armazém limpo e seco. Retire a chave da ignição e guarde-a fora do alcance das crianças ou de utilizadores não autorizados. Tape a máquina para a proteger e mantê-la limpa.

Guardar a bateria

1. Carregue totalmente a bateria.
2. Deixe a bateria descansar durante 24 horas; depois verifique a tensão da bateria.

   Nota: Se a tensão da bateria for inferior a 12,6 V, repita os passos 1 e 2.

3. Desligue os cabos da bateria.
4. Verifique periodicamente a tensão para se certificar de que esta está a 12,4 V ou mais.

   Nota: Se a tensão da bateria for inferior a 12,4 V, repita os passos 1 e 2.

Dicas de armazenamento da bateria

- Guarde a bateria numa área fresca e seca na vertical.
- Não empilhe baterias diretamente umas em cima das outras, a não ser que estejam dentro de embalagens.
- Não empilhe mais do que 3 baterias (só 2, se o tipo de bateria for comercial).
- Teste uma bateria húmida a cada 4 a 6 meses e carregue-a, se necessário.
- Teste sempre e carregue a bateria antes de a instalar.

Resolução de problemas

Problema	Causa possível	Acção correctiva
O depósito de combustível apresenta sinais de colapso ou a máquina apresenta frequentemente sinais de estar sem combustível.	1. O elemento de papel do filtro está entupido.	1. Limpe o elemento de papel.
Sobreaquecimento do motor.	1. A carga no motor é excessiva. 2. O nível de óleo no cárter está baixo. 3. As aletas de refrigeração e as passagens de ar na parte inferior do revestimento da turbina do motor estão obstruídas. 4. O filtro de ar está sujo. 5. O sistema de combustível tem sujidade, água ou combustível muito antigo.	1. Reduza a velocidade no solo. 2. Junte óleo ao cárter. 3. Retire a obstrução das aletas de refrigeração e das passagens de ar. 4. Limpe ou substitua o filtro de ar. 5. Contacte um distribuidor autorizado
O arranque elétrico não dá sinal	1. O pedal de controlo de tração está engatado. 2. A bateria não tem carga. 3. As ligações elétricas estão corroídas ou soltas. 4. Está um fusível queimado. 5. Um interruptor ou um relé está danificado.	1. Mova o pedal de controlo de tração para ponto-morto. 2. Carregue a bateria. 3. Verifique se as ligações elétricas estão a fazer bom contacto. 4. Substitua o fusível. 5. Contacte um serviço de assistência autorizado
O motor não arranca, arranca com dificuldade ou não permanece em funcionamento.	1. O depósito de combustível está vazio. 2. O ar (se aplicável) não está ligado. 3. O filtro de ar está sujo. 4. O(s) cabo(s) da(s) vela(s) de ignição está(estão) solto(s) ou desligado(s). 5. As velas estão picadas, reparadas ou a folga está incorreta. 6. Há sujidade no filtro de combustível. 7. O sistema de combustível tem sujidade, água ou combustível muito antigo. 8. Há combustível errado no depósito de combustível. 9. O nível de óleo no cárter está baixo.	1. Encha o depósito de combustível. 2. Desloque a alavanca do ar para a posição LIGADA. 3. Limpe ou substitua o elemento do filtro de ar. 4. Empurre o(s) cabo(s) para a vela de ignição. 5. Instale uma vela de ignição nova, com as devidas folgas. 6. Substitua o filtro de combustível. 7. Contacte um serviço de assistência autorizado 8. Esvazie o depósito e substitua o combustível com o tipo correto. 9. Adicione óleo ao cárter.

Problema	Causa possível	Acção correctiva
O motor perde potência.	1. A carga no motor é excessiva.	1. Reduza a velocidade no solo.
	2. O filtro de ar está sujo.	2. Limpe o elemento do filtro de ar.
	3. O nível de óleo no cárter está baixo.	3. Adicione óleo ao cárter.
	4. As aletas de refrigeração e as passagens de ar na parte inferior do revestimento da turbina do motor estão obstruídas.	4. Retire a obstrução das aletas de refrigeração e das passagens de ar.
	5. As velas estão picadas, reparadas ou a folga está incorreta.	5. Instale uma vela de ignição nova, com as devidas folgas.
	6. A ventilação do depósito de combustível está bloqueada.	6. Contacte um serviço de assistência autorizado
	7. Há sujidade no filtro de combustível.	7. Substitua o filtro de combustível.
	8. O sistema de combustível tem sujidade, água ou combustível muito antigo.	8. Contacte um centro de assistência autorizado.
	9. Há combustível errado no depósito de combustível.	9. Esvazie o depósito e substitua o combustível com o tipo correto.
A máquina não anda.	1. As válvulas de distribuição estão abertas.	1. Feche as válvulas de reboque.
	2. As correias de tração estão gastas, soltas ou partidas.	2. Contacte um serviço de assistência autorizado
	3. As correias de tração estão fora das polias.	3. Contacte um serviço de assistência autorizado
	4. A transmissão não responde.	4. Contacte um serviço de assistência autorizado
A máquina vibra de forma anormal.	1. A(s) lâmina(s) de corte está/estão dobrada(s) ou desequilibrada(s).	1. Instale lâmina(s) de corte nova(s).
	2. O parafuso de montagem da lâmina está solto.	2. Aperte o parafuso de montagem da lâmina.
	3. Os parafusos de montagem do motor estão soltos.	3. Aperte os parafusos de montagem do motor.
	4. A polia do motor, o tambor falso ou a polia das lâminas está solta.	4. Aperte a polia adequada.
	5. A polia do motor está danificada.	5. Contacte um centro de assistência autorizado.
	6. O eixo da lâmina está dobrado.	6. Contacte um centro de assistência autorizado.
	7. O apoio do motor está solto ou gasto.	7. Contacte um centro de assistência autorizado.
A altura de corte não é uniforme.	1. Lâmina(s) não está/estão afiada(s).	1. Afie a(s) lâmina(s).
	2. Lâmina(s) de corte está/estão empenada(s).	2. Instale lâmina(s) de corte nova(s).
	3. O cortador não está nivelado.	3. Nivele o cortador na horizontal e de trás para a frente.
	4. Um rolo antidano (se aplicável) não está corretamente ajustado.	4. Ajuste a altura da roda antidano.
	5. A parte de baixo da plataforma do cortador está suja.	5. Limpe a parte de baixo da plataforma do cortador.
	6. A pressão dos pneus é incorreta.	6. Ajuste da pressão dos pneus.
	7. O eixo da lâmina está empenado.	7. Contacte um serviço de assistência autorizado

Problema	Causa possível	Acção correctiva
As lâminas não rodam.	1. A correia de transmissão está gasta, larga ou partida. 2. A correia da transmissão está fora da polia. 3. O interruptor da tomada de força (PTO) ou a embraiagem da tomada de força está com problemas. 4. A correia do cortador está gasta, larga ou partida.	1. Instale uma nova correia da transmissão. 2. Monte a correia de acionamento e verifique se os veios de ajuste e as guias da correia estão na posição correta. 3. Contacte um serviço de assistência autorizado 4. Instale uma nova correia do cortador.

Esquemas

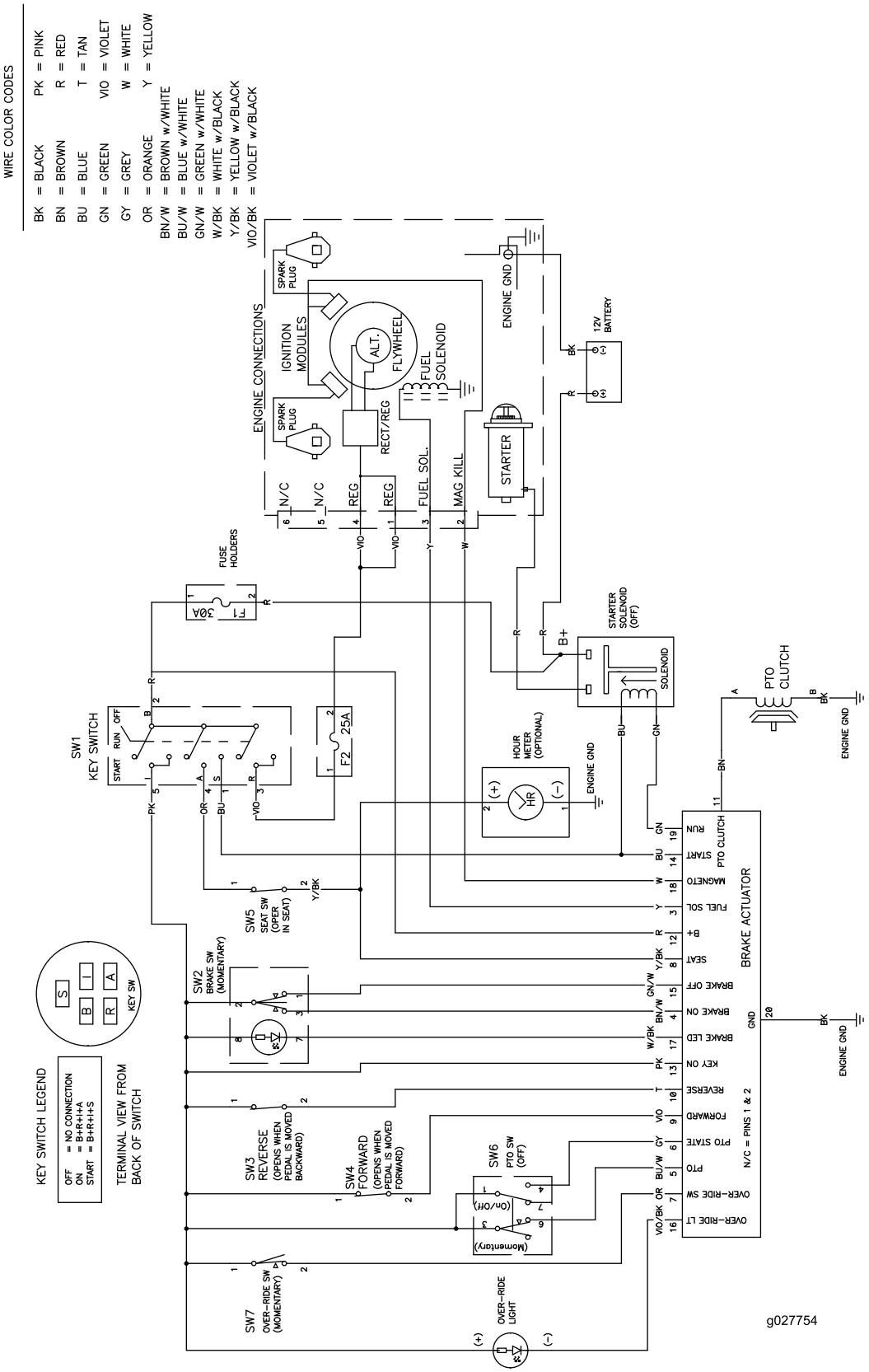

g027754

Esquema elétrico (Rev. A)

Aviso de privacidade europeu

As informações recolhidas pela Toro
A Toro Warranty Company (Toro) respeita a sua privacidade. Para processar a sua reclamação da garantia e para o contactar em caso de recolha de produtos, pedimos que partilhe determinadas informações pessoais connosco, seja diretamente ou através da empresa Toro ou do seu representante Toro local.

O sistema de garantia Toro está alojado em servidores que se encontram nos Estados Unidos onde a lei da privacidade pode não providenciar a mesma proteção que se aplica no seu país.

AO PARTILHAR AS SUAS INFORMAÇÕES PESSOAIS CONNOSCO, ESTÁ A AUTORIZAR O PROCESSAMENTO DAS MESMAS CONFORME DESCRITO NESTE AVISO DE PRIVACIDADE.

A forma como a Toro utiliza as informações
A Toro pode utilizar as suas informações pessoais para processar reclamações ao abrigo da garantia, para o contactar em caso de recolha de produtos e para qualquer outro fim que indicarmos. A Toro pode partilhar as suas informações com afiliadas da Toro, revendedores ou outros parceiros de negócios da Toro relativamente a qualquer uma destas atividades. Não vendemos as suas informações pessoais a qualquer outra empresa. Reservamo-nos o direito de revelar informações pessoais para cumprir as leis aplicáveis e pedidos das autoridades devidas, para operar os nossos sistemas devidamente ou para a nossa própria proteção ou de outros utilizadores.

Retenção das suas informações pessoais
Iremos manter as suas informações pessoais enquanto necessitarmos delas para os fins para os quais foram originalmente recolhidas ou para outros fins legítimos (como, por exemplo, cumprimento de regulamentação), ou conforme exigido pela lei aplicável.

O compromisso da Toro com a segurança das suas informações pessoais
Tomamos precauções razoáveis para proteger a segurança das suas informações pessoais. Tomamos também medidas para manter as informações pessoais atualizadas e corretas.

Acesso e correção das suas informações pessoais
Se pretender rever ou corrigir as suas informações pessoais, contacte-nos através do endereço de e-mail legal@toro.com.

Lei australiana de proteção dos consumidores

Os clientes australianos encontrarão informações relacionadas com a lei australiana relativa à proteção dos consumidores no interior da caixa ou no seu representante Toro local.