Form No. 3416-280 Rev B

Power Max® Heavy Duty Snowthrower
Souffleuse à neige grand rendement Power Max®

Quick Start Guide

	Read the Operator's Manual. Lisez le manuel de l'utilisateur.		Thrown object hazard Risque de projections d'objet
	Cutting/dismemberment hazards of hand or foot, impeller, and auger Risque de coupure/mutilation des mains ou des pieds par la turbine et la vis sans fin		Keep bystanders a safe distance away from the machine. Tenez tout le monde à une distance suffisante de la machine.
	Do not place your hand in the chute; shut off the engine before leaving the operator's position and use a tool to clear the chute. Ne placez pas la main dans la goulotte ; coupez le moteur avant de quitter la position d'utilisation et dégagez la goulotte avec un outil.		Shut off the engine and wait for the auger to stop before leaving the machine. Coupez le moteur et attendez l'arrêt complet de la vis sans fin avant de quitter la machine.
	Remove the ignition key and read the instructions before servicing or performing maintenance. Retirez la clé de contact et lisez les instructions avant de procéder à l'entretien ou à des révisions.		Stay away from moving parts; keep all guards and shields in place. Ne vous approchez pas des pièces mobiles, et laissez toutes les protections et tous les capots en place.
	Fuel spill hazard—do not tip the machine backward. Risque de déversement de carburant – n'inclinez pas la machine en arrière.		



⚠ WARNING

CALIFORNIA
Proposition 65 Warning

This product contains a chemical or chemicals known to the State of California to cause cancer, birth defects, or reproductive harm.

The engine exhaust from this product contains chemicals known to the State of California to cause cancer, birth defects, or other reproductive harm.

For the Operator's Manual, the complete warranty details, or to register your product, use the QR code or visit www.Toro.com. You may also call us at 1-888-384-9939 to request a written copy of the product warranty.

Pour vous procurer le Manuel de l'utilisateur, des détails complets sur la garantie ou pour enregistrer votre produit, utilisez le code QR ou rendez-vous sur www.Toro.com. Vous pouvez aussi nous appeler au 1-888-384-9939 pour demander une copie écrite de la garantie produit.

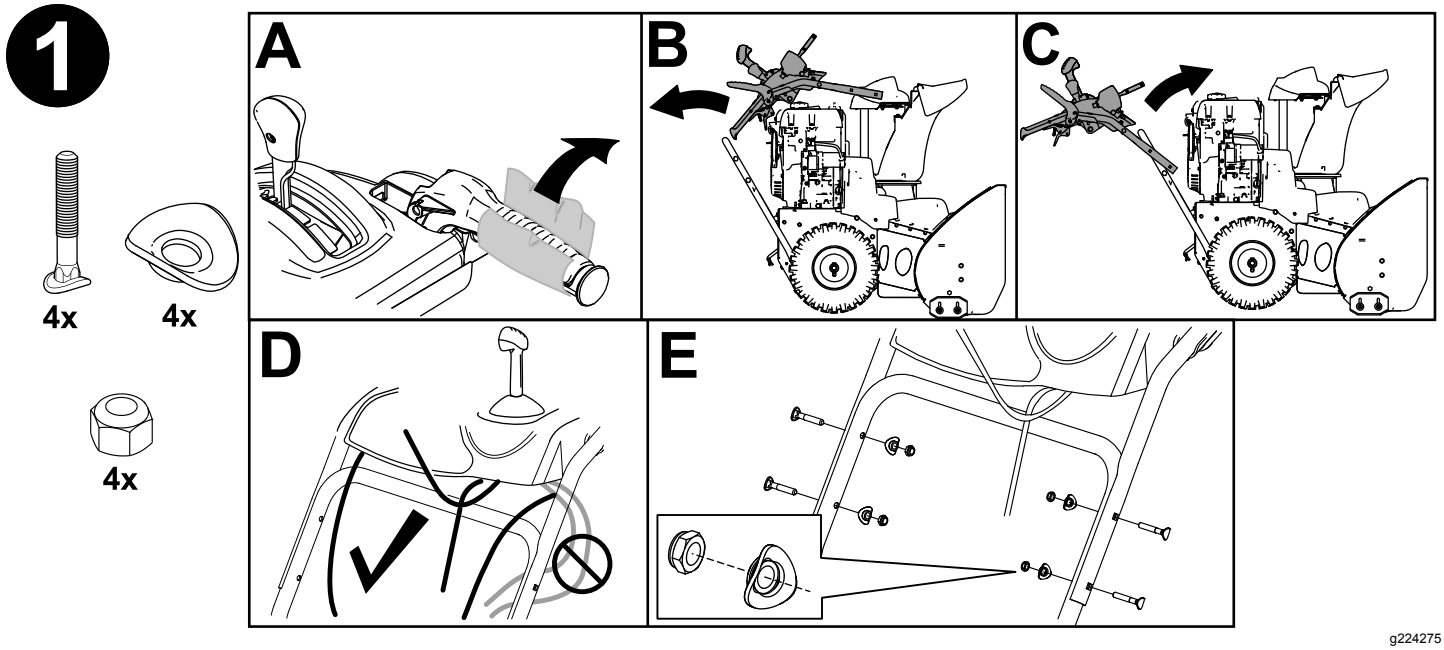

g224275

© 2017—The Toro® Company
8111 Lyndale Avenue South
Bloomington, MN 55420

Register at www.Toro.com.

CE

Original Instructions (EN)
Printed in the USA/Imprimé aux États-Unis
All Rights Reserved

3416-280 B

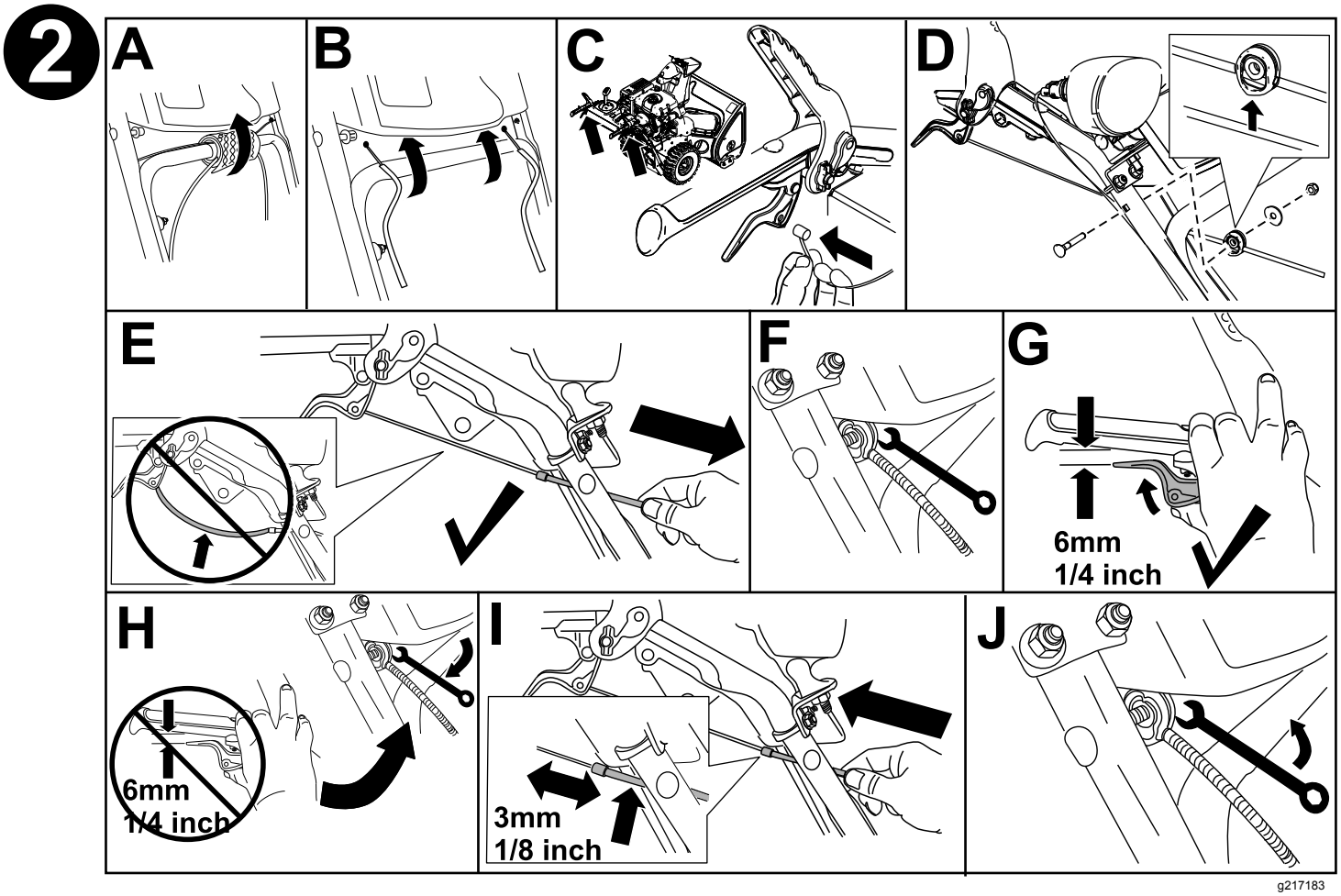
2
A
B
C
D
E
F
G
6mm
1/4 inch
H
6mm
1/4 inch
I
3mm
1/8 inch
J
g217183

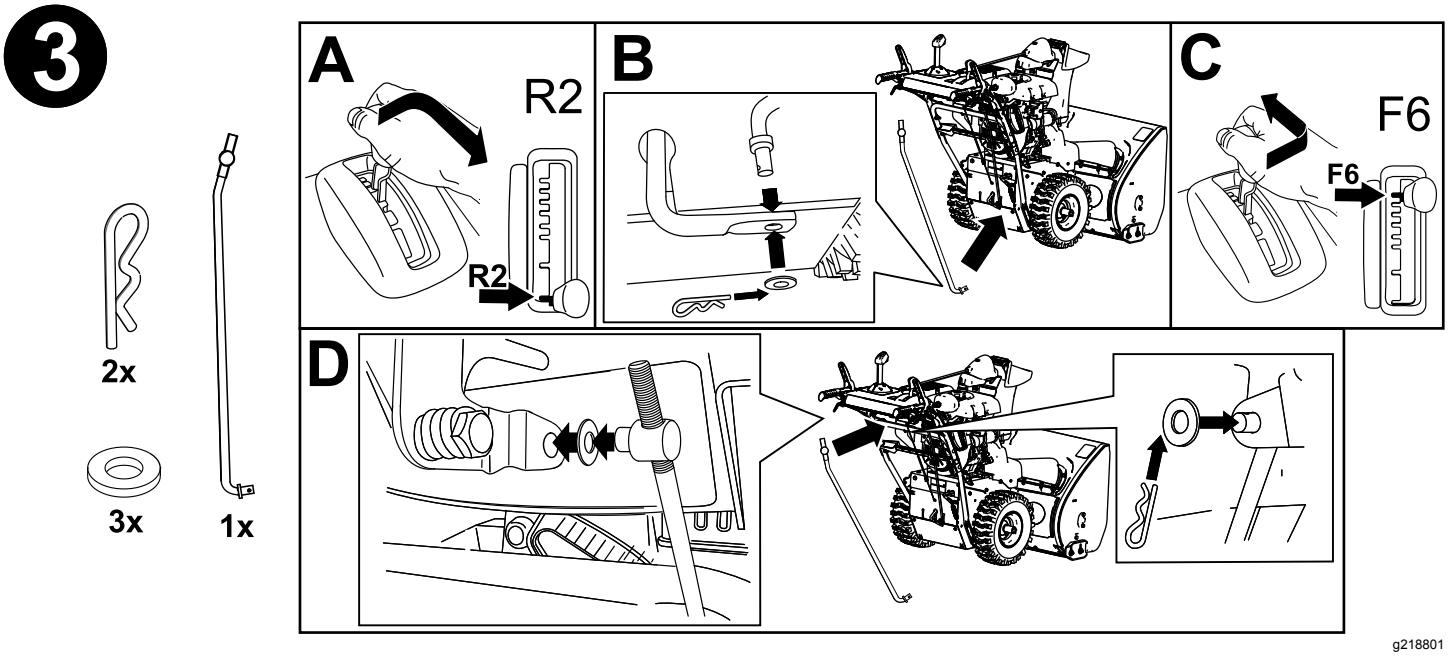
3
2x
3x
1x
A
R2
R2
B
C
F6
F6
D
g218801

4

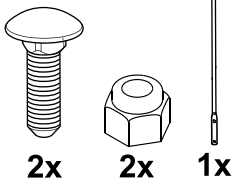

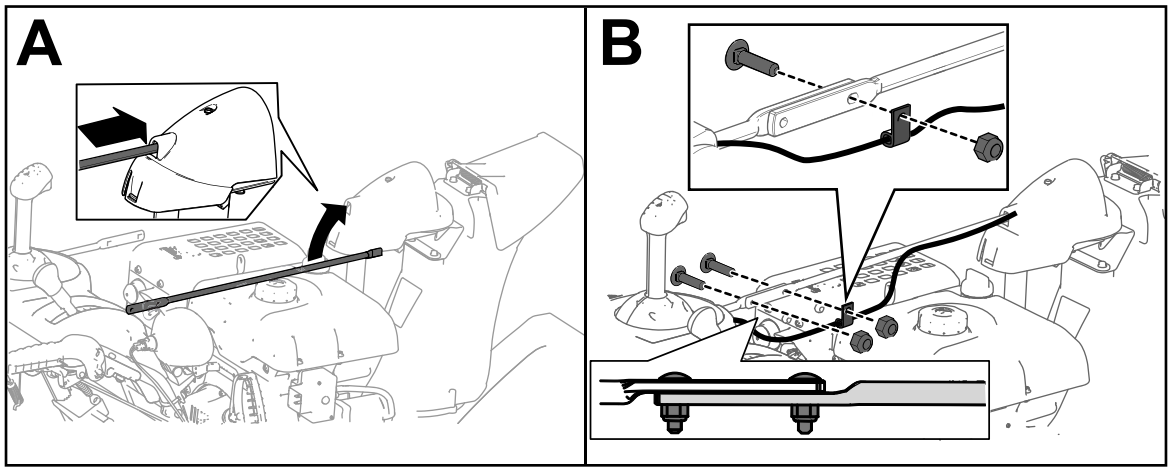

g218802

5



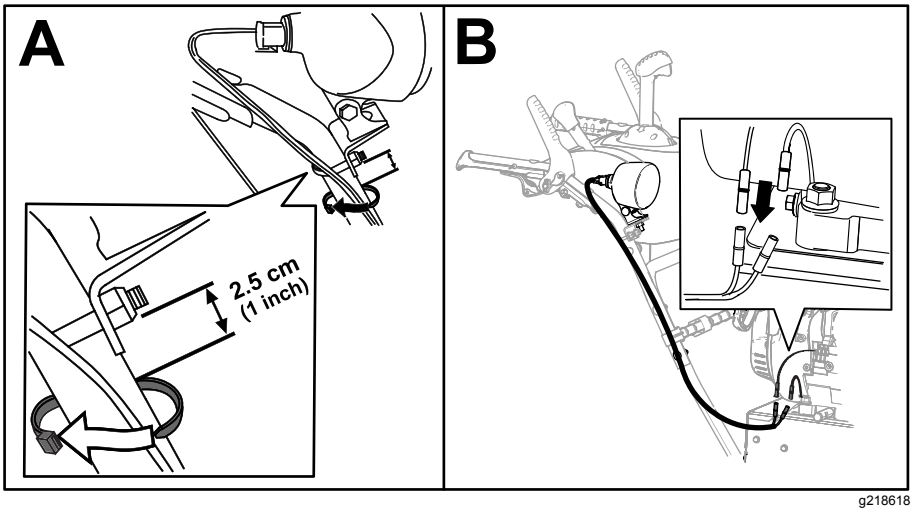

g218618

6

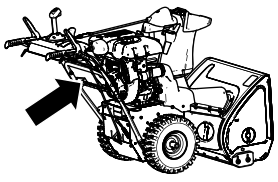



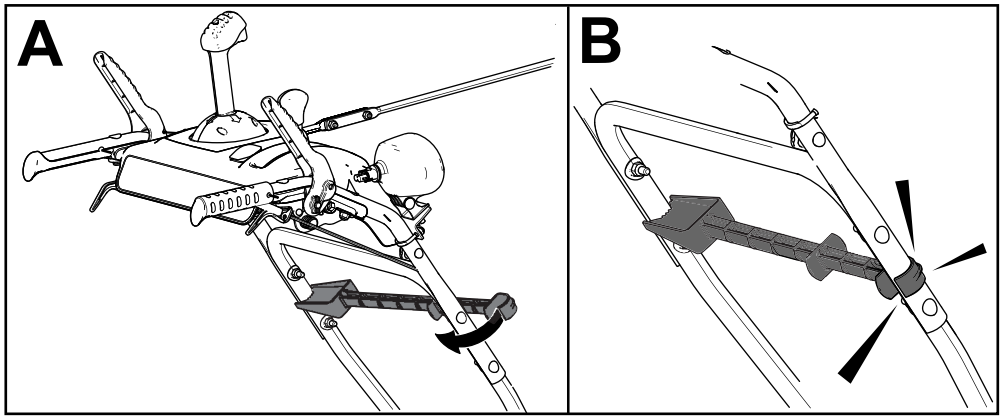

g217348

7

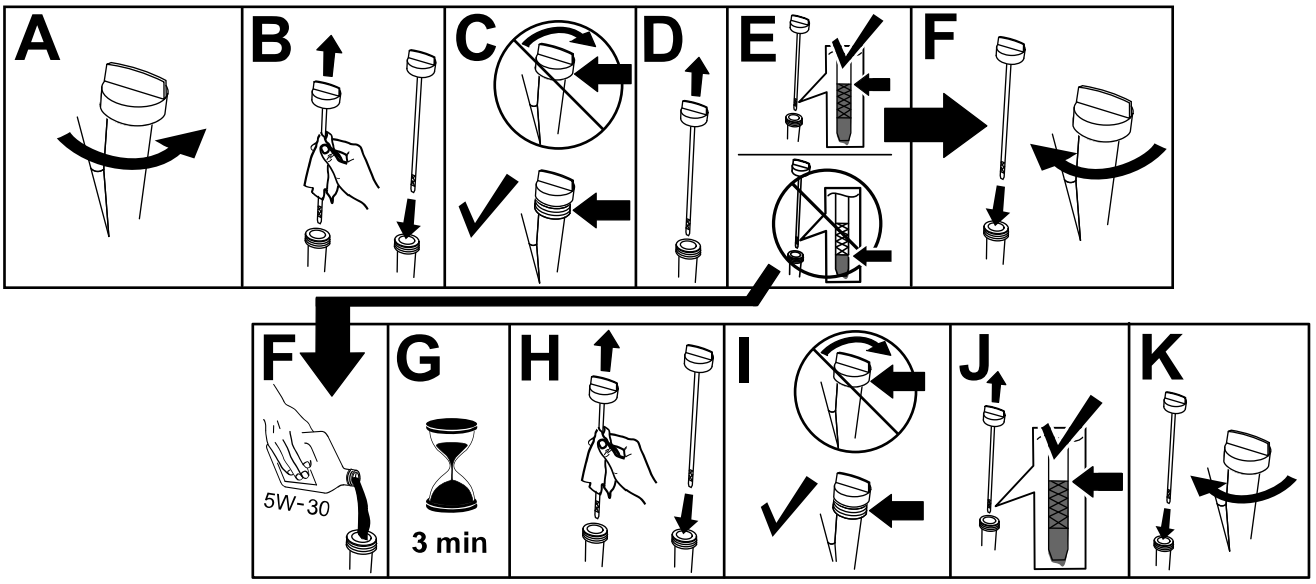

g218562

8

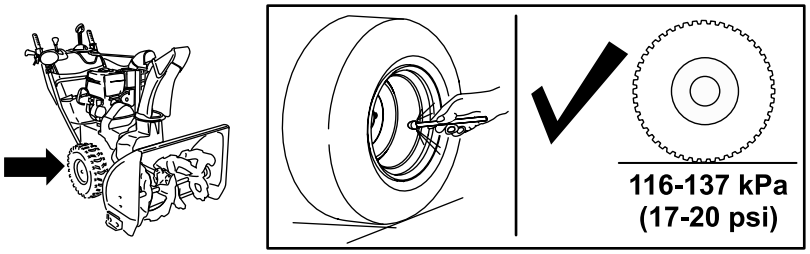

g219410

9

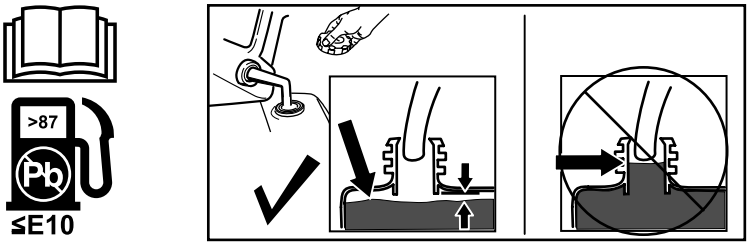

g219411

10

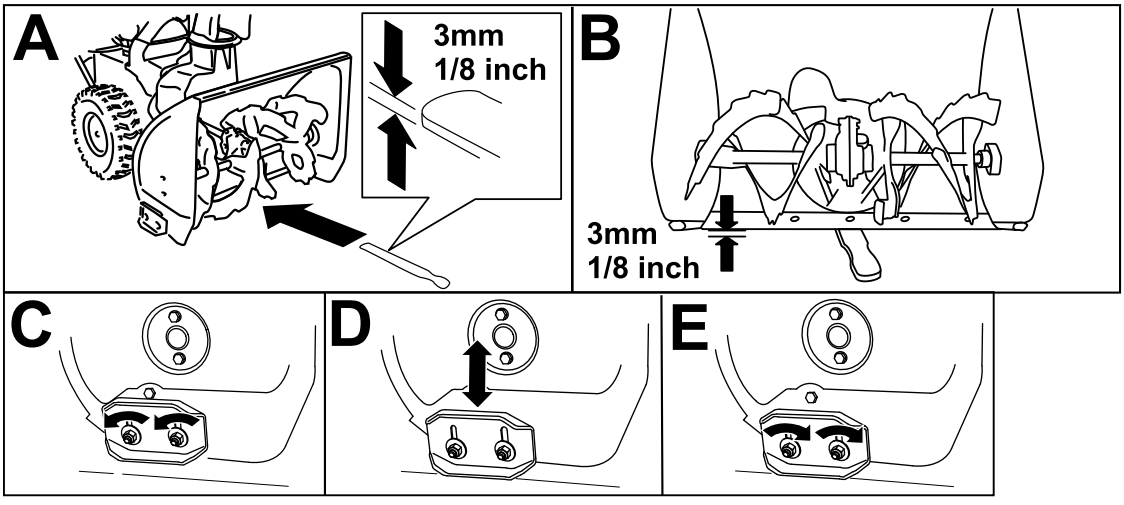

g218727

11

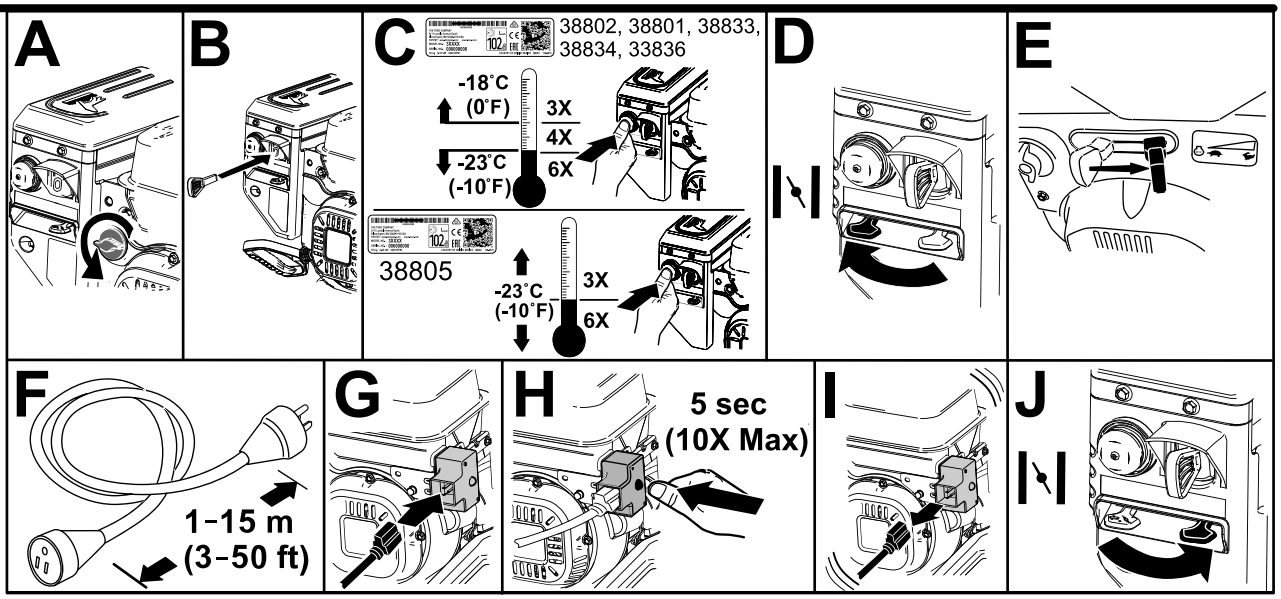

11

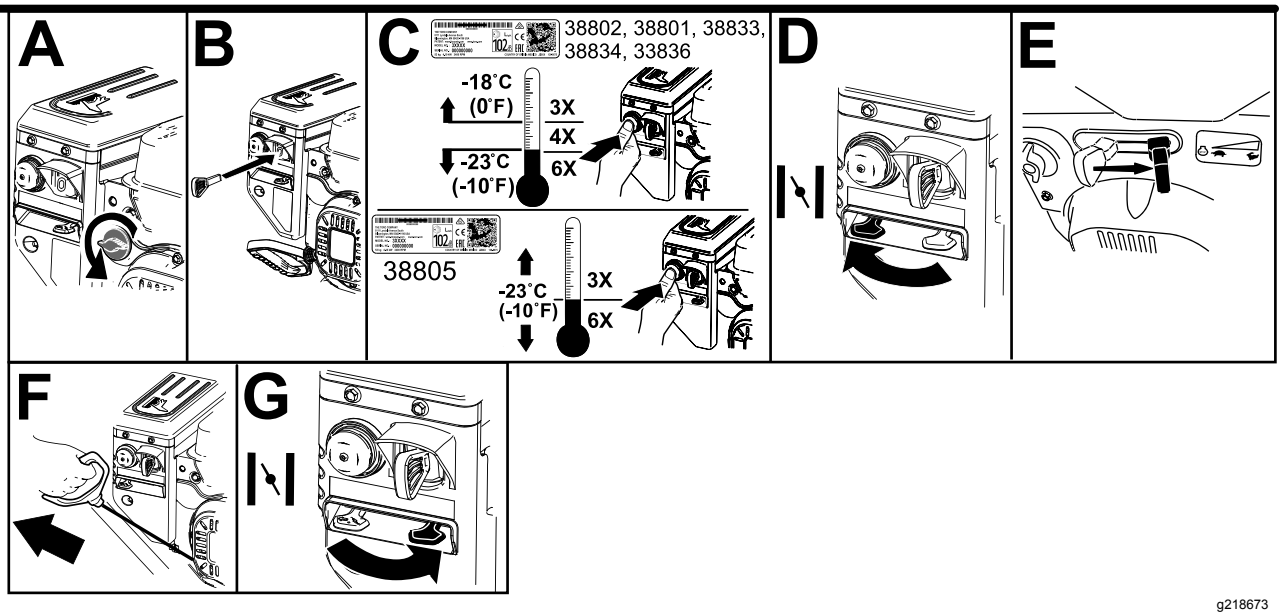

g218673

12

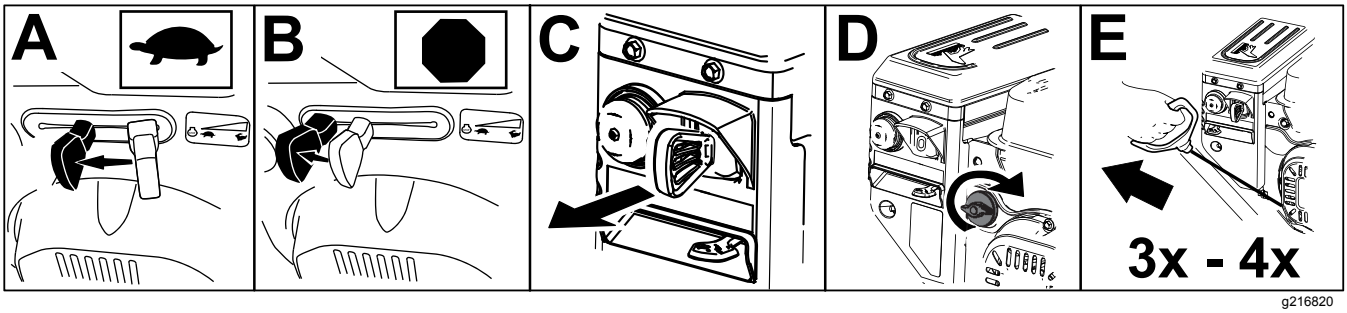

g216820

13

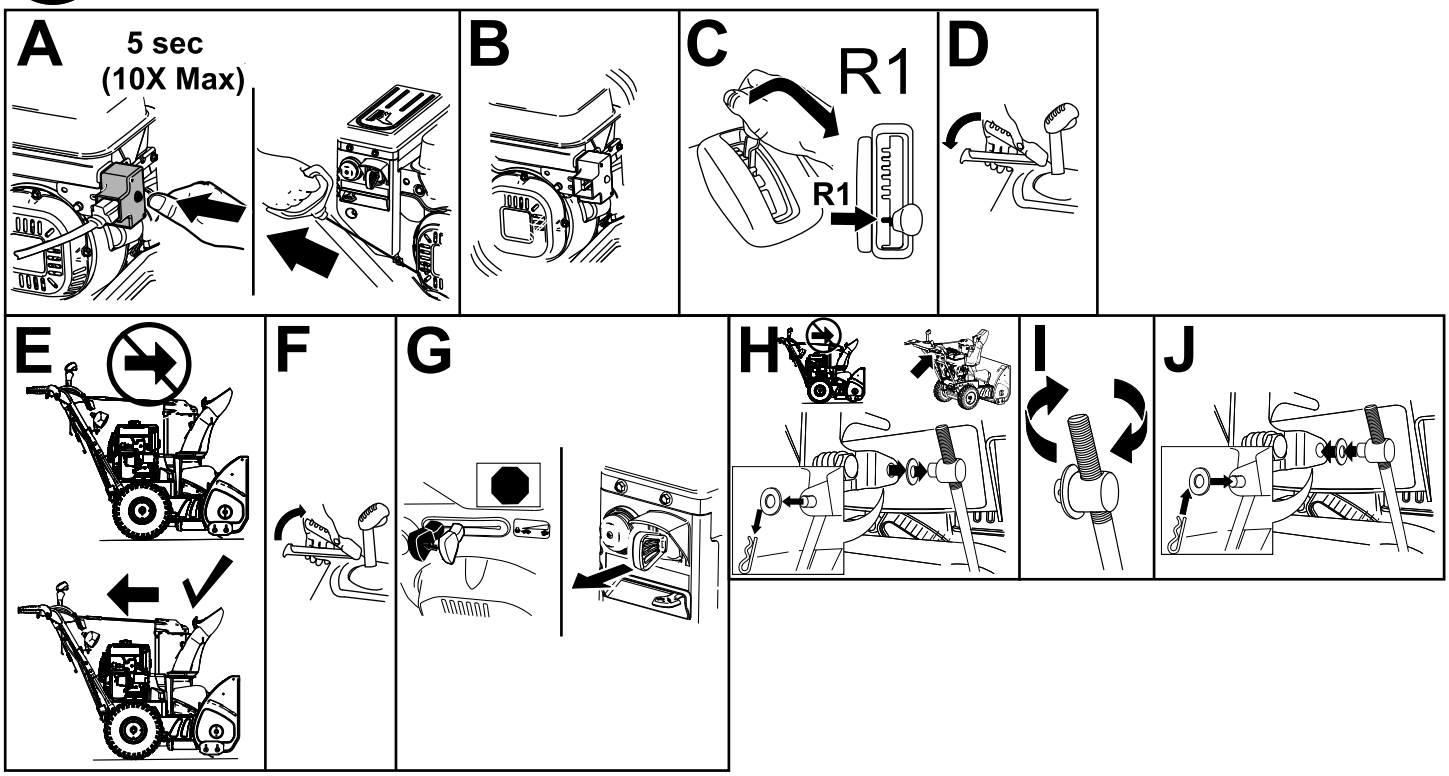

g218909

14

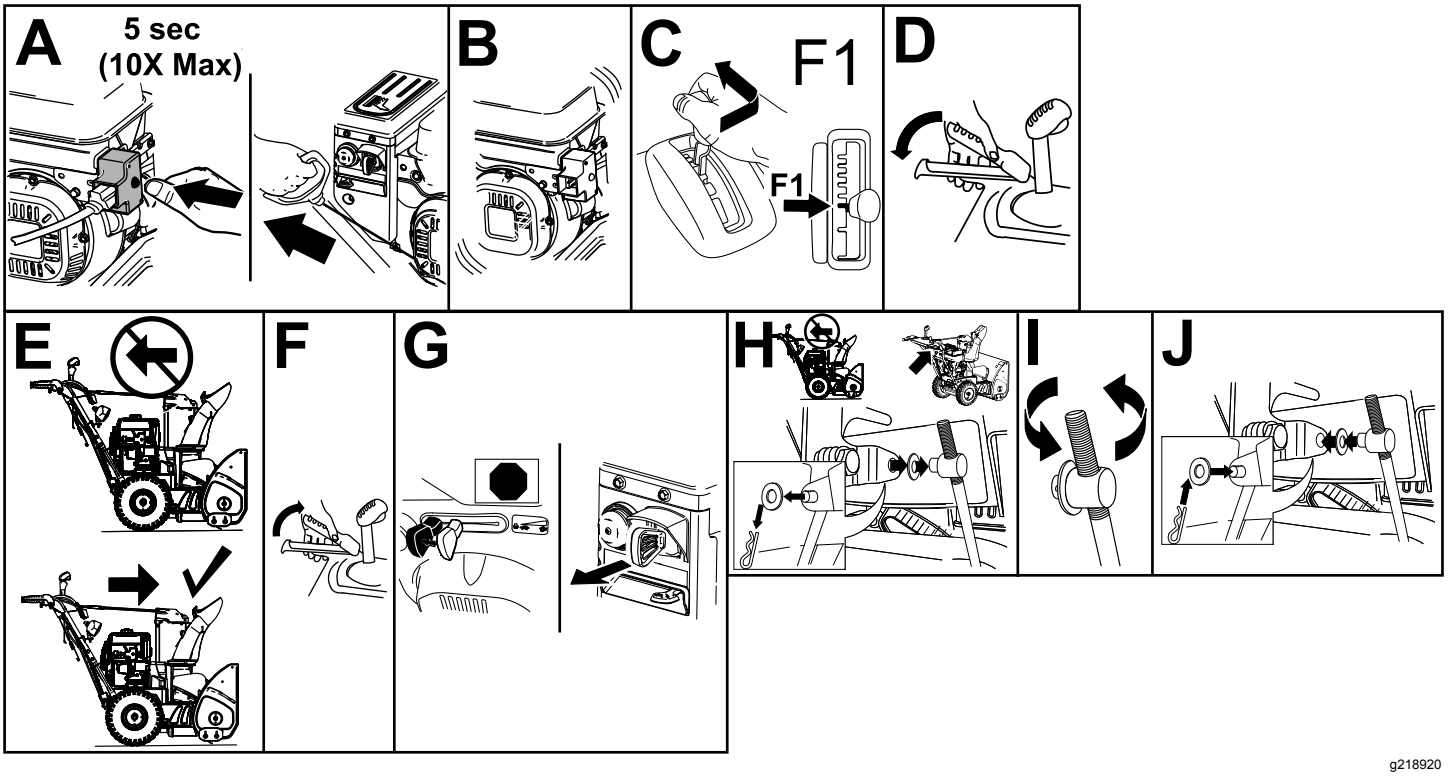

g218920

15

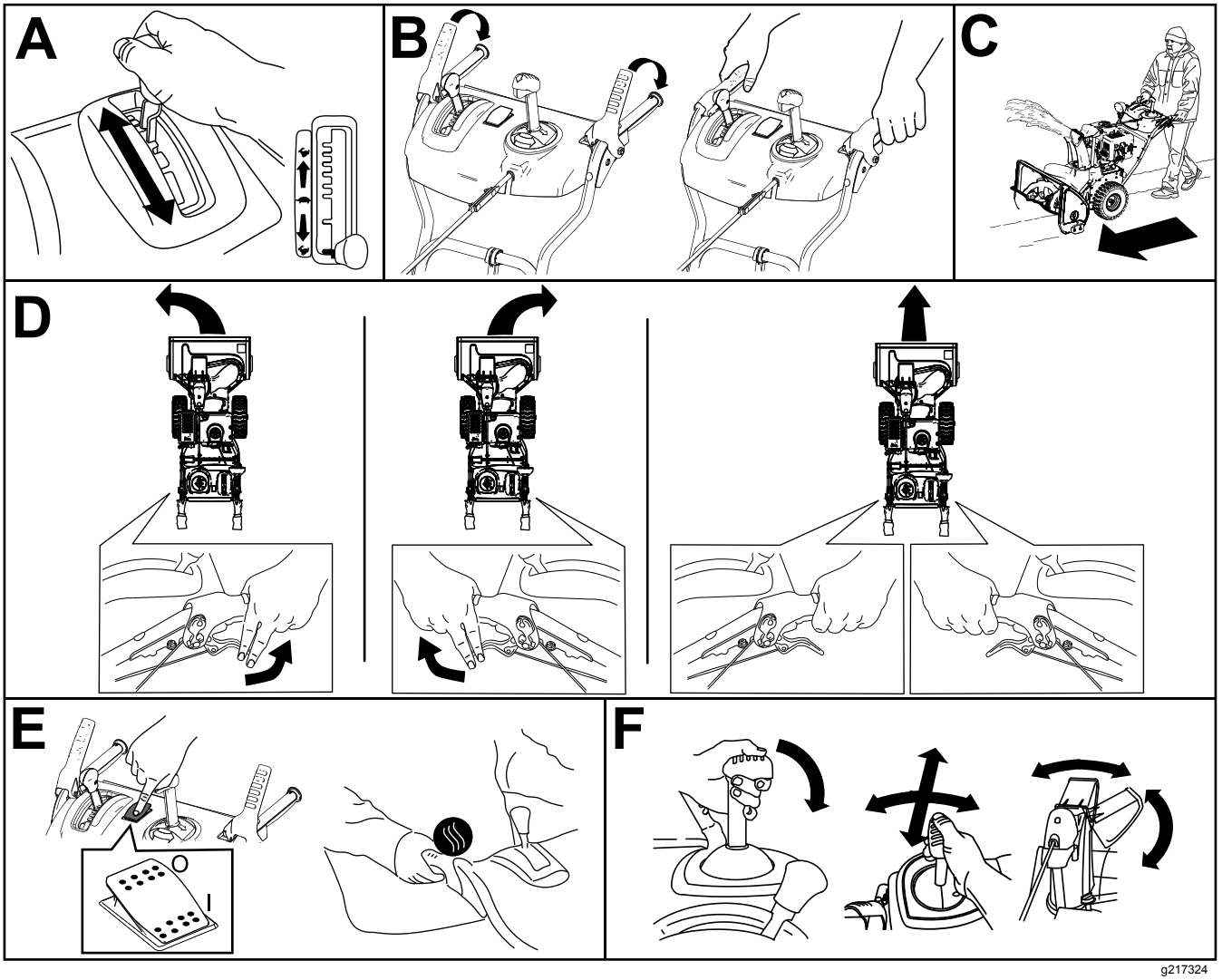

g217324

16



38806

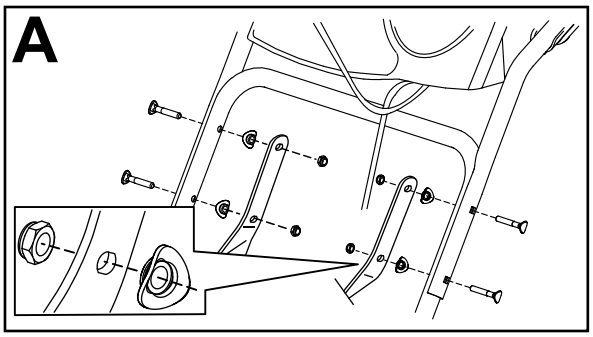

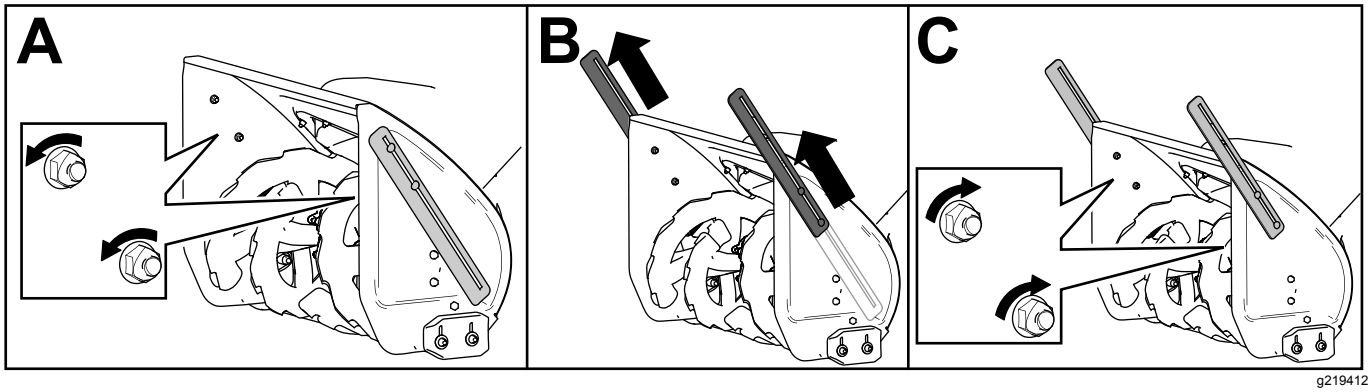

g219412

български (Bulgarian) Прочетете Ръководството за оператора. Опасност от поразяване/осакатяване на крайник, турбина и шнек Не поставяйте ръката си в улея. Изключете двигателя, преди да напуснете мястото на оператора, и използвайте инструмент, за да почистите улея. Извадете контактния ключ и прочетете инструкциите преди сервизно обслужване или поддръжка. Опасност от разливане на гориво – не наклонявайте машината назад. Опасност от изхвърляне на обекти Погрижете се минуваните да са на безопасно разстояние от машината. Изключете двигателя и изчакайте шнекът да спре, преди да оставите машината. Стойте далеч от движещи се части. Поставяйте предпазителите и щитовете на място. Относно Ръководството за оператора – за пълните подробности относно гаранцията или за да регистрирате продукта си, използвайте QR кода или посетете www.toro.com. За да заявите писмено копие на продуктовата гаранция, може да позвъните на 1-888-384-9939.

čeština (Czech) Přečtěte si provozní příručku. Rotor a nabírací šroub – nebezpečí pořezání či amputace rukou nebo nohou Nevkládejte ruce do kominu. Před opuštěním pozice obsluhy zastavte motor a k čištění kominu použijte k tomu určený nástroj. Před prováděním oprav nebo údržby vyjměte klíček ze zapalování a přečtěte si návod k obsluze. Nebezpečí úniku paliva — nenaklánějte stroj dozadu. Nebezpečí zranění odlétávajícími předměty Přihlížející osoby musí vždy zůstat v bezpečné vzdálenosti od stroje. Před opuštěním stroje vypněte motor a počkejte, dokud se nabírací šroub nezastaví. Nepřibližujte se k pohybujícím se součástem; mějte vždy namontované všechny ochranné kryty a štíty. Chcete-li získat provozní příručku, úplné informace o zárukách nebo registrovat svůj výrobek, použijte QR kód nebo navštivte stránky www.Toro.com. Chcete-li vyžádat písemnou kopii záruky na výrobek, kontaktujte nás telefonicky na čísle 1-888-384-9939.

dansk (Danish) Læs betjeningsvejledningen. Fare for skæring/amputation af hænder eller fødder, rotor og snegl Placer ikke hånden i slisken. Sluk motoren, inden du forlader betjeningspositionen, og brug et værktøj til at rense slisken. Tag tændingsnøglen ud, og læs vejledningerne, før der foretages service eller vedligeholdelsesarbejde. Fare for spildt brændstof – maskinen må ikke vippes bagover. Fare for udslyngede genstande Hold omkringstående på sikker afstand af maskinen. Sluk motoren, og vent, til sneglen standser, inden du forlader maskinen. Hold afstand fra bevægelige dele, og bevar alle afskærminger på plads. Brug nedenstående QR-kode, eller besøg www.Toro.com for at se betjeningsvejledningen, få komplette oplysninger om garantien eller for at registrere dit produkt, Du kan også ringe til os på 1-888-384-9939 for at anmode om en skriftlig kopi af produktgarantien.

Deutsche (German) Lesen Sie die Bedienungsanleitung. Schnitt- bzw. Amputationsgefahr an Händen oder Füßen beim Antriebsrad und Räumwerk Stecken Sie Ihre Hände nicht in den Auswurfkanal. Stellen Sie den Motor ab, bevor Sie die Bedienerposition verlassen, und entfernen Sie Verstopfungen aus dem Auswurfkanal mit einem Werkzeug. Stellen Sie den Motor ab und lesen Sie die Anweisungen, bevor Sie Kundendienst- oder Wartungsarbeiten durchführen Gefahr durch verschütteten Kraftstoff: Kippen Sie die Maschine nicht nach hinten. Gefahr durch herausgeschleuderte Gegenstände Halten Sie Unbeteiligte in einem sicheren Abstand zur Maschine, Stellen Sie den Motor ab und warten Sie, bis das Räumwerk zum Stillstand gekommen ist, bevor Sie die Bedienungsposition verlassen. Berühren Sie keine beweglichen Teile und nehmen Sie keine Schutzbleche und Schutzvorrichtungen ab. Verwenden Sie den QR-Code (oder besuchen Sie www.toro.com) für die Bedienungsanleitung, die vollständigen Garantieangaben oder für die Registrierung des Produkts. Sie können Toro auch unter der Telefonnummer 1-888-384-9939 erreichen und ein schriftliches Exemplar der Produktgarantie anfordern.

Ελληνικά (Greek) Διαβάστε το Εγχειρίδιο Χειριστή. Κίνδυνος κομψίατος/ακρωτηριασμού άνω ή κάτω άκρων από τη φτερωτή ή τον κοχλία. Μην βάζετε το χέρι σας στη χοάνη. Σβήστε τον κινητήρα προτού απομακρυνθείτε από τη θέση του χειριστή και χρησιμοποιήστε εργαλείο για τον καθαρισμό της χοάνης. Αφαιρέστε το κλειδί από τη μίζα και διαβάστε τις οδηγίες προτού εκτελέσετε οποιαδήποτε εργασία επισκευής ή συντήρησης. Κίνδυνος διαρροής καυσίμου — μην γέρνετε το μηχάνημα προς τα πίσω. Κίνδυνος εκτόξευσης αντικειμένων. Φροντίστε ώστε οι διερχόμενοι να παραμένουν σε ασφαλή απόσταση από το μηχάνημα. Σβήστε τον κινητήρα και περιμένετε να ακινητοποιηθεί ο κοχλίας προτού απομακρυνθείτε από το μηχάνημα. Μην πλησιάζετε στα κινούμενα μέρη. Βεβαιωθείτε ότι όλα τα προστατευτικά καλύμματα και οι υπόλοιπες προστατευτικές διατάξεις είναι στη θέση τους. Για το Εγχειρίδιο Χειριστή, για πλήρη στοιχεία σχετικά με την εγγύηση ή για να δηλώσετε το προϊόν σας μπορείτε να χρησιμοποιήσετε τον κωδικό QR ή να επισκεφθείτε τη διεύθυνση www.Toro.com. Μπορείτε επίσης να μας καλέσετε στο 1-888-384-9939 για να ζητήσετε γραπτό αντίγραφο της εγγύησης του προϊόντος.

Español (Spanish) Lea el manual del operador. Peligro de corte/desmembramiento de manos o pies, impulsor y tornillo sinfín No introduzca la mano en el conducto; apague el motor antes de abandonar el puesto del operador; utilice una herramienta para despejar el conducto. Retire la llave de contacto y lea las instrucciones antes de realizar cualquier operación de mantenimiento o ajuste a la máquina. Peligro de derrame de combustible – no vuelque la máquina hacia atrás. Peligro de objetos arrojados Mantenga a otras personas a una distancia prudencial de la máquina. Apague el motor y espere a que se detenga el sinfín antes de abandonar la máquina. No se acerque a las piezas en movimiento; mantenga colocados todos los protectores y defensas. Para obtener el Manual del operador o detalles completos de la garantía, o para registrar su producto, utilice el código QR o visite www.Toro.com. También puede llamar al 1-888-384-9939 para solicitar una copia impresa de la garantía del producto.

eesti (Estonian) Lugege läbi operaatori juhend. Käte või jalgade lõikehaavade/amputatsiooni oht tiiviku ja teo juures. Ärge pange käsi kollektorisse; enne operaatorikohalt lahkumist seisake motor ja kasutage kollektori puhastamiseks vastavat tööriista. Enne seadmel teenindus- või hooldustööde sooritamist eemaldage süütevõti ja lugege läbi kasutusjuhend. Kütuseleke oht – ärge kallutage seadet tahapoole. Ülespaiskuvate esemete oht Hoidke kõrvalised isikud seadmest ohutus kauguses. Seisake mootor ja oodake enne masina juurest lahkumist, kuni tigu peatub. Hoidke eemale liikuvatest osadest; hoidke paigaldatuna kõik piirded ja katted. Kasutusjuhendi ja kõigi garantiiandmete saamiseks või toote registreerimiseks kasutage QR-koodi või külastage lehte www.toro.com. Kui soovite toote garantiist saada paberkandjal, helistage numbril 1-888-384-9939.

Suomalainen (Finnish) Lue käyttöopas. Käsien ja jalkojen loukkaantumisvaara, siipipyörä ja kierukkaterä Älä laita kättä suppiloon. Sammuta moottori ennen kuin poistut käyttäjän paikalta. Käytä työkalua suppilon tyhjentämiseen. Irrota virta-avain ja lue ohjeet ennen korjaamista tai huoltamista. Polttoaineen läikkymisvaara: älä kallista konetta taaksepäin. Esineiden sinkoutumisvaara Pidä sivulliset turvallisen matkan päässä koneesta. Sammuta moottori ja odota, että kierukkaterä pysähtyy, ennen kuin poistut koneen luota. Pysy etäällä liikkuvista osista. Pidä kaikki suojukset ja suojalevyt paikoillaan. Jos haluat lukea käyttöoppaan, saada kattavat takuutiedot tai rekisteröidä tuotteen, käytä QR-koodia tai vieraile osoitteessa www.Toro.com. Tuotteen takuutiedoista voi myös pyytää kirjallisen kopion soittamalla numeroon +1 888 384 9939.

Magyar (Hungarian) Olvassa el a Kezelői kézikönyvet. A járókerék és a csiga el-/levághatja a kezet vagy a lábat. Ne nyúljon a kidobónyílásba; állítsa le a motort mielőtt elhagyja a kezelői helyzetet, a kidobónyílás tisztításához pedig használjon szerszámot. A szervizelés vagy karbantartás megkezdése előtt távolítsa el a gyújtáskulcsot, és olvassa el az utasításokat. Üzemanyag kiömlésének a veszélye – ne billentse hátra a gépet. Objektumok kidobásának a veszélye Tartsa az arra járókat biztonságos távolságban a géptől. Állítsa le a motort, és mielőtt elhagyja a gépet várja meg, amíg leáll a csiga. Maradjon távol a mozgó alkatrészektől; minden védőburkolatot hagyjon a helyén. A kezelői kézikönyvvel, a garancia részletes ismertetésével kapcsolatban vagy a termék regisztrálásához használja a QR-kódot, vagy látogasson el a www.Toro.com webhelyre. A termék garancia írásos másolatát az 1-888-384-9939 telefonszámon is igényelheti.

italiano (Italian) Leggete il Manuale dell'operatore. Pericolo di taglio/smembramento di mani o piedi, ventola e coclea Non posizionate le mani nel camino di scarico; spegnete il motore prima di abbandonare la posizione dell'operatore e utilizzate uno strumento per pulire il camino di scarico. Togliete la chiave di accensione e leggete le istruzioni prima di eseguire interventi di revisione o manutenzione. Pericolo di fuoriuscita di carburante: non inclinate la macchina indietro. Pericolo di lancio di oggetti Tenete gli astanti a distanza di sicurezza dalla macchina. Spegnete il motore e attendete che la coclea si fermi prima di abbandonare la macchina. Tenetevi a distanza dalle parti in movimento; tenete tutte le protezioni e gli schermi montati. Per il Manuale dell'operatore, i dettagli completi della garanzia o per registrare il vostro prodotto, utilizzate il codice QR o visitate il sito www.Toro.com. Potete anche contattarci al numero 1-888-384-9939 per richiedere una copia cartacea della garanzia del prodotto.

日本語 (Japanese) オペレーターズマニュアルを読むこと。インペラやオーガによって手足をけがしたり切断する危険 シュートに手を入れないこと;運転位置を離れるときは必ずエンジンを停止させること。シュートの詰まりは手を直接使わず、必ず道具を使うこと。警告: 整備作業前にはエンジンキーを抜き取り、マニュアルを読むこと。燃料漏れの危険:機械を後方に倒さないこと。物を跳ね飛ばす危険 周囲の人を十分に遠ざけてください。エンジンを停止後、オーガが完全に停止するまで運転位置を離れない。可動部に近づかないこと; 全部のガードやシールド類を正しく取り付けて運転すること オペレーターズマニュアルや製品保証書の全文の入手、製品の登録は、QR コードまたは www.Toro.com で行うことができます. 印刷された保証書が必要な場合は、1-888-384-9939 にご請求ください。

한국어 (Korean) 사용 설명서를 읽으십시오. 손이나 발 절단/잘림 위험, 임펠러 및 오거. 슈트에 손을 넣지 마십시오. 운전직을 떠나기 전에 엔진을 끄고 공구를 사용하여 슈트를 정리하십시오. 점화 키를 빼 다음, 사용 설명서를 읽고 장비를 정비하거나 유지관리하십시오. 연료 누출 위험 - 장비가 뒤로 뒤집히지 않게 하십시오. 튀는 물체 위험 주변 사람이 장비로부터 안전 거리를 유지하게 하십시오. 엔진을 멈추고 오거가 멈출 때까지 기다린 다음 장비에서 떠나십시오. 움직이는 부품과 거리를 두고, 모든 가드와 쉴드를 배치하십시오. 사용 설명서에는 제품 보증 상세 정보를 기입하고, 제품을 등록하려면, QR 코드를 사용하거나 www.Toro.com을 방문하십시오. 1-888-384-9939로 전화하여 제품 보증서 사본을 요청하실 수도 있습니다.

Lietuvos (Lithuanian) Skaitykite naudotojo vadovą. Sparnuotės ir sraigto keliamas pavojus įsipjauti / nutraukti ranką ar koją. Neki̇škite rankos į išmetimo angą; prieš lipdami iš operatoriaus sėdynės užgesinkite variklį, valydami išmetimo angą naudokite įrankį. Prieš atlikdami aptarnavimo arba techninės priežiūros darbus ištraukite degimo raktelį ir perskaitykite instrukcijas. Degalų išsiliejimo pavojus – nekreipkite įrenginio atgal. Išsviedžiamų objektų keliamas pavojus Užtikrinkite, kad aplinkiniai asmenys būtų saugiu atstumu nuo įrenginio. Prieš lipdami iš mašinos užgesinkite variklį ir palaukite, kol sraigtas sustos. Laikykitės atokiau nuo judančių dalių; visos apsaugos ir skydai turi būti uždėti. Norėdami susipažinti su naudotojo vadovu, išsamia garantijos informacija arba užregistruoti savo gaminį pasinaudokite QR kodu arba apsilankykite www.Toro.com. Taip pat galite mums paskambinti numeriu 1-888-384-9939 ir paprašyti raštinės gaminio garantijos kopijos.

Latvijas (Latvian) Izlasiet operatora rokasgrāmatu. Roku vai kāju sagriešanas/sakropļošanas risks ar metējgalvu un urbi. Nelieciet roku renē; izslēdziet dzinēju pirms dodaties prom no operatora vietas un renes tīrīšanai izmantojiet instrumentu. Pirms pārbaudīm vai tehniskās apkopes veikšanas izņemiet aizdedzes atslēgu un izlasiet instrukcijas. Degvielas izšļākanas risks — neapgāziet mašīnu atmuguriski. Mestu priekšmetu risks Lieciet blakusesošajiem stāvēt drošā attālumā no mašīnas. Izslēdziet dzinēju un pirms dodaties prom no mašīnas pagaidiet, kamēr urbis apstājas. Stāviet atstatus no kustīgajām daļām; turiet visus sargus un aizsargus vietā. Lai iegūtu operatora rokasgrāmatu, pilnu garantijas informāciju, vai reģistrētu savu produktu, izmantojiet QR kodu vai apmeklējiet www.Toro.com. Jūs varat arī zvanīt mums pa tālruni 1-888-384-9939, lai pieprasītu rakstisku produkta garantijas kopiju.

Nederlands (Dutch) Lees de Gebruikershandleiding. De rotor en transportschroef kunnen leiden tot verwonding of amputatie van uw handen of voeten. Steek uw hand niet in het kanaal; stop de motor voordat u de bestuurdersplaats verlaat en gebruik een gereedschap om het kanaal vrij te maken. Haal het sleuteltje uit het contact en lees de instructies voordat u service- of onderhoudswerkzaamheden uitvoert. Kans op brandstoflekkage: kantel de machine niet naar achteren. Maaimachine kan voorwerpen uitwerpen Houd omstanders op een veilige afstand van de machine. Schakel de motor uit en wacht totdat de transportschroef tot stilstand is gekomen voordat u de machine service eller vedlikehold, Kom niet in de buurt van bewegende onderdelen; laat alle afschermingen en afdekkingen op hun plaats zitten. Voor de gebruikershandleiding, informatie over de garantie of het registreren van uw product kunt u de QR code gebruiken of www.Toro.com. Als u een gedrukt exemplaar van de garantie wilt ontvangen bel dan 00 1 888 384 9939.

norsk (Norwegian) Les brukerhåndboken. Fare for kutting/lemlesting av hender og føtter, viftehjul og spiralblad Plasser aldri hånden i utløpssjakten. Stans motoren før du forlater førerstillingen, og bruk verktøyet for å rengjøre sjakten. Ta ut tenningsnøkkelen og les instruksjonene før du utfører service eller vedlikehold, Fare for drivstoffsøl – ikke vipp maskinen bakover. Fare for at gjenstander slynges gjennom luften Hold andre på trygg avstand fra maskinen. Slå av motoren og vent til spiralbladet stanser før du forlater maskinen. Hold deg unna bevegelige deler. Behold alle skydd og verneplater på plass. For brukerhåndboken, fullstendig garantiinformasjon, eller for å registrere produktet ditt, bruk QR-koden eller gå til www.Toro.com. Du kan også ringe oss på 1-888-384-9939 for å be om et trykt eksemplar av garantien.

Polskie (Polish) Przeczytaj Instrukcję obsługi. Ryzyko skaleczenia/utraty dłoni lub stopy, wirnik i ślimak Nie wkładać dłoni do tunelu; wyłączyć silnik przed opuszczeniem stanowiska operatora, a do udrażniania tunelu używać przyrządu. Przed przystąpieniem do serwisowania lub konserwacji wyjmij kluczyk zapłonu i przeczytaj instrukcje. Ryzyko rozlania się paliwa - nie przechylaj maszyny w tył. Niebezpieczeństwo wyrzucania przedmiotów Osoby postronne powinny przebywać w bezpiecznej odległości od maszyny. Zanim pozostawisz maszynę wyłącz silnik i zaczekaj, aż ślimak zatrzyma się. Nie zbliżaj się do części ruchomych; wszystkie osłony muszą być prawidłowo zainstalowane. Aby pobrać instrukcję obsługi, zapoznać się ze szczegółami gwarancji lub zarejestrować produkt, użyj kodu QR lub odwiedź witrynę www.Toro.com. Kopię gwarancji w formie papierowej można również zamówić pod numerem telefonu 1-888-384-9939.

Português (Portuguese) Leia o Manual do utilizador. Riscos de cortes/desmembramento das mãos ou pés, rotor e hélice Não coloque a mão na calha; desligue o motor antes de abandonar a posição do utilizador e utilize uma ferramenta para limpar a calha. Retire a chave da ignição e leia as instruções antes de proceder à assistência técnica ou manutenção. Risco de derrame de combustível—não incline a máquina para trás. Risco de projeção de objetos Mantenha as pessoas a uma distância segura da máquina. Desligue o motor e espere até que a hélice pare antes de sair da máquina. Mantenha-se afastado de peças móveis; mantenha todos os resguardos e proteções no lugar. Para obter o Manual do utilizador, todos os detalhes da garantia ou para registar o seu produto, utilize o código QR ou visite www.Toro.com. Pode ligar para 1-888-384-9939 para solicitar uma cópia escrita da garantia do produto.

Română (Romanian) Citiți Manualul operatorului. Pericol de tăiere/dezmembrare a mâinilor sau picioarelor, rotor și angrenaj melcat Nu vă introduceți mâna în jgheab; opriți motorul înainte de a părăsi poziția operatorului, utilizați o unealtă pentru a curăța jgheabul. Scoateți cheia de contact și citiți instrucțiunile înainte de a efectua service-ul sau întreținerea. Pericol de vărsare a combustibilului—nu înclinați mașina în spate. Pericol de obiecte proiectate Mențineți trecătorii la o distanță sigură față de mașină, Opriți motorul și așteptați ca angrenajul melcat să se oprească înainte de a părăsi mașina. Feriți-vă de componentele mobile; mențineți toate apărătoarele și scuturile în pozițiile corespunzătoare. Pentru manualul operatorului, detalii complete privind garanția sau pentru a vă înregistra produsul, utilizați codul QR sau vizitați www.Toro.com. De asemenea, ne puteți apela la 1-888-384-9939 pentru a solicita o copie tipărită a garanției de produs.

русский (Russian) Прочтите «Руководство оператора». Опасность пореза/травматической ампутации конечностей крыльчаткой или шнеком. Не опускайте руку в желоб; прежде чем покинуть рабочее место, останавливайте двигатель, чистку желоба выполняйте только специальным инструментом. Перед ремонтом или техническим обслуживанием извлеките ключ из замка зажигания и прочтите инструкцию. Не допускайте наклона машины назад — это может привести к разливу топлива. Существует вероятность выброса предметов. Следите, чтобы посторонние лица находились на безопасном расстоянии от машины. Прежде чем покинуть рабочее место, выключите двигатель и дождитесь остановки всех движущихся частей машины. Держитесь на безопасном расстоянии от движущихся частей машины; все защитные ограждения и кожухи должны быть на месте. Прочитать руководство оператора, получить подробную информацию о гарантийном обслуживании и зарегистрировать изделие можно с помощью QR-кода или на сайте www.Toro.com. Бумажную копию гарантийного талона можно заказать, позвонив нам по телефону 1-888-384-9939.

slovenský (Slovak) Prečítajte si používateľskú príručku. Riziko rezného poranenia a amputácie poháňačom a vrtákom Do žľabu nevkladajte ruku, pred opustením polohy operátora vypnite motor a na vyčistenie žľabu použite príslušný nástroj. Pred vykonaním servisu alebo údržby vyberte kľúč zo zapaľovania a prečítajte si pokyny. Riziko rozliatia paliva – stroj nenakláňajte smerom dozadu. Riziko odskakovania predmetov Okolostojace osoby musia byť v bezpečnej vzdialenosti od stroja. Pred opustením stroja vypnite motor a počkajte, kým sa nezastaví vrták. Zostaňte mimo pohyblivých častí. Všetky kryty a štíty uchovávajte na mieste. Ak chcete získať používateľskú príručku, podrobnosti o kompletnej záruke alebo ak chcete zaregistrovať svoj produkt, použite kód QR alebo navštívte lokalitu www.Toro.com. Môžete tiež zavolať na telefónne číslo 1-888-384-9939 a požiadať o tlačenú kópiu záruky na produkt.

slovenščina (Slovenian) Preberite uporabniški priročnik. Nevarnost ureznin in odtrganja rok ali nog, poža zi vijak in izpihovalni ventilator. Ne potiskajte roke v izmetno cev; zaustavite motor, preden zapustite delovni položaj, za čiščenje izmetne cevi pa uporabite ustrezno orodje. Pred servisiranjem ali vzdrževanjem odstranite ključ iz ključavnice in preberite navodila. Nevarnost razlitja goriva – stroja ne nagibajte nazaj. Nevarnost zaradi izmetavanja predmetov Druge osebe morajo biti na varni razdalji od stroja, Zaustavite motor in počakajte, da se požlasti vijak zaustavi, preden zapustite stroj. Ne priključite se gibljivim delom; poskrbite, da bodo vsa varovala in zaščitni deli pravilno nameščeni, Če potrebujete uporabniški priročnik, celotne garancijske določbe ali če želite registrirati izdelek, uporabite kodo QR ali obiščite www.Toro.com. Če želite kopijo garancijskega lista v pisni obliki, nas lahko pokličete na 1-888-384-9939.

svenska (Swedish) Läs bruksanvisningen. Kapnings-/avslitningsrisk för händer och fötter, impeller och matarskruv Stick inte in händerna i utkastaren; stäng av motorn innan du kliver ur förarsätet och använd verktyget för att rensa utkastaren. Ta ur tändningsnyckeln och läs anvisningarna innan du utför service eller underhåll, Risk för bränslespill – luta inte maskinen bakåt. Risk för utslungade föremål. Håll kringstående på säkert avstånd från maskinen. Stäng av motorn och vänta tills matarskruven stannar innan du kliver ur maskinen. Håll avstånd till rörliga delar och se till att alla skydd sitter på plats. Använd rutkoden eller besök www.Toro.com om du vill läsa bruksanvisningen, se fullständig information om garantier eller registrera din produkt. Du kan också ringa oss på 1-888-384-9939 för att be att få en skriftlig kopia av produktgarantin.

Türk (Turkish) Kullanma Kılavuzu'nu okuyun. Pervane ve burgu nedeniyle el veya ayağın kesilme/kopma tehlikesi Elinizi boşaltma kanalının içine sokmayın, operatör konumundan ayrılmadan önce motoru durdurun ve boşaltma kanalını temizlemek için bir alet kullanın. Servis veya bakım yapmadan önce kontak anahtarını çıkarın ve talimatları okuyun. Yakıt dökülmesi riski; makineyi geriye doğru yatırmayın. Fırlatılan cisim tehlikesi Etraftaki kişilerle makine arasında güvenli bir mesafe bırakın. Makineden ayrılmadan önce motoru durdurun ve burgunun tamamen durmasını bekleyin. Hareketli parçalardan uzak durun, koruyucuları ve kapakları yerinden çıkarmayın. Operatör Kılavuzu ve garanti bilgilerine ulaşmak veya ürününüzü kaydetmek için kare kodu kullanın veya www.Toro.com adresine gidin. Ürün garantisinin basılı bir kopyasını istemek için bize 1-888-384-9939 numaralı telefondan da ulaşabilirsiniz.

中文 (Chinese)
请阅读操作员手册。手脚切削／割裂危险，叶轮和螺旋钻
不要将手放入斜槽内 离开操作员位置之前请关闭发动机，并使用工具清理斜槽。
在进行维修或执行维护之前，请拔下点火钥匙并阅读说明。燃油溢出危险——
不要向后倾斜机器。物体抛掷危险 让旁观者与机器保持安全距离。
在离开工作位置之前，应关闭发动机并等待螺旋钻停止。远离活动件 确保所有保护装置和挡板就位。如需 操作员手册、完整的保修详情或注册您的产品，请使用二维码或访问 www.Toro.com 。您也可以致电 1-888-384-9939
联系我们，索取产品保修书。

عربى (Arabic)
اقرأ دليل التشغيل.
الأخطار المتعلقة بجرح أو قطع اليدين أو القدمين بسبب الدافعة والمثقاب
لا تضع يدك في الأنبوب، وأطفئ المحرك قبل مغادرة وضع المشغل واستخدم إحدى الأدوات لتنظيف الأنبوب.
افصل مفتاح إدارة المحرك واقرأ التعليمات قبل إجراء الخدمة أو أعمال الصيانة.
خطر انسكاب الوقود—لا تقم بقلب الآلة إلى الخلف.
الخطر المتعلق بالأغراض المقذوفة
حافظ على وجود مسافة كافية بين الآلة والأشخاص المحيطين بها.
أطفئ المحرك وانتظر إلى أن يتوقف المثقاب قبل مغادرة الآلة.
ابق بعيدًا عن الأجزاء المتحركة وحافظ على وجود جميع أدوات الوقاية والحواجز في أماكنها.
للاطلاع على دليل التشغيل أو التفاصيل الكاملة الخاصة بالضمان أو لتسجيل المنتج الخاص بك، استخدم رمز QR أو قم بزيارة الموقع www.Toro.com. يمكن الاتصال بنا على الرقم 1-888-384-9939 لطلب الحصول على نسخة كتابية من ضمان المنتج.

hrvatski (Croatian) Pročitajte korisnički priručnik. Opasnost od posjekotina/otkidanja ruke ili stopala djelovanjem rotora i svrdla Ne stavljajte ruku u otvor, ugasite motor prije nego što se udaljite od mjesta operatera i upotrijebite alat za čišćenje otvora. Izvadite ključ za paljenje i pročitajte upute prije izvođenja servisa ili održavanja. Opasnost od prolijevanja goriva – ne naginjite stroj unatrag. Opasnost od izbacivanja predmeta Promatrači moraju biti na sigurnoj udaljenosti od stroja. Ugasite motor i pričekajte da se svrdlo zaustavi prije nego što se udaljite od stroja. Ne približavajte se pokretnim dijelovima i ne skidajte štitnike i ostale zaštitne dijelove. Za korisnički priručnik, sve detalje o jamstvu ili registraciju proizvoda učitajte QR kod ili posjetite www.Toro.com. Možete nas i nazvati na broj 1-888-384-9939 kako biste zatražili pisani primjerak jamstva za proizvod.

हिंदी (Hindi) संचालक का मैनुअल पढ़ें|
हाथ या पैर, इंपेलर और हस्त-बरमा के काटने/अंग भिन्न होने के खतरे
ढाल में अपना हाथ न डालें; संचालक की स्थिति से हटने से पहले इंजन बंद कर दें और ढाल को साफ करने के लिए उपकरण का उपयोग करें।
इग्नीशन कुंजी को बाहर निकालें और सर्वसिस्टि या रखरखाव करने से पहले निर्देश पढ़ें।
ईंधन के गिरने का खतरा - मशीन को पीछे की ओर टिप न करें।
फेंकी गई वस्तुं से होने वाले खतरे।
साथ खड़े लोगों को मशीनों से सुरक्षित दूरी पर खड़ा करें।
इंजन बंद करें और मशीन से हटने से पहले हस्त-बरमा के रुकने तक प्रतीक्षा करें।
गतिशील भागों से दूर रहें; सभी गार्ड्स और ढाल उचित स्थान पर रखें।
संचालक के मैनुअल के लिए, पूरण वारंटी विवरण, या अपने उत्पाद को पंजीकृत करने के लिए, क्यूआर (QR) कोड का उपयोग करें या www.Toro.com पर जाएं। उत्पाद की वारंटी की लिखित प्रति के लिए अनुरोध करने के लिए आप हमसे 1-888-384-9939 पर भी संपर्क कर सकते हैं।

Íslensku (Icelandic) Lesið notandahandbókina. Hætta á skurði/aflimun handa eða fóta við skóflulhjól og snigil Ekki stinga hönd ofan í rennuna; drepið á vélinni áður en stjórnandastöð er yfirgefin og notið verkfæri til að hreinsa rennuna. Fjarlægið lykilinn úr svissinum og lesið leiðbeiningarnar áður en unnið er við vélina eða viðhaldi er sinnt, Hætta á eldsneytisleka – ekki halla vélinni aftur á bak. Hætta á fljúgandi hlutum Haldið nærstöddu fólki í öruggri fjarlægð frá vélinni. Drepið á vélinni og bíðið þar til snigillinn stöðvast áður en vélin er yfirgefin. Haldið öruggri fjarlægð frá hreyfanlegum hlutum; tryggið að hlífar séu á sínum stað. Notið QR-kóðann eða opnið www.Toro.com til að nálgast notendahandbókina eða ítarlega ábyrgðaryfirlýsingu eða til að skrá vöruna, Einnig er hægt að panta skriflegt eintak af ábyrgðaryfirlýsingu vörunnar í síma 1-888-384-9939.

Македонски (Macedonian) Прочитајте го прирачникот за работа. Опасност од сечење на рака или нога од погонскиот запчаник или од дупчалката Не ставајте ја раката во жлебот; исклучете го моторот пред да ја напуштите позицијата на операторот и користете го алатот за да го исчистите жлебот. Извадете го клучот за палење и прочитајте ги упатствата пред сервисирање или вршење на работите за одржување. Опасност од истурање на гориво, не истурајте ја машината од назад. Исфрлете ги опасните објекти Случајните минувачи да стојат на безбедно растојание од машината. Исклучете го моторот и почекајте дупчалка да заврши пред да ја напуштите машината. Држете се настрана од подвижни делови; чувајте ја заштитата на место. Прирачникот за операторот, комплетните детали за гаранцијата, или за да го регистрирате вашиот производ, користете QR код или посетете www.Toro.com. Исто така може да ни се јавите на 1-888-384-9939 и да побарате писмена копија од гаранцијата на производот.

Malti (Maltese) Aqra l-Manwal tal-Operatur Perikli ta' qtugħ/żmembrament tal-id jew tas-sieq, impulsar u titqib Tpoġġix idek fix-chute (fil-bokka); itfi l-magna qabel tħalli l-pożizzjoni tal-operatur u uża għodda biex tnaddaf ix-chute (il-bokka). Neħħi ċ-ċavetta tat-tqabbid u aqra l-istruzzjonijiet qabel is-servis jew qabel issir manutenzjoni. Periklu ta' tnixxija tal-fjuwil—teqlibx il-magna lura Periklu ta' oġġetti li jitwaddab Żomm il-persuni fil-qrib distanza sigura 'l boghod mill-magna. Itfi l-magna u stenna t-trapan jieqaf qabel titlaq minn ħdejn il-magna. Żomm 'il boghod minn partijiet li jiċċaqilqu, żomm il-protezzjonijiet u l-ilqugħ f'posthom. Għall-Manwal tal-Operatur, għadd-dettalji sħaħ tal-garanzija, jew biex tirreġistra l-prodott tiegħek, uża l-kodiċi QR jew żur www.Toro.com. Tista' wkoll iċċemplilna fuq 1-888-384-9939 biex titlob kopja bil-miktub tal-garanzija tal-prodott.

Српски (Serbian) Прочитајте кориснички приручник. Опасности од посекотина/откидања руке или стопала, импелер и сврдло Не стављајте руку у отвор; искључите мотор пре напуштања места руковаоца, а отвор чистите помоћу алата. Извуците кључ за паљење и прочитајте упутство пре сервисирања или обављања одржавања. Опасност од проливања горива - не нагињите машину уназад. Опасност од одбачених предмета Посматрачи треба да буду на безбедној удаљености од машине. Искључите мотор и сачекајте да се сврдло заустави пре напуштања машине. Не приближавајте се покретним деловима; сви штитници и маске треба да буду постављени. Да бисте прочитали кориснички приручник, добили све детаље о гаранцији или регистровали производ, користите QR кôд или посетите www.Toro.com. Можете и да нас позовете на број 1-888-384-9939 да бисте тражили писани примерак гаранције произвођача.

ไทย (Thai) อ่านคู่มือสำหรับผู้ใช้งาน
อันตรายจากใบพัดหรือสว่านที่อาจตัดมือหรือเท้า
อย่านำมือเข้าไปในรางหิน ให้ดับเครื่องยนต์ก่อนออกจากตำแหน่งของผู้ใช้งาน และใช้เครื่องมือเพื่อทำความสะอาดรางหิน
ดึงกุญแจสตาร์ตออกและอ่านคู่มือก่อนการซ่อมบำรุง หรือทำการบำรุงรักษา
อันตรายจากน้ำมันหก - อย่าเอียงเครื่องไปด้านหลัง
อันตรายจากวัตถุปลิว
เตือนระวังคนอื่นรักษาระยะห่างระหว่างผู้ที่อยู่รอบข้างและเครื่อง
ดับเครื่องยนต์และรอให้สว่านหยุดก่อนเดินไปจากเครื่อง
รักษาระยะห่างจากชิ้นส่วนเคลื่อนไหว ติดตั้งอุปกรณ์ป้องกันและที่กั้นตามตำแหน่ง
สำหรับคู่มือผู้ใช้งาน รายละเอียดการรับประกันทั้งหมด หรือหากต้องการลงทะเบียนผลิตภัณฑ์ของคุณ โปรดใช้รหัส QR หรือไปที่ www.Toro.com คุณยังสามารถติดต่อเราได้ที่หมายเลข 1-888-384-9939 เพื่อขอสำเนาของการรับประกันผลิตภัณฑ์

український (Ukranian) Прочитайте «Порадник оператора». НЕБЕЗПЕКА! Необережне користування може призвести порізів крильчаткою або шнеком та травматичної ампутації кінцівок. Не занурюйте руку в жолоб; перш ніж піти з робочого місця, зупиняйте двигун; чищення жолобу виконуйте лише спеціальним інструментом. Перед ремонтом або технічним обслуговуванням вийміть ключ з замка запалювання та прочитайте інструкцію. НЕБЕЗПЕКА! Не нахиляйте снігоочисник назад — це може призвести до розливу палива. НЕБЕЗПЕКА! Можливе викидання сторонніх предметів, що потрапили до снігоочисника. Слідкуйте за тим, щоб сторонні особи знаходилися на безпечній відстані від машини. Перш ніж піти з робочого місця, вимкніть двигун та дочекайтеся зупинки всіх рухомих частин машини. Тримайтеся на безпечній відстані від рухомих частин машини; всі захисні огородження та кожухи мають бути на своїх місцях. Прочитати порадник оператора, отримати детальну інформацію щодо гарантійного обслуговування та зареєструвати виріб можна за допомогою QR-коду або на сайті www.Toro.com. Ви також можете замовити паперову копію гарантійного талона, зателефонувавши за номером 1-888-384-9939.

Tiếng Việt (Vietnamese) Vui lòng đọc Hướng dẫn vận hành. Nguy cơ bị cắt/cụt chân hoặc tay, cánh quạt và mũi khoan Không cho tay của bạn vào trong máng; tắt động cơ trước khi rời khỏi vị trí vận hành và sử dụng dụng cụ để vệ sinh máng. Rút chìa khóa để máy và đọc các hướng dẫn trước khi bảo dưỡng hoặc thực hiện bảo trì. Nguy cơ trần nhiên liệu — không nghiêng máy về phía sau, Nguy cơ văng vật thể Những người đứng ngoài phải cách máy một khoảng cách an toàn, Tắt động cơ và chờ tới khi mũi khoan dừng lại rồi mới rời máy, Tránh xa các bộ phận đang chuyển động; giữ nguyên vị trí của tất cả các bộ phận bảo vệ và tấm chắn. Để xem Hướng dẫn vận hành, thông tin bảo hành đầy đủ hoặc để đăng ký sản phẩm của bạn, vui lòng sử dụng mã QR hoặc truy cập www.Toro.com. Bạn có thể gọi chúng tôi theo số 1-888-384-9939 để yêu cầu một bản sao bảo hành sản phẩm.

g217731