Form No. 3395-570 Rev B

TORO®

Count on it.

Bedienungsanleitung

Rasentraktor DH 140

Modellnr. 74560—Seriennr. 315000001 und höher

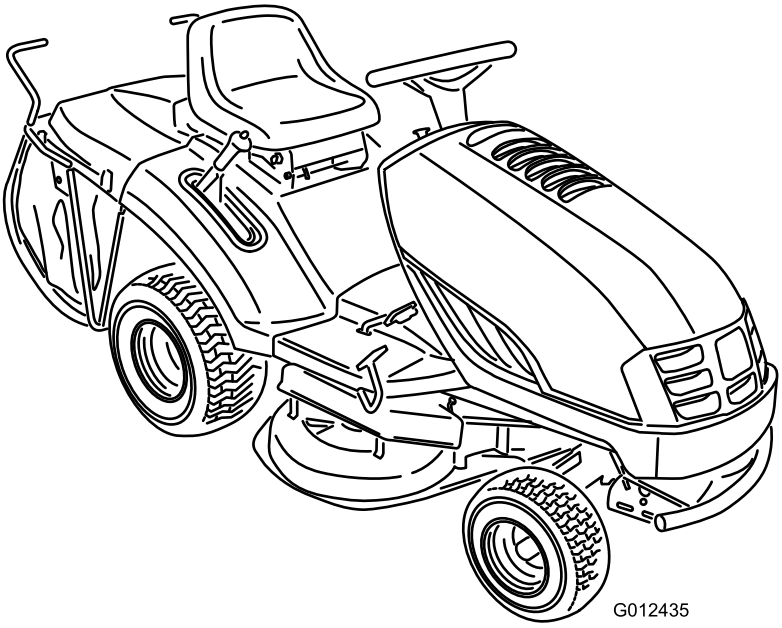

Registrieren Sie Ihr Produkt unter www.Toro.com.
Originaldokuments (DE)

CE

3395-570 B

Dieses Produkt entspricht allen relevanten europäischen Richtlinien. Weitere Angaben finden Sie in den produktspezifischen Konformitätsbescheinigungen.

Einführung

Dieser Aufsitzrasenmäher mit Sichelmessern sollte von Privatleuten verwendet werden. Er ist hauptsächlich für das Mähen von Gras auf gepflegten Grünflächen in privaten Anlagen gedacht. Er ist nicht für das Schneiden von Büschen oder für einen landwirtschaftlichen Einsatz gedacht.

Lesen Sie diese Informationen sorgfältig durch, um sich mit dem ordnungsgemäßen Einsatz und der Wartung des Geräts vertraut zu machen und Verletzungen und eine Beschädigung des Geräts zu vermeiden. Sie tragen die Verantwortung für einen ordnungsgemäßen und sicheren Einsatz des Produkts.

Wenden Sie sich hinsichtlich Informationen zu Produkten und Zubehör sowie Angaben zu Ihrem örtlichen Vertragshändler oder zur Registrierung des Produktes direkt an Toro unter www.Toro.com.

Wenden Sie sich an den Toro Vertragshändler oder Kundendienst, wenn Sie eine Serviceleistung, Toro Originalersatzteile oder weitere Informationen benötigen. Haben Sie dafür die Modell- und Seriennummern der Maschine griffbereit. In Bild 1 wird der Standort der Modell- und Seriennummern auf dem Produkt angegeben. Tragen Sie hier bitte die Modell- und Seriennummern des Geräts ein.

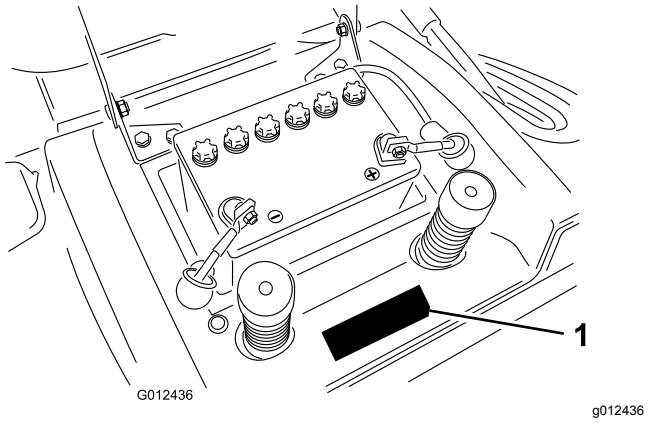

Bild 1

1. Typenschild mit Modell- und Seriennummer (Unter dem Sitz)

Modellnr. _____

Seriennr. _____

In dieser Anleitung werden potenzielle Gefahren angeführt, und Sicherheitsmeldungen werden vom Sicherheitswarnsymbol (Bild 2) gekennzeichnet, das auf eine Gefahr hinweist, die zu schweren oder tödlichen Verletzungen führen kann, wenn Sie die empfohlenen Sicherheitsvorkehrungen nicht einhalten.

g000502

Bild 2

1. Sicherheitswarnsymbol

In dieser Anleitung werden zwei Begriffe zur Hervorhebung von Informationen verwendet. **Wichtig** weist auf spezielle technische Informationen hin, und **Hinweis** hebt allgemeine Informationen hervor, die Ihre besondere Beachtung verdienen.

Inhalt

Sicherheit 3
- Sichere Betriebspraxis für Aufsitz-Sichelmäher 3
- Sicherheit beim Einsatz von Toro Rasentraktoren 5
- Schallleistungspegel 6
- Schallleistung 6
- Hand-Arm-Vibration 6
- Ganzkörper-Vibration 6
- Winkelanzeige 7
- Sicherheits- und Bedienungsschilder 8

Produktübersicht 10
- Bedienelemente 10
- Technische Daten 10

Betrieb 11
- Betanken 11
- Prüfen des Motorölstands 11
- Verwenden der Feststellbremse 12
- Einstellen des Sitzes 12
- Verwenden des Zapfwellenantriebs (ZWA) 12
- Einstellen der Schnitthöhe 12
- Anlassen des Motors 13
- Abstellen des Motors 14
- Verwenden der Sicherheitsschalter 14
- Überprüfung der Sicherheitsschalter 15
- Manuelles Schieben der Maschine 16
- Abstellen der Maschine 16

© 2017—The Toro® Company

8111 Lyndale Avenue South
Bloomington, MN 55420

Kontaktieren Sie uns unter www.Toro.com.
Druck: Tschechische Republik

Alle Rechte vorbehalten

Vorwärts- und Rückwärtsfahren 17
Entleeren des Heckfangsystems 17
Mulchen 18
Optionale Anbauvorrichtung 18
Betriebshinweise 19
Wartung 20
Empfohlener Wartungsplan 20
Schmierung 21
Einfetten und Schmieren der Maschine 21
Warten des Motors 22
Warten des Luftfilters 22
Warten des Motoröls 22
Warten der Zündkerze 24
Warten der Kraftstoffanlage 25
Entleeren des Kraftstofftanks 25
Austauschen des Kraftstofffilters 26
Warten der elektrischen Anlage 27
Austauschen der Sicherungen 27
Warten der Batterie 27
Warten des Antriebssystems 29
Prüfen des Reifendrucks 29
Warten der Bremse 29
Warten des Heckfangsystems 30
Entfernen des Heckfangsystems 30
Einbauen des Heckfangsystems 30
Reinigen des Heckfangsystems und des Tunnels 31
Warten des Mähwerks 31
Warten der Messer 31
Entfernen des Mähwerks 32
Montieren des Mähwerks 33
Einstellen der Schnittmesserneigung in Längsrichtung 33
Seitliches Nivellieren des Mähwerks 34
Prüfen und Einstellen der Schnitthöhe 34
Befestigen des verstellbaren Lenkers 36
Einlagerung 36
Fehlersuche und -behebung 38
Schaltbilder 40

Sicherheit

Diese Maschine erfüllt EN ISO 5395:2013.

Sichere Betriebspraxis für Aufsitz-Sichelmäher

Lesen Sie vor dem Einsatz der Maschine den Inhalt der vorliegenden Anleitung sorgfältig durch, damit Sie gut darüber Bescheid wissen.

Mit dem Sicherheitswarnsymbol (Bild 2) werden Sie auf mögliche Verletzungsgefahren hingewiesen. Befolgen Sie zum Vermeiden von Verletzungen und Todesfällen immer sämtliche Sicherheitshinweise!

Dieses Produkt kann Hände und Füße amputieren und Gegenstände aufschleudern. Befolgen Sie zum Vermeiden von schweren oder tödlichen Verletzungen immer alle Sicherheitshinweise.

Schulung

- Lesen Sie diese Anweisungen gründlich durch. Machen Sie sich mit den Bedienelementen und dem korrekten Einsatz des Geräts vertraut.
- Lassen Sie den Rasenmäher nie von Kindern oder Personen bedienen, die mit diesen Anweisungen nicht vertraut sind. Das Alter des Bedieners kann durch lokale Vorschriften eingeschränkt sein.
- Mähen Sie nie, wenn sich Personen, insbesondere Kinder oder Haustiere, in der Nähe aufhalten.
- Bedenken Sie immer, dass der Bediener die Verantwortung für Unfälle oder Gefahren gegenüber anderen und ihrem Eigentum trägt.
- Nehmen Sie nie Beifahrer mit.
- Verstehen Sie alle Erläuterungen der am Rasenmäher und in der Anleitung verwendeten Symbole.
- Alle Bediener müssen sich um eine professionelle und praktische Ausbildung bemühen. Die Ausbildung muss Folgendes hervorheben:
  - Die Bedeutung von Vorsicht und Konzentration bei der Arbeit mit Aufsitzrasenmähern;
  - Die Kontrolle über einen Rasentraktor, der an einer Hanglage rutscht, lässt sich nicht durch den Einsatz der Bremse wiedergewinnen. Kontrollverlust ist meistens auf Folgendes zurückzuführen:
    - ◊ Unzureichende Bodenhaftung.
    - ◊ Zu hohe Geschwindigkeit.
    - ◊ Unzureichendes Bremsen.
    - ◊ Nicht geeigneter Maschinentyp für die Aufgabe.

◊ Mangelhafte Beachtung des Bodenzustands, insbesondere an Hanglagen.

◊ Falsch angebrachte Geräte und falsche Lastverteilung.

Kraftstoffsicherheit

Warnung: Kraftstoff ist leicht brennbar. Befolgen Sie die nachstehenden Sicherheitsvorkehrungen.

- Bewahren Sie Kraftstoff nur in zugelassenen Vorratskanistern auf.
- Betanken Sie nur im Freien, und rauchen Sie dabei nie.
- Betanken Sie die Maschine, bevor Sie den Motor anlassen. Entfernen Sie nie den Tankdeckel oder füllen Kraftstoff ein, wenn der Motor läuft oder noch heiß ist.
- Versuchen Sie nie, wenn Kraftstoff verschüttet wurde, den Motor zu starten. Schieben Sie die Maschine vom verschütteten Kraftstoff weg und vermeiden Sie offene Flammen, bis die Verschüttung verdunstet ist.
- Schrauben Sie den Tank- und Benzinkanister-deckel wieder fest auf.

Vorbereitung

- Tragen Sie beim Mähen immer rutschfeste Arbeitsschuhe und lange Hosen.
- Tragen Sie keine losen Kleidungsstücke oder Schmuck und binden Sie lange Haare hinten zusammen.
- Untersuchen Sie den Arbeitsbereich der Maschine gründlich und entfernen Sie alle Gegenstände, die von der Maschine aufgeworfen werden könnten.
- **Warnung:** Kraftstoff ist leicht entzündlich.
  - Bewahren Sie Kraftstoff nur in zugelassenen Vorratskanistern auf.
  - Betanken Sie nur im Freien und rauchen Sie dabei nie.
  - Betanken Sie die Maschine, bevor Sie den Motor anlassen. Entfernen Sie nie den Tankdeckel oder füllen Kraftstoff ein, wenn der Motor läuft oder noch heiß ist.
  - Versuchen Sie nie, wenn Kraftstoff verschüttet wurde, den Motor zu starten. Schieben Sie die Maschine vom verschütteten Kraftstoff weg und vermeiden Sie offene Flammen, bis die Verschüttung verdunstet ist.
  - Bringen Sie alle Kraftstofftank- und Kanisterdeckel wieder fest an.
- Wechseln Sie defekte Auspuffe aus.
- Überprüfen Sie vor dem Einsatz immer, ob die Schnittmesser, -schrauben und das Mähwerk abgenutzt oder beschädigt sind. Tauschen Sie abgenutzte oder defekte Messer und -schrauben als komplette Sätze aus, um die Wucht der Messer beizubehalten.
- Denken Sie bei Maschinen mit mehreren Schnittmessern daran, dass ein rotierendes Schnittmesser das Mitdrehen anderer Schnittmesser verursachen kann.

Betrieb

- Lassen Sie den Motor nie in unbelüfteten Räumen laufen, da sich dort gefährliche Kohlenmonoxidgase ansammeln können.
- Mähen Sie nur bei Tageslicht oder guter künstlicher Beleuchtung.
- Kuppeln Sie vor dem Anlassen des Motors alle Anbaugeräte aus und schalten auf Leerlauf.
- Setzen Sie die Maschine nur ein, wenn der Grasfangkorb, das Ablenkblech oder eine selbstschließende Schutzvorrichtung für die Auswurföffnung montiert sind.
- Denken Sie daran, dass ein Gefälle nie sicher ist. Fahren Sie an Grashängen besonders vorsichtig. So vermeiden Sie ein Überschlagen:
  - Stoppen oder starten Sie beim Hangauf-/Hangabfahren nie plötzlich.
  - Halten Sie die Geschwindigkeit an Hängen und in engen Kurven niedrig.
  - Achten Sie auf Buckel und Kuhlen und andere versteckte Gefahrenstellen.
  - Mähen Sie nie quer zum Hang, es sei denn, der Rasenmäher wurde speziell für diesen Zweck konstruiert.
- Setzen Sie den Rasenmäher nie in der Nähe von Klippen, steilen Hanglagen, Gräben oder Böschungen ein.
- Passen Sie beim Mähen von nassem Gras auf.
- Gehen Sie beim Abschleppen schwerer Lasten und dem Einsatz schweren Zubehörs mit Vorsicht um.
  - Verwenden Sie nur die zulässigen Stellen an der Anbauvorrichtung.
  - Transportieren Sie nur Lasten, die Sie sicher transportieren können.
  - Vermeiden Sie scharfes Wenden. Passen Sie beim Rückwärtsfahren auf.
  - Verwenden Sie Gegengewichte oder Radballast, wenn dies in der Anleitung empfohlen wird.
- Blitzschlag kann zu schweren oder tödlichen Verletzungen führen. Setzen Sie die Maschine nicht ein, wenn Sie Blitze sehen oder Donner hören, und gehen Sie an eine geschützte Stelle.

- Achten Sie beim Überqueren und in der Nähe von Straßen auf den Verkehr.
- Stellen Sie die Schnittmesser ab, bevor Sie grasfreie Oberflächen überqueren.
- Richten Sie beim Einsatz von Anbaugeräten den Auswurf nie auf Unbeteiligte. Halten Sie Unbeteiligte aus dem Einsatzbereich fern.
- Setzen Sie den Rasenmäher nie mit beschädigten Schutzblechen und ohne angebrachte Sicherheitsvorrichtungen ein.
- Verändern Sie nie die Einstellung des Motorfliehkraftreglers, und überdrehen Sie niemals den Motor. Durch das Überdrehen des Motors steigt die Verletzungsgefahr.
- Bevor Sie den Fahrersitz verlassen:
  - Kuppeln Sie die Zapfwelle aus und senken Sie die Anbaugeräte ab.
  - Schalten Sie auf Leerlauf und aktivieren Sie die Feststellbremse.
  - Stellen Sie den Motor ab und ziehen Sie den Zündschlüssel ab.
- Kuppeln Sie in den folgenden Situationen den Antrieb der Anbaugeräte aus, stellen Sie den Motor ab und ziehen Sie die Zündkerzenstecker bzw. den Zündschlüssel ab:
  - Vor dem Entfernen von Behinderungen oder Verstopfungen.
  - bevor Sie den Rasenmäher prüfen, reinigen oder daran arbeiten;
  - Nach dem Kontakt mit einem Fremdkörper. Untersuchen Sie den Rasenmäher auf Schäden und führen die notwendigen Reparaturen durch, bevor Sie ihn erneut starten und in Betrieb nehmen.
  - Bei ungewöhnlichen Vibrationen des Rasenmähers (sofort überprüfen).
- Kuppeln Sie den Antrieb der Anbaugeräte aus, wenn die Maschine nicht verwendet oder transportiert wird.
- Stellen Sie in den folgenden Situationen den Motor ab und kuppeln Sie den Antrieb der Anbaugeräte aus:
  - Vor dem Tanken.
  - Vor dem Abnehmen des Fangkorbs.
  - Vor dem Verstellen der Schnitthöhe. Es sei denn, die Einstellung lässt sich von der Fahrerposition aus bewerkstelligen.

Wartung und Lagerung

- Halten Sie alle Muttern und Schrauben fest angezogen, damit das Gerät in einem sicheren Betriebszustand bleibt.
- Verwenden Sie keinen Hochdruckreiniger zum Reinigen der Maschine.
- Lagern Sie das Gerät nie mit Kraftstoff im Tank oder in einem Gebäude, in dem Dämpfe eine offene Flamme oder Funken erreichen könnten.
- Lassen Sie den Motor abkühlen, bevor Sie die Maschine in einem geschlossenen Raum abstellen.
- Zum Verringern eines Brandrisikos sollten Sie den Motor, Auspuff, das Batteriefach und den Vorratsbereich für Kraftstoff von Gras, Laub und überflüssigem Fett freihalten.
- Prüfen Sie die Bestandteile des Grasfangkorbs und des Auswurfschutzbleches häufig, und wechseln Sie sie ggf. mit den vom Hersteller empfohlenen Teilen aus.
- Tauschen Sie abgenutzte und beschädigte Teile aus Sicherheitsgründen aus.
- Wechseln Sie defekte Auspuffe aus.
- Wenn Sie den Kraftstoff aus dem Tank ablassen müssen, sollte dies im Freien geschehen.
- Passen Sie beim Einstellen der Maschine auf, um ein Einklemmen der Finger zwischen den beweglichen Messern und starren Teilen der Maschine zu vermeiden.
- **Für eine optimale Leistung und Sicherheit sollten Sie nur Toro Originalersatzteile und -zubehör kaufen. Verwenden Sie nie *Universal*-teile und -zubehör; diese sind u. U. gefährlich.**

Transport

- Gehen Sie beim Verladen und Abladen der Maschine auf einen/von einem Anhänger oder Pritschenwagen vorsichtig vor.
- Verwenden Sie durchgehende Rampen für das Verladen der Maschine auf einen Anhänger oder Pritschenwagen.
- Befestigen Sie die Maschine mit Riemen, Ketten, Kabel oder Seilen. Die vorderen und hinteren Gurte sollten nach unten und außerhalb der Maschine verlaufen.

Sicherheit beim Einsatz von Toro Rasentraktoren

In den folgenden Absätzen finden Sie speziell auf Toro Produkte zutreffende Sicherheitsanweisungen, die nicht im CEN-Standard enthalten sind.

Verwenden Sie nur Toro Originalanbaugeräte. Die Verwendung von nicht zugelassenen Anbaugeräten kann zum Verlust der Garantieansprüche führen.

Schallleistungspegel

Dieses Gerät erzeugt einen Schalldruckpegel, der am Ohr des Benutzers 85,8 dBA beträgt (inkl. eines Unsicherheitswerts (K) von 0,8 dBA. Der Schalldruckpegel wurde gemäß den Vorgaben in EN ISO 5395:2013 gemessen.

Schallleistung

Dieses Gerät erzeugt einen Schalldruckpegel von 99,1 dBA (inkl. eines Unsicherheitswerts (K) von 0,4 dBA). Der Schalldruckpegel wurde gemäß den Vorgaben in ISO 11094 gemessen.

⚠ ACHTUNG

Wenn der Bediener bei der Verwendung der Maschine für längere Zeit einem höheren Geräuschpegel ausgesetzt ist, kann ein Gehörverlust auftreten.

Tragen Sie entsprechenden Gehörschutz, wenn Sie die Maschine für längere Zeit verwenden.

Hand-Arm-Vibration

Das gemessene Vibrationsniveau für die linke Hand beträgt 2,7 m/s^2

Das gemessene Vibrationsniveau für die rechte Hand beträgt 3,5 m/s^2

Der Unsicherheitswert (K) beträgt 1,2 m/s^2

Die Werte wurden nach den Vorgaben von EN ISO 5395:2013 gemessen.

⚠ ACHTUNG

Wenn der Bediener bei der Verwendung der Maschine für längere Zeit Vibrationen ausgesetzt ist, kann eine Taubheit in den Händen und Handgelenken auftreten.

Tragen Sie Handschuhe, die Vibrationen abschwächen, wenn Sie die Maschine für längere Zeit verwenden.

Ganzkörper-Vibration

Gemessenes Vibrationsniveau = 1,6 m/s^2

Der Unsicherheitswert (K) beträgt 0,44 m/s^2

Die Werte wurden nach den Vorgaben von EN ISO 5395.2013 gemessen.

Winkelanzeige

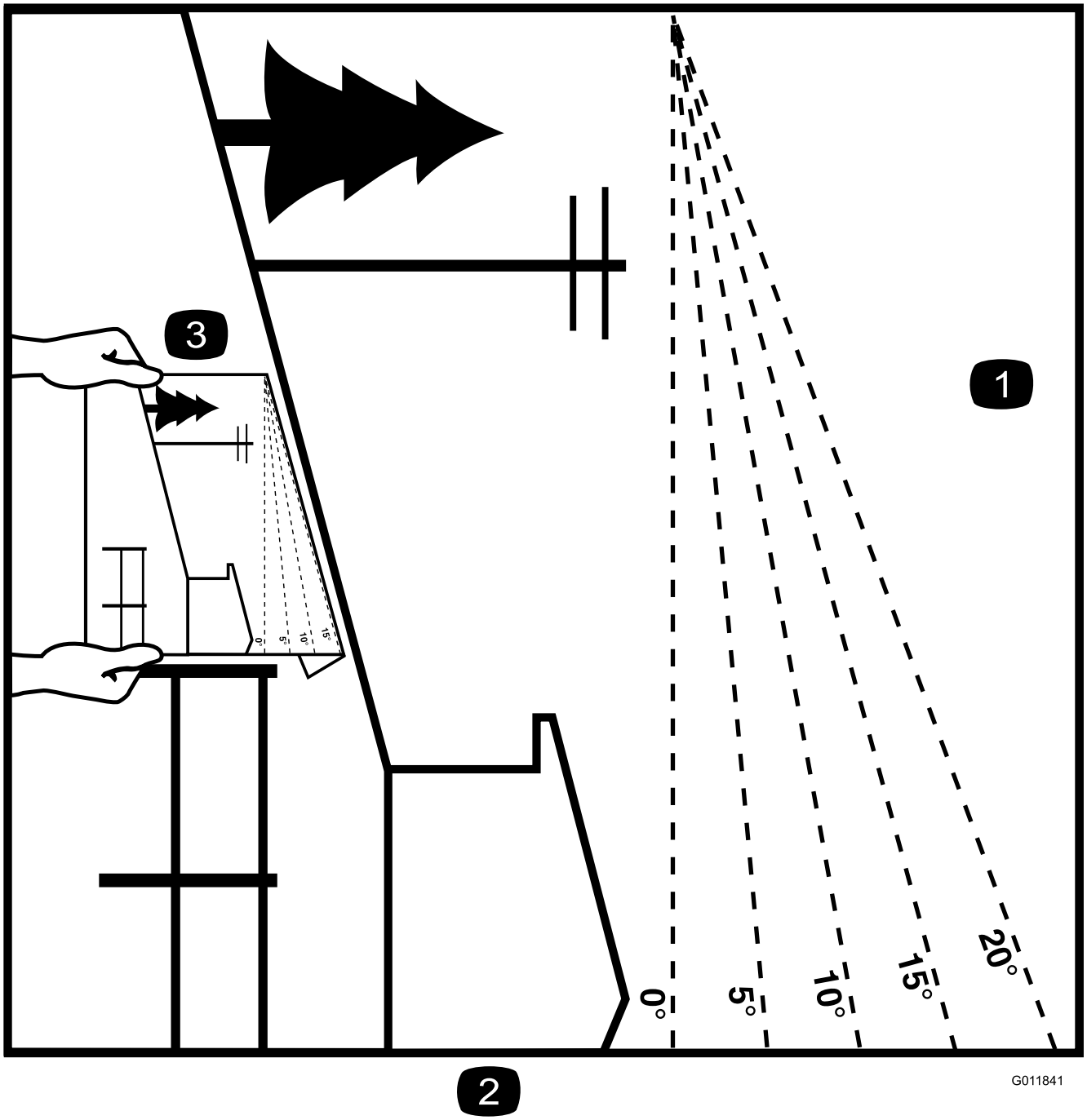

Bild 3

Diese Seite kann für den persönlichen Gebrauch kopiert werden.

1. Das steilste Gefälle, an dem Sie die Maschine sicher einsetzen können, ist **10 Grad** beim Mähen an seitlichem Gefälle, und **15 Grad**, wenn Sie hangaufwärts oder hangabwärts mähen. Ermitteln Sie mit der Gefälletabelle das Gefälle der Hänge vor dem Einsatz. **Setzen Sie diese Maschine nicht auf Hängen ein, die ein Gefälle von mehr als 15 Grad aufweisen.** Falten Sie entlang der entsprechenden Linie, um dem empfohlenen Gefälle zu entsprechen.
2. Fluchten Sie diese Kante mit einer vertikalen Oberfläche aus (Baum, Gebäude, Zaunpfahl, Pfosten usw.).
3. Beispiel, wie Sie Gefälle mit der gefalteten Kante vergleichen.

Sicherheits- und Bedienungsschilder

Die Sicherheits- und Bedienungsaufkleber sind gut sichtbar; sie befinden sich in der Nähe der möglichen Gefahrenbereiche. Tauschen Sie beschädigte oder verloren gegangene Aufkleber aus.

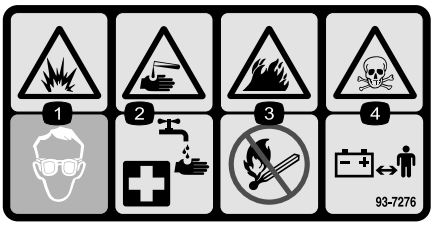

decal93-7276

93-7276

1. Explosionsgefahr: Tragen Sie eine Schutzbrille.
2. Verätzungs-/Verbrennungsgefahr durch Chemikalien: Spülen Sie den betroffenen Bereich sofort mit Wasser ab.
3. Brandgefahr: Vermeiden Sie Feuer, offenes Licht und rauchen Sie nicht.
4. Gift: Halten Sie Kinder in einem sicheren Abstand zur Batterie.

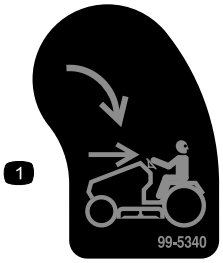

decal99-5340

99-5340

1. KeyChoice: Drehen Sie den Schalter, um im Rückwärtsgang zu mähen.

decal119-5515

119-5515

1. Drücken Sie den Hebel zum Schieben der Maschine ein.
2. Ziehen Sie den Hebel zum Schieben der Maschine heraus.

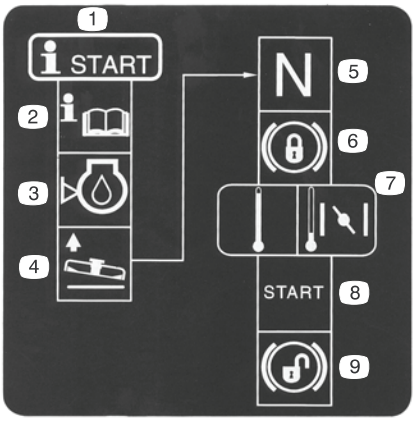

decal104-3238

119-5517

1. Starten
2. Lesen Sie die *Bedienungsanleitung.*
3. Prüfen Sie den Ölstand im Motor.
4. Heben Sie das Mähwerk an.
5. Legen Sie den Leerlauf ein.
6. Aktivieren Sie die Feststellbremse.
7. Schieben Sie die Gasbedienung nach vorne in die Choke-Stellung, wenn der Motor kalt ist; ziehen Sie die Gasbedienung zurück in die Schnell-Stellung, wenn der Motor warm ist.
8. Lassen Sie den Motor an.
9. Lösen Sie die Feststellbremse, bevor Sie die Pedale für vorwärts oder rückwärts betätigen.

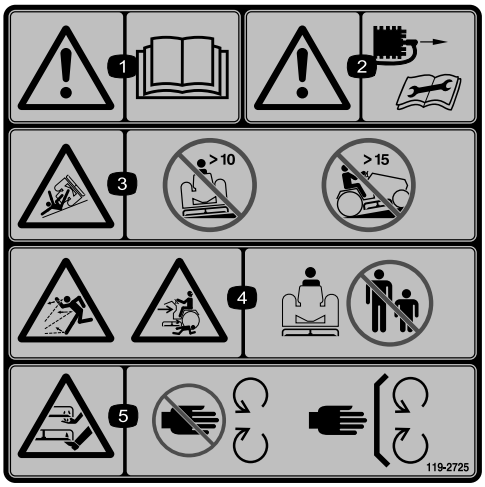

decal119-2725

119-2725

1. Warnung: Lesen Sie die *Bedienungsanleitung*.
2. Warnung: Ziehen Sie den Zündkerzenstecker ab, bevor Sie Wartungsarbeiten an der Maschine durchführen.
3. Umkippgefahr: Setzen Sie die Maschine nie auf einem Gefälle mit mehr als 10° ein.
4. Gefahr durch herausgeschleuderte Gegenstände und Quetschgefahr für Unbeteiligte: Achten Sie darauf, dass Unbeteiligte den Sicherheitsabstand zum Gerät einhalten.
5. Verletzungsgefahr für Hände oder Füße: Halten Sie sich von beweglichen Teilen fern und nehmen Sie keine Schutzbleche und Schutzvorrichtungen ab.

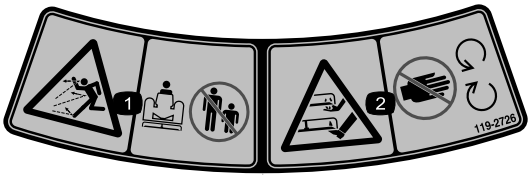

decal119-2726

119-2726

1. Gefahr durch herausgeschleuderte Teile: Achten Sie darauf, dass Unbeteiligte den Sicherheitsabstand zum Gerät einhalten.
2. Verletzungsgefahr für Hände oder Füße: Halten Sie sich von beweglichen Teilen fern und nehmen Sie keine Schutzvorrichtungen ab.

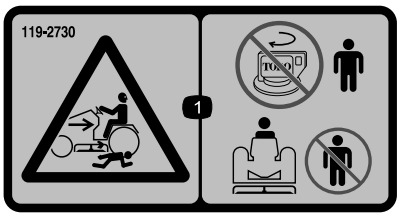

decal119-2730

119-2730

1. Quetschgefahr bzw. Amputationsgefahr von Unbeteiligten: Drehen Sie den Schlüssel nicht, wenn sich Kinder bei der Maschine aufhalten. Halten Sie Kinder in einem sicheren Abstand von der Maschine.

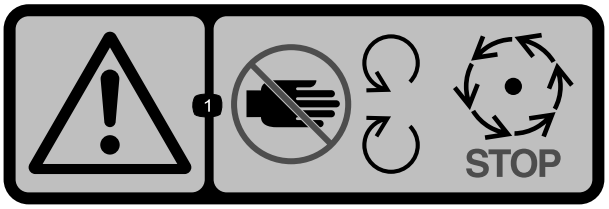

decal111-8217

111-8217

1. Warnung: Berühren Sie keine beweglichen Teile; warten Sie, bis alle beweglichen Teile zum Stillstand gekommen sind.

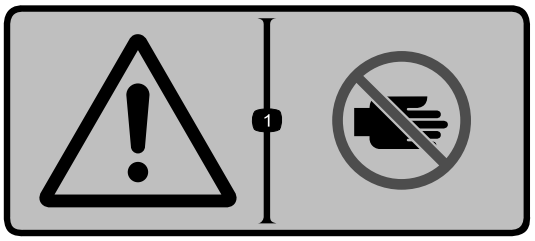

decal111-5941

111-5941

1. Warnung: Berühren Sie keine beweglichen Teile mit den Händen.

decal104-3237

104-3237

1. Feststellbremse

Produktübersicht

Bedienelemente

Machen Sie sich mit den Bedienelementen vertraut (Bild 4 und Bild 5) bevor Sie den Motor anlassen und die Maschine einsetzen.

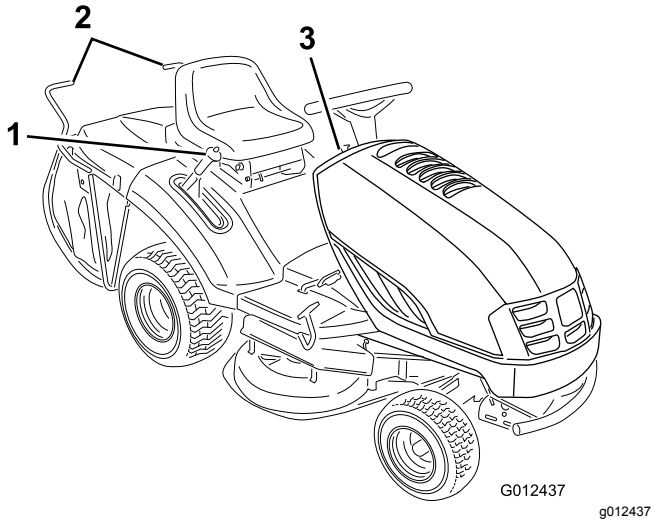

Bild 4

1. Schnitthöhenhebel
2. Kipparm für Heckfangsystem
3. Armaturenbrett-Bedienelemente

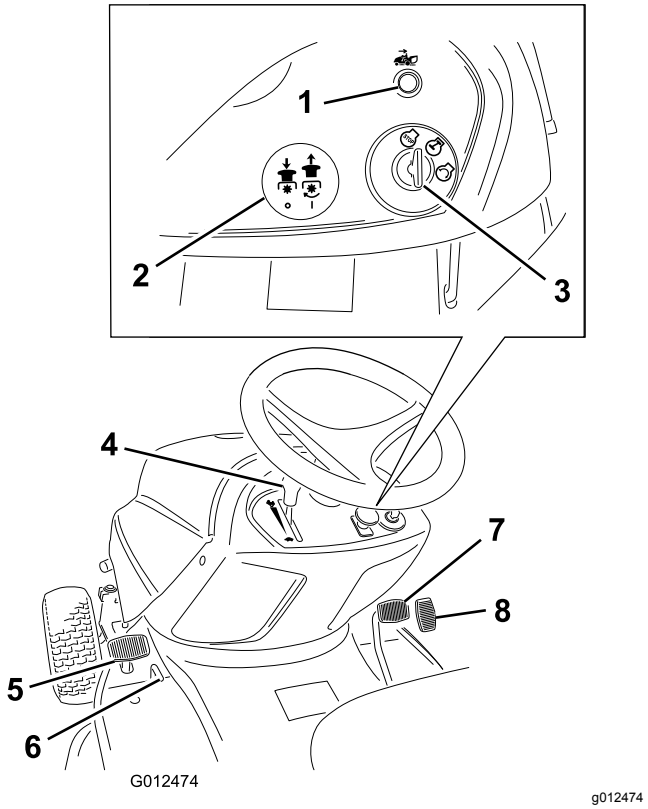

Bild 5

1. Kontrolllampe für das Fahren im Rückwärtsgang
2. Zapfwellenantrieb (ZWA): Handrad
3. Zündschloss
4. Gasbedienungshebel
5. Bremspedal
6. Feststellbremshebel
7. Gaspedal zum Vorwärtsfahren
8. Gaspedal zum Rückwärtsfahren

Technische Daten

Gewicht	262 kg
Länge	232 cm
Breite	95 cm
Schnittbreite	92 cm
Höhe	104 cm
Motorgeschwindigkeit	2.600 U/min
Motornennleistung	6,84 kW bei 3.000 U/min

Betrieb

Hinweis: Bestimmen Sie die linke und rechte Seite der Maschine anhand der üblichen Einsatzposition.

Betanken

- Die besten Ergebnisse erhalten Sie, wenn Sie sauberes, frisches (weniger als 30 Tage altes), bleifreies Benzin mit einer Mindestoktanzahl von 87 (R+M)/2 verwenden.
- **Ethanol**: Kraftstoff mit 10 % Ethanol oder 15 % MTBE (Methyl-tertiär-butylether) (Volumenanteil) ist auch geeignet. Ethanol und MTBE sind das Gleiche. Kraftstoff mit 15 % Ethanol (E15) (Volumenanteil) ist nicht zulässig. **Verwenden Sie nie Benzin, das mehr als 10 % Ethanol (Volumenanteil) enthält**, z. B. E15 (enthält 15 % Ethanol), E20 (enthält 20 % Ethanol) oder E85 (enthält bis zu 85 % Ethanol). Die Verwendung von nicht zulässigem Benzin kann zu Leistungsproblemen und/oder Motorschäden führen, die ggf. nicht von der Garantie abgedeckt sind.
- Verwenden Sie **keinen** methanolhaltigen Kraftstoff.
- Lagern Sie **keinen** Kraftstoff im Kraftstofftank oder in Kraftstoffbehältern über den Winter, wenn Sie keinen Kraftstoffstabilisator verwenden.
- Vermischen Sie **nie** Kraftstoff mit Öl.

Wichtig: **Fügen Sie zur Vermeidung von Anlassproblemen dem Kraftstoff in jeder Saison Kraftstoffstabilisator zu. Mischen Sie den Stabilisator mit Kraftstoff, der nicht älter als 30 Tage ist. Lassen Sie die Maschine so lange laufen, bis der Motor aufgrund von Kraftstoffmangel abstellt, wenn Sie sie länger als 30 Tage einlagern.**

Verwenden Sie, abgesehen von Kraftstoffstabilisator, keine weiteren Kraftstoffzusätze. Verwenden Sie keine Kraftstoffstabilisatoren auf Alkoholbasis wie Ethanol, Methanol oder Isopropanol.

⚠ GEFAHR

Kraftstoff und -dünste sind äußerst brennbar und explosiv. Feuer und Explosionen durch Kraftstoff können Verbrennungen bei Ihnen und anderen Personen verursachen.

- **Stellen Sie den Kanister bzw. die Maschine vor dem Auftanken auf den Boden und nicht auf ein Fahrzeug oder auf ein Objekt, um eine elektrische Ladung durch das Entzünden des Kraftstoffs zu vermeiden.**
- **Füllen Sie den Tank außen, wenn der Motor kalt ist. Wischen Sie Verschüttungen auf.**
- **Rauchen Sie nicht beim Umgang mit Kraftstoff, und gehen Sie nicht in der Nähe von offenem Feuer oder Funken mit Kraftstoff um.**
- **Bewahren Kraftstoff in vorschriftsmäßigen Kanistern auf, die nicht für Kinder zugänglich sind.**

1. Stellen Sie den Motor ab und warten Sie, bis alle beweglichen Teile zum Stillstand gekommen sind.
2. Reinigen Sie den Bereich um den Tankdeckel herum und nehmen Sie den Deckel ab.
3. Füllen Sie so lange bleifreies Normalbenzin in den Tank, bis der Füllstand 6 mm bis 13 mm unter der Unterseite des Füllstutzens steht. Füllen Sie den Kraftstofftank nicht ganz auf.

   Wichtig: **Füllen Sie den Kraftstofftank nicht ganz auf. In diesem Bereich des Tanks kann sich der Kraftstoff ausdehnen.**
4. Bringen Sie den Tankdeckel wieder fest an.
5. Wischen Sie verschütteten Kraftstoff immer auf.
6. Lassen Sie den Motor nicht an, wenn verschütteter Kraftstoff, offene Benzinkanister oder andere entzündbare Flüssigkeiten oder Dämpfe in der Nähe der Maschine vorhanden sind.

Prüfen des Motorölstands

Prüfen Sie vor dem Anlassen des Motors und vor der Inbetriebnahme der Maschine erst den Ölstand im Kurbelgehäuse, siehe Prüfen des Motorölstands (Seite 22).

Verwenden der Feststellbremse

Ziehen Sie die Feststellbremse immer an, wenn Sie die Maschine zum Stehen bringen oder unbeaufsichtigt zurücklassen.

Aktivieren der Feststellbremse

1. Treten Sie das Bremspedal (Bild 5) durch und halten Sie es gedrückt.
2. Stellen Sie den Feststellbremshebel nach rechts (Bild 6).
3. Nehmen Sie den Fuß langsam vom Bremspedal.

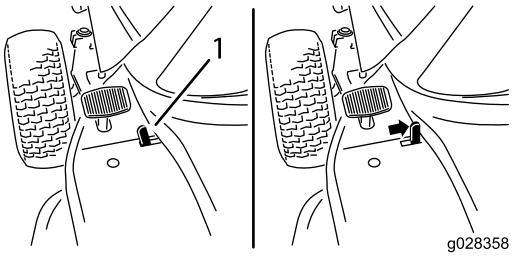

g028358

Bild 6

1. Feststellbremshebel

Hinweis: Das Kupplungs-/Bremspedal sollte in heruntergedrückter (gesperrter) Position bleiben.

Lösen der Feststellbremse

1. Drücken Sie das Bremspedal durch und halten Sie es gedrückt (Bild 5).
2. Stellen Sie den Feststellbremshebel nach links (Bild 6).
3. Lassen Sie das Bremspedal langsam los.

Einstellen des Sitzes

Der Sitz kann nach vorne und hinten geschoben werden. Stellen Sie den Sitz so ein, dass Sie die Maschine optimal steuern können und komfortabel sitzen.

1. Klappen Sie den Sitz hoch und lösen Sie die Einstellhandräder (Bild 7).

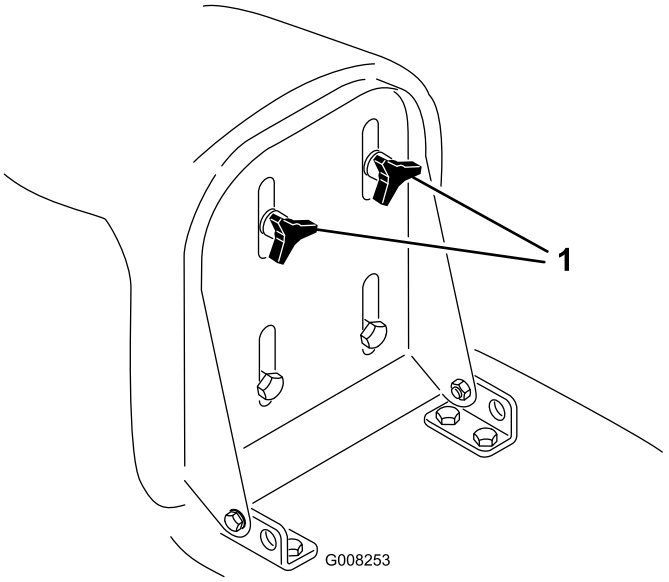

g008253

Bild 7

1. Einstellhandräder

2. Schieben Sie den Sitz in die gewünschte Position und ziehen Sie die Handräder fest.

Verwenden des Zapfwellenantriebs (ZWA)

Über den Zapfwellenantriebshebel (ZWA) werden die Schnittmesser ein und ausgekuppelt.

Einkuppeln der Messer

1. Drücken Sie das Bremspedal, um die Maschine zu stoppen.
2. Ziehen Sie das ZWA-Handrad heraus in die Ausgekuppelt-Stellung (Bild 5).

Auskuppeln der Messer

1. Drücken Sie das Bremspedal, um die Maschine zu stoppen.
2. Drücken Sie das Zapfwellenantriebshandrad (ZWA) rein in die Auskuppeln-Stellung Bild 5).

Einstellen der Schnitthöhe

Der Schnitthöhenhebel wird verwendet, um das Mähwerk auf die gewünschte Schnitthöhe anzuheben bzw. abzusenken. Die Schnitthöhe kann auf eine von sieben Positionen von ca. 30 bis 80 cm eingestellt werden.

Wichtig: **Wenn Sie die Maschine von der Rasenfläche fahren, müssen Sie den Schnitthöhenhebel auf die höchste Stellung (7)**

stellen, um eine Beschädigung der Messer zu vermeiden.

1. Halten Sie die Taste am Schnitthöhenhebel gedrückt (Bild 8).

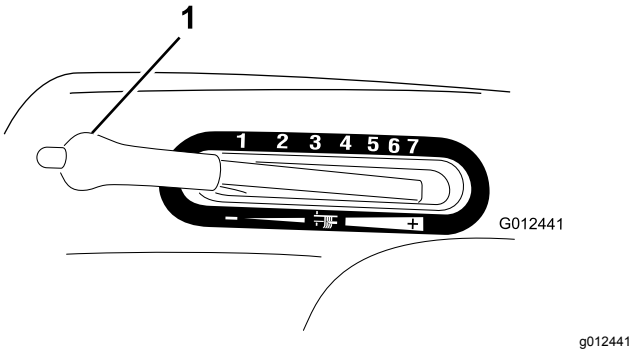

Bild 8

1. Schnitthöhenhebel

2. Stellen Sie den Schnitthöhenhebel auf die gewünschte Stellung.
3. Lassen Sie die Taste los.

Anlassen des Motors

1. Öffnen Sie den Kraftstoffhahn, der sich zwischen dem Kraftstofftank und dem Motor befindet (Bild 9).

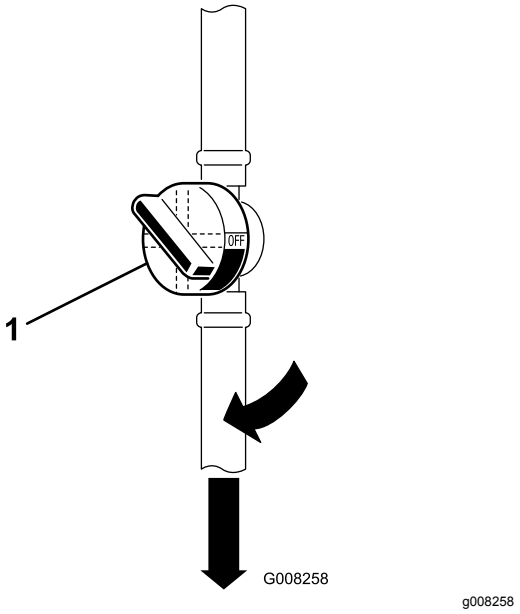

Bild 9

1. Kraftstoffhahn

Hinweis: Der Ventilhahn sollte mit der Kraftstoffleitung ausgerichtet sein.

2. Nehmen Sie auf dem Sitz Platz.
3. Stellen Sie sicher, dass die Fahrpedale in der Neutral-Stellung sind.
4. Aktivieren Sie die Feststellbremse, siehe Aktivieren der Feststellbremse (Seite 12).
5. Kuppeln Sie die Messer (Zapfwelle) aus, siehe Bild 5 in Bedienelemente (Seite 10).

   Hinweis: Sie können den Motor nur bei ausgekuppeltem Zapfwellenantrieb (ZWA) anlassen.

6. Stellen Sie den Gasbedienungshebel beim Anlassen eines kalten Motors auf Choke (ganz nach oben) (Bild 10).

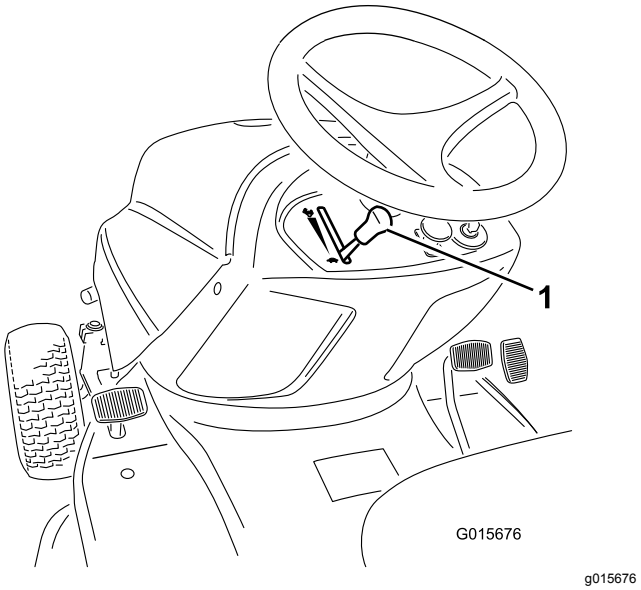

Bild 10

1. Gasbedienungshebel

Hinweis: Stellen Sie den Gasbedienungshebel beim Anlassen eines bereits warmen Motors auf Schnell (Hase).

7. Stellen Sie den Gasbedienungshebel auf Langsam (Schildkröte) (Bild 10).
8. Drehen Sie den Zündschlüssel nach rechts und halten ihn auf Start (Bild 11).

   Hinweis: Lassen Sie den Schlüssel los, wenn der Motor anspringt.

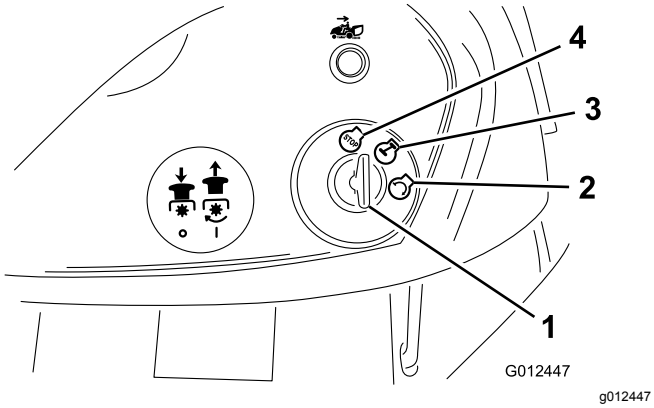

Bild 11

1. Zündschlüssel
2. Start
3. Ein
4. Aus

Wichtig: **Wenn der Motor nach 15 Sekunden ununterbrochenen Anlassens nicht anspringt, drehen Sie den Zündschlüssel in die Aus-Stellung und lassen den Anlasser für zwei Minuten abkühlen, siehe Fehlersuche und -behebung (Seite 38).**

9. Schieben Sie den Gasbedienungshebel langsam auf Schnell (Hase), sobald der Motor angesprungen ist.

Abstellen des Motors

1. Stellen Sie den Gasbedienungshebel auf Langsam (Schildkröte) (Bild 10).

   Hinweis: Sollte der Motor fehlzünden, stellen Sie den Gasbedienungshebel in die Schnell-Stellung (Hase), bevor Sie den Motor abstellen.

2. Drehen Sie den Zündschlüssel auf die Aus-Stellung (Bild 11).

   Hinweis: Lassen Sie den Motor, wenn er lange gelaufen oder heiß ist, erst eine Minute lang im Leerlauf weiterlaufen, bevor Sie den Zündschlüssel in die Aus-Stellung drehen. Der Motor kann dann abkühlen, bevor Sie ihn abstellen. Wenn Sie den Motor im Notfall abstellen möchten, drehen Sie den Zündschlüssel auf Aus.

Verwenden der Sicherheitsschalter

Wartungsintervall: Bei jeder Verwendung oder täglich

⚠ ACHTUNG

Wenn die Sicherheitsschalter abgeklemmt oder beschädigt werden, kann die Maschine auf eine unerwartete Weise funktionieren, was Verletzungen verursachen kann.

- **An den Sicherheitsschaltern dürfen keine Veränderungen vorgenommen werden.**
- **Prüfen Sie die Funktion der Sicherheitsschalter täglich und tauschen Sie alle defekten Schalter vor dem Einsatz der Maschine aus.**
- **Ersetzen Sie die Schalter, ungeachtet ihrer Funktionsweise, alle zwei Jahre.**

Funktion der Sicherheitsschalter

Die Sicherheitsschalter verhindern das Anlassen des Motors, wenn folgende Bedingungen nicht erfüllt sind:

- Sie sitzen auf dem Sitz.
- Das Bremspedal ist gedrückt.
- Das Zapfwellenantriebshandrad (ZWA) steht auf Auskuppeln.
- Das Fahrpedal ist in Neutral.

Die Sicherheitsschalter stellen den Motor ab, wenn Sie vom Sitz aufstehen und das Fahrpedal nicht auf Neutral steht, die Feststellbremse nicht aktiviert ist und/oder der Zapfwellenantrieb eingekuppelt ist.

Die Sicherheitsschalter stellen das Mähwerk in den folgenden Situationen ab:

- Sie legen bei eingekuppeltem Zapfwellenantrieb den Rückwärtsgang ein.
- Sie nehmen den Grasfangkorb ab oder entleeren das Gras.

Einstellen des KeyChoice® Schalters für den Rückwärtsgang

Ein Sicherheitsschalter an der Maschine verhindert die Funktion des Zapfwellenantriebs, wenn Sie rückwärtsfahren. Wenn Sie bei eingekuppelten Messern (ZWA) (d. h. die Schnittmesser laufen oder ein Anbaugerät läuft) den Rückwärtsgang einlegen, werden die Messer abgestellt. **Mähen Sie nur im Rückwärtsgang, wenn es unbedingt erforderlich ist.**

Wenn Sie im Rückwärtsgang die Messer (ZWA) benötigen, können Sie diesen Sicherheitsschalter mit dem KeyChoice-Schalter, der sich in der Nähe der Sitzhalterung befindet, deaktivieren (Bild 12).

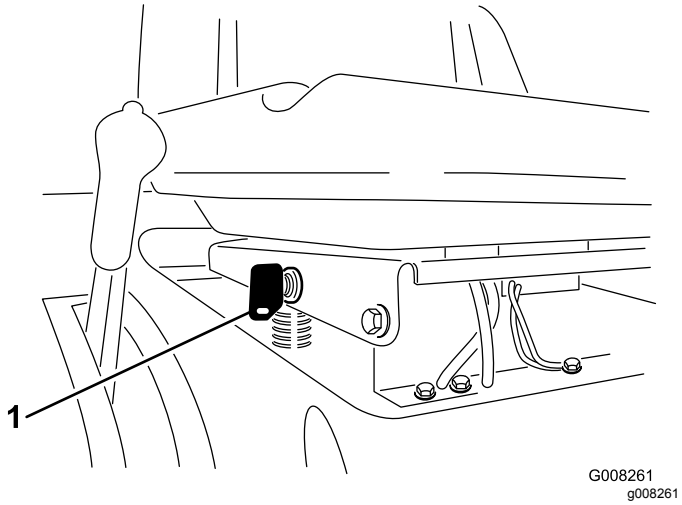

Bild 12

1. KeyChoice-Schalter

⚠ GEFAHR

Sie könnten, wenn Schnittmesser oder ein Anbaugerät eingekuppelt sind, u. U. ein Kind oder einen anderen Unbeteiligten beim Rückwärtsfahren anfahren, wodurch es zu einer Verletzungs- oder Lebensgefahr kommen könnte.

- **Mähen Sie nur im Rückwärtsgang, wenn es unbedingt erforderlich ist.**
- **Stecken Sie den KeyChoice-Schlüssel nur ein, wenn es absolut notwendig ist.**
- **Sehen Sie immer nach hinten und unten, bevor Sie rückwärtsfahren.**
- **Verwenden Sie den KeyChoice-Schalter nur, wenn Sie sicher sind, dass weder Kinder noch andere Personen den Arbeitsbereich betreten werden.**
- **Gehen Sie nach dem Deaktivieren des Sicherheitsschalters mit besonderer Vorsicht vor, weil Sie es wegen des Motorengeräusches u.U. nicht bemerken, wenn Kinder und Unbeteiligte den Arbeitsbereich betreten.**
- **Ziehen Sie immer den Zündschlüssel und den KeyChoice-Schlüssel ab, wenn die Maschine unbeaufsichtigt bleibt, und bewahren Sie diese an einem sicheren, für Kinder und andere unbefugte Personen unzugänglichen Ort auf.**

1. Kuppeln Sie die Messer (ZWA) ein.
2. Stecken Sie den KeyChoice – Schlüssel in das Zündschloss (Bild 12).
3. Drehen Sie den KeyChoice – Schlüssel.

   Eine rote Lampe am Armaturenbrett (Bild 5) leuchtet auf. Damit wird angezeigt, dass der Sicherheitsschalter deaktiviert wurde.
4. Fahren Sie mit der Maschine rückwärts und führen Sie die Arbeitsaufgabe aus.
5. Kuppeln Sie den Zapfwellenantrieb (ZWA) aus, um die Sicherheitsschalter zu aktivieren.
6. Ziehen Sie den KeyChoice-Schlüssel ab und bewahren Sie ihn an einem für Kinder unzugänglichen Ort sicher auf.

Überprüfung der Sicherheitsschalter

⚠ ACHTUNG

Wenn die Sicherheitsschalter abgeklemmt oder beschädigt werden, kann die Maschine auf eine unerwartete Weise funktionieren, was Verletzungen verursachen kann.

- **An den Sicherheitsschaltern dürfen keine Veränderungen vorgenommen werden.**
- **Prüfen Sie die Funktion der Sicherheitsschalter täglich und tauschen Sie alle defekten Schalter vor dem Einsatz der Maschine aus.**

Überprüfen Sie die Funktion der Sicherheitsschalter vor jedem Einsatz der Maschine. Lassen Sie, wenn die Sicherheitsschalter nicht wie nachstehend beschrieben funktionieren, diese unverzüglich von einem Vertragshändler reparieren. Setzen Sie die Maschine erst nach der Reparatur wieder ein. Setzen Sie sich für die folgenden Kontrollen auf den Fahrersitz.

1. Stellen Sie die Fahrpedale in die Neutral-Stellung, aktivieren die Feststellbremse, stellen das Zapfwellenantriebshandrad auf die Stellung „Einkuppeln“ und drehen Sie den Zündschlüssel auf Start: Der Motor sollte jetzt nicht anspringen.
2. Stellen Sie das Zapfwellenantriebshandrad (ZWA) auf die Stellung Auskuppeln, lösen Sie die Feststellbremse und drehen Sie den Zündschlüssel auf Start: Der Motor sollte jetzt anspringen.
3. Stellen Sie die Fahrpedale in die Neutral-Stellung, aktivieren die Feststellbremse, stellen das Zapfwellenantriebshandrad auf „Auskuppeln“ und lassen Sie den Motor an. Lösen Sie, während der Motor läuft, die

Feststellbremse und erheben sich leicht vom Sitz: Der Motor muss dann abstellen.

4. Stellen Sie die Fahrpedale in die Neutral-Stellung, stellen das Zapfwellenantriebshandrad auf die Stellung „Auskuppeln“, stellen Sie die Fahrpedale in die Neutral-Stellung und lassen Sie den Motor an. Stellen Sie das Zapfwellenantriebshandrad (ZWA) bei laufendem Motor auf Einkuppeln und wechseln Sie über das Fahrantriebspedal in den Rückwärtsgang: Der Motor muss dann abstellen.
5. Stellen Sie die Fahrpedale in die Neutral-Stellung, stellen das Zapfwellenantriebshandrad auf die Stellung „Auskuppeln“ und stellen Sie das Fahrpedal in die Neutral-Stellung. Lassen Sie den Motor an, stellen Sie das Zapfwellenantriebshandrad (ZWA) auf Einkuppeln. Drehen Sie den KeyChoice-Schalter und lassen Sie ihn dann los. Die Warnlampe für das Fahren im Rückwärtsgang muss aufleuchten.
6. Stellen Sie das Zapfwellenantriebshandrad (ZWA) auf die Stellung Auskuppeln: Die Warnlampe für das Fahren im Rückwärtsgang sollte nicht mehr aufleuchten.

Manuelles Schieben der Maschine

Wichtig: **Schieben Sie die Maschine immer mit der Hand. Schleppen Sie die Maschine nie ab, da das Getriebe beschädigt werden kann.**

Schieben der Maschine

1. Stellen Sie die Maschine auf eine ebene Fläche.
2. Kuppeln Sie den Zapfwellenantrieb (ZWA) aus.
3. Aktivieren Sie die Feststellbremse.
4. Stellen Sie den Motor ab und warten Sie, bis alle beweglichen Teile zum Stillstand gekommen sind.
5. Ziehen Sie den Zündschlüssel ab.
6. Entfernen Sie das Heckfangsystem, siehe Entfernen des Heckfangsystems (Seite 30).
7. Stellen Sie den Antriebshebel (hinten an der Maschine) in die Schieben-Stellung.
8. Lösen Sie die Feststellbremse.

Hinweis: Dadurch wird der Antrieb ausgekuppelt, und die Räder befinden sich im Freilauf (Bild 13).

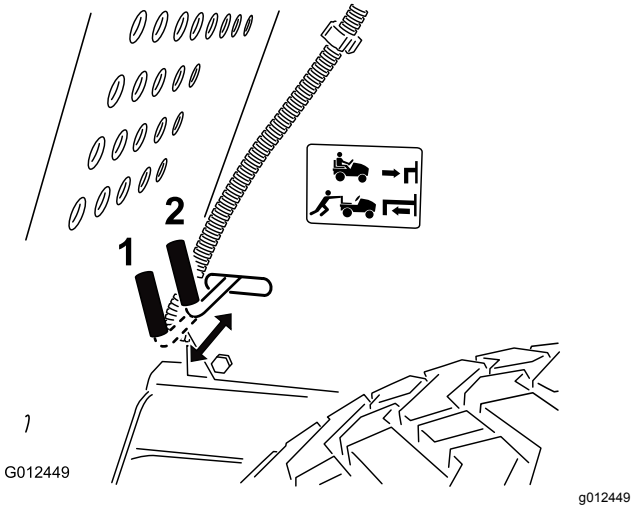

Bild 13

1. Schieben-Stellung
2. Einsatzstellung

Einsetzen der Maschine

1. Aktivieren Sie die Feststellbremse.
2. Ziehen Sie den Antriebshebel heraus in die Betriebsstellung (Bild 13), um die Antriebsanlage einzukuppeln.

   Hinweis: Die Maschine lässt sich nur fahren, wenn der Antriebshebel in der Einsatzstellung ist.
3. Montieren Sie das Heckfangsystem, siehe Einbauen des Heckfangsystems (Seite 30).

Abstellen der Maschine

1. Nehmen Sie Ihren Fuß vom Fahrantriebspedal oder Gaspedal zum Rückwärtsfahren.
2. Kuppeln Sie den Zapfwellenantrieb (ZWA) aus.

   Drehen Sie den Zündschlüssel auf die Aus-Stellung.
3. Aktivieren Sie die Feststellbremse, wenn die Maschine unbeaufsichtigt bleibt; siehe „Verwenden der Feststellbremse“.

Hinweis: Vergessen Sie nicht, die Schlüssel aus dem Zündschloss und KeyChoice-Schalter zu ziehen.

⚠ ACHTUNG

Kinder und Unbeteiligte können verletzt werden, wenn sie die unbeaufsichtigt zurückgelassene Maschine bewegen oder einsetzen.

Ziehen Sie immer die Zünd- und KeyChoice-Schlüssel ab und aktivieren die Feststellbremse, wenn die Maschine unbeaufsichtigt bleibt, auch wenn es nur ein paar Minuten sind.

Vorwärts- und Rückwärtsfahren

Sie können die Motordrehzahl mit dem Gasbedienungshebel einstellen, die in U/Min (Umdrehungen pro Minute) gemessen wird. Stellen Sie den Gasbedienungshebel für die optimale Leistung auf Schnell.

So fahren Sie vorwärts:

1. Lösen Sie die Feststellbremse, siehe Lösen der Feststellbremse (Seite 12).
2. Stellen Sie den Fuß auf das Gaspedal zum Vorwärtsfahren und treten Sie das Pedal langsam durch, um vorwärts zu fahren (Bild 14).

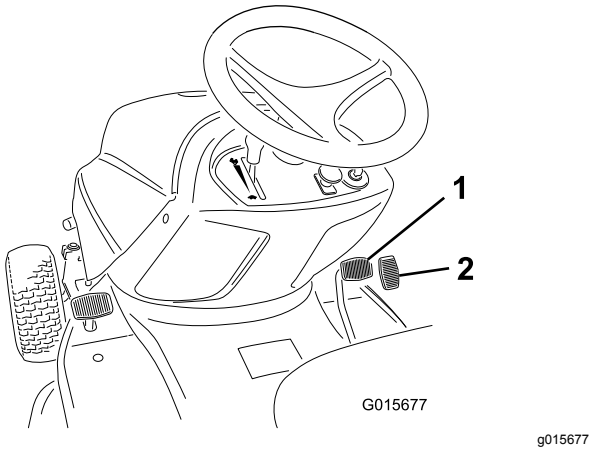

Bild 14

1. Gaspedal zum Vorwärtsfahren
2. Gaspedal zum Rückwärtsfahren

Hinweis: Wenn Sie die Geschwindigkeit erhöhen möchten, treten Sie das Gaspedal zum Vorwärtsfahren durch. Wenn Sie die Geschwindigkeit verringern möchten, verringern Sie den Druck auf das Fahrpedal.

So fahren Sie rückwärts:

1. Lösen Sie die Feststellbremse, siehe Lösen der Feststellbremse (Seite 12).
2. Stellen Sie den Fuß auf das Gaspedal zum Rückwärtsfahren und treten Sie das Pedal langsam durch um rückwärts zu fahren (Bild 14).

   Hinweis: Wenn Sie die Geschwindigkeit erhöhen möchten, treten Sie das Gaspedal zum Rückwärtsfahren durch. Wenn Sie die Geschwindigkeit verringern möchten, verringern Sie den Druck auf das Fahrpedal zum Rückwärtsfahren.

Wichtig: **Lösen Sie die Feststellbremse vor dem Drücken des Fahrpedals oder des Gaspedals zum Rückwärtsfahren, um einem Getriebeschaden vorzubeugen.**

Wichtig: **Stellen Sie das Mähwerk immer auf die höchste Schnittstellung, wenn Sie die Maschine vom Rasen fahren, um eine Beschädigung des Mähwerks zu vermeiden.**

Entleeren des Heckfangsystems

Wenn das Heckfangsystem voll ist, ertönt ein Summer, und das Heckfangsystem muss entleert werden.

Wichtig: **Kuppeln Sie die Messer (ZWA) aus, wenn der Summer ertönt, um ein Verstopfen des Auswurfkanals zu vermeiden.**

1. Entriegeln Sie ggf. den Arretierbolzen (Bild 15).

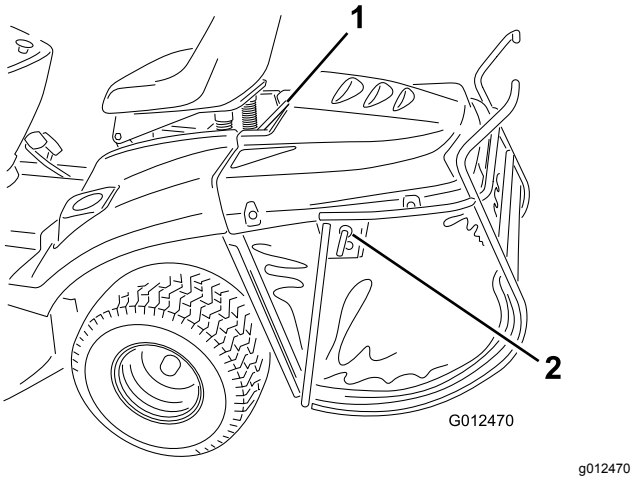

Bild 15

1. Obere Stützleiste
2. Arretierbolzen

2. Kuppeln Sie den Zapfwellenantrieb (ZWA) ein und schieben Sie den Gasbedienungshebel auf die Langsam-Stellung.
3. Ziehen Sie den Kipphebel des Heckfangsystems nach vorne, um das Heckfangsystem zu kippen (Bild 16).

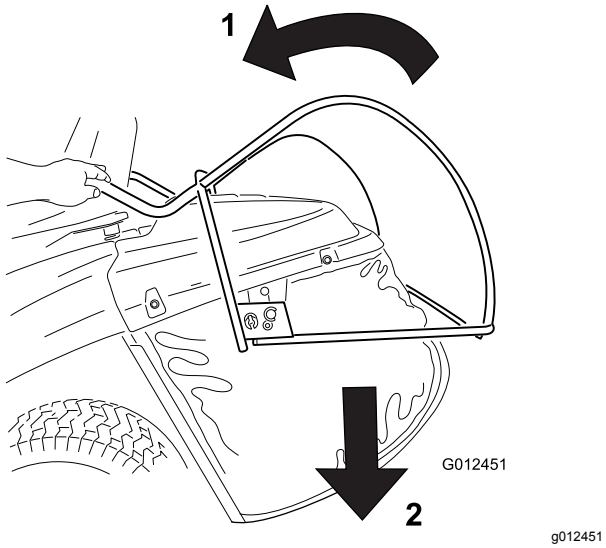

Bild 16

1. Ziehen Sie den Kipphebel des Heckfangsystems nach vorne, um das Schnittgut zu entleeren.

4. Entleeren Sie das Heckfangsystem.
5. Bevor Sie das Heckfangsystem wieder in die Betriebsstellung ablassen, fahren Sie mit der Maschine vorwärts, um Grasrückstände aus dem Heckfangsystem zu entfernen.
6. Senken Sie den Kipparm langsam ab, um das Heckfangsystem wieder in die Betriebsstellung zu bringen.

Mulchen

Zum Mulchen des Schnittguts müssen Sie einen Mulchverschluss einsetzen.

1. Kuppeln Sie den Zapfwellenantrieb (ZWA) aus.
2. Aktivieren Sie die Feststellbremse.
3. Stellen Sie den Motor ab und warten Sie, bis alle beweglichen Teile zum Stillstand gekommen sind.
4. Entfernen Sie das Heckfangsystem, siehe Entfernen des Heckfangsystems (Seite 30).
5. Setzen Sie den Mulchverschluss (Bild 17) in die Auswurföffnung am Heck der Maschine und haken ihn in das Loch am Auswurfkanal ein (Bild 18).

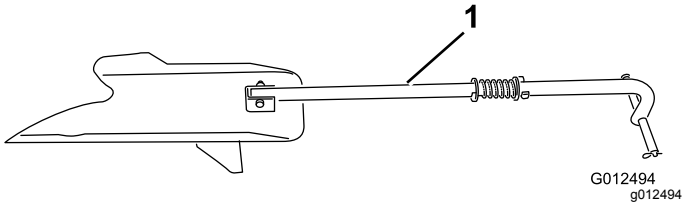

Bild 17

1. Mulchverschluss

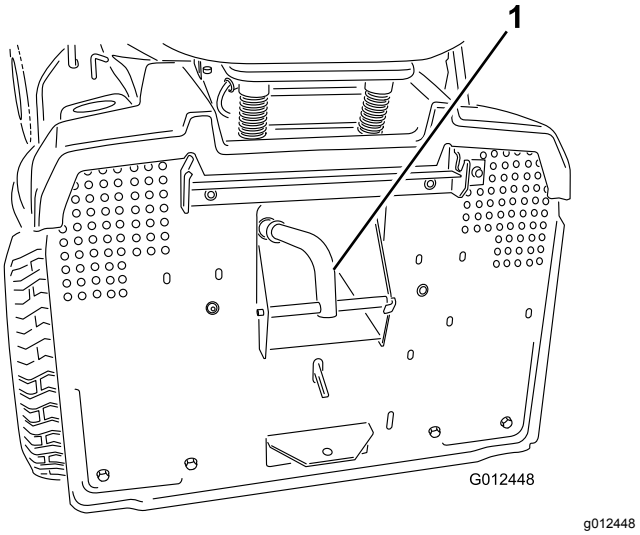

Bild 18

1. Am Heck der Maschine in den Auswurfkanal eingesetzter Mulchverschluss
2. Auswurfkanal

Wichtig: **Achten Sie darauf, dass der Mulchverschluss richtig eingesetzt ist und nicht die Messer berührt.**

6. Montieren Sie das Heckfangsystem, siehe Einbauen des Heckfangsystems (Seite 30).

Optionale Anbauvorrichtung

Die Maschine kann Anbaugeräte, die den Boden nicht berühren, mit einem maximalen Gewicht von 150 kg schleppen.

1. Entfernen Sie das Heckfangsystem, siehe Entfernen des Heckfangsystems (Seite 30).
2. Installieren Sie das Anbaugerät an der Anbauvorrichtung, die sich hinten unten an der Maschine befindet (Bild 19).

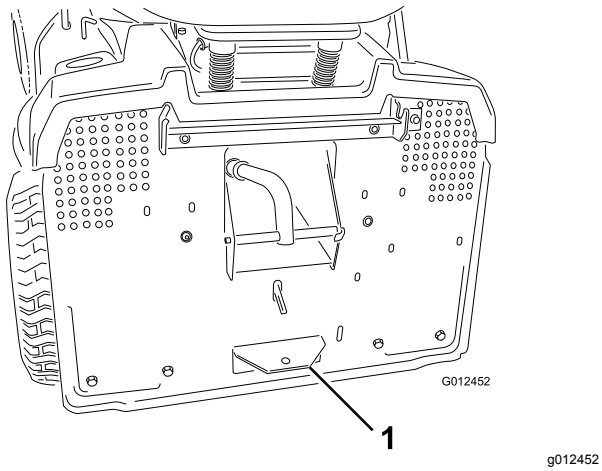

Bild 19

1. Anbauvorrichtung

Betriebshinweise

- Sie erhalten die beste Leistung, wenn der Motor mit maximaler Geschwindigkeit läuft. Das Mähwerk benötigt zum Zerkleinern des Schnittguts Luft, darum darf die Schnitthöhe nicht zu niedrig eingestellt werden, oder das Mähwerk vollständig von ungeschnittenem Gras umgeben sein. Versuchen Sie immer, eine Seite des Mähwerks von ungeschnittenem Gras frei zu halten, damit Luft in das Mähwerk gezogen werden kann.
- Lassen Sie das Gras etwas länger als normal, um sicherzustellen, dass das Mähwerk keine Bodenunebenheiten skalpiert. Mähen Sie den Rasen zweimal, wenn Sie Gras schneiden, das höher als 15 cm ist, damit eine gute Schnittqualität sichergestellt wird.
- Sie sollten beim Mulchen nur ungefähr ein Drittel des Grashalms abschneiden. Wir empfehlen Ihnen nicht, mehr abzuschneiden, außer bei spärlichem Graswuchs oder im Spätherbst, wenn das Gras langsamer wächst.
- Wechseln Sie die Mährichtung, damit das Gras aufrecht stehen bleibt. Dadurch wird auch das Schnittgut besser verteilt, was wiederum die Zersetzung und Düngung verbessert.
- Gras wächst während der Saison unterschiedlich schnell. Mähen Sie deshalb, um dieselbe Schnitthöhe beizubehalten – was eine empfehlenswerte Praxis ist – zu Beginn des Frühlings häufiger. Sie können jedoch nicht so häufig mähen, wenn die Wachstumsrate des Grases im Sommer abnimmt.
- Sollte das Gras länger als normal oder sehr feucht sein, stellen Sie die Schnitthöhe höher als normal ein, schneiden Sie das Gras mit dieser Einstellung und schneiden Sie es dann erneut mit der niedrigeren, normalen Stellung.
- Wenn Sie die Maschine beim Mähen anhalten müssen, bleibt ggf. ein Haufen Schnittgut auf dem Rasen zurück. So vermeiden Sie angesammeltes Schnittgut auf dem Rasen:
  - Kuppeln Sie die Messer ein und fahren Sie auf einen bereits gemähten Bereich.
  - Stellen Sie die Schnitthöhe um ein bis zwei Stufen höher und fahren mit eingekuppelten Schnittmessern weiter vorwärts, um das Schnittgut gleichmäßig zu verteilen.
- Halten Sie die Messer während der ganzen Mähsaison scharf. Scharfe Messer schneiden die Grashalme ohne sie zu zerreißen oder zu zerschnetzeln. Abgerissene Grashalme werden an den Kanten braun. Dadurch reduziert sich das Wachstum, und die Anfälligkeit des Rasens für Krankheiten steigt. Prüfen Sie die Schärfe des Schnittmessers alle 30 Tage und feilen Sie eventuelle Kerben aus.

Wartung

Hinweis: Bestimmen Sie die linke und rechte Seite der Maschine anhand der üblichen Einsatzposition.

Empfohlener Wartungsplan

Wartungsintervall	Wartungsmaßnahmen
Nach fünf Betriebsstunden	• Wechseln Sie das Motoröl.
Bei jeder Verwendung oder täglich	• Prüfen Sie die Sicherheitsschalter. • Prüfen Sie den Ölstand im Motor. • Prüfen Sie den Batteriefüllstand. • Prüfen Sie die Bremse. • Prüfen Sie die Schnittmesser. • Reinigen Sie das Mähergehäuse.
Alle 25 Betriebsstunden	• Einfetten und Schmieren der Maschine. (Schmieren und fetten Sie die Maschine bei extrem staubigen oder sandigen Einsatzbedingungen häufiger ein.) • Warten Sie den Luftfilter. (Warten Sie den Einsatz häufiger, wenn Sie die Maschine in staubigen oder schmutzigen Bedingungen einsetzen.) • Prüfen Sie die Zündkerze. • Prüfen des Reifendrucks. • Reinigen Sie die Außenseite des Motors.
Alle 50 Betriebsstunden	• Wechseln Sie das Motoröl. (Wechseln Sie es häufiger, wenn Sie die Maschine in staubigen oder schmutzigen Bedingungen einsetzen.)
Alle 100 Betriebsstunden	• Tauschen Sie den Luftfilter aus. (Wechseln Sie ihn häufiger, wenn Sie die Maschine in staubigen oder schmutzigen Bedingungen einsetzen.) • Wechseln Sie den Motorölfilter. (Wechseln Sie es häufiger, wenn Sie die Maschine in staubigen oder schmutzigen Bedingungen einsetzen.) • Tauschen Sie die Zündkerze aus. • Tauschen Sie den Kraftstofffilter aus. • Prüfen Sie die Schnittmesserneigung in Längsrichtung. (Sie sollte auch beim Einbauen des Mähwerks geprüft werden.)
Jährlich oder vor der Einlagerung	• Führen Sie alle oben aufgeführten Wartungsmaßnahmen durch. • Entleeren Sie den Kraftstofftank. • Untersuchen Sie die Riemen auf Verschleiß oder Risse. • Bessern Sie abgeblätterte Lackflächen aus. • Laden Sie die Batterie auf und klemmen Sie die Batteriekabel ab.

Wichtig: **Für weitere Wartungsmaßnahmen siehe die Bedienungsanleitung des Motorherstellers.**

⚠ ACHTUNG

Wenn Sie den Zündschlüssel im Zündschloss stecken lassen, könnte eine andere Person den Motor versehentlich anlassen und Sie und Unbeteiligte schwer verletzen.

Ziehen Sie vor dem Beginn von Wartungsarbeiten den Zündschlüssel und den Kerzenstecker ab. Schieben Sie außerdem den Kerzenstecker zur Seite, damit er nicht versehentlich die Zündkerze berührt.

Schmierung

Einfetten und Schmieren der Maschine

Wartungsintervall: Alle 25 Betriebsstunden/Jährlich (je nach dem, was zuerst erreicht wird)—Einfetten und Schmieren der Maschine. (Schmieren und fetten Sie die Maschine bei extrem staubigen oder sandigen Einsatzbedingungen häufiger ein.)

Schmieren Sie die Maschine mit einem Allzweckschmiermittel ein.

1. Kuppeln Sie den Zapfwellenantrieb (ZWA) aus.
2. Aktivieren Sie die Feststellbremse.
3. Stellen Sie den Motor ab und warten Sie, bis alle beweglichen Teile zum Stillstand gekommen sind.
4. Ziehen Sie den Zündschlüssel ab.
5. Reinigen Sie die Schmiernippel mit einem Lappen. Kratzen Sie bei Bedarf Farbe vorne von den Nippeln ab.
6. Setzen Sie die Fettpresse nacheinander an allen Nippeln an und pumpen Sie Fett ein.
7. Wischen Sie überflüssiges Fett ab.

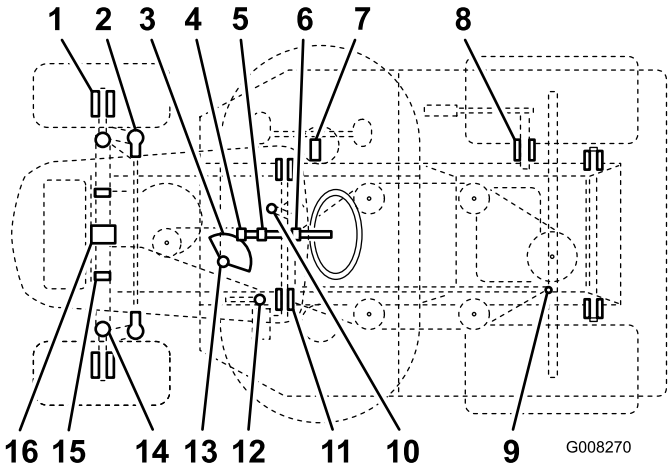

g008270

Bild 20

P-u-n-kt	Name	Me-nge (Pu-m-pen-stö-ße)	Inter-vall (Stun-den)	Schmier-mittel
1	Vorderrad – Schmiernippel	2	25	Fett
2	Lenkkugelgelenke	4	50	Öl
3	Lenkbereichgetriebe	1	50	Fett
4	Lenkritzelgetriebe	1	25	Fett
5	Lenkwellenlager	1	50	Öl
6	Lenkwellenlager	1	50	Öl
7	Fahrantriebshebel	1	50	Fett
8	Wellennabe für das Anheben des Mähwerks	1	50	Öl
9	Bewegungsverbindungsku-gelgelenke	4	50	Öl
10	Antriebsspannscheiben-Riemen, Schmiernippel	1	50	Fett
11	Drehpunkte der Bremspedalwelle	2	50	Öl
12	Feststellbremsenring	1	50	Öl
13	Lenkgelenk	1	25	Fett
14	Linke und rechte Spindel – Schmiernippel	2	25	Fett
15	Mähwerkgehäuse – Scharnierstifte	6	Wenn ent-fernt	Fett
16	Vorderachsen-Lagerbolzen	2	Wenn ent-fernt	Fett

Warten des Motors

Warten des Luftfilters

Wartungsintervall: Alle 25 Betriebsstunden—Warten Sie den Luftfilter. (Warten Sie den Einsatz häufiger, wenn Sie die Maschine in staubigen oder schmutzigen Bedingungen einsetzen.)

Alle 100 Betriebsstunden—Tauschen Sie den Luftfilter aus. (Wechseln Sie ihn häufiger, wenn Sie die Maschine in staubigen oder schmutzigen Bedingungen einsetzen.)

1. Stellen Sie die Maschine auf eine ebene Fläche.
2. Kuppeln Sie den Zapfwellenantrieb (ZWA) aus.
3. Aktivieren Sie die Feststellbremse.
4. Stellen Sie den Motor ab und warten Sie, bis alle beweglichen Teile zum Stillstand gekommen sind.
5. Ziehen Sie den Zündschlüssel ab.

Entfernen des Luftfilters

1. Reinigen Sie den Bereich um die Luftfilterabdeckung, um zu verhindern, dass Schmutz in den Motor fällt und Schäden verursacht.
2. Drehen Sie die Handräder in die entriegelte Stellung (Bild 21).

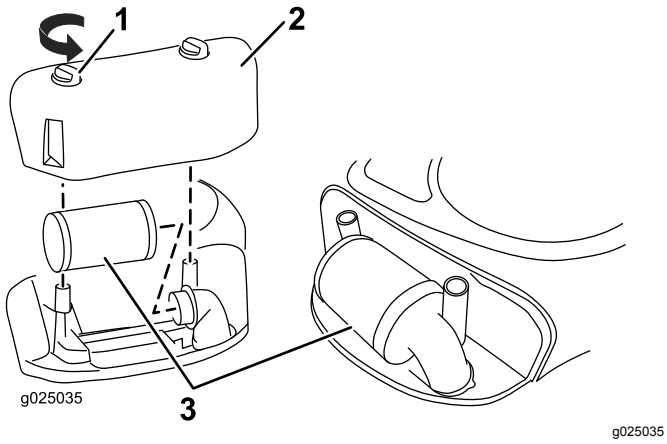

Bild 21

1. Handrad (2)
2. Luftfilterabdeckung
3. Luftfilter

3. Entfernen Sie die Luftfilterabdeckung.
4. Heben Sie das Ende des Filters an, um ihn abzunehmen (Bild 21).

Reinigen des Luftfilters

1. Untersuchen Sie den Luftfilter auf Risse, einen öligen Film und Schäden an der Gummidichtung.
2. Klopfen Sie mit dem Filter leicht auf eine feste Oberfläche, um Rückstände zu lösen. Tauschen Sie den Filter aus, wenn er stark verschmutzt oder beschädigt ist.

Wichtig: **Reinigen Sie den Luftfilter nie mit Druckluft oder Flüssigkeiten wie Lösungsmittel, Benzin oder Kerosin. Tauschen Sie den Luftfilter aus, wenn er beschädigt ist oder nicht gründlich gereinigt werden kann.**

Einbauen des Luftfilters

1. Setzen Sie den Luftfilter in das Motorunterteil und drücken ihn nach unten, bis er einrastet.
2. Montieren Sie die Luftfilterabdeckung und die Handräder (Bild 21)
3. Schließen Sie die Motorhaube.

Warten des Motoröls

Ölsorte: Waschaktives Öl der API-Klassifikation SJ oder höher.

Kurbelgehäuse-Fassungsvermögen: 1,4 l mit Filter; 1,3 l ohne Filter

Viskosität: Siehe Tabelle (Bild 22).

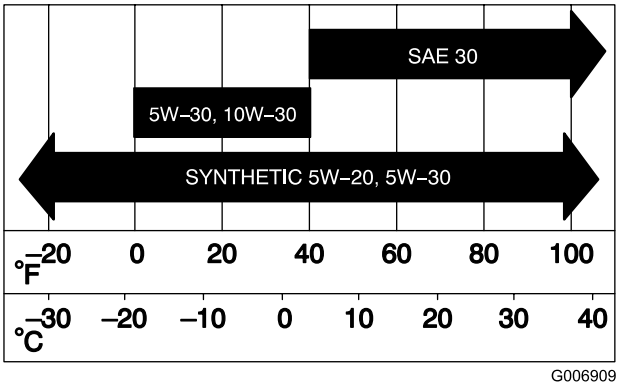

Bild 22

Prüfen des Motorölstands

Wartungsintervall: Bei jeder Verwendung oder täglich

1. Stellen Sie die Maschine auf eine ebene Fläche.
2. Kuppeln Sie den Zapfwellenantrieb (ZWA) aus.
3. Aktivieren Sie die Feststellbremse.

4. Stellen Sie den Motor ab und warten Sie, bis alle beweglichen Teile zum Stillstand gekommen sind.
5. Ziehen Sie den Zündschlüssel ab.
6. Lassen Sie den Motor abkühlen.
7. Öffnen Sie die Motorhaube.
8. Reinigen Sie den Bereich um den Ölpeilstab (Bild 23), damit kein Schmutz in den Einfüllstutzen gelangen und den Motor beschädigen kann.

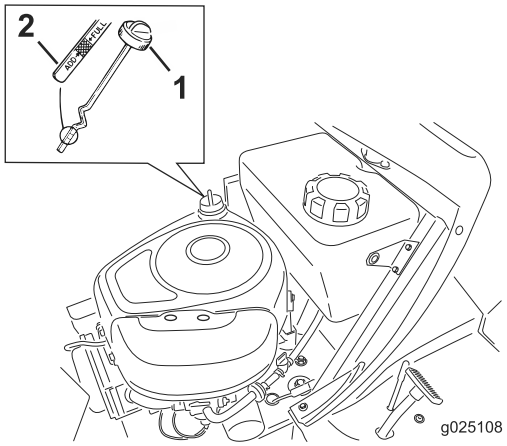

g025108

Bild 23

1. Peilstab
2. Metallende

9. Schrauben Sie den Ölpeilstab los und wischen Sie das Metallende ab (Bild 23).
10. Schrauben Sie den Ölpeilstab vollständig in den Einfüllstutzen (Bild 23).
11. Schrauben Sie den Peilstab wieder los und prüfen das Metallende. Gießen Sie bei niedrigem Ölstand nur so viel Öl langsam in den Einfüllstutzen, dass der Ölstand die VOLL-Markierung am Peilstab erreicht.

    Wichtig: **Überfüllen Sie das Kurbelgehäuse nicht, weil es sonst zu einem Motorschaden kommen kann.**

Wechseln des Motoröls

Wartungsintervall: Nach fünf Betriebsstunden

Alle 50 Betriebsstunden (Wechseln Sie es häufiger, wenn Sie die Maschine in staubigen oder schmutzigen Bedingungen einsetzen.)

1. Starten Sie den Motor und lassen Sie ihn fünf Minuten lang laufen.

   Hinweis: Dadurch wird das Öl erwärmt und läuft besser ab.
2. Stellen Sie die Maschine so ab, dass die Ablaufseite etwas tiefer liegt als die entgegengesetzte, damit sichergestellt wird, dass das Öl vollständig abläuft.
3. Kuppeln Sie den Zapfwellenantrieb (ZWA) aus.
4. Aktivieren Sie die Feststellbremse.
5. Stellen Sie den Motor ab und warten Sie, bis alle beweglichen Teile zum Stillstand gekommen sind.
6. Ziehen Sie den Zündschlüssel ab.
7. Öffnen Sie die Haube.
8. Stellen Sie eine Auffangwanne unter die Ablassschraube.
9. Nehmen Sie die Ölablassschraube ab, damit das Öl ablaufen kann (Bild 24).

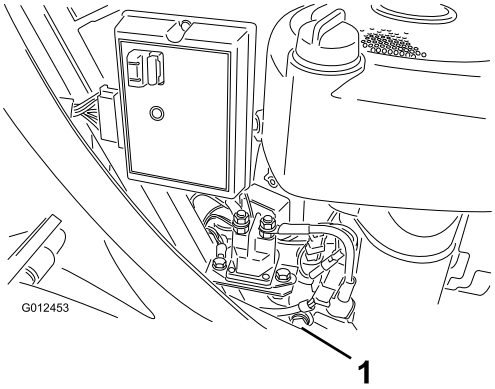

g012453

Bild 24

1. Ölablassschraube

10. Drehen Sie die Ablassschraube wieder auf und ziehen sie mit 17,6 N·m fest, wenn das Öl vollständig abgelaufen ist.

    Hinweis: Entsorgen Sie das Altöl ordnungsgemäß.
11. Reinigen Sie den Bereich um den Ölpeilstab und drehen den Verschlussdeckel ab (Bild 23).
12. Gießen Sie ca. 80 % der angegebenen Ölmenge langsam in den Einfüllstutzen (Bild 23).
13. Prüfen Sie den Motorölstand; siehe 10 und 11 unter „Prüfen des Ölstands“.

Wechseln des Motorölfilters

Wartungsintervall: Alle 100 Betriebsstunden (Wechseln Sie es häufiger, wenn Sie die Maschine in staubigen oder schmutzigen Bedingungen einsetzen.)

1. Weitere Informationen zum Ablassen des Motoröls finden Sie unter Wechseln des Motoröls (Seite 23).
2. Entfernen Sie den alten Ölfilter und wischen Sie die Dichtfläche am Anbaustutzen ab (Bild 25).

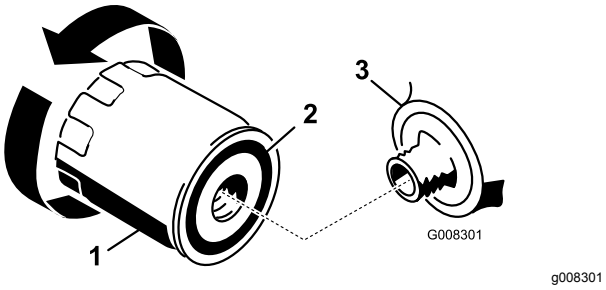

Bild 25

1. Motorölfilter
2. Dichtung
3. Adapter

3. Schmieren Sie die Gummidichtung am neuen Ölfilter (Bild 25) mit etwas Frischöl ein.
4. Montieren Sie den neuen Ölfilter am Anbaustutzen. Drehen Sie ihn im Uhrzeigersinn, bis die Dichtfläche den Anbaustutzen berührt.
5. Ziehen Sie den Filter um eine weitere ½ bis ¾ Umdrehung (Bild 25).
6. Füllen Sie das Kurbelgehäuse mit der richtigen Motorölsorte, siehe Prüfen des Motorölstands (Seite 22).

Warten der Zündkerze

Wartungsintervall: Alle 25 Betriebsstunden—Prüfen Sie die Zündkerze.

Alle 100 Betriebsstunden—Tauschen Sie die Zündkerze aus.

Verwenden Sie eine Champion RC12YC Zündkerze oder eine ähnliche. Achten Sie darauf, dass der Abstand zwischen der mittleren und der seitlichen Elektrode 0,76 mm beträgt, bevor Sie die Zündkerze eindrehen. Verwenden Sie zum Aus und Einbauen der Zündkerze einen Zündkerzenschlüssel und für die Prüfung und Einstellung des Elektrodenabstands eine Fühlerlehre.

Entfernen der Zündkerze

1. Kuppeln Sie den Zapfwellenantrieb (ZWA) aus.
2. Aktivieren Sie die Feststellbremse.
3. Stellen Sie den Motor ab und warten Sie, bis alle beweglichen Teile zum Stillstand gekommen sind.
4. Ziehen Sie den Zündschlüssel ab.
5. Öffnen Sie die Haube.
6. Klemmen Sie das Zündkabel von der Zündkerze ab (Bild 26).

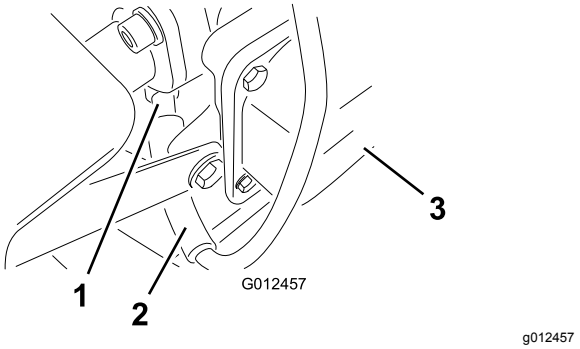

Bild 26

1. Zündkerze
2. Zündkabel
3. Motorfront

7. Reinigen Sie den Bereich um die Zündkerze, um zu verhindern, dass Schmutz in den Motor fallen und Schäden verursachen kann.
8. Entfernen Sie die Zündkerze und die Metallscheibe (Bild 26).

Prüfen der Zündkerze

1. Sehen Sie sich die Mitte der Zündkerze an (Bild 27). Wenn der Kerzenstein hellbraun oder grau ist, ist der Motor richtig eingestellt. Eine schwarze Schicht am Kerzenstein weist normalerweise auf einen schmutzigen Luftfilter hin.

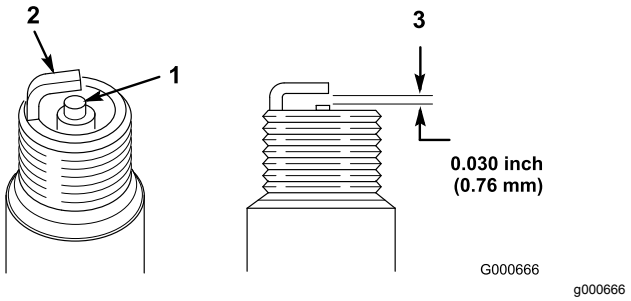

Bild 27

1. Kerzenstein der mittleren Elektrode
2. Seitliche Elektrode
3. Elektrodenabstand (nicht maßstabsgetreu)

Wichtig: ***Reinigen Sie die Zündkerze nie.*** **Tauschen Sie die Zündkerze immer aus, wenn sie eine schwarze Beschichtung, abgenutzte Elektroden, einen öligen Film oder Sprünge aufweist.**

2. Prüfen Sie den Abstand zwischen der mittleren und der seitlichen Elektrode (Bild 27) und biegen Sie die seitliche Elektrode, wenn der Abstand falsch ist.

Einsetzen der Zündkerze

1. Montieren Sie die Zündkerze und die Metallscheibe. Achten Sie darauf, dass der Elektrodenabstand richtig eingestellt ist.
2. Ziehen Sie die Zündkerze mit 20,4 N·m an.
3. Schließen Sie den Zündkerzenstecker an die Zündkerze an (Bild 26).
4. Schließen Sie die Motorhaube.

Warten der Kraftstoffanlage

Entleeren des Kraftstofftanks

Entleeren Sie den Kraftstofftank, wenn Sie die Maschine für mehr als 30 Tage nicht verwenden.

⚠ GEFAHR

Unter gewissen Bedingungen sind Kraftstoff und -dünste äußerst entzündbar und explosiv. Feuer und Explosionen durch Kraftstoff können Verbrennungen und Sachschäden verursachen.

- **Lassen Sie den Kraftstoff aus dem Kraftstofftank ab, wenn der Motor kalt ist. Tun Sie das im Freien auf einem freien Platz. Wischen Sie verschütteten Kraftstoff auf.**
- **Rauchen Sie beim Ablassen von Kraftstoff nie und halten diesen von offenen Flammen und aus Bereichen fern, in denen Benzindämpfe durch Funken entzündet werden könnten.**

1. Stellen Sie die Maschine so ab, dass die linke Vorderseite etwas tiefer liegt als die rechte, damit sichergestellt wird, dass das Benzin vollständig abläuft.
2. Kuppeln Sie den Zapfwellenantrieb (ZWA) aus.
3. Aktivieren Sie die Feststellbremse.
4. Stellen Sie den Motor ab und warten Sie, bis alle beweglichen Teile zum Stillstand gekommen sind.
5. Ziehen Sie den Zündschlüssel ab.
6. Schließen Sie den Kraftstoffhahn vorne unter dem Kraftstofftank.
7. Lockern Sie die Schlauchklemme am Kraftstofffilter und schieben Sie sie an der Kraftstoffleitung weg vom Kraftstofffilter (Bild 28).

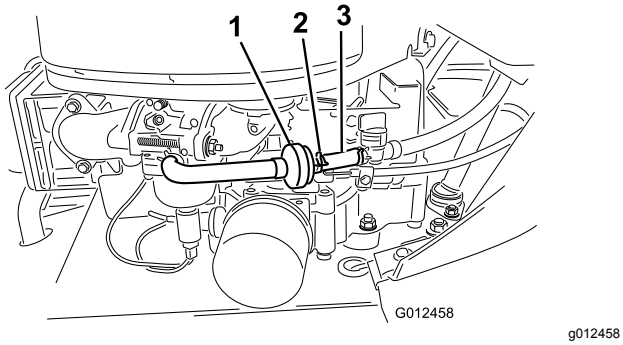

Bild 28

1. Kraftstofffilter
2. Kraftstoffleitung
3. Schlauchklemme

8. Ziehen Sie die Kraftstoffleitung vom Kraftstofffilter (Bild 28).
9. Öffnen Sie den Kraftstoffhahn und lassen Sie den Kraftstoff in einen Benzinkanister oder ein Auffanggefäß ablaufen.

   Hinweis: Jetzt ist der beste Zeitpunkt für das Einsetzen eines neuen Kraftstofffilters, weil der Kraftstofftank leer ist.
10. Bringen Sie die Kraftstoffleitung am Filter an.
11. Schieben Sie die Schlauchklemme ganz an den Kraftstofffilter heran, um die Kraftstoffleitung zu befestigen (Bild 28).

Austauschen des Kraftstofffilters

Wartungsintervall: Alle 100 Betriebsstunden/Jährlich (je nach dem, was zuerst erreicht wird)

Tauschen Sie den Kraftstofffilter am besten aus, wenn der Tank leer ist (Bild 28). Bauen Sie nie einen verschmutzten Filter wieder ein, wenn Sie diesen aus der Kraftstoffleitung entfernt haben.

1. Stellen Sie die Maschine auf eine ebene Fläche.
2. Kuppeln Sie den Zapfwellenantrieb (ZWA) aus.
3. Aktivieren Sie die Feststellbremse.
4. Stellen Sie den Motor ab und warten Sie, bis alle beweglichen Teile zum Stillstand gekommen sind.
5. Ziehen Sie den Zündschlüssel ab.
6. Schließen Sie den Kraftstoffhahn (Bild 29).

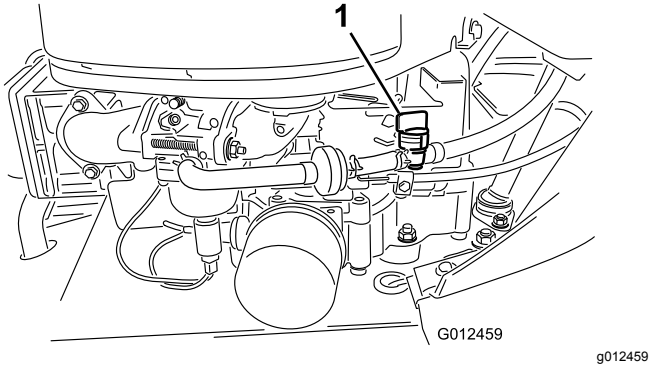

Bild 29

1. Kraftstoffhahn

7. Drücken Sie die Enden der Schlauchklemmen zusammen und schieben diese weg vom Kraftstofffilter (Bild 29).
8. Entfernen Sie den Kraftstofffilter aus der Kraftstoffleitung.
9. Montieren Sie den neuen Kraftstofffilter und bewegen Sie die Schellen näher an den Filter heran.
10. Öffnen Sie den Kraftstoffhahn.

Warten der elektrischen Anlage

Austauschen der Sicherungen

Die elektrische Anlage wird durch Sicherungen geschützt. Sie befinden sich unter der Haube, neben dem Kraftstofftank (Bild 30). Prüfen Sie beim Durchbrennen einer Sicherung die Leitung auf einen Kurzschluss.

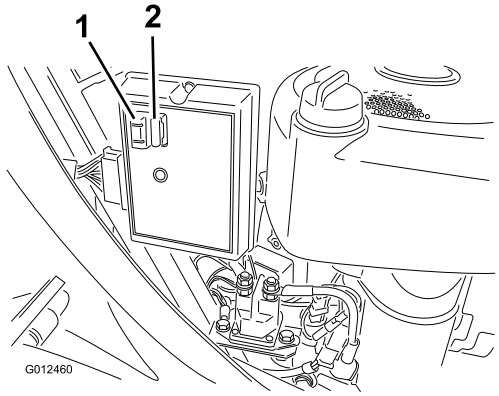

g012460

Bild 30

1. Sicherungen

Ziehen Sie die Sicherung zum Austauschen nach oben, um sie aus der Fassung zu entfernen. Drücken Sie eine neue Sicherung in die Fassung ein.

Hinweis: Stellen Sie sicher, dass die neue Sicherung dieselben Ampere wie die alte Sicherung hat.

Warten der Batterie

Wichtig: **Lassen Sie den Motor nicht mit einem Batterieverstärker (Starthilfe) an. Das Anlassen eines Motors mit einem Batterieverstärker kann elektronische Teile der Maschine beschädigen.**

Halten Sie die Batterie immer sauber und voll aufgeladen. Reinigen Sie die Batterie und den Batteriekasten mit einem Papierhandtuch. Reinigen Sie korrodierte Batteriepole mit einer Lösung aus vier Teilen Wasser und einem Teil Natron. Tragen Sie eine dünne Fettschicht auf die Batterieklemmen/pole auf, um Korrosion zu verhindern.

Batteriespannung und -ladung: 12 Volt, 190 Kaltstartampere

Entfernen der Batterie

⚠ WARNUNG:

Batteriepole und Metallwerkzeuge können an metallischen Teilen Kurzschlüsse verursachen, was Funken erzeugen kann. Funken können zum Explodieren der Batteriegase führen, was Verletzungen zur Folge haben kann.

- **Vermeiden Sie, wenn Sie eine Batterie ein- oder ausbauen, dass die Batteriepole mit metallischen Maschinenteilen in Berührung kommen.**
- **Vermeiden Sie Kurzschlüsse zwischen metallischen Werkzeugen, den Batteriepolen und metallischen Maschinenteilen.**

1. Kuppeln Sie den Zapfwellenantrieb (ZWA) aus.
2. Aktivieren Sie die Feststellbremse.
3. Stellen Sie den Motor ab und warten Sie, bis alle beweglichen Teile zum Stillstand gekommen sind.
4. Ziehen Sie den Zündschlüssel ab.
5. Klappen Sie den Sitz hoch, um die Batterie zugänglich zu machen.
6. Nehmen Sie die Gummiabdeckung vom Minuskabel (schwarz) ab.
7. Klemmen Sie das Minuskabel (schwarz) vom Batteriepol ab (Bild 31).

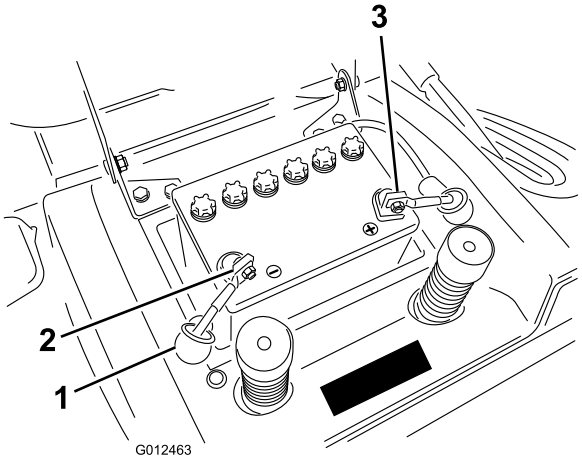

g012463

Bild 31

1. Gummiabdeckung
2. Minuskabel (schwarz), die Gummiabdeckung ist zur Verdeutlichung nicht abgebildet
3. Pluskabel (rot)

⚠ WARNUNG:

Das falsche Verlegen der Batteriekabel kann die Maschine beschädigen, und die Kabel können Funken erzeugen. Funken können zum Explodieren der Batteriegase führen, was Verletzungen zur Folge haben kann.

- **Klemmen Sie immer das Minuskabel (Schwarz) ab, bevor Sie das Pluskabel (Rot) abklemmen.**
- **Schließen Sie immer das Pluskabel (Rot) an, bevor Sie das Minuskabel (Schwarz) anschließen.**

8. Nehmen Sie die Gummiabdeckung vom Pluskabel (rot) ab.
9. Klemmen Sie das Pluskabel (Rot) vom Batteriepol ab (Bild 31).
10. Nehmen Sie die Batteriebefestigungsstange ab.
11. Nehmen Sie die Batterie aus dem Rahmen heraus.

Einbauen der Batterie

1. Setzen Sie die Batterie in das Chassis ein. Die Batteriepole sollten zum Heck der Maschine zeigen (Bild 31).
2. Befestigen Sie die Batterie mit den Klemmstangen am Rahmen.
3. Schließen Sie das Pluskabel (rot) mit der Schraube und der Flügelmutter am (+) Pluspol an (Bild 31). Schieben Sie die Gummiabdeckung über den Batteriepol.
4. Schließen Sie das (schwarze) Minuskabel mit der Schraube und Mutter am (-) Minuspol an (Bild 31). Schieben Sie die Gummiabdeckung über den Batteriepol.

Prüfen der Batterieflüssigkeit

Wartungsintervall: Bei jeder Verwendung oder täglich

1. Kippen Sie den Sitz nach vorne, um die Batterie zugänglich zu machen.
2. Sehen Sie sich die Seite der Batterie an. Der Füllstand muss bis zur oberen Linie reichen (Bild 32).

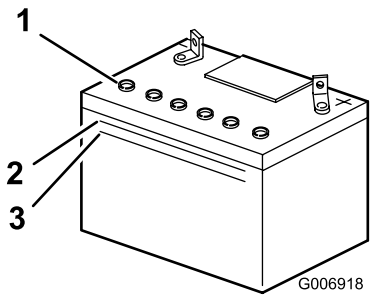

g006918

Bild 32

1. Deckel des Einfüllstutzens
2. Obere Linie
3. Untere Linie

Hinweis: Der Säurestand darf nicht unter die untere Linie fallen (Bild 32).

3. Wenn der Stand der Batteriesäure niedrig ist, füllen Sie die entsprechende Menge von destilliertem Wasser auf, siehe Nachfüllen der Batterie (Seite 28).

⚠ GEFAHR

Die Batterieflüssigkeit enthält Schwefelsäure, die tödlich wirken und starke chemische Verbrennungen verursachen kann.

- **Trinken Sie nie Batteriesäure und vermeiden Sie den Kontakt mit Haut, Augen und Kleidungsstücken. Tragen Sie eine Schutzbrille, um Ihre Augen zu schützen sowie Gummihandschuhe, um Ihre Hände zu schützen.**
- **Befüllen Sie die Batterie an einem Ort, an dem immer klares Wasser zum Spülen der Haut verfügbar ist.**

Nachfüllen der Batterie

Der beste Zeitpunkt zum Nachfüllen von destilliertem Wasser in die Batterie ist direkt vor der Inbetriebnahme der Maschine. Dadurch vermischt sich das Wasser gründlich mit der Säurelösung.

1. Reinigen Sie die Batterieoberseite mit einem Papiertuch.
2. Entfernen Sie die Fülldeckel (Bild 32).
3. Gießen Sie langsam destilliertes Wasser in jede Batteriezelle, bis der Füllstand den unteren Teil des Rohrs erreicht (Bild 32).

   Wichtig: **Füllen Sie die Batterie nicht zu voll. Batteriesäure (Schwefelsäure) kann schwere Korrosion verursachen und den Rahmen beschädigen.**
4. Bringen Sie die Fülldeckel wieder an.

Aufladen der Batterie

⚠ WARNUNG:

Beim Laden der Batterie werden Gase erzeugt, die explodieren können. Rauchen Sie nie in der Nähe der Batterie und halten Funken und offene Flammen von der Batterie fern.

Wichtig: **Die Batterie sollte immer ganz aufgeladen sein (1,260 spezifisches Gewicht), besonders bei Temperaturen unter 0°C, um eine Beschädigung der Batterie zu vermeiden.**

1. Nehmen Sie die Batterie aus dem Chassis heraus, siehe Entfernen der Batterie (Seite 27).
2. Prüfen Sie den Stand der Batteriesäure, siehe Prüfen der Batterieflüssigkeit (Seite 28).
3. Nehmen Sie die Verschlussdeckel von der Batterie. ab und schließen ein 2-Ampere-Batterieladegerät an die Batteriepole an.
4. Laden Sie die Batterie mit 2 Ampere oder weniger für 24 Stunden (12 Volt).

   Wichtig: **Verwenden Sie die Batterie nur mit einem Batterieladegerät auf, das auf 12 Volt eingestellt ist.**
5. Setzen Sie die Verschlussdeckel auf, wenn die Batterie ganz aufgeladen ist.
6. Setzen Sie die Batterie in das Chassis ein, siehe Einbauen der Batterie (Seite 28).

Warten des Antriebssystems

Prüfen des Reifendrucks

Wartungsintervall: Alle 25 Betriebsstunden/Jährlich (je nach dem, was zuerst erreicht wird)

Die Vorderreifen sollten einen Reifendruck von 1,03 bar und die Hinterreifen einen Reifendruck von 0,82 bar haben. Prüfen Sie den Druck am Reifenventil (Bild 33). Prüfen Sie den Reifendruck am kalten Reifen, um einen möglichst genauen Wert zu erhalten.

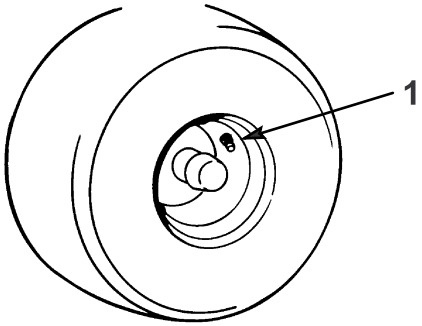

m-1872
g000069

Bild 33

1. Ventilschaft

Warten der Bremse

Die Bremse befindet sich an der rechten Seite der Hinterachse im Hinterreifen (Bild 34).

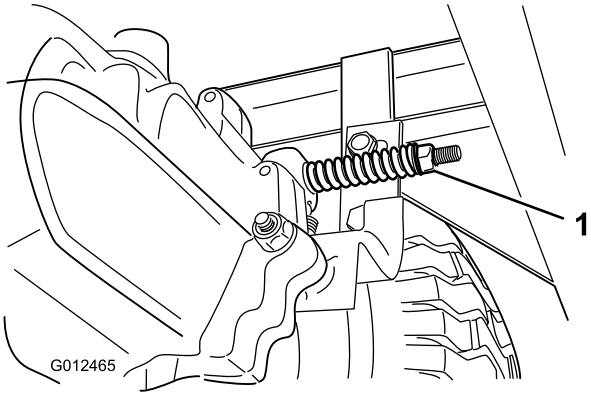

g012465

Bild 34

1. Bremseneinstellmutter

Hinweis: Stellen Sie die Bremse ein, wenn der Bremsweg der Maschine bei hoher Geschwindigkeit im höchsten Gang länger als 1 m ist.

Prüfen der Bremse

Wartungsintervall: Bei jeder Verwendung oder täglich

1. Stellen Sie die Maschine auf eine ebene Fläche.
2. Kuppeln Sie den Zapfwellenantrieb (ZWA) aus.
3. Aktivieren Sie die Feststellbremse.
4. Stellen Sie den Motor ab und warten Sie, bis alle beweglichen Teile zum Stillstand gekommen sind.
5. Ziehen Sie den Zündschlüssel ab.
6. Ziehen Sie den Fahrantriebshebel zum Schieben der Maschine heraus (Bild 13).
7. Wenn die Hinterräder beim Vorwärtsschieben der Maschine blockieren oder rutschen, müssen Sie die Bremse nicht einstellen. Stellen Sie die Bremsen ein, wenn sich die Räder drehen und nicht blockieren, siehe Einstellung der Bremse (Seite 30).

Einstellung der Bremse

1. Prüfen Sie die Bremse vor dem Einstellen; siehe Prüfen der Bremse (Seite 30)
2. Achten Sie darauf, dass der Antriebshebel in der Betriebsstellung (Bild 13) und die Feststellbremse aktiviert sind.
3. Drehen Sie die Einstellmutter der Bremse nach rechts, bis Sie die Maschine nicht mehr schieben können (Bild 34).
4. Bei gelöster Feststellbremse müssen sich die Hinterräder frei drehen, wenn Sie die Maschine schieben. Wenn dies nicht der Fall ist, drehen Sie die Bremseneinstellmutter nach links, bis Sie die Maschine schieben können.
5. Prüfen Sie die Bremsen erneut; siehe Prüfen der Bremse (Seite 30).

Warten des Heckfangsystems

Entfernen des Heckfangsystems

1. Arretieren Sie den Arretierbolzen am Heckfangsystem (Bild 35).

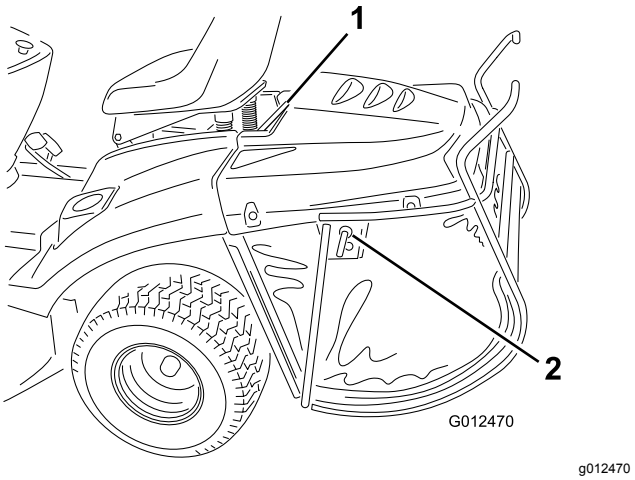

Bild 35

1. Obere Stützleiste
2. Arretierbolzen
3. Arretierbolzen (entriegelt)
4. Arretierbolzen (verriegelt)

2. Heben Sie das Heckfangsystem mit der oberen Stützleiste an (Bild 35).

Einbauen des Heckfangsystems

1. Hängen Sie die obere Stützleiste in die zwei Kerben in der Stützhalterung am Heck der Maschine ein (Bild 36).

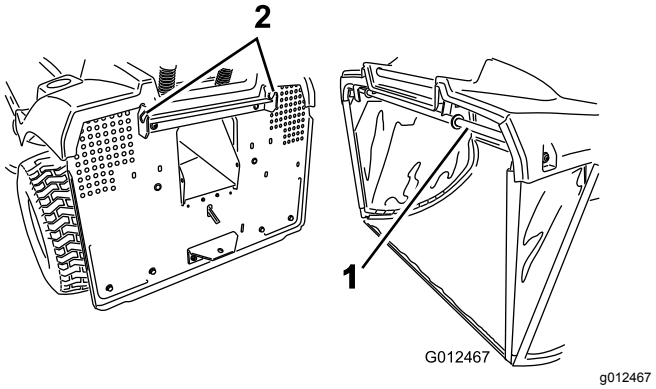

Bild 36

1. Obere Stützleiste
2. Kerben in der Stützhalterung des Heckfangsystems

Hinweis: Stellen Sie sicher, dass das Heckfangsystem richtig auf dem Mähwerk platziert ist. Das Mähwerk funktioniert nicht, wenn das Heckfangsystem nicht eingebaut ist.

2. Entriegeln Sie den Arretierbolzen, damit das Heckfangsystem entleert werden kann.

Reinigen des Heckfangsystems und des Tunnels

1. Kuppeln Sie den Zapfwellenantrieb (ZWA) aus.
2. Aktivieren Sie die Feststellbremse.
3. Stellen Sie den Motor ab und warten Sie, bis alle beweglichen Teile zum Stillstand gekommen sind.
4. Ziehen Sie den Zündschlüssel ab.
5. Entfernen Sie das Heckfangsystem, siehe Entfernen des Heckfangsystems (Seite 30).
6. Reinigen Sie den Korb des Heckfangsystems mit einem Hochdruckreiniger.
7. Wischen Sie den Bereich um den Sensor für den Füllstand des Grasfangkorbs ab.
8. Reinigen Sie dann die Innenseite des Kanals bis zum Mähwerk.
9. Montieren Sie das Heckfangsystem, siehe Einbauen des Heckfangsystems (Seite 30).

   Hinweis: Lassen Sie den Korb gründlich trocknen, bevor Sie ihn erneut einbauen.

Warten des Mähwerks

Warten der Messer

Wartungsintervall: Bei jeder Verwendung oder täglich

Hinweis: Bestimmen Sie die linke und rechte Seite der Maschine anhand der üblichen Einsatzposition.

Halten Sie, damit eine optimale Schnittqualität sichergestellt wird, die Schnittmesser scharf. Sie sollten immer Ersatzmesser zur Hand haben, um das Schärfen und den Ersatz der Messer komfortabler ausführen zu können.

⚠ GEFAHR

Abgenutzte oder beschädigte Messer können zerbrechen und ein Teil des Messers könnte in Ihre Richtung oder in die Richtung von Unbeteiligten herausgeschleudert werden und schwere oder tödliche Verletzungen verursachen.

- **Prüfen Sie die Messer regelmäßig auf Abnutzung oder Beschädigungen.**
- **Tauschen Sie abgenutzte und beschädigte Messer aus.**

Prüfen der Messer

1. Entfernen Sie das Mähwerk, siehe Entfernen des Mähwerks (Seite 32).
2. Untersuchen Sie die Schnittkanten (Bild 37). Entfernen und schärfen Sie die Messer, wenn die Schnittkanten nicht scharf sind oder Auskerbungen aufweisen, siehe Schärfen der Messer (Seite 32).

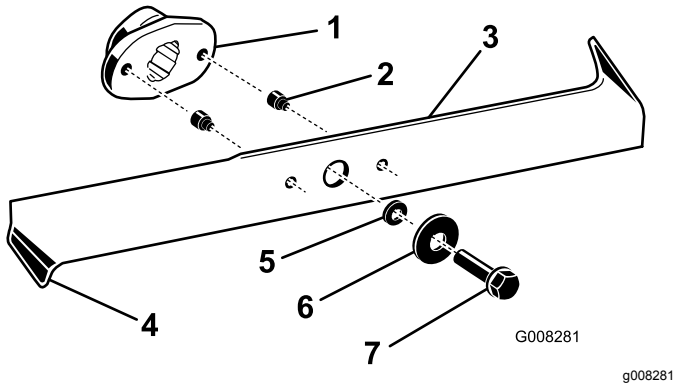

Bild 37

1. Messermitnehmer
2. Abscherbolzen (2)
3. Messer
4. Gebogene Kante
5. Distanzstück
6. Scheibe
7. Schraube

3. Prüfen Sie die Schnittmesser, insbesondere die gebogenen Kanten (Bild 37). Montieren Sie neue Messer, wenn Sie eine Abnutzung oder Beschädigung dieses Bereichs feststellen.
4. Ersetzen Sie die Abscherbolzen sofort, wenn Sie gebrochen sind (Bild 37).

Wichtig: **Wenn die Abscherbolzen gebrochen sind, kann der Mähwerkriemen beschädigt werden. Prüfen Sie den Riemen; wenden Sie sich bei einem beschädigten Riemen an den offiziellen Vertragshändler.**

Entfernen der Messer

1. Entfernen Sie das Mähwerk, siehe Entfernen des Mähwerks (Seite 32).
2. Drehen Sie das Mähwerk vorsichtig um.
3. Entfernen Sie die Messerschrauben, Scheiben und Messer (Bild 37). Sie können einen Holzklotz zwischen das Schnittmesser und das Mähwerk keilen, um das Schnittmesser beim Entfernen der Schraube zu blockieren.

   Hinweis: Das linke Schnittmesser hat eine Schraube mit Linksgewinde.
4. Prüfen Sie alle Teile und ersetzen Sie alle abgenutzten oder beschädigten Teile.

Schärfen der Messer

1. Schärfen Sie die Schnittkante jedes Messers an beiden Enden des Schnittmessers mit einer Feile (Bild 38). Behalten Sie den ursprünglichen Winkel bei. Das Messer bleibt ausgewuchtet, wenn Sie die gleiche Menge Metall von beiden Schnittkanten entfernen.

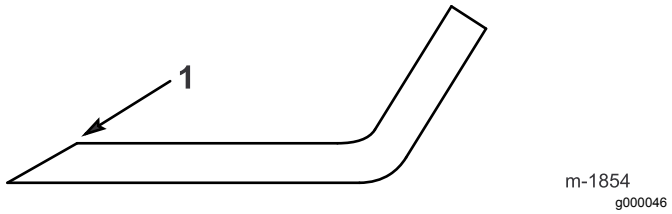

Bild 38

1. Schärfen Sie im ursprünglichen Winkel.

2. Überprüfen Sie die Auswuchtung jedes Messers auf einer Ausgleichsmaschine (Bild 39). Wenn das Schnittmesser in der horizontalen Position bleibt, ist es ausgewuchtet und kann verwendet werden. Feilen Sie, wenn das Schnittmesser nicht ausgewuchtet ist, an der Rückseite des Messers etwas Metall ab. Wiederholen Sie diesen Vorgang, bis das Messer ausgewuchtet ist.

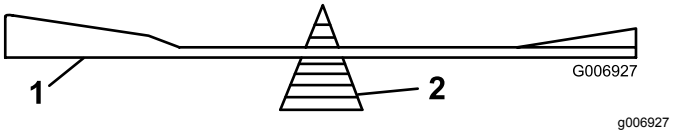

Bild 39

1. Messer
2. Auswuchter

Einbauen der Messer

1. Montieren Sie die Schnittmesser, Scheiben und Messerschrauben (Bild 37).

   Wichtig: **Die gebogenen Kanten der Schnittmesser müssen zur Oberseite des Mähwerks zeigen, um einen guten Schnitt sicherzustellen.**
2. Ziehen Sie die Messerschrauben mit 50 N·m an.

Entfernen des Mähwerks

1. Stellen Sie die Maschine auf eine ebene Fläche.
2. Kuppeln Sie den Zapfwellenantrieb (ZWA) aus.
3. Aktivieren Sie die Feststellbremse.
4. Stellen Sie den Motor ab und warten Sie, bis alle beweglichen Teile zum Stillstand gekommen sind.
5. Ziehen Sie den Zündschlüssel ab.
6. Klemmen Sie das Zündkabel von der Zündkerze ab.
7. Stellen Sie den Schnitthöhenhebel in die niedrigste Stellung.
8. Entfernen Sie ggf. den Mulchverschluss, siehe Mulchen (Seite 18).
9. Nehmen Sie den Riemen von der Kupplungsscheibe ab (Bild 40).

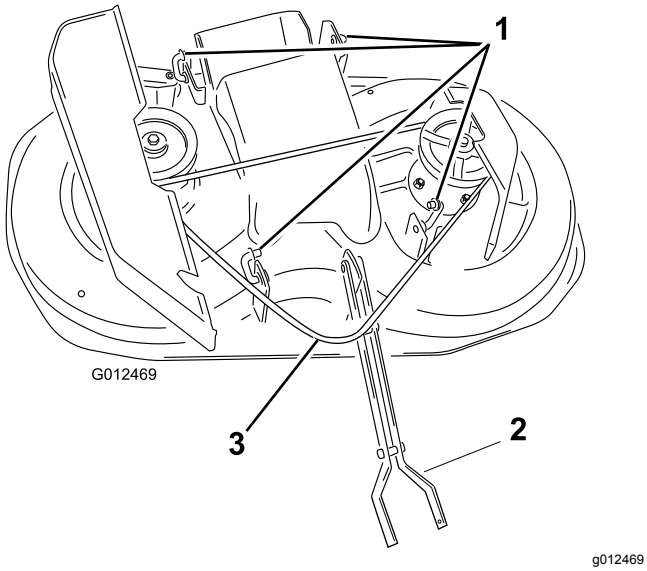

Bild 40

1. Lenker
2. Frontlenker
3. Riemen: an der Stelle um die Kupplungsscheibe (nicht abgebildet)

10. Entfernen Sie die zwei Schrauben und Muttern vom Frontlenker und ziehen Sie den Frontlenker auseinander, um ihn abzunehmen.
11. Entfernen Sie die Stifte aus den vier Hecklenkern und nehmen die Lenker vom Traktor ab (Bild 40).

    Hinweis: Die Lenker müssen nicht vom Mähwerk abgenommen werden, siehe (Bild 40).
12. Heben Sie den Auswurfkanal am Mähwerkende an, um das Mähwerk aus den Kerben im Auswurfkanal zu entfernen.
13. Ziehen Sie das Mähwerk unter der linken Seite der Maschine heraus.

Montieren des Mähwerks

Gehen Sie in umgekehrter Reihenfolge wie unter „Entfernen des Mähwerks“ vor.

Einstellen der Schnittmesserneigung in Längsrichtung

Prüfen Sie die Schnittmesserneigung in Längsrichtung jedes Mal, wenn Sie das Mähwerk einbauen.

1. Messen Sie den Abstand zwischen der vorderen Spitze des linken Messers und der flachen Oberfläche (Bild 41). Wiederholen Sie dies für die hintere Spitze des linken Messers.

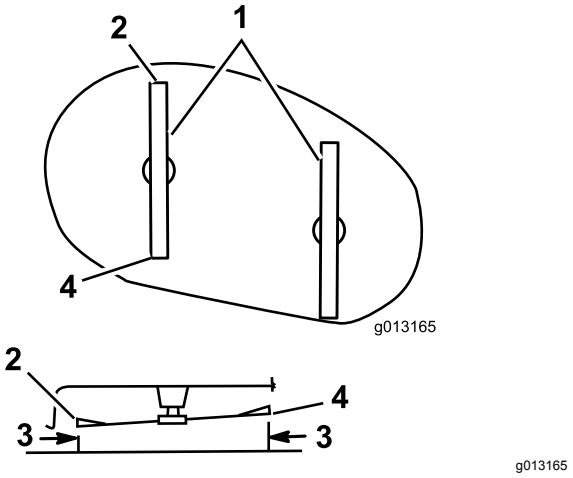

Bild 41

Ansicht von oben und der Seite des Mähwerkgehäuses

1. Messer in Längsrichtung
2. Vordere Spitze des linken Messers
3. Hier messen
4. Hintere Spitze des linken Messers

Hinweis: Der Abstand zwischen der vorderen Spitze des linken Messers und der flachen Oberfläche sollte ca. 6 mm kleiner sein als der Abstand zwischen der hinteren Spitze des linken Messers und der flachen Oberfläche. Wenn dies zutrifft, gehen Sie auf „Seitliches Nivellieren des Mähwerks“. Gehen Sie sonst auf den nächsten Schritt.

2. Stellen Sie die Länge des Verbindungsgestänge (an der linken Seite der Maschine) ein, um den richtigen Höhenabstand zwischen der vorderen und hinteren Spitze des linken Messers zu erhalten (Bild 42).

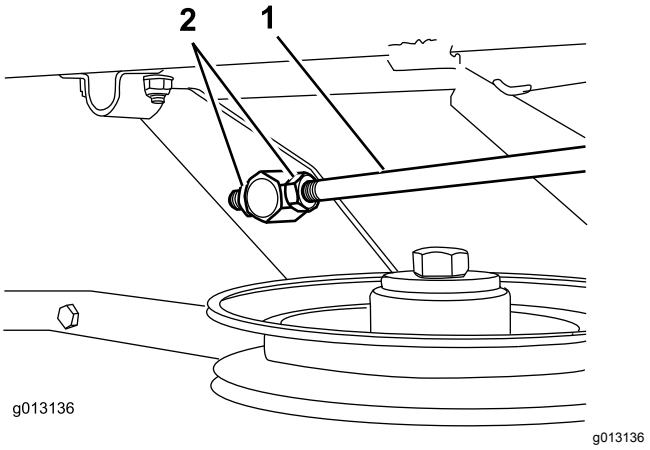

Bild 42

Ansicht von der linken Seite der Maschine

1. Verbindungsgestänge
2. Muttern

Hinweis: Verkürzen Sie das Verbindungsgestänge, um die Messerneigung zu verringern

und verlängern sie, um die Messerneigung zu vergrößern.

3. Stellen Sie sicher, dass die Messerneigung in Längsrichtung korrekt ist, prüfen Sie dann die seitliche Nivellierung des Mähwerks; siehe Seitliches Nivellieren des Mähwerks (Seite 34).

Seitliches Nivellieren des Mähwerks

Die Seiten der Schnittmesser müssen auf der gleichen Höhe liegen. Prüfen Sie die seitliche Nivellierung bei jedem Einbau des Mähwerks oder wenn Sie ungleichmäßige Schnitthöhen auf dem Rasen bemerken.

1. Drehen Sie die Schnittmesser vorsichtig von einer Seite zur anderen (Bild 43).

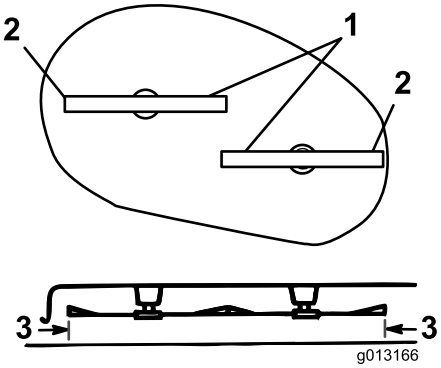

g013166

Bild 43

Ansicht von oben und der Seite des Mähwerkgehäuses

1. Messer von Seite zu Seite
2. Außenkanten der Messer
3. Hier messen

2. Messen Sie den Abstand zwischen den äußeren Schnittkanten und der ebenen Oberfläche (Bild 43). Stellen Sie sicher, dass sich die Werte um höchstens 3 mm unterscheiden. Machen Sie sonst mit dem nächsten Schritt weiter.
3. Lösen Sie die Muttern an den verstellbaren Lenkern vorne und hinten (an der rechten Seite des Mähwerks), damit sich die Lenker ungehindert durch die Drehzapfen bewegen können (Bild 44 und Bild 45).

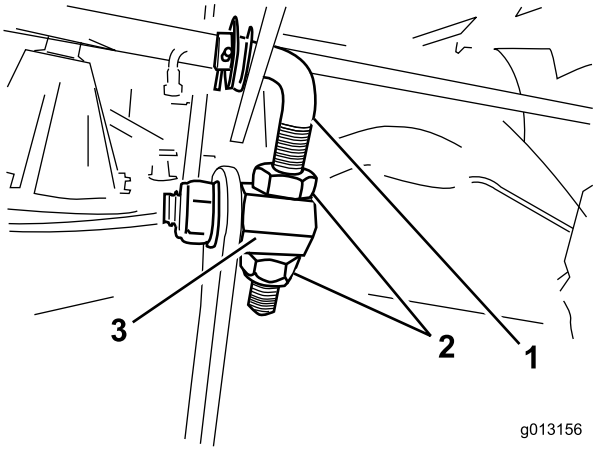

g013156

Bild 44

Verstellbarer Frontlenker (Sicht von der Front der Maschine)

1. Verstellbarer Frontlenker
2. Muttern
3. Drehzapfen

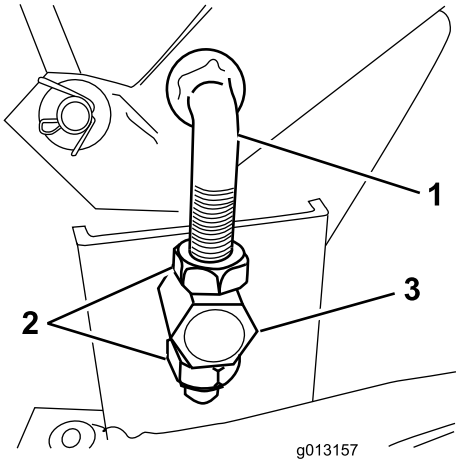

g013157

Bild 45

Verstellbarer Hecklenker (Sicht von der Front der Maschine)

1. Verstellbarer Hecklenker
2. Muttern
3. Drehzapfen

4. Heben oder senken Sie die rechte Seite des Mähwerkgehäuses durch Drehen der Muttern an, bis sich der Abstand zwischen den Außenkanten der Messer und der flachen Oberfläche (Bild 43) um höchstens 3 mm unterscheidet; ziehen Sie die Muttern an den verstellbaren Front- und Hecklenkern an.

Prüfen und Einstellen der Schnitthöhe

Wartungsintervall: Alle 100 Betriebsstunden/Jährlich (je nach dem, was zuerst erreicht wird)—Prüfen Sie die Schnittmesserneigung in

Längsrichtung. (Sie sollte auch beim Einbauen des Mähwerks geprüft werden.)

Stellen Sie vor dem Nivellieren des Mähwerks den Luftdruck der Vorder- und Hinterreifen auf den empfohlenen Wert ein; siehe Prüfen des Reifendrucks (Seite 29). Stellen Sie die Messernivellierung ein, wenn das Mähwerk vorne nicht 4 mm bis 11 mm tiefer als hinten ist.

Prüfen und stellen Sie die Schnitthöhe der Messer bei jedem Einbau des Mähwerks ein.

1. Stellen Sie die Maschine auf eine ebene Fläche.
2. Stellen Sie den Luftdruck in den Vorder- und Hinterreifen auf den empfohlenen Wert ein, siehe „Prüfen des Reifendrucks“ Prüfen des Reifendrucks (Seite 29).
3. Kuppeln Sie den Zapfwellenantrieb (ZWA) aus und aktivieren Sie die Feststellbremse.
4. Stellen Sie den Motor ab, warten Sie, bis alle Teile zum Stillstand gekommen sind und ziehen Sie den Zündschlüssel ab.
5. Klemmen Sie das Zündkabel von der Zündkerze ab.
6. Stellen Sie den Schnitthöhenhebel in die mittlere (4) Stellung.

   Drehen Sie die Schnittmesser vorsichtig von vorne nach hinten (Bild 46).

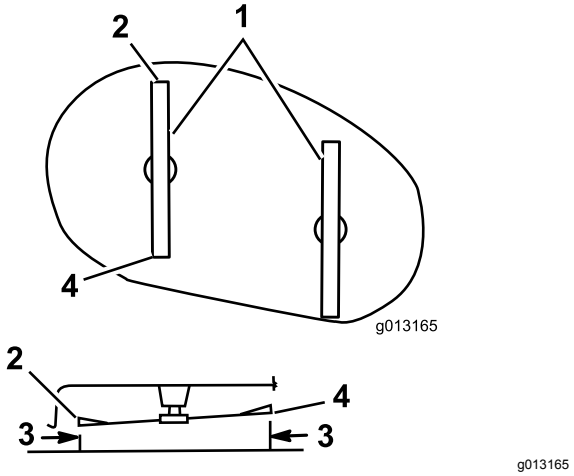

Bild 46

Ansicht von oben und der Seite des Mähwerkgehäuses

1. Messer in Längsrichtung
2. Vordere Spitze des linken Messers
3. Hier messen
4. Hintere Spitze des linken Messers

7. Messen Sie den Abstand zwischen der vorderen Spitze des linken Messers und der flachen Oberfläche (Bild 46).

   Hinweis: Der Abstand sollte 55 mm sein. Wenn dies der Fall ist, machen Sie mit „Einstellen der Neigung in Längsrichtung“ weiter. Gehen Sie sonst auf den nächsten Schritt.

8. Lösen Sie die Klemmmutter am Ende der Spannschraube (an der rechten Seite der Maschine; siehe Bild 47) und stellen Sie die Spannschraube ein, bis der Abstand zwischen der vorderen Spitze des linken Messers und der flachen Oberfläche 55 mm beträgt.

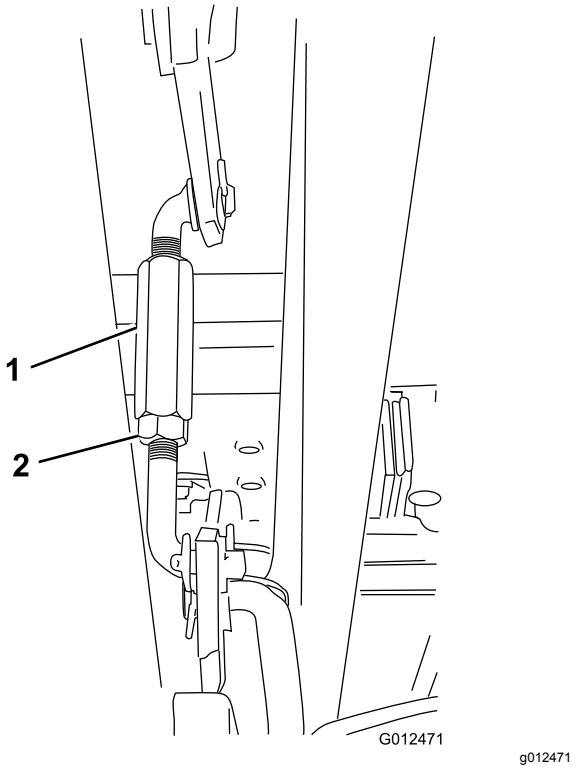

Bild 47

Schnitthöhenlenker (an der rechten Seite der Maschine)

1. Spannschraube
2. Klemmmutter

Hinweis: Sie müssen den Schnitthöhenhebel ggf. auf die niedrigste Stellung (1) stellen, um die Spannschraube einzustellen. Stellen Sie die Schnitthöheneinstellung wieder auf die mittlere Stellung (4), bevor Sie den Abstand zwischen der vorderen Spitze des linken Messers und der flachen Oberfläche messen.

Hinweis: Drehen Sie die Spannschraube nach rechts, um die Messerspitze anzuheben; drehen Sie die Spannschraube nach links, um die Messerspitze abzusenken.

9. Ziehen Sie die Klemmmutter an der Spannschraube fest.

Befestigen des verstellbaren Lenkers

Wenn Sie einen verstellbaren Ersatzlenker einbauen, müssen Sie den neuen verstellbaren Lenker ungefähr vor dem Einstellen der Schnitthöhe, der Neigung in Längsrichtung und der seitlichen Nivellierung einstellen.

Befestigen Sie den verstellbaren Front- und Hecklenker, wie in Bild 48 dargestellt.

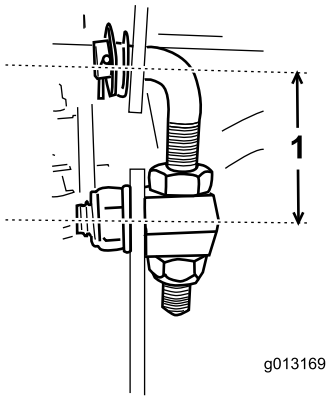

g013169

Bild 48

1. Einstellbarer Frontlenker: 55 mm
   Einstellbarer Hecklenker: 50 mm

Einlagerung

1. Kuppeln Sie den Zapfwellenantrieb (ZWA) aus.
2. Aktivieren Sie die Feststellbremse.
3. Stellen Sie den Motor ab und warten Sie, bis alle beweglichen Teile zum Stillstand gekommen sind.
4. Ziehen Sie den Zündschlüssel ab.
5. Entfernen Sie das Heckfangsystem und reinigen es, siehe Entfernen des Heckfangsystems (Seite 30).
6. Entfernen Sie Schnittgut und Schmutz von den äußeren Teilen der Maschine, insbesondere vom Motor. Entfernen Sie Schmutz und Häcksel außen an den Zylinderkopfrippen des Motors und am Gebläsegehäuse.

   Wichtig: **Sie können die Maschine mit einem milden Reinigungsmittel und Wasser waschen. Waschen Sie die Maschine nie mit einem Hochdruckreiniger. Durch hohen Wasserdruck kann die elektrische Anlage beschädigt und das Fett an den Reibungsstellen weggespült werden. Vermeiden Sie überflüssiges Wasser, insbesondere in der Nähe des Armaturenbretts, der Lampen, des Motors und der Batterie.**
7. Prüfen Sie die Bremsen; siehe Prüfen der Bremse (Seite 30).
8. Warten Sie den Luftfilter, siehe Warten des Luftfilters (Seite 22).
9. Schmieren Sie das Chassis, siehe Einfetten und Schmieren der Maschine (Seite 21).
10. Wechseln Sie das Motoröl und den Filter, siehe Wechseln des Motoröls (Seite 23) und Wechseln des Motorölfilters (Seite 23).
11. Prüfen Sie den Reifendruck, siehe Prüfen des Reifendrucks (Seite 29).
12. Bereiten Sie die Maschine für eine Einlagerung, die länger als 30 Tage dauert, folgendermaßen vor:

    A. Füllen Sie einen Stabilisator auf Ölbasis gemäß der Anweisungen des Stabilisatorherstellers in den Kraftstofftank ein. **Verwenden Sie keinen Stabilisator auf Alkoholbasis (Ethanol oder Methanol).**

       Hinweis: Ein Kraftstoffstabilisator wirkt am effektivsten, wenn er frischem Kraftstoff beigemischt und ständig verwendet wird.

    B. Lassen Sie den Motor fünf Minuten lang laufen, um den so aufbereiteten Kraftstoff in der Kraftstoffanlage zu verteilen.

C. Stellen Sie den Motor ab und lassen ihn abkühlen; lassen Sie den Kraftstoff aus dem Tank ablaufen; siehe Entleeren des Kraftstofftanks (Seite 25).

D. Starten Sie den Motor und lassen Sie ihn laufen, bis er abstellt.

E. Betätigen Sie den Choke oder die Kaltstarthilfe.

F. Starten Sie den Motor und lassen ihn laufen, bis er nicht mehr anspringt.

G. Entsorgen Sie das Altöl entsprechend den örtlich geltenden Vorschriften.

H. Schließen Sie den Kraftstoffhahn.

Wichtig: **Lagern Sie stabilisiertes Benzin nicht länger als 90 Tage.**

13. Entfernen und prüfen Sie die Zündkerze, siehe Warten der Zündkerze (Seite 24). Gießen Sie bei abmontierter Zündkerze zwei Esslöffel Motoröl in die Zündkerzenöffnung. Lassen Sie dann den Motor mit dem Elektrostarter an, um das Öl im Zylinder zu verteilen. Setzen Sie die Zündkerze wieder ein, aber setzen Sie den Zündkerzenstecker nicht auf.

14. Klemmen Sie das Minuskabel von der Batterie ab. Reinigen Sie die Batterie und pole. Prüfen Sie den Säurestand und laden Sie die Batterie ganz auf; siehe Warten der Batterie (Seite 27). Halten Sie das Minuskabel während der Einlagerung von der Batterie abgeklemmt.

Wichtig: **Die Batterie muss ganz aufgeladen sein, um ein Einfrieren und eine Beschädigung bei Temperaturen unter 0 °C zu vermeiden. Sie können eine vollständig aufgeladene Batterie ohne erneutes Aufladen den ganzen Winter über einlagern.**

15. Prüfen Sie alle Muttern und Schrauben und ziehen diese bei Bedarf an. Reparieren Sie alle beschädigten und defekten Teile oder wechseln sie aus.

16. Bessern Sie Lackschäden mit Lack aus, den Sie von Ihrem Toro Vertragshändler beziehen können.

17. Lagern Sie die Maschine in einer sauberen, trockenen Garage oder an einem anderen geeigneten Ort ein. Ziehen Sie den Zünd und den KeyChoice-Schlüssel ab und bewahren beide an einem sicheren Ort auf, den Sie sich gut merken können. Decken Sie die Maschine ab, damit sie geschützt ist und nicht verstaubt.

Fehlersuche und -behebung

Problem	Mögliche Ursache	Behebungsmaßnahme
Der Anlasser läuft nicht.	1. Der Zapfwellenantrieb (ZWA) ist eingekuppelt. 2. Die Feststellbremse ist nicht aktiviert. 3. Die Batterie ist leer. 4. Elektrische Anschlüsse sind korrodiert oder locker. 5. Eine Sicherung ist durchgebrannt. 6. Ein Relais oder Schalter ist defekt.	1. Stellen Sie das Zapfwellenantriebs-handrad (ZWA) auf die Stellung Auskuppeln. 2. Aktivieren Sie die Feststellbremse. 3. Laden Sie die Batterie. 4. Überprüfen Sie die elektrischen Anschlüsse auf guten Kontakt. 5. Tauschen Sie die Sicherung aus. 6. Setzen Sie sich dann mit Ihrem Toro Vertragshändler in Verbindung.
Der Motor wird zu heiß.	1. Der Motor wird zu stark belastet. 2. Es befindet sich zu wenig Öl im Kurbelgehäuse. 3. Die Kühlrippen und Luftwege unter dem Gebläsegehäuse sind verstopft.	1. Reduzieren Sie die Fahrgeschwindig-keit. 2. Füllen Sie Öl nach. 3. Entfernen Sie die Verstopfungen von den Kühlrippen und aus den Luftwegen.
Die Maschine fährt nicht.	1. Der Antriebshebel steht auf Schieben. 2. Der Fahrantriebsriemen ist abgenutzt, locker oder gerissen. 3. Der Fahrantriebsriemen ist von der Riemenscheibe gerutscht.	1. Schieben Sie den Antriebshebel in die Einsatzposition. 2. Wenden Sie sich an den Toro Vertragshändler. 3. Setzen Sie sich dann mit Ihrem Toro Vertragshändler in Verbindung.
Der Motor springt nicht an, kann nur schwer angelassen werden, oder stellt ab.	1. Der Sitz ist leer. 2. Der Kraftstofftank ist leer. 3. Der Luftfilter ist verschmutzt. 4. Das Zündkabel ist locker oder nicht an die Kerze angeschlossen. 5. Die Zündkerze weist Einkerbungen auf, ist verrußt oder hat den falschen Elektrodenabstand. 6. Der Choke schließt sich nicht. 7. Der Kraftstofffilter ist verschmutzt 8. Die Leerlaufdrehzahl ist zu niedrig, oder Sie fahren mit einem falschen Gemisch. 9. Es befindet sich Schmutz, Wasser oder zu alter Kraftstoff in der Kraftstoffanlage. 10. Der Kraftstoffhahn ist geschlossen.	1. Nehmen Sie auf dem Sitz Platz. 2. Füllen Sie den Kraftstofftank mit Kraftstoff. 3. Reinigen Sie den Luftfiltereinsatz oder tauschen ihn aus. 4. Bringen Sie den Stecker an der Zündkerze an. 5. Installieren Sie eine neue Zündkerze mit dem richtigen Elektrodenabstand. 6. Stellen Sie den Bowdenzug ein. 7. Tauschen Sie den Kraftstofffilter aus. 8. Wenden Sie sich an den Toro Vertragshändler. 9. Setzen Sie sich dann mit Ihrem Toro Vertragshändler in Verbindung. 10. Öffnen Sie den Kraftstoffhahn.

Problem	Mögliche Ursache	Behebungsmaßnahme
Der Motor verliert an Leistung.	1. Der Motor wird zu stark belastet. 2. Der Luftfilter ist verschmutzt. 3. Es befindet sich zu wenig Öl im Kurbelgehäuse. 4. Die Kühlrippen und Luftwege unter dem Gebläsegehäuse sind verstopft. 5. Die Zündkerze weist Einkerbungen auf, ist verschmutzt oder hat den falschen Elektrodenabstand. 6. Die Entlüftungsöffnung im Tankdeckel ist verstopft. 7. Der Kraftstofffilter ist verschmutzt. 8. Es befindet sich Schmutz, Wasser oder zu alter Kraftstoff in der Kraftstoffanlage.	1. Reduzieren Sie die Fahrgeschwindigkeit. 2. Reinigen Sie den Luftfiltereinsatz. 3. Füllen Sie Öl nach. 4. Entfernen Sie die Verstopfungen von den Kühlrippen und aus den Luftwegen. 5. Installieren Sie eine neue Zündkerze mit dem richtigen Elektrodenabstand. 6. Reinigen Sie den Tankdeckel oder wechseln ihn aus. 7. Tauschen Sie den Kraftstofffilter aus. 8. Setzen Sie sich dann mit Ihrem Toro Vertragshändler in Verbindung.
Es kommt zu ungewöhnlichen Vibrationen.	1. Die Schnittmesser sind verbogen oder nicht ausgewuchtet. 2. Die Messerbefestigungsschrauben sind locker. 3. Die Motorbefestigungsschrauben sind locker. 4. Die Motorriemenscheibe, Spannscheibe oder Messerriemenscheibe ist locker. 5. Die Motorriemenscheibe ist beschädigt. 6. Der Messertreibriemen ist defekt.	1. Montieren Sie neue Messer. 2. Ziehen Sie die Messerbefestigungsschrauben fest. 3. Ziehen Sie die Schrauben fest. 4. Ziehen Sie die zutreffende Riemenscheibe fest. 5. Wenden Sie sich an den Toro Vertragshändler. 6. Wenden Sie sich an den Toro Vertragshändler.
Die Schnittmesser drehen sich nicht.	1. Der Schnittmesser-Treibriemen ist abgenutzt, locker oder gerissen. 2. Der Schnittmesser Treibriemen ist von der Riemenscheibe gerutscht. 3. Das Heckfangsystem ist nicht ordnungsgemäß eingesetzt.	1. Wenden Sie sich an den Toro Vertragshändler. 2. Setzen Sie sich mit Ihrem Toro Vertragshändler in Verbindung. 3. Bauen Sie das Heckfangsystem ein.
Die Schnitthöhe ist unregelmäßig.	1. Falscher Reifendruck. 2. Das Mähwerk ist nicht nivelliert. 3. Die Unterseite des Mähwerks ist schmutzig. 4. Die Messerbefestigungsschrauben sind locker. 5. Der Schnittmessertreibriemen hat eine falsche Spannung.	1. Stellen Sie den Reifendruck ein. 2. Stellen Sie die Höheneinstellkabelstange ein. 3. Reinigen Sie die Unterseite des Mähwerks. 4. Ziehen Sie die Messerbefestigungsschrauben fest. 5. Wenden Sie sich an den Toro Vertragshändler.

Schaltbilder

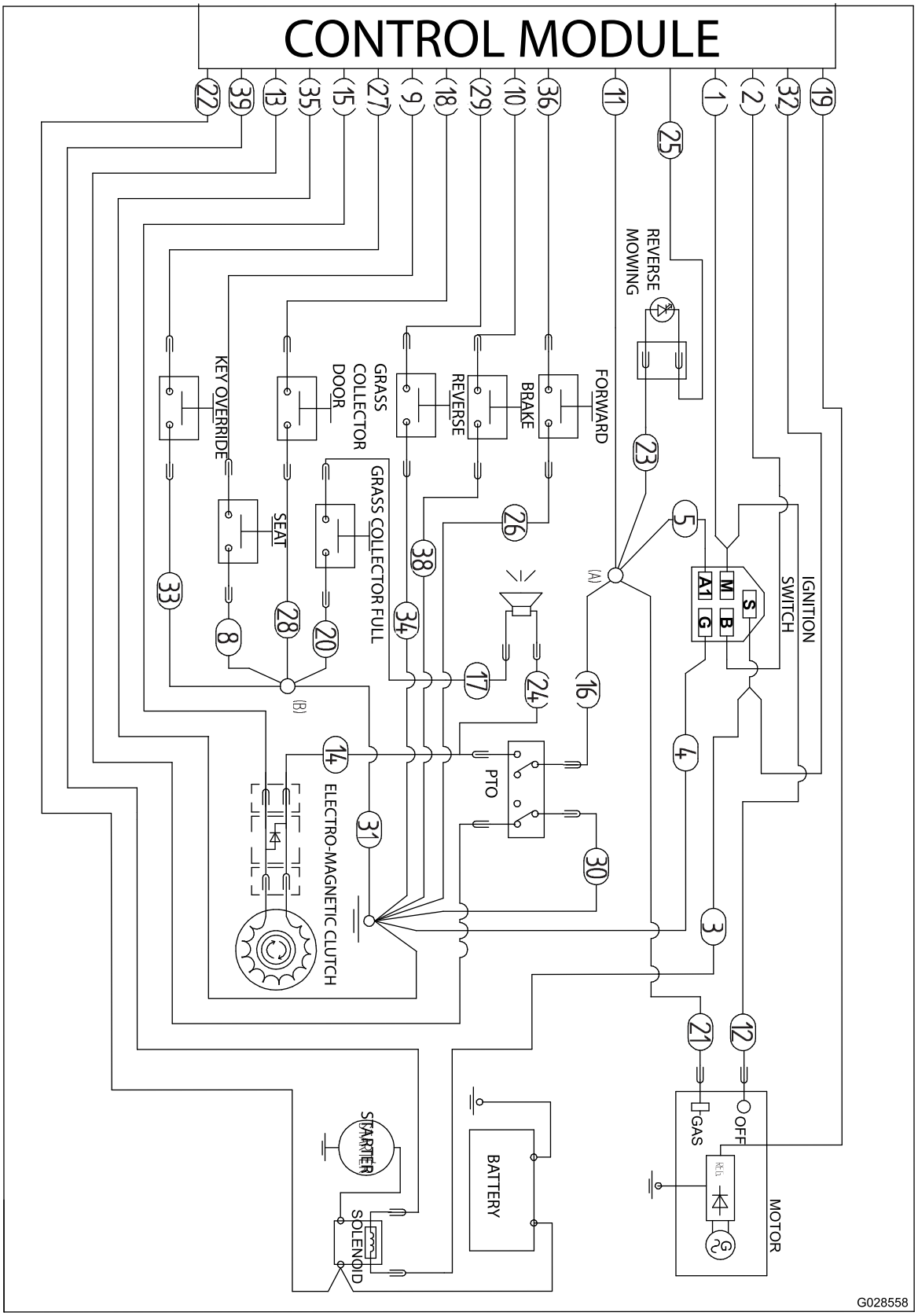

g028558

(Rev. A)

Hinweise:

Hinweise:

Europäischer Datenschutzhinweis

Die von Toro gesammelten Informationen
Toro Warranty Company (Toro) respektiert Ihre Privatsphäre. Zum Bearbeiten Ihres Garantieanspruchs und zur Kontaktaufnahme bei einem Produktrückruf bittet Toro Sie, Toro direkt oder über den lokalen Vertragshändler bestimmte persönliche Informationen mitzuteilen.

Das Garantiesystem von Toro wird auf Servern in USA gehostet; dort gelten ggf. andere Vorschriften zum Datenschutz ggf. als in Ihrem Land.

Wenn Sie Toro persönliche Informationen mitteilen, stimmen Sie der Verarbeitung der persönlichen Informationen zu, wie in diesem Datenschutzhinweis beschrieben.

Verwendung der Informationen durch Toro
Toro kann Ihre persönlichen Informationen zum Bearbeiten von Garantieansprüchen, zur Kontaktaufnahme bei einem Produktrückruf oder anderen Zwecken, die Toro Ihnen mitteilt, verwenden. Toro kann die Informationen im Rahmen dieser Aktivitäten an Toro Tochtergesellschaften, Händler oder Geschäftspartner weitergeben. Toro verkauft Ihre persönlichen Informationen an keine anderen Unternehmen. Toro hat das Recht, persönliche Informationen mitzuteilen, um geltende Vorschriften und Anfragen von entsprechenden Behörden zu erfüllen, um die Systeme richtig zu pflegen oder Toro oder andere Benutzer zu schützen.

Speicherung persönlicher Informationen
Toro speichert persönliche Informationen so lange, wie es für den Zweck erforderlich ist, für den die Informationen gesammelt wurden, oder für andere legitime Zwecke (z. B. Einhaltung von Vorschriften) oder Gesetzesvorschriften.

Toros Engagement für den Schutz Ihrer persönlichen Informationen
Toro trifft angemessene Sicherheitsmaßnahmen, um Ihre persönlichen Informationen zu schützen. Toro unternimmt auch Schritte, um die Genauigkeit und den aktuellen Status der persönlichen Informationen zu erhalten.

Zugriff auf persönliche Informationen und Richtigkeit persönlicher Informationen
Wenn Sie die Richtigkeit Ihrer persönlichen Informationen prüfen möchten, senden Sie bitte eine E-Mail an legal@toro.com.

Australisches Verbrauchergesetz

Kunden in Australien finden weitere Details zum australischen Verbrauchergesetz entweder in der Verpackung oder können sich an den örtlichen Toro Fachhändler wenden.

Toro Garantie und Die GTS-Leichtstartgarantie von Toro

Produkte für Hausgartenbesitzer

Bedingungen und abgedeckte Produkte

The Toro Company und die Vertragshändler, Toro Warranty Company, gewährleisten im Rahmen eines gegenseitigen Abkommens die aufgeführten Produkte (für den Erstkäufer[1]) von Toro zu reparieren, wenn die Produkte Material- oder Herstellungsfehler aufweisen, aufgrund eines Bestandteildefekts ausfallen, oder wenn der Toro GTS-Leichtstartmotor (Guaranteed to Start) nicht beim ersten oder zweiten Ziehen anspringt, wenn die in der *Bedienungsanleitung* aufgeführten regelmäßigen Wartungsarbeiten ausgeführt wurden.

Die folgenden Garantiezeiträume gelten ab dem Kaufdatum:

Produkte	Garantiezeitraum
Antriebsrasenmäher	
• Gussmähwerk	5 Jahre bei Privatpersonen-Verwendung[2] 90 Tage bei gewerblicher Verwendung
• Motor	Leichtstartgarantie für 5 Jahre Privatverwendung[3]
• Batterie	2 Jahre
• Stahlmähwerk	2 Jahre bei Privatpersonen-Verwendung[2] 30 Tage bei gewerblicher Verwendung
• Motor	Leichtstartgarantie für 2 Jahre Privatverwendung[3]
TimeMaster-Mäher	3 Jahre bei Privatpersonen-Verwendung[2] 90 Tage bei gewerblicher Verwendung
• Motor	Leichtstartgarantie für 3 Jahre Privatverwendung[3]
• Batterie	2 Jahre
Tragbare Elektroprodukte	2 Jahre bei Privatpersonen-Verwendung[2] Keine Garantie für gewerblichen Gebrauch
Schneefräsen	
• Einstufig	2 Jahre bei Privatpersonen-Verwendung[2] 45 Tage bei gewerblicher Verwendung
• Motor	Leichtstartgarantie für 2 Jahre Privatverwendung[3]
• Zweistufig	3 Jahre bei Privatpersonen-Verwendung[2] 45 Tage bei gewerblicher Verwendung
• Auswurfkanal, Ablenkblech und Räumwerkgehäuseabdeckung	Lebenslang (nur Erstkäufer)[5]
Elektrische Schneefräsen	2 Jahre bei Privatpersonen-Verwendung[2] Keine Garantie für gewerblichen Gebrauch
Alle unten aufgeführten Aufsitzmäher	
• Motor	Siehe Garantie des Motorherstellers[4]
• Batterie	2 Jahre bei Privatpersonen-Verwendung[2]
• Anbaugeräte	2 Jahre bei Privatpersonen-Verwendung[2]
Rasen- und Gartentraktoren DH	2 Jahre bei Privatpersonen-Verwendung[2] 30 Tage bei gewerblicher Verwendung
Rasen- und Gartentraktoren XLS	3 Jahre bei Privatpersonen-Verwendung[2] 30 Tage bei gewerblicher Verwendung
TIMECUTTER	3 Jahre bei Privatpersonen-Verwendung[2] 30 Tage bei gewerblicher Verwendung
TITAN-Rasenmäher	3 Jahre oder 240 Stunden[5]
• Rahmen	Lebenslang (nur Erstkäufer)[6]

[1]Erstkäufer ist die Person, die das Toro Produkt neu gekauft hat.

[2]Normaler Privatgebrauch bedeutet die Verwendung des Produktes auf demselben Grundstück wie das Eigenheim. Der Einsatz an mehreren Standorten wird als kommerzieller Gebrauch eingestuft, und in diesen Situationen würde die kommerzielle Garantie gelten.

[3]Die Toro GTS-Startgarantie gilt nicht bei gewerblichem Gebrauch.

[4]Einige Motoren, die in Toro Produkten eingesetzt werden, haben eine Garantie vom Motorhersteller.

[5]Je nach dem, was zuerst eintritt.

[6]Lebenslange Rahmengarantie: Wenn der Hauptrahmen, der aus den geschweißten Teilen besteht, die die Traktorstruktur ergeben, an der andere Bestandteile, u. a. der Motor, befestigt sind, bei normalen Gebrauch Risse zeigt oder bricht, wird er im Rahmen der Garantie (nach Ermessen von Toro) kostenfrei (keine Material- und Lohnkosten) repariert oder ausgewechselt. Ein Rahmenversagen aufgrund von Missbrauch oder nicht ausgeführten Reparaturen, die aufgrund von Rost oder Korrosion erforderlich sind, ist nicht abgedeckt.

Die Garantieansprüche werden ggf. abgelehnt, wenn der Betriebsstundenzähler abgeschlossen oder modifiziert wurde oder Zeichen einer Modifizierung aufweist.

Verantwortung des Besitzers

Sie müssen das Produkt von Toro gemäß der in der *Bedienungsanleitung* aufgeführten Wartungsarbeiten pflegen. Für solche Routinewartungsarbeiten, die von Ihnen oder einem Händler durchgeführt werden, kommen Sie auf.

Anweisungen für die Inanspruchnahme von Wartungsarbeiten unter Garantie

Halten Sie dieses Verfahren ein, wenn Sie der Meinung sind, dass Ihre Produkte von Toro Material- oder Herstellungsfehler aufweisen.

1. Wenden Sie sich an die Verkaufsstelle, um einen Kundendienst für das Produkt zu vereinbaren. Wenn Sie den Verkäufer nicht kontaktieren können, können Sie sich auch an jeden offiziellen Vertragshändler von Toro wenden. Siehe beiliegende Liste der Vertragshändler.
2. Bringen Sie das Produkt und den Kaufnachweis (Rechnung) zum Händler. Wenn Sie mit der Analyse oder dem Support des Vertragshändlers nicht zufrieden sind, wenden Sie sich an Toro unter:

   Toro Customer Care Department, RLC Division
   Toro Warranty Company
   8111 Lyndale Avenue South
   Bloomington, MN 55420-1196
   001–952–948–4707

Nicht von der Garantie abgedeckte Punkte und Bedingungen

Es bestehen keine weiteren ausdrücklichen Garantien, außer Sondergarantien für Emissionsanlagen und Motoren bei einigen Produkten. Diese ausdrückliche Garantie schließt Folgendes aus:

- Kosten für regelmäßige Wartungsarbeiten oder Teile, wie z. B. Filter, Kraftstoff, Schmiermittel, Ölwechsel, Zündkerzen, Luftfilter, Schärfen der Messer bzw. abgenutzte Messer, Kabel- und Gestänge-Einstellungen oder Einstellen der Bremsen oder der Kupplung
- Komponentenausfall aufgrund von normaler Abnutzung
- Jedes Produkt oder Teil, das modifiziert oder missbraucht oder vernachlässigt wurde und aufgrund eines Unfalls oder fehlender Wartung ersetzt oder repariert werden muss
- Abhol- und Zustellgebühren
- Reparaturen oder versuchte Reparaturen, die nicht vom offiziellen Toro Vertragshändler ausgeführt wurden
- Reparaturen, die aufgrund des Nichtbefolgens des empfohlenen Kraftstoffverfahrens (siehe *Bedienungsanleitung* für mehr Details), notwendig werden
  - Die Beseitigung von Verunreinigungen aus der Kraftstoffanlage ist nicht abgedeckt
  - Die Verwendung von altem Öl (mehr als einen Monat alt) oder Kraftstoff mit mehr als 10 % Ethanol oder mehr als 15 % MTBE
  - Kein Entleeren der Kraftstoffanlage vor der Einlagerung oder Nichtverwendung von mehr als einem Monat
- Reparaturen oder Einstellungen zum Beheben von Startproblemen aufgrund folgender Ursachen:
  - Nichteinhalten vorgeschriebener Wartungsarbeiten oder falsches Auftanken.
  - Messer des Sichelmähers trifft auf ein Objekt
- Spezielle Einsatzbedingungen, bei denen mehr als zweimaliges Ziehen erforderlich ist
  - Erstes Anlassen nach längerer Nichtverwendung für über drei Monate oder saisonaler Einlagerung
  - Anlassen in niedrigen Temperaturen, wie z. B. im Frühjahr oder Herbst
  - Falsches Anlassen: Lesen Sie bei Startproblemen in der *Bedienungsanleitung* nach, um sicherzustellen, dass Sie die richtigen Schritte für das Anlassen einhalten. Dies kann Ihnen einen unnötigen Besuch beim Toro Vertragshändler sparen.

Allgemeine Bedingungen

Für den Käufer gelten die gesetzlichen Vorschriften jedes Landes. Die Rechte, die dem Käufer aus diesen gesetzlichen Vorschriften zustehen, werden nicht von dieser Garantie eingeschränkt.