Form No. 3417-678 Rev A

# Sada pro výměnu tyče

## Hnací jednotka Greensmaster® Flex™ modelové řady 1820 nebo 2120 s vlečeným přívěsem Trans Pro 100

**Číslo modelu 136-8548**

**Číslo modelu 136-8551**

**Návod k instalaci**

**⚠ DŮLEŽITÉ UPOZORNĚNÍ**

**CALIFORNIA**
**Důležité upozornění, poučka 65**
**Tento výrobek obsahuje chemikálii nebo chemikálie, které jsou státu Kalifornie známy jako karcinogenní, mutagenní nebo reprotoxické.**

# Instalace

# 1

## Demontáž stávajících tyčí

**Nejsou potřeba žádné díly**

### Postup

1. Zvedněte přívěs a umístěte pod něj montážní stolice.
2. Demontujte pojistné matice, jež připevňují montážní celky kol k nápravám přívěsu (Obrázek 1).

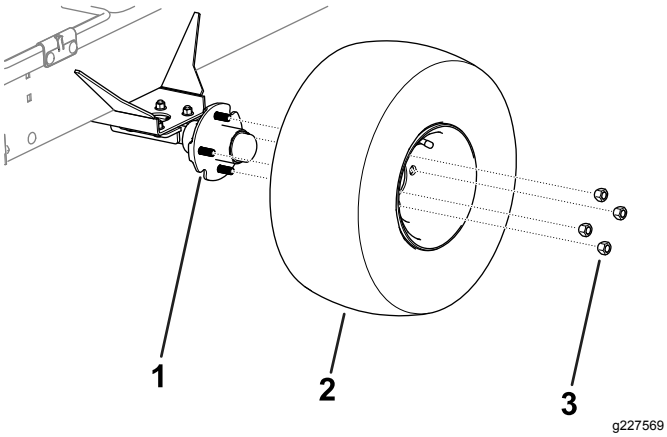


**Obrázek 1**

1. Náprava
2. Montážní celek kola
3. Pojistná matice

3. Demontujte montážní celky kol z obou stran přívěsu (Obrázek 1).
4. Demontujte vratové šrouby, matice s nákružkem a pružinové západky, jež upevňují tyče a konzoly tyčí k oběma stranám přívěsu (Obrázek 2).

   **Poznámka:** Vratové šrouby, matice s nákružkem a pružinové západky si uschovejte pro zpětnou montáž.

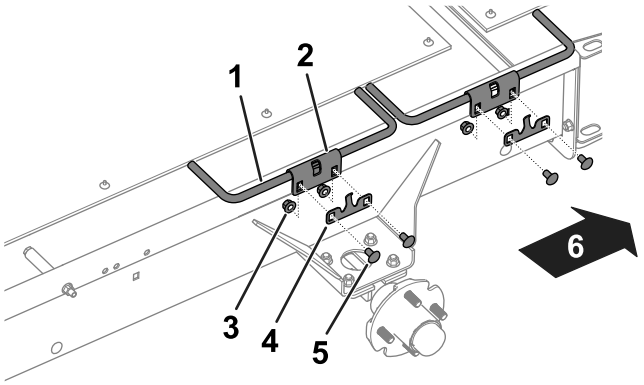


**Obrázek 2**

TransPro – vyobrazena levá strana

1. Tyč
2. Držák táhla
3. Matice s nákružkem
4. Pružinová západka
5. Vratový šroub
6. Zadní část přívěsu

5. Demontujte tyče a konzoly tyčí z přívěsu (Obrázek 2).

© 2017—The Toro® Company
8111 Lyndale Avenue South
Bloomington, MN 55420

Zaregistrujte svůj výrobek na adrese www.Toro.com.

CE

Překlad originálu (CS)
Vytištěno v USA
Všechna práva vyhrazena

*3417-678* A

**Poznámka:** Konzoly tyčí si uschovejte pro zpětnou montáž

6. Demontujte boční plošiny (Obrázek 3) z přívěsu povolením a odstraněním upevňovacích prvků, jež připevňují boční plošiny k přívěsu.
7. Z pravé strany přívěsu demontujte šroub (⅜" x 4-¾"), rozpěrku (2-½"), rozpěrku (1-¼") a matici (Obrázek 3).

   **Poznámka:** Rozpěrku (1-¼") a matici uschovejte pro zpětnou montáž.

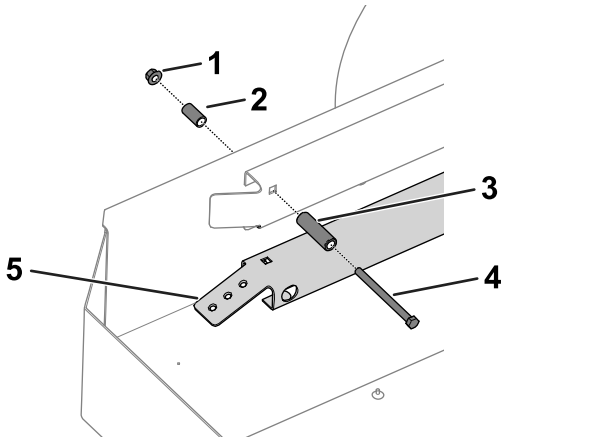


**Obrázek 3**

TransPro (vybaven 46cm soupravou pro přestavbu) – zobrazena pravá strana

1. Matice
2. Rozpěrka (1-¼")
3. Rozpěrka (2-½")
4. Šroub
5. Boční plošina

# 2

# Montáž tyčí

**Díly potřebné k provedení tohoto kroku:**

| | |
|---|---|
| 3 | Tyč |
| 1 | Pravá přední tyč |
| 1 | Šroub |
| 1 | Rozpěrka |

## Postup

1. Pomocí dříve demontovaných vratových šroubů, matic s nákružkem, pružinových západek a konzol tyčí namontujte tyče k přívěsu, viz Obrázek 2.

   **Poznámka:** Pravou přední tyč namontujte na pravou přední stranu přívěsu, viz Obrázek 4.

   **Poznámka:** Přesvědčte se, zda háky tyče směřují dolů a jsou usazeny v rovině s hranou přívěsu, viz Obrázek 4.

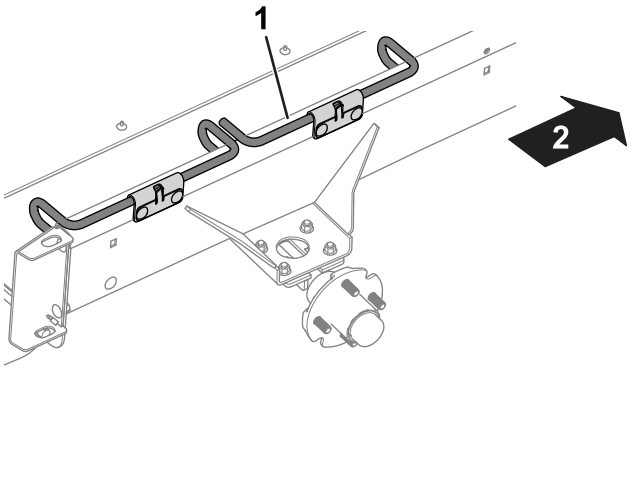


**Obrázek 4**

TransPro – vyobrazena pravá strana

1. Pravá přední tyč
2. Přední část přívěsu

2. Na pravou stranu přívěsu namontujte šroub a rozpěrku (součástí této soupravy) a dříve demontovanou rozpěrku (1-¼") a matici (Obrázek 3).
3. Pomocí pojistných matic namontujte montážní celky kol k nápravám; viz Obrázek 1.
4. Pojistné matice utáhněte utahovacím momentem 108 Nm.
5. Snižte přívěs na zem a odstraňte montážní stolice.