Form No. 3417-679 Rev A

Stangreservedelssæt

Traktionsenhed med trukket Trans Pro 100-anhænger i Greensmaster® Flex™ 1820- eller 2120-serien

Modelnr. 136-8548

Modelnr. 136-8551

Monteringsvejledning

⚠ ADVARSEL

CALIFORNIEN
Advarsel i henhold til erklæring nr. 65

Dette produkt indeholder et eller flere kemikalier, der ifølge staten Californien er kræftfremkaldende og giver medfødte defekter eller forplantningsskader.

Montering

1

Afmontering af de eksisterende stænger

Kræver ingen dele

Fremgangsmåde

1. Hæv anhængeren, og placer støttebukke under den.
2. Fjern låsemøtrikkerne, der fastgør hjulsamlingerne til anhængerens aksler (Figur 1).

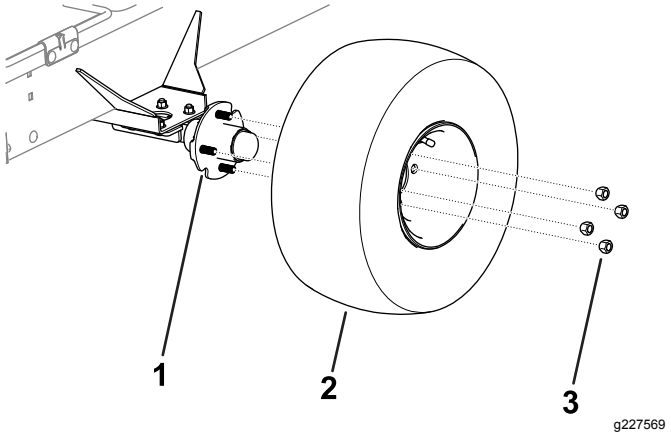

Figur 1

1. Aksel
2. Hjulsamling
3. Låsemøtrik

3. Afmonter hjulsamlingerne fra begge sider af anhængeren (Figur 1).
4. Fjern de bræddebolte, flangemøtrikker og fjederlåse, der fastgør stængerne og stangbeslagene til begge sider af anhængeren (Figur 2).

   Bemærk: Gem bræddeboltene, flangemøtrikkerne og fjederlåsene til montering.

© 2017—The Toro® Company
8111 Lyndale Avenue South
Bloomington, MN 55420

Registrer dit produkt på www.Toro.com.

CE

Oversættelse af original (DA)
Trykt i USA
Alle rettigheder forbeholdes

3417-679 A

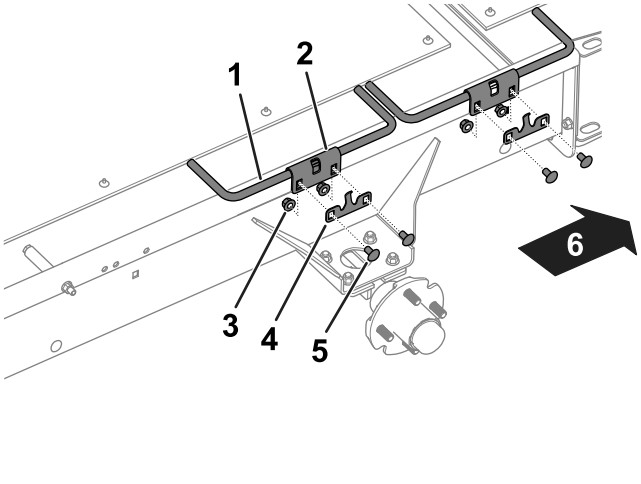

g227387

Figur 2

TransPro – venstre side vist

1. Stang
2. Stangbeslag
3. Flangemøtrik
4. Fjederlås
5. Bræddebolt
6. Anhængerens bagende

5. Afmonter stængerne og stangbeslagene fra anhængeren (Figur 2).

   Bemærk: Gem stangbeslagene til montering.

6. Fjern sideramperne (Figur 3) fra anhængeren ved at løsne og fjerne fastgørelsesanordningerne, der fastgør sideramperne på anhængeren.
7. Fjern bolten (⅜" x 4¾"), afstandsbøsningen (2½"), afstandsbøsningen (1¼") og møtrikken fra anhængerens højre side (Figur 3).

   Bemærk: Gem afstandsbøsningen (1¼") og møtrikken til montering.

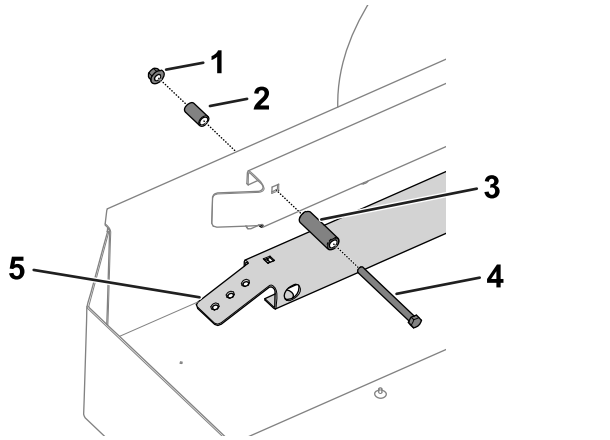

g230136

Figur 3

TransPro (udstyret med 46 cm transportkonverteringssæt) – højre side vist

1. Møtrik
2. Afstandsbøsning (1¼")
3. Afstandsbøsning (2½")
4. Bolt
5. Siderampe

2

Montering af stængerne

Dele, der skal bruges til dette trin:

3	Stang
1	Højre forreste stang
1	Bolt
1	Afstandsbøsning

Fremgangsmåde

1. Brug de bræddebolte, flangemøtrikker, fjederlåse og stangbeslag, du fjernede tidligere, til at montere stængerne på anhængeren. Se Figur 2.

   Bemærk: Monter højre forreste stang på anhængerens højre forreste side som vist i Figur 4.

   Bemærk: Sørg for, at stangkrogene vender nedad og flugter med anhængerens kant som vist i Figur 4.

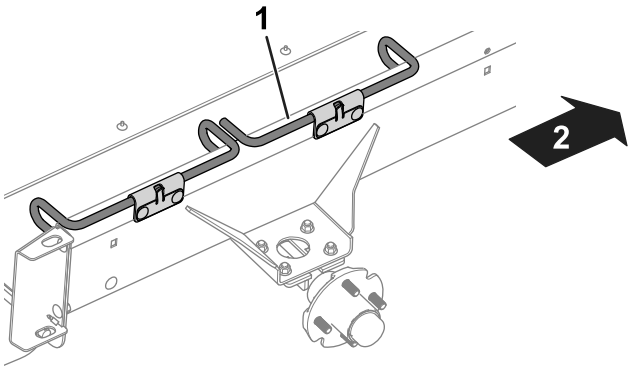

g227393

Figur 4

TransPro – højre side vist

1. Højre forreste stang
2. Anhængerens forende

2. Monter bolten og afstandsbøsningen, der følger med dette sæt, afstandsbøsningen (1¼"), du fjernede tidligere, og møtrikken på anhængerens højre side (Figur 3).
3. Brug låsemøtrikkerne til at montere hjulsamlingerne på akslerne. Se Figur 1.
4. Tilspænd låsemøtrikkerne til 108 Nm.
5. Sænk anhængeren, og fjern støttebukkene.



Count on it.