Form No. 3417-680 Rev A

Ersatzstange

Zugmaschine der Serie Greensmaster® Flex™ 1820 oder 2120 mit Schleppanhänger Trans Pro 100

Modellnr. 136-8548

Modellnr. 136-8551

Installationsanweisungen

⚠ WARNUNG:

KALIFORNIEN
Warnung zu Proposition 65

Dieses Produkt enthält eine Chemikalie oder Chemikalien, die laut den Behörden des Staates Kalifornien krebserregend wirken, Geburtsschäden oder andere Defekte des Reproduktionssystems verursachen.

Installation

1

Entfernen der vorhandenen Stangen

Keine Teile werden benötigt

Verfahren

1. Heben Sie den Anhänger an und stellen Sie Stützböcke unter ihn.
2. Nehmen Sie die Radmuttern ab, mit denen die Räder an den Anhängerachsen befestigt sind (Bild 1).

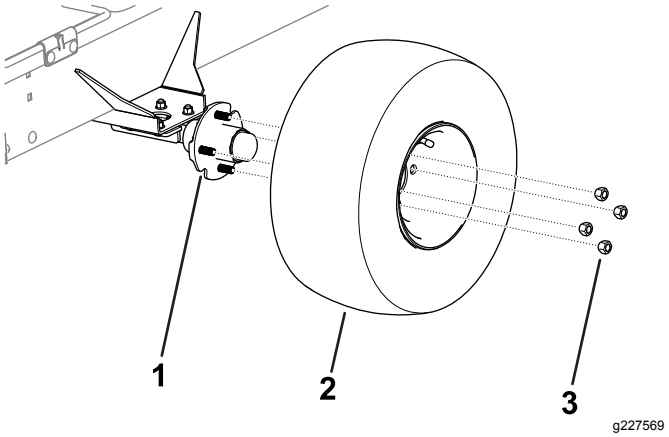

Bild 1

1. Achse
2. Räder
3. Radmutter

3. Nehmen Sie die Räder von beiden Seiten des Anhängers ab (Bild 1).
4. Entfernen Sie die Schlossschrauben, Bundmuttern und Federriegel, mit denen die Stangen und die Stangenhalterungen an beiden Seiten des Anhängers befestigt sind (Bild 2).

   Hinweis: Bewahren Sie die Schlossschrauben, Bundmuttern und Federriegel für den Einbau auf.

© 2017—The Toro® Company
8111 Lyndale Avenue South
Bloomington, MN 55420

Registrieren Sie Ihr Produkt unter www.Toro.com.

CE

Originaldokuments (DE)
Druck: USA
Alle Rechte vorbehalten

3417-680 A

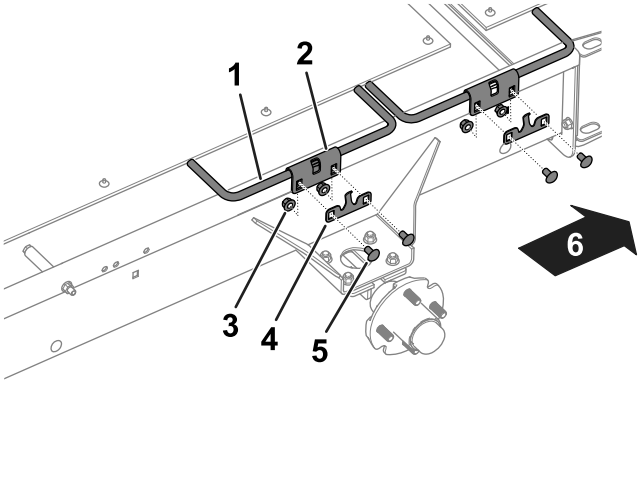

g227387

Bild 2

TransPro, Bild zeigt linke Seite

1. Stange
2. Stangenhalterung
3. Bundmutter
4. Federriegel
5. Schlossschraube
6. Heck des Anhängers

5. Nehmen Sie die Stangen und Stangenhalterungen vom Anhänger ab (Bild 2).

   Hinweis: Bewahren Sie die Stangenhalterungen für den Einbau auf.

6. Entfernen Sie die Seitenrampen (Bild 3) vom Anhänger; lösen und entfernen Sie hierfür die Befestigungen, mit denen die Seitenrampen am Anhänger befestigt sind.

7. Entfernen Sie die Schraube (⅜" x 4¾"), das Distanzstück (2½"), das Distanzstück (1¼") und die Mutter von der rechten Seite des Anhängers (Bild 3).

   Hinweis: Bewahren Sie das Distanzstück (1¼") und die Mutter für den Einbau auf.

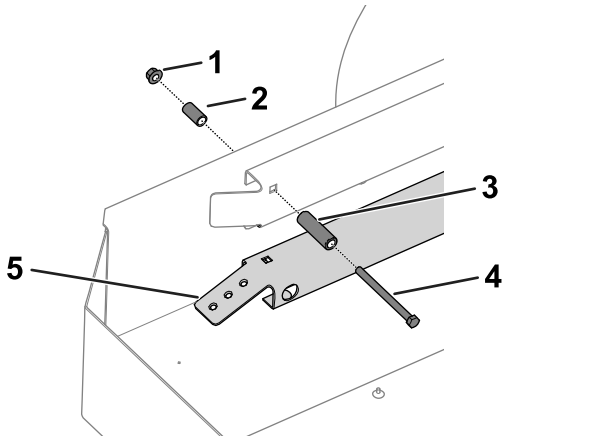

g230136

Bild 3

TransPro (mit 45,7-cm-Transportumrüstung), Bild zeigt die rechte Seite

1. Mutter
2. Distanzstück (1¼")
3. Distanzstück (2½")
4. Schraube
5. Seitenrampe

2

Einbauen der Stangen

Für diesen Arbeitsschritt erforderliche Teile:

3	Stange
1	Stange vorne rechts
1	Schraube
1	Distanzstück

Verfahren

1. Befestigen Sie die Stangen mit den vorher entfernten Schlossschrauben, Bundmuttern, Federriegeln und Stangenhalterungen am Anhänger, siehe Bild 2.

   Hinweis: Montieren Sie die Stange vorne rechts an der rechten Vorderseite des Anhängers, wie in Bild 4 abgebildet.

   Hinweis: Stellen Sie sicher, dass die Stangenhaken nach unten zeigen und bündig mit der Anhängerlippe sind, wie in Bild 4 abgebildet.

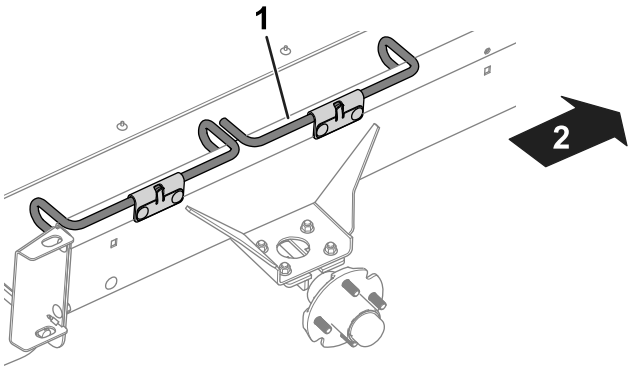

g227393

Bild 4

TransPro, Bild zeigt rechte Seite

1. Stange vorne rechts
2. Vorderseite des Anhängers

2. Befestigen Sie die Schraube (Teil des Kits) und das vorher entfernte Distanzstück (1¼") und die Mutter an der rechten Seite des Anhängers (Bild 3).
3. Befestigen Sie die Räder mit den Radmuttern an den Achsen, siehe Bild 1.
4. Ziehen Sie die Radmuttern mit 108 N·m an.
5. Senken Sie den Anhänger ab und entfernen die Stützböcke.



Count on it.