Form No. 3417-681 Rev A

Kit de varillas de recambio

Unidad de tracción Greensmaster® Flex™ Serie 1820 o 2120 con Remolque Trans Pro 100

Nº de modelo 136-8548

Nº de modelo 136-8551

Instrucciones de instalación

⚠ ADVERTENCIA

CALIFORNIA
Advertencia de la Propuesta 65

Este producto contiene una o más sustancias químicas que el Estado de California considera causantes de cáncer, defectos congénitos o trastornos del sistema reproductor.

Instalación

1

Retirada de las varillas existentes

No se necesitan piezas

Procedimiento

1. Eleve el remolque y apóyelo sobre soportes fijos.
2. Retire las tuercas que sujetan las ruedas a los ejes del remolque (Figura 1).

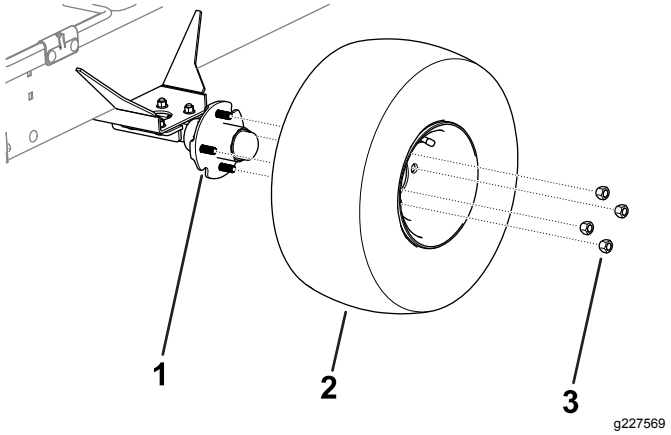

Figura 1

1. Eje
2. Rueda
3. Tuerca

3. Retire las ruedas de ambos lados del remolque (Figura 1).
4. Retire los pernos de cuello cuadrado, las tuercas con arandela prensada y las pletinas de cierre que sujetan las varillas y los soportes de varilla en ambos lados del remolque (Figura 2).

   Nota: Guarde los pernos de cuello cuadrado, las tuercas con arandela prensada, y las pletinas de cierre para la instalación.

© 2017—The Toro® Company
8111 Lyndale Avenue South
Bloomington, MN 55420

Registre su producto en www.Toro.com.

CE

Traducción del original (ES)
Impreso en EE.UU.
Reservados todos los derechos

3417-681 A

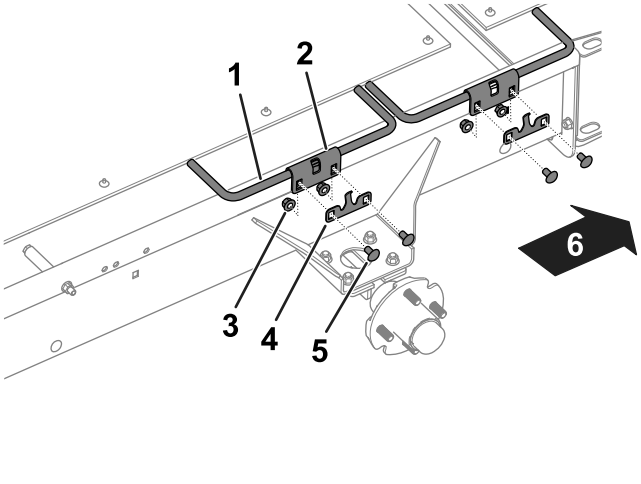

g227387

Figura 2

TransPro – lado izquierdo ilustrado

1. Varilla
2. Soporte de la varilla
3. Tuerca con arandela prensada
4. Pletina de cierre
5. Perno de cuello cuadrado
6. Parte trasera del remolque

5. Retire las varillas y los soportes de varilla del remolque (Figura 2).

   Nota: Guarde los soportes de varilla para la instalación.

6. Retire las rampas laterales (Figura 3) del remolque aflojando y retirando las fijaciones que sujetan las rampas laterales al remolque.

7. Retire el perno (⅜" x 4¾"), el espaciador de 2½", el espaciador de 1¼" y la tuerca del lado derecho del remolque (Figura 3).

   Nota: Guarde el espaciador de 1¼" y la tuerca para la instalación.

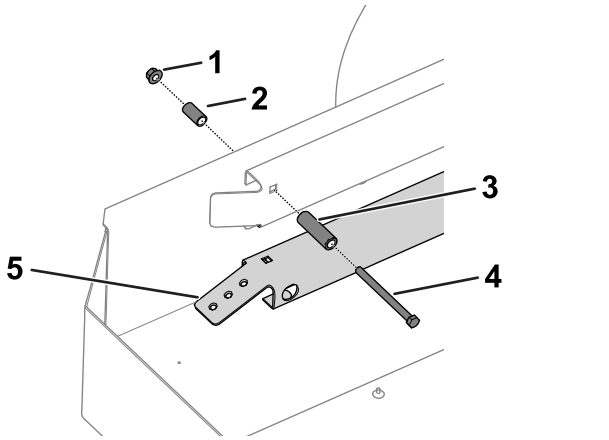

g230136

Figura 3

TransPro (equipado con kit de conversión de transporte de 46 cm) – lado derecho ilustrado

1. Tuerca
2. Espaciador (1¼")
3. Espaciador (2½")
4. Perno
5. Rampa lateral

2

Instalación de las varillas

Piezas necesarias en este paso:

3	Varilla
1	Varilla delantera derecha
1	Perno
1	Espaciador

Procedimiento

1. Utilice los pernos de cuello cuadrado, las tuercas con arandela prensada, las pletinas de cierre y los soportes de varilla que se retiraron anteriormente para instalar las varillas en el remolque; consulte la Figura 2.

   Nota: Instale la varilla delantera derecha en el lado delantero derecho del remolque, como se muestra en la Figura 4.

   Nota: Asegúrese de que los ganchos de la varilla están orientados hacia abajo y que están enrasados con el borde del remolque, como se muestra en la Figura 4.

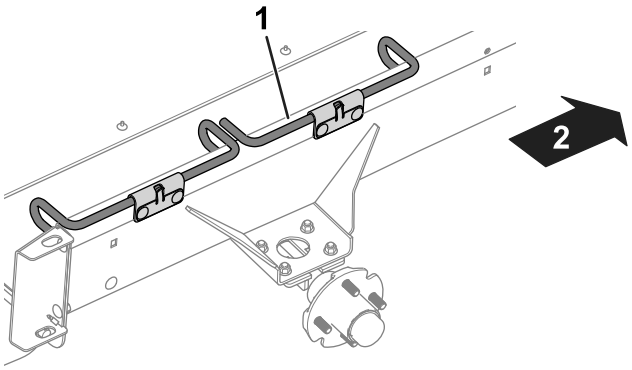

g227393

Figura 4

TransPro – lado derecho ilustrado

1. Varilla delantera derecha
2. Parte delantera del remolque

2. Instale el perno y el espaciador suministrados en este kit y el espaciador de 1¼" y la tuerca que se retiraron anteriormente en el lado derecho del remolque (Figura 3).
3. Utilice las tuercas para instalar las ruedas en los ejes; consulte Figura 1.
4. Apriete las tuercas a 108 N·m.
5. Baje el remolque y retire los soportes.



Count on it.