Form No. 3417-682 Rev A

Tankojen vaihtosarja

Greensmaster® Flex™ 1820- tai 2120 -sarjan ajoyksikkö ja vedettävä TransPro 100 -perävaunu

Mallinro: 136-8548

Mallinro: 136-8551

Asennusohjeet

⚠ VAARA

KALIFORNIA
Lakiesityksen 65 mukainen varoitus

Tämä tuote sisältää kemikaaleja, jotka Kalifornian osavaltion tietojen mukaan aiheuttavat syöpää, synnynnäisiä epämuodostumia tai lisääntymiseen liittyvää haittaa.

Asennus

1

Nykyisten tankojen irrotus

Mitään osia ei tarvita

Ohjeet

1. Nosta perävaunu ja aseta sen alle pukit.
2. Irrota pyöränmutterit, joilla pyöräkokoonpanot on kiinnitetty perävaunun akseleihin (Kuva 1).

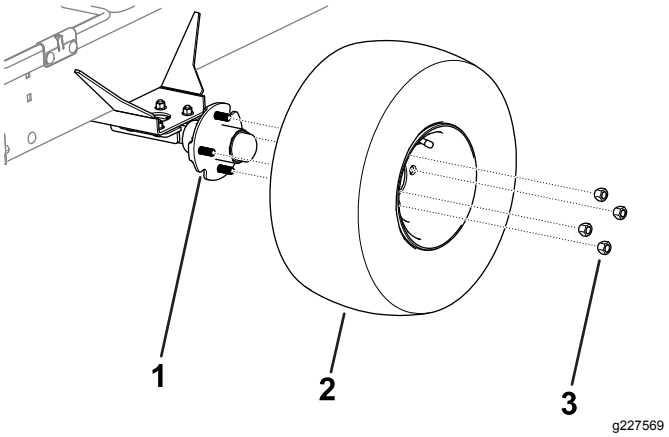

Kuva 1

1. Akseli
2. Pyöräkokoonpano
3. Pyöränmutteri

3. Irrota pyöräkokoonpanot perävaunun kummaltakin puolelta (Kuva 1).
4. Irrota lukkopultit, laippamutterit ja jousisalvat, joilla tangot ja tankojen kiinnikkeet on kiinnitetty perävaunun kummallekin puolelle (Kuva 2).

   Huomaa: Säilytä lukkopultit, laippamutterit ja jousisalvat asennusta varten.

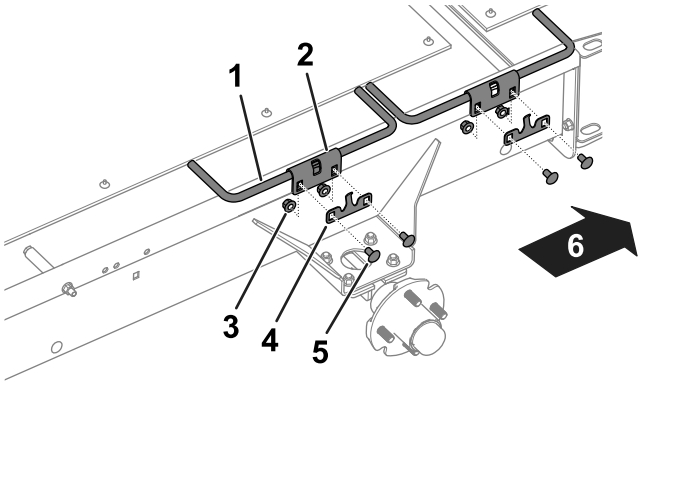

Kuva 2

TransPro – vasen puoli

1. Tanko
2. Tangon kiinnike
3. Laippamutteri
4. Jousisalpa
5. Lukkopultti
6. Perävaunun takaosa

5. Irrota tangot ja tankojen kiinnikkeet perävaunusta (Kuva 2).

   Huomaa: Säilytä tankojen kiinnikkeet asennusta varten.

© 2017—The Toro® Company
8111 Lyndale Avenue South
Bloomington, MN 55420

Rekisteröi tuotteesi osoitteessa www.Toro.com.

CE

Käännös alkuperäisestä tekstistä (FI)
Painettu Yhdysvalloissa
Kaikki oikeudet pidätetään

3417-682 A

6. Irrota sivurampit (Kuva 3) perävaunusta löysäämällä ja irrottamalla kiinnikkeet, joilla sivurampit on kiinnitetty perävaunuun.
7. Irrota pultti (⅜ × 4-¾ tuumaa), välikappale (2-½ tuumaa), välikappale (1-¼ tuumaa) ja mutteri perävaunun oikealta puolelta (Kuva 3).

   Huomaa: Säilytä välikappale (1-¼ tuumaa) ja mutteri asennusta varten.

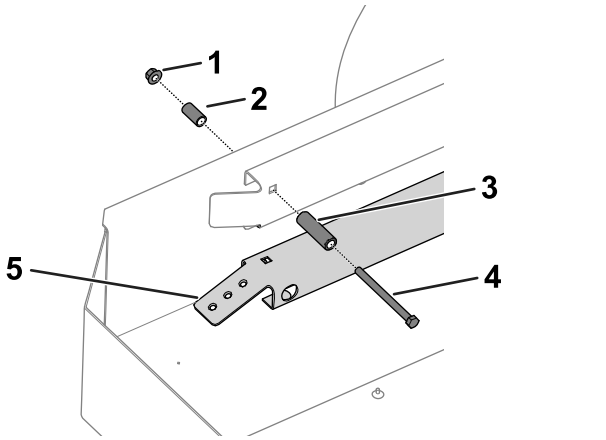

Kuva 3

TransPro (varustettu 46 cm:n kuljetuksen muunnossarjalla) – kuvassa oikea puoli

1. Mutteri
2. Välikappale (1-¼ tuumaa)
3. Välikappale (2-½ tuumaa)
4. Pultti
5. Sivuramppi

2

Tankojen asennus

Vaiheeseen tarvittavat osat:

3	Tanko
1	Oikeanpuoleinen etutanko
1	Pultti
1	Välikappale

Ohjeet

1. Käytä aiemmin irrotettuja lukkopultteja, laippamuttereita, jousisalpoja ja tangon kiinnikkeitä, ja asenna tangot perävaunuun kuvan mukaisesti (Kuva 2).

   Huomaa: Asenna oikeanpuoleinen etutanko perävaunun oikealle puolelle etummaiseksi kuvan mukaisesti (Kuva 4).

   Huomaa: Varmista, että tangon koukut osoittavat alaspäin ja ovat perävaunun reunan tasalla kuvan mukaisesti (Kuva 4).

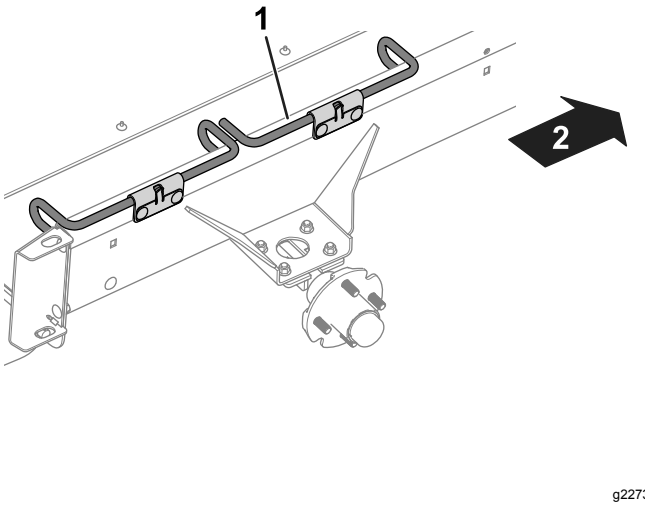

Kuva 4

TransPro – oikea puoli

1. Oikeanpuoleinen etutanko
2. Perävaunun etuosa

2. Asenna tähän sarjaan sisältyvät pultti ja välikappale sekä aiemmin irrotetut välikappale (1-¼ tuumaa) ja mutteri perävaunun oikealle puolelle (Kuva 3).
3. Asenna pyöräkokoonpanot akseleihin pyöränmuttereilla kuvan mukaisesti (Kuva 1).
4. Kiristä pyöränmutterit momenttiin 108 N·m.
5. Laske perävaunu ja poista pukit.