Form No. 3417-683 Rev A

Kit de remplacement de tiges

Groupe de déplacement Greensmaster® Flex™ série 1820 ou 2120 avec remorque TransPro 100

N° de modèle 136-8548

N° de modèle 136-8551

Instructions de montage

⚠ ATTENTION

CALIFORNIE
Proposition 65 - Avertissement

Ce produit contient une ou des substances chimiques considérées par l'état de Californie comme capables de provoquer des cancers, des anomalies congénitales ou d'autres troubles de la reproduction.

Montage

1

Dépose des tiges existantes

Aucune pièce requise

Procédure

1. Levez la remorque et placez des chandelles dessous pour la soutenir.
2. Retirez les écrous qui fixent les roues aux essieux de la remorque (Figure 1).

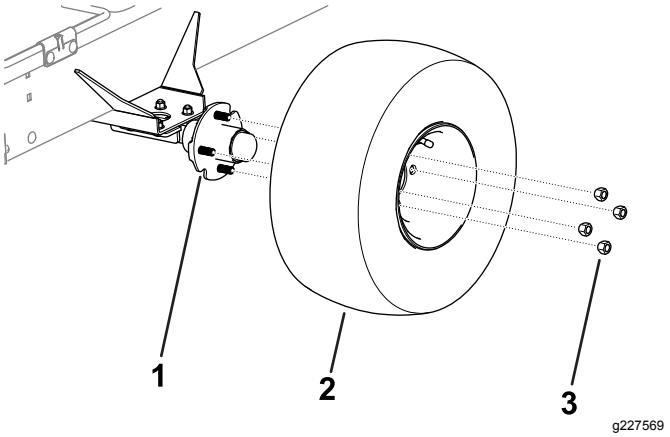

Figure 1

1. Essieu
2. Roue
3. Écrou de roue

3. Déposez les roues de chaque côté de la remorque (Figure 1).
4. Retirez les boulons de carrosserie, les écrous à embase et les pattes élastiques qui fixent les tiges et les supports des tiges aux deux côtés de la remorque (Figure 2).

   Remarque: Conservez les boulons de carrosserie, les écrous à embase et les pattes élastiques pour la repose.

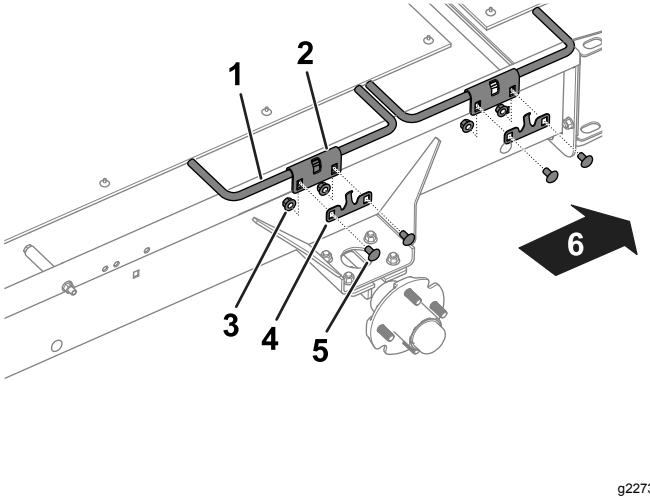

Figure 2

TransPro – côté gauche montré

1. Tige
2. Support de tige
3. Écrou à embase
4. Fermeture à ressort
5. Boulon de carrosserie
6. Arrière de la remorque

5. Déposez les tiges et les supports de tige de la remorque (Figure 2).

© 2017—The Toro® Company
8111 Lyndale Avenue South
Bloomington, MN 55420

Enregistrez votre produit à www.Toro.com.

CE

Traduction du texte d'origine (FR)
Imprimé aux États-Unis
Tous droits réservés

3417-683 A

Remarque: Conservez les supports des tiges pour la repose.

6. Déposez les longerons (Figure 3) de la remorque en desserrant puis en retirant les fixations qui les maintiennent sur la remorque.
7. Retirez le boulon (⅜" x 4¾"), l'entretoise (2½"), l'entretoise (1¼") et l'écrou du côté droit de la remorque (Figure 3).

   Remarque: Conservez l'entretoise (1¼") et l'écrou pour la repose.

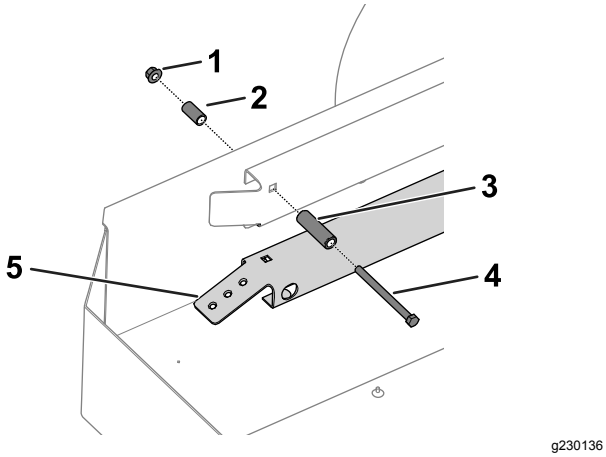

Figure 3

TransPro (avec kit de conversion de transport de 46 cm) – côté droit montré

1. Écrou
2. Entretoise (1¼")
3. Entretoise (2½")
4. Boulon
5. Longeron

2

Pose des tiges

Pièces nécessaires pour cette opération:

3	Tige
1	Tige avant droite
1	Boulon
1	Entretoise

Procédure

1. Utilisez les boulons de carrosserie, les écrous à embase, les pattes élastiques et les supports retirés précédemment pour monter les tiges sur la remorque ; voir Figure 2.

Remarque: Montez la tige avant droite sur le côté avant droit de la remorque, comme montré à la Figure 4.

Remarque: Veillez à bien orienter les crochets de la tige vers le bas et à les faire affleurer le rebord de la remorque, comme montré à la Figure 4.

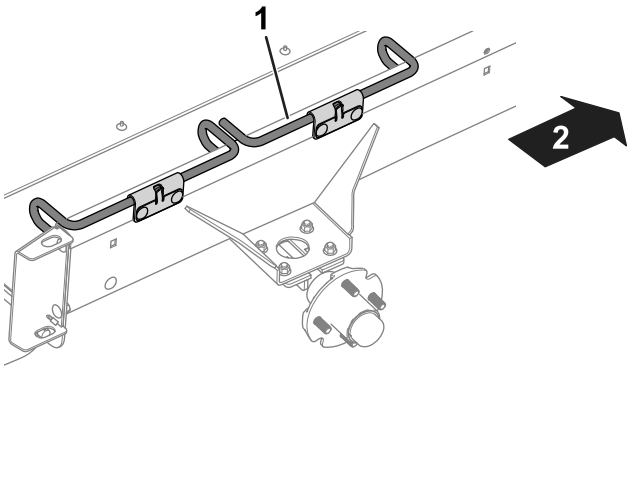

Figure 4

TransPro – côté droit montré

1. Tige avant droite
2. Avant de la remorque

2. Montez le boulon et l'entretoise (fournis dans ce kit), ainsi que l'entretoise (1¼") et l'écrou retirés précédemment, sur le côté droit de la remorque (Figure 3).
3. Montez les roues sur les essieux avec les écrous de roue, voir Figure 1.
4. Serrez les écrous de roue à 108 N·m.
5. Retirez les chandelles et abaissez la remorque.