Form No. 3417-684 Rev A

Kit di sostituzione aste

Trattorino serie Greensmaster® Flex™ 1820 o 2120 con rimorchio a traino Trans Pro 100

Nº del modello 136-8548

Nº del modello 136-8551

Istruzioni di installazione

⚠ AVVERTENZA

CALIFORNIA
Avvertenza norma "Proposition 65"

Il presente prodotto contiene una o più sostanze chimiche che nello Stato della California sono considerate cancerogene e causa di anomalie congenite o di altre problematiche della riproduzione.

Installazione

1

Rimozione delle aste esistenti

Non occorrono parti

Procedura

1. Sollevate il rimorchio e collocate sotto di esso cavalletti metallici.
2. Rimuovete i dadi a staffa che fissano i gruppi delle ruote agli assali del rimorchio (Figura 1).

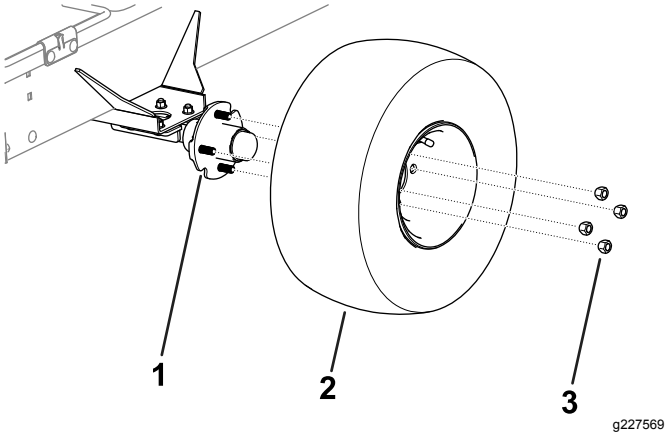

Figura 1

1. Assale
2. Gruppo ruota
3. Dado a staffa

3. Rimuovete i gruppi delle ruote da entrambi i lati del rimorchio (Figura 1).
4. Rimuovete i bulloni a testa tonda, i dadi flangiati e i fermi delle molle che fissano le aste e le relative staffe su entrambi i lati del rimorchio (Figura 2).

   Nota: Conservate i bulloni a testa tonda, i dadi flangiati e i fermi delle molle per l'installazione.

© 2017—The Toro® Company
8111 Lyndale Avenue South
Bloomington, MN 55420

Registrate il vostro prodotto presso www.Toro.com.

CE

Traduzione dell'originale (IT)
Stampato negli USA
Tutti i diritti sono riservati

3417-684 A

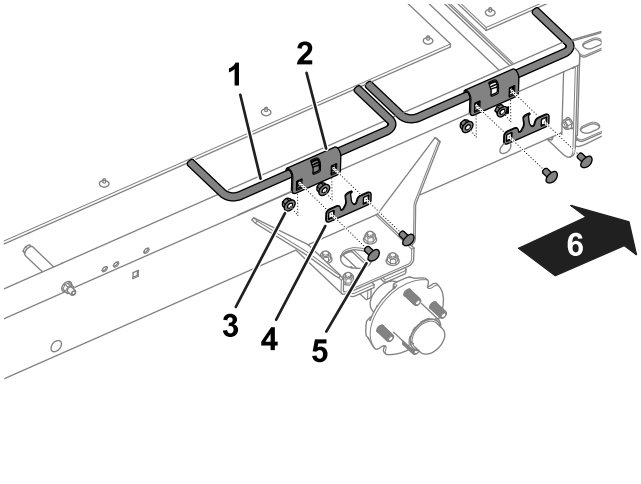

g227387

Figura 2

TransPro - Lato sinistro illustrato

1. Asta
2. Staffa dell'asta
3. Dado flangiato
4. Fermo della molla
5. Bullone a testa tonda
6. Parte posteriore del rimorchio

5. Rimuovete le aste e le relative staffe dal rimorchio (Figura 2).

   Nota: Conservate le staffe delle aste per l'installazione.

6. Rimuovete le rampe laterali (Figura 3) dal rimorchio allentando e estraendo i dispositivi di fissaggio che assicurano le rampe laterali al rimorchio.

7. Rimuovete il bullone (⅜” x 4¾"), il distanziale (2½”), il distanziale (1¼”) e il dado dal lato destro del rimorchio (Figura 3).

   Nota: Conservate il distanziale (1¼”) e il dado per il montaggio.

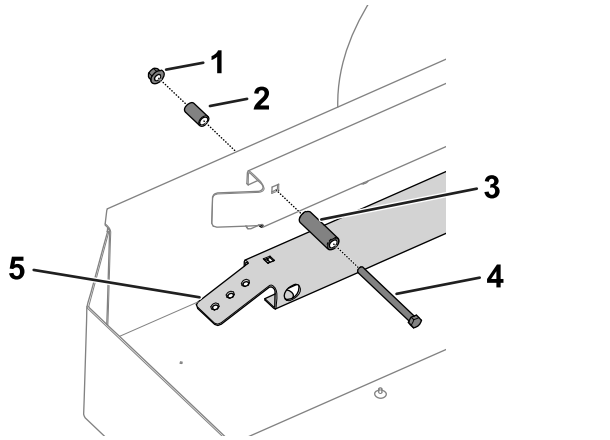

g230136

Figura 3

TransPro (dotato di Kit di conversione per il trasporto da 18”), vista lato destro

1. Dado
2. Distanziale (1¼”)
3. Distanziale (2½”)
4. Bullone
5. Rampa laterale

2

Montaggio delle aste

Parti necessarie per questa operazione:

3	Asta
1	Asta anteriore destra
1	Bullone
1	Distanziale

Procedura

1. Utilizzate i bulloni a testa tonda, i dadi flangiati, i fermi delle molle e le staffe delle aste rimossi in precedenza per installare le aste sul rimorchio; fate riferimento alla Figura 2.

   Nota: Montate l'asta anteriore destra sul lato anteriore destro del rimorchio, come illustrato nella Figura 4.

   Nota: Assicuratevi che i ganci dell'asta siano rivolti verso il basso e a filo con il bordo del rimorchio come illustrato nella Figura 4.

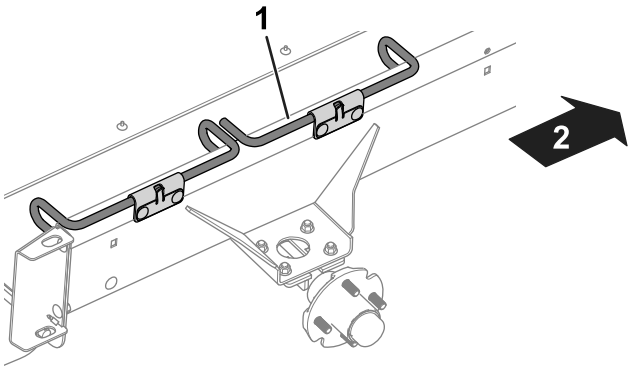

g227393

Figura 4

TransPro - Lato destro illustrato

1. Asta anteriore destra
2. Parte anteriore del rimorchio

2. Montate il bullone e il distanziale (fornito con il kit) e il distanziale rimosso in precedenza (1¼”) e il dado sul lato destro del rimorchio (Figura 3).
3. Utilizzate i dadi a staffa per montare i gruppi delle ruote sugli assali; fate riferimento alla Figura 1.
4. Serrate i dadi a staffa a 108 N·m.
5. Abbassate il rimorchio e rimuovete i cavalletti.



Count on it.