Form No. 3417-685 Rev A

ロッド交換キット

Greensmaster® Flex™ 1820 および 2120 シリーズトラクションユニットトランスプロ 100 牽引トレーラ搭載機

モデル番号136-8548

モデル番号136-8551

取り付け要領

⚠ 警告

カリフォルニア州
第65号決議による警告
米国カリフォルニア州では、この製品に、ガンや先天性異常などの原因となる化学物質が含まれているとされております。

取り付け

1

既存のロッドを取り外す

必要なパーツはありません。

手順

1. トレーラをジャッキアップしてスタンドで支える。
2. ホイールアセンブリをトレーラのアクスルに固定しているラグナットを外す図 1。

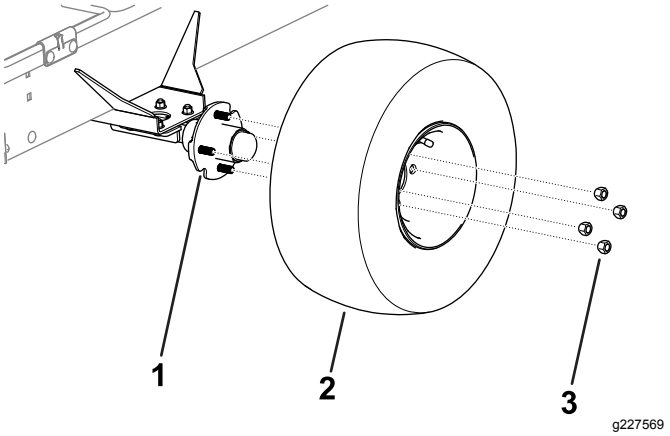

図 1

1. アクスル
2. ホイールアセンブリ
3. ラグナット

3. トレーラの左右両側からホイールアセンブリを取り外す図 1。
4. ロッドとロッドブラケットをトレーラ両側に固定しているキャリッジボルト、フランジナット、スプリングラッチを外す図 2。

   注 外したキャリッジボルト、ナット、スプリングラッチは再利用します。

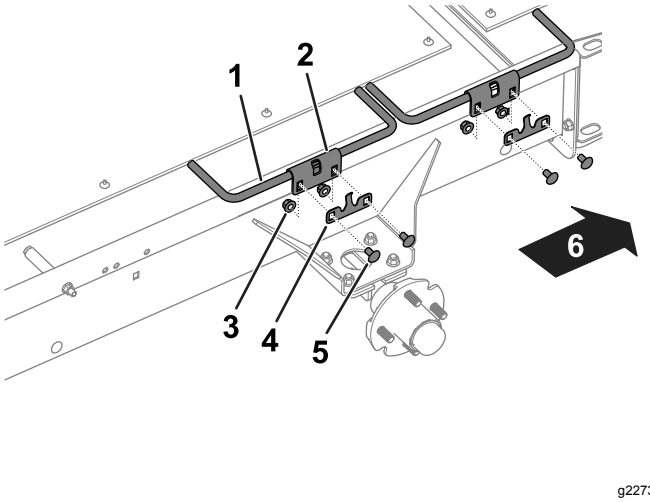

図 2
トランスプロの左側を示す

1. ロッド
2. ロッドブラケット
3. フランジナット
4. スプリングラッチ
5. キャリッジボルト
6. トレーラの後部

5. トレーラからロッドとロッドブラケットを外す図 2。

   注 ロッドブラケットは再利用します。
6. トレーラのサイドランプ板図 3をトレーラに固定している締結具を外してランプ板を取り外す。

© 2017—The Toro® Company
8111 Lyndale Avenue South
Bloomington, MN 55420

製品の登録は www.Toro.com.

CE

この文書は翻訳です。 (JA)
Printed in the USA
禁無断転載

3417-685 A

7. トレーラの右側から、ボルト⅜ x 4¾"、スペーサ2½"、スペーサ1¼"、ナットを外す図 3。

   注 外したスペーサ1¼"とナットは後に使用します。

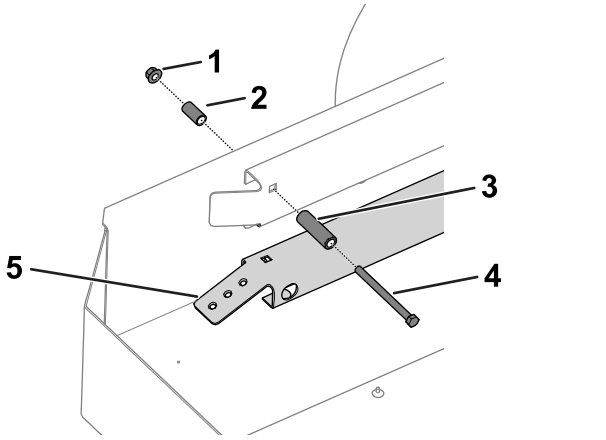

g230136

図 3

トランスプロ18" 搬送コンバージョンキット搭載機の右側

1. ナット
2. スペーサ1¼"
3. スペーサ2½"
4. ボルト
5. サイドランプ

2

ロッドを取り付ける

この作業に必要なパーツ

3	ロッド
1	右前ロッド
1	ボルト
1	スペーサ

手順

1. 先ほど外したキャリッジボルト、フランジナット、スプリングラッチ、ロッドブラケットを使って、トレーラにロッドを取り付ける図 2を参照。

   注 図 4のように、右前ロッドを、トレーラの右前側に取り付ける。

   注 ロッドのフックが図 4のように下向きに、トレーラのリップと面一に取り付けられていることを確認してください。

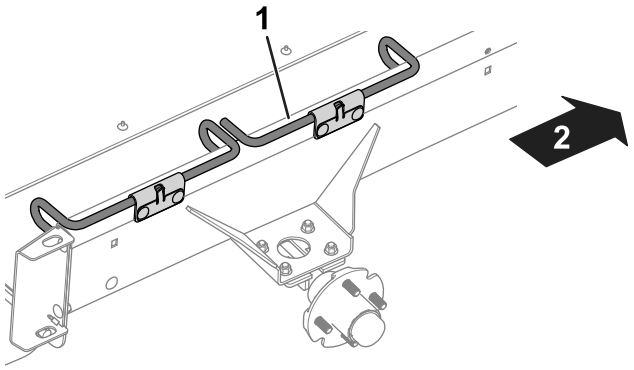

g227393

図 4

トランスプロの右側を示す

1. 右前ロッド
2. トレーラの前部

2. トレーラの右側に、ボルトとスペーサこのキットの付属品と、先ほど外したスペーサ1-1/4"とナットを取り付ける図 3。
3. ラグナットで、ホイールアセンブリをアクスルに取り付ける図 1。
4. ラグナットを80 ft-lb.108 N·m = 11.0 kg.mにトルク締めする。
5. トレーラ床に下ろしてジャッキスタンドを外す。