Form No. 3417-686 Rev A

Vervangset voor stangen

Greensmaster® Flex™ 1820 of 2120 serie tractie-eenheid met Trans Pro 100 getrokken aanhangwagen

Modelnr.: 136-8548

Modelnr.: 136-8551

Installatie-instructies

⚠ WAARSCHUWING

CALIFORNIË
Proposition 65 Waarschuwing

Dit product bevat een chemische stof of chemische stoffen waarvan de Staat Californië weet dat ze kanker, geboorteafwijkingen en schade aan het voortplantingssysteem veroorzaken.

Installatie

1

De bestaande stangen verwijderen

Geen onderdelen vereist

Procedure

1. Breng de aanhangwagen omhoog en ondersteun hem met assteunen.
2. Verwijder de wielmoeren waarmee de wielen zijn bevestigd aan de assen van de aanhangwagen (Figuur 1).

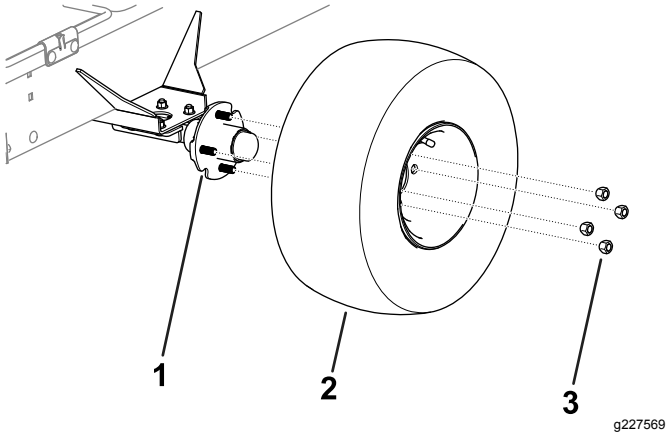

Figuur 1

1. As
2. Wiel
3. Wielmoer

3. Verwijder de wielen aan beide kanten van de aanhangwagen (Figuur 1).
4. Verwijder de slotbouten, flensmoeren en veersluitingen waarmee de stangen en stangbeugels zijn bevestigd aan beide kanten van de aanhangwagen (Figuur 2).

   Opmerking: Bewaar de slotbouten, flensmoeren en veersluitingen voor montage.

© 2017—The Toro® Company
8111 Lyndale Avenue South
Bloomington, MN 55420

Registreer uw product op www.Toro.com. Vertaling van de oorspronkelijke tekst (NL)

CE

Gedrukt in de VS
Alle rechten voorbehouden

3417-686 A

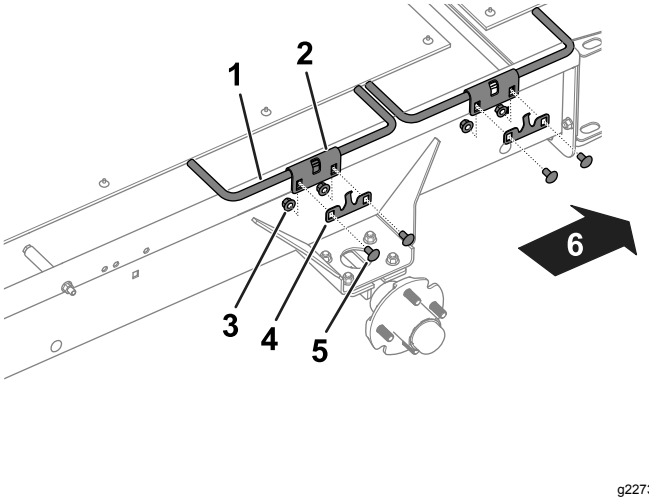

g227387

Figuur 2

TransPro – linkerzijde afgebeeld

1. Stang
2. Stangbeugel
3. Flensmoer
4. Veersluiting
5. Slotbout
6. Achterkant van de aanhangwagen

5. Verwijder de stangen en stangbeugels van de aanhangwagen (Figuur 2).

   Opmerking: Bewaar de stangbeugels voor montage.

6. Verwijder de zijoprijplaten (Figuur 3) van de aanhangwagen door de bevestigingen waarmee de zijoprijplaten aan de aanhangwagen zijn bevestigd los te maken en te verwijderen.

7. Verwijder de bout (⅜" x 4¾"), het afstandsstuk (2½"), het afstandsstuk (1¼") en de moer van de rechterkant van de aanhangwagen (Figuur 3).

   Opmerking: Bewaar het afstandsstuk (1¼") en de moer voor montage.

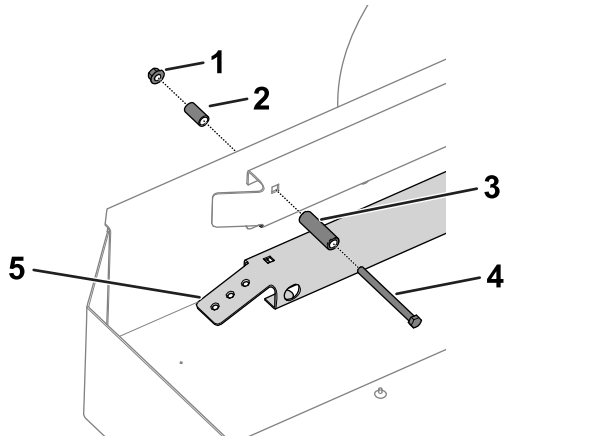

g230136

Figuur 3

TransPro (uitgerust met 46 cm conversieset voor transport) – rechterkant getoond

1. Moer
2. Afstandsstuk (1¼")
3. Afstandsstuk (2½")
4. Bout
5. Zijoprijplaat

2

De stangen monteren

Benodigde onderdelen voor deze stap:

3	Stang
1	Voorste rechterstang
1	Bout
1	Afstandsstuk

Procedure

1. Gebruik de eerder verwijderde slotbouten, flensmoeren, veersluitingen en stangbeugels om de stangen op de aanhangwagen te monteren; raadpleeg Figuur 2.

   Opmerking: Monteer de voorste rechterstang vooraan aan de rechterkant van de aanhangwagen zoals getoond op Figuur 4.

   Opmerking: Zorg ervoor dat de haken van de stang naar beneden zijn gericht en gelijk komen met de rand van de aanhangwagen zoals getoond in Figuur 4.

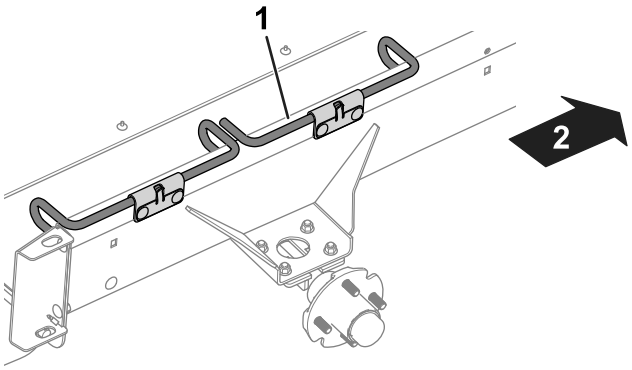

g227393

Figuur 4

TransPro – rechterzijde afgebeeld

1. Voorste rechterstang
2. Voorkant van de aanhangwagen

2. Monteer de bout, het afstandsstuk (meegeleverd met deze set), het eerder verwijderde afstandsstuk (1¼") en de moer aan de rechterkant van de aanhangwagen (Figuur 3).
3. Monteer de wielen aan de assen met de wielmoeren, raadpleeg Figuur 1.
4. Draai de wielmoeren vast met een torsie van 108 N·m.
5. Laat de aanhangwagen neer en verwijder de steunen.



Count on it.