Form No. 3417-687 Rev A

Stangutskiftingssett

Greensmaster® Flex™-trekkenhet i 1820- eller 2120-serien med Trans Pro 100-slepetilhenger

Modellnr. 136-8548

Modellnr. 136-8551

Installasjonsveiledning

⚠ ADVARSEL

CALIFORNIA
Proposition 65-advarsel

Dette produktet inneholder et kjemikalie eller kjemikalier som staten California vet forårsaker kreft, fødselsdefekter eller forplantningsskade.

Montering

1

Fjerne de eksisterende stengene

Ingen deler er nødvendige

Prosedyre

1. Hev tilhengeren og plasser jekkstøtter under den.
2. Fjern hakemutterne som fester hjulenhetene til navene på tilhengeren (Figur 1).

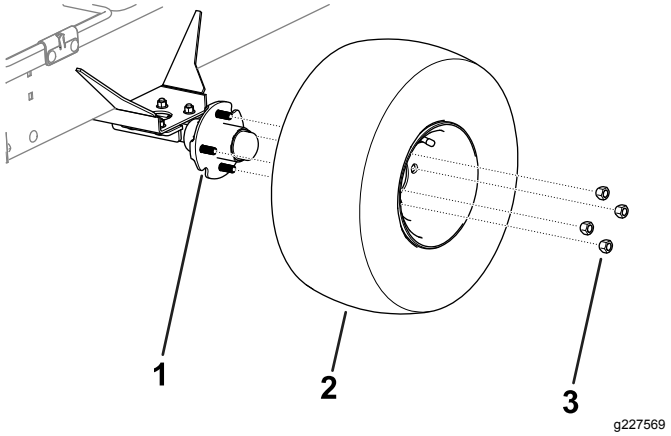

Figur 1

1. Aksel
2. Hjulenhet
3. Hakemutter

3. Fjern hjulenhetene fra begge sidene av tilhengeren (Figur 1).
4. Fjern låseboltene, flensmutterene og fjærlåsene som fester stengene og stangbrakettene på begge sidene av tilhengeren (Figur 2).

   Merk: Ta vare på låseboltene, flensmutterene og fjærlåsene for montering.

© 2017—The Toro® Company
8111 Lyndale Avenue South
Bloomington, MN 55420

Registrer ditt produkt på www.Toro.com.

CE

Oversettelse av originalen (NO)
Trykt i USA
Med enerett

3417-687 A

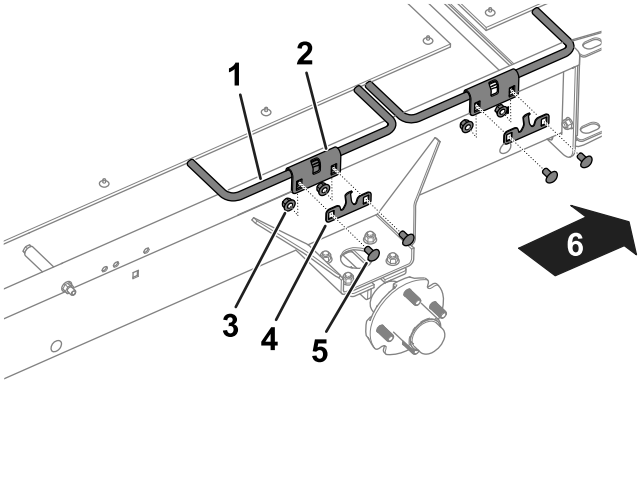

g227387

Figur 2

TransPro – venstre side vises

1. Stang
2. Stangbrakett
3. Flensmutter
4. Fjærlås
5. Låsebolt
6. Bak på tilhengeren

5. Fjern stengene og stangbrakettene fra tilhengeren (Figur 2).

   Merk: Ta vare på stangbrakettene for montering.

6. Fjern siderampene (Figur 3) fra tilhengeren ved å løsne og fjerne festene som fester siderampene til tilhengeren.
7. Fjern bolten (⅜ x 4¾ tomme), avstandsstykkene (2½ tomme og 1¼ tomme) og mutteren fra høyre side av tilhengeren(Figur 3).

   Merk: Ta vare på avstandsstykket (1¼ tomme) og mutteren for montering.

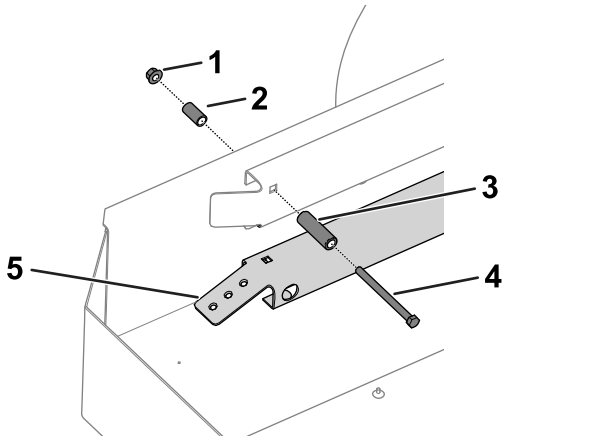

g230136

Figur 3

TransPro (med 46 cm omstillingssett for transport) – høyre side vises

1. Mutter
2. Avstandsstykke (1¼ tomme)
3. Avstandsstykke (2½ tommer)
4. Bolt
5. Siderampe

2

Montere stengene

Deler som er nødvendige for dette trinnet:

3	Stang
1	Stang foran til høyre
1	Bolt
1	Avstandsstykke

Prosedyre

1. Bruk låseboltene, flensmutterne, fjærlåsene og stangbrakettene som ble fjernet tidligere, og monter stengene til tilhengeren. Se Figur 2.

   Merk: Monter høyre, fremre stang på den høyre, fremre siden av tilhengeren, som vist i Figur 4.

   Merk: Påse at stangens kroker vender nedover og er innrettet etter tilhengerkanten som vist i Figur 4.

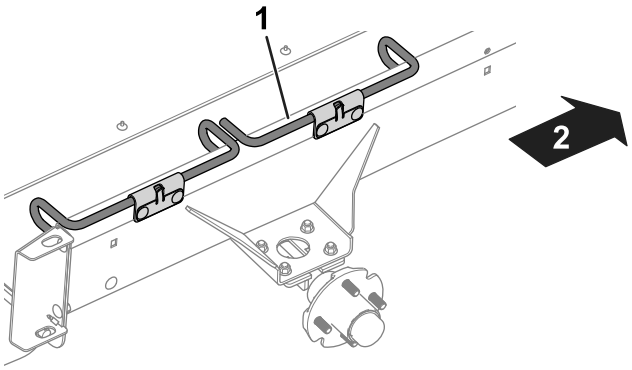

g227393

Figur 4

TransPro – høyre side vises

1. Stang foran til høyre
2. Foran på tilhengeren

2. Monter bolten og avstandsstykket (fra dette settet) og det tidligere fjernede avstandsstykket (1¼ tomme) og mutteren på høyre side av tilhengeren (Figur 3).
3. Bruk hakemutterne og monter hjulene på akslene. Se Figur 1.
4. Trekk til hakemutterne med et moment på 108 Nm.
5. Fjern jekkstøttene og senk maskinen.



Count on it.