Form No. 3417-688 Rev A

Zestaw zapasowych wsporników prętowych

Zespół trakcyjny Greensmaster®serii Flex™ 1820 lub 2120 z przyczepą holowaną Trans Pro 100

Model nr 136-8548

Model nr 136-8551

Instrukcja instalacji

⚠ OSTRZEŻENIE

KALIFORNIA
Propozycja 65 ostrzeżenie

Ten produkt zawiera jeden lub więcej związków chemicznych uznanych w Stanie Kalifornia za wywołujące raka, uszkodzenia płodu lub działające szkodliwie dla rozrodczości.

Instalacja

1

Demontaż dotychczasowych wsporników prętowych

Nie są potrzebne żadne części

Procedura

1. Podnieś przyczepę i umieść pod nią podpórki.
2. Odkręć nakrętki kół mocujące zespoły kół do osi przyczepy (Rysunek 1).

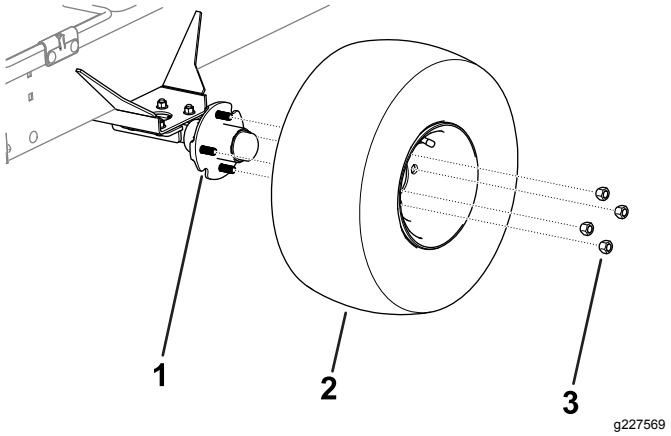

Rysunek 1

1. Oś
2. Zespół koła
3. Nakrętka koła

3. Zdemontuj zespoły kół po obu stronach przyczepy (Rysunek 1).
4. Odkręć śruby zamkowe i zdejmij nakrętki kołnierzowe oraz zatrzaski sprężynowe mocujące wsporniki prętowe i ich uchwyty do obu stron przyczepy (Rysunek 2).

   Informacja: Zachowaj do etapu instalacji śruby zamkowe, nakrętki kołnierzowe i zatrzaski sprężynowe.

© 2017—The Toro® Company
8111 Lyndale Avenue South
Bloomington, MN 55420

Zarejestruj produkt pod adresem www.Toro.com.

CE

Tłumaczenie oryginału (PL)
Wydrukowano w Stanach Zjednoczonych
Wszelkie prawa zastrzeżone

3417-688 A

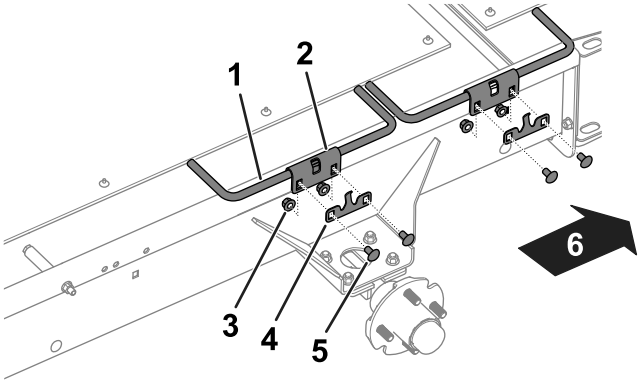

g227387

Rysunek 2

Przyczepa TransPro - widok lewej strony

1. Sworzeń
2. Wspornik drążka
3. Nakrętka kołnierzowa
4. Zatrzask sprężynowy
5. Śruba podsadzana
6. Tył przyczepy

5. Zdemontuj wsporniki prętowe i uchwyty wsporników z przyczepy (Rysunek 2).

   Informacja: Zachowaj uchwyty wsporników do montażu.

6. Zdemontuj najazdy boczne (Rysunek 3) od przyczepy, odkręcając całkowicie elementy mocujące najazdy boczne do przyczepy.

7. Odkręć śrubę (⅜ x 4¾ cala), rozpórkę (2½ cala), tuleję dystansową (1¼ cala) i nakrętkę po prawej stronie maszyny (Rysunek 3).

   Informacja: Zachowaj tuleję dystansową (1¼ cala) i nakrętkę do montażu.

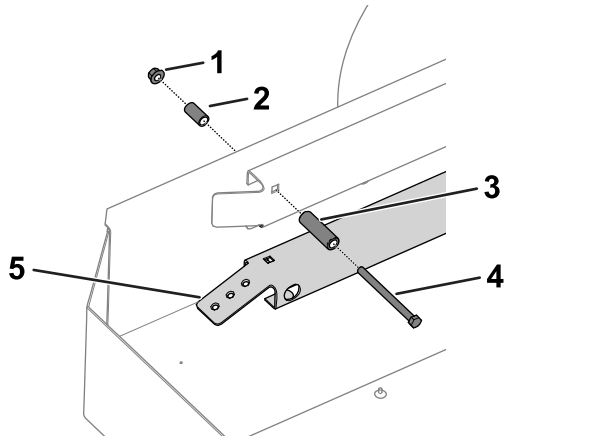

g230136

Rysunek 3

TransPro (wyposażona w zestaw do konwersji metody transportu o szerokości 46 cm) — pokazana prawa strona

1. Nakrętka
2. Rozpórka (1¼ cala)
3. Rozpórka (2½ cala)
4. Śruba
5. Najazd boczny

2

Montaż wsporników prętowych

Części potrzebne do tej procedury:

3	Sworzeń
1	Prawy przedni wspornik prętowy
1	Śruba
1	Podkładka dystansowa

Procedura

1. Za pomocą odkręconych wcześniej śrub zamkowych, nakrętek kołnierzowych, zatrzasków sprężynowych i uchwytów zamocuj wsporniki prętowe do przyczepy, patrz Rysunek 2.

   Informacja: Zamocuj prawy, przedni wspornik prętowy z przodu, po prawej stronie przyczepy, w sposób pokazany na Rysunek 4.

   Informacja: Upewnij się, że haki wspornika prętowego są skierowane do dołu i przylegają gładko do krawędzi przyczepy, jak pokazano na Rysunek 4.

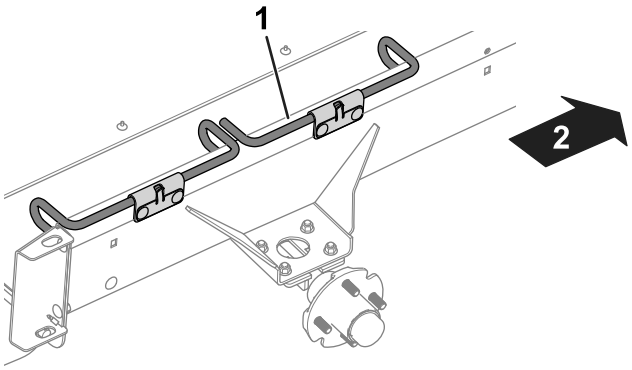

g227393

Rysunek 4

Przyczepa TransPro - widok prawej strony

1. Prawy przedni wspornik prętowy
2. Przód przyczepy

---

2. Przykręć śrubę wraz z rozpórką (dołączoną do tego zestawu) i odkręconą wcześniej tuleją dystansową (1¼ cala) do prawej strony przyczepy (Rysunek 3).
3. Zamocuj zespoły kół do ramy za pomocą nakrętek kół, patrz Rysunek 1.
4. Dokręć nakrętki kół z momentem 108 N·m.
5. Opuść przyczepę i wyjmij podpórki.



Count on it.