Form No. 3417-689 Rev A

Kit de substituição da barra

Unidade de tração Greensmaster® Flex™ da série 1820 ou 2120 com atrelado traseiro Trans Pro 100

Modelo nº 136-8548

Modelo nº 136-8551

Instruções de instalação

⚠ AVISO

CALIFÓRNIA
Proposição 65 Aviso

É do conhecimento do Estado da Califórnia que um ou vários produtos químicos deste produto podem provocar cancro, defeitos congénitos ou outros problemas reprodutivos.

Instalação

1

Retirar as barras existentes

Nenhuma peça necessária

Procedimento

1. Eleve o atrelado e coloque apoios por baixo dele.
2. Retire as porcas que fixam os conjuntos das rodas aos eixos do atrelado (Figura 1).

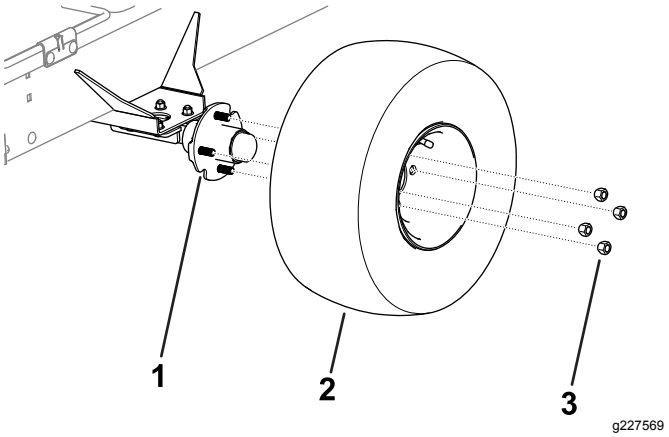

Figura 1

1. Eixo
2. Conjunto da roda
3. Porca de roda

3. Retire os conjuntos das rodas de ambos os lados do atrelado (Figura 1).
4. Retire os parafusos de carroçaria, as porcas flangeadas e os trincos da mola que fixam as barras e os suportes das barras a ambos os lados do atrelado (Figura 2).

   Nota: Guarde os parafusos de carroçaria, as porcas flangeadas e os trincos da mola para instalação.

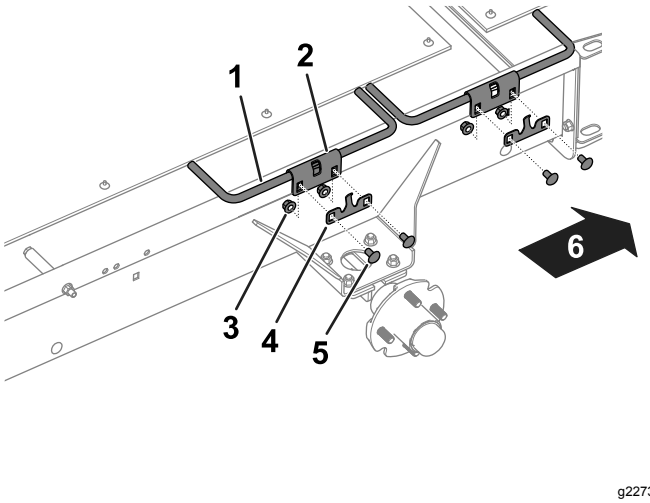

Figura 2

TransPro – lado esquerdo mostrado

1. Barra
2. Suporte da barra
3. Porca flangeada
4. Trinco da mola
5. Parafuso de carroçaria
6. Traseira do atrelado

5. Retire as barras e os suportes das barras do atrelado (Figura 2).

© 2017—The Toro® Company
8111 Lyndale Avenue South
Bloomington, MN 55420

Registe o seu produto em www.Toro.com.

CE

Tradução do original (PT)
Impresso nos E.U.A.
Todos os direitos reservados

3417-689 A

Nota: Guarde os suportes da barra para instalação.

6. Remova as rampas laterais (Figura 3) do atrelado desapertando e removendo as fixações que prendem as rampas laterais ao atrelado.
7. Retire o parafuso (⅜ x 4¾ pol.), espaçador (2½ pol.), espaçador (1¼ pol.) e porca do lado direito do atrelado (Figura 3).

   Nota: Guarde o espaçador (1¼ pol.) e porca para instalação.

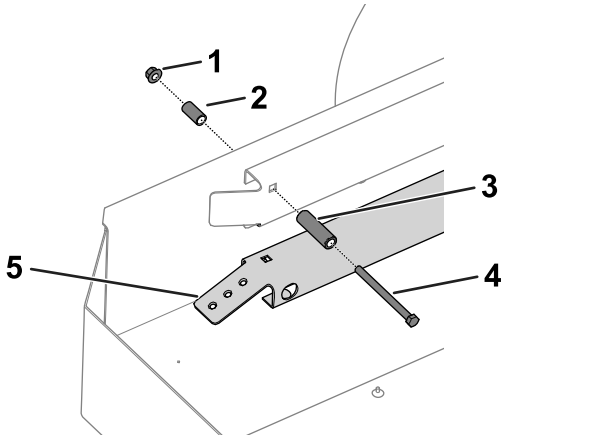

Figura 3

TransPro (equipado com kit de conversão de transporte de 18 pol.) – mostrado o lado direito

1. Porca
2. Espaçador (1¼ pol.)
3. Espaçador (2½ pol.)
4. Parafuso
5. Rampa lateral

2

Instalação das barras

Peças necessárias para este passo:

3	Barra
1	Barra frontal direita
1	Parafuso
1	Espaçador

Procedimento

1. Utilize os parafusos de carroçaria, porcas flangeadas, trincos da mola e suportes das barras anteriormente retirados para instalar as barras no atrelado; consulte a Figura 2.

Nota: Instale a barra dianteira direita no lado dianteiro direito do atrelado como se mostra na Figura 4.

Nota: Certifique-se de que os ganchos da barra ficam virados para baixo e encaixam alinhados com a borda do atrelado como se mostra na Figura 4.

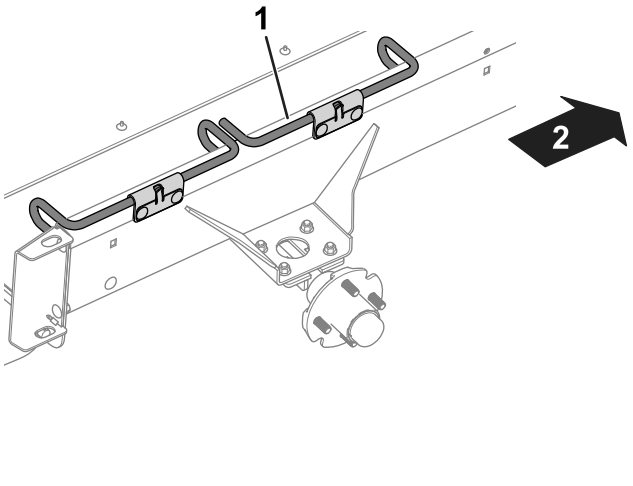

Figura 4

TransPro – lado direito mostrado

1. Barra frontal direita
2. Dianteira do atrelado

2. Instale o parafuso e espaçador (fornecidos com este kit) e o espaçador previamente removido (1¼ pol.) e porca do lado direito do atrelado (Figura 3).
3. Utilize as porcas para instalar os conjuntos das rodas nos eixos; consulte (Figura 1).
4. Aperte as porcas com 108 N·m.
5. Baixe o atrelado e retire os apoios.