Form No. 3417-690 Rev A

Комплект для замены стержня

Тяговый блок Greensmaster® Flex™ серии 1820 или 2120 с буксируемым прицепом Trans Pro 100

Номер модели 136-8548

Номер модели 136-8551

Инструкции по монтажу

⚠ ПРЕДУПРЕЖДЕНИЕ

КАЛИФОРНИЯ
Положение 65, Предупреждение

В соответствии с информацией, имеющейся в распоряжении компетентных органов штата Калифорния, данное вещество содержит химическое соединение (соединения), отнесенные к категории канцерогенных, способных вызвать врождённые пороки и оказывающих вредное воздействие на репродуктивную систему человека.

Монтаж

1

Снятие имеющихся стержней

Детали не требуются

Процедура

1. Поднимите прицеп и поместите под него подъемные опоры.
2. Отверните зажимные гайки, которые крепят колеса в сборе к мостам прицепа (Рисунок 1).

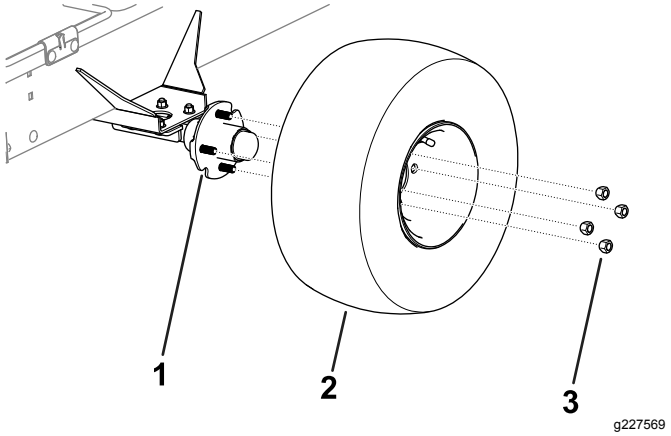

Рисунок 1

1. Мост
2. Колесо в сборе
3. Зажимная гайка

3. Снимите колеса в сборе с обеих сторон прицепа (Рисунок 1).
4. Отверните каретные болты, фланцевые гайки и снимите пружинные защелки, которые крепят стержни и кронштейны стержней к обеим сторонам прицепа (Рисунок 2).

   Примечание: Сохраните каретные болты, фланцевые гайки и пружинные защелки для установки.

© 2017—The Toro® Company
8111 Lyndale Avenue South
Bloomington, MN 55420

Регистрация в www.Toro.com.

Перевод исходного документа (RU)
Напечатано в США
Все права защищены

3417-690 A

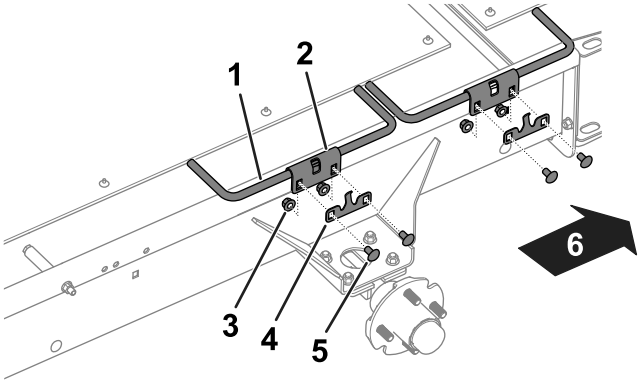

g227387

Рисунок 2

TransPro – показана левая сторона

1. Стержень
2. Кронштейн стержня
3. Фланцевая гайка
4. Пружинная защелка
5. Каретный болт
6. Задняя часть прицепа

5. Снимите стержни и кронштейны стержней с прицепа (Рисунок 2).

   Примечание: Сохраните кронштейны стержней для установки.

6. Снимите боковые наклонные въезды (Рисунок 3) с прицепа, ослабив и сняв держатели, которые крепят боковые наклонные въезды к прицепу.

7. Отверните болт (⅜ x 4¾ дюйма), снимите проставку (2½ дюйма), проставку (1¼ дюйма) и гайку с правой стороны прицепа (Рисунок 3).

   Примечание: Сохраните проставку (1¼ дюйма) и гайку для последующей установки.

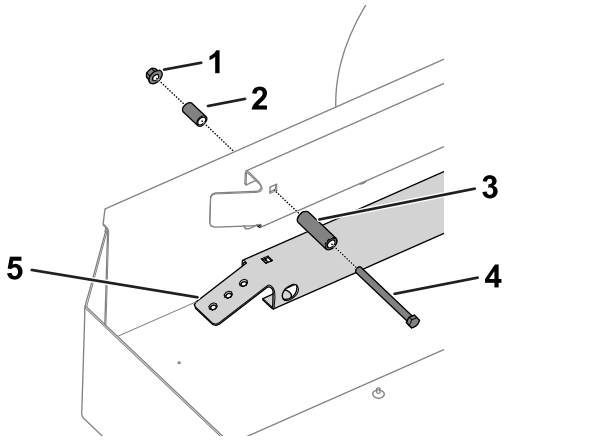

g230136

Рисунок 3

TransPro (оборудованный 18-дюймовым комплектом для транспортировки) – показана правая сторона

1. Гайка
2. Проставка (1¼ дюйма)
3. Проставка (2½ дюйма)
4. Болт
5. Боковой наклонный въезд

2

Установка стержней

Детали, требуемые для этой процедуры:

3	Стержень
1	Правый передний стержень
1	Болт
1	Проставка

Процедура

1. Используйте ранее снятые каретные болты, фланцевые гайки, пружинные защелки и кронштейны стержней, чтобы установить стержни на прицеп; см. Рисунок 2.

   Примечание: Установите правый передний стержень на правую переднюю сторону прицепа, как показано на Рисунок 4.

   Примечание: Убедитесь в том, что крюки стержней направлены вниз и примыкают без выступа к кромке прицепа, как показано на Рисунок 4.

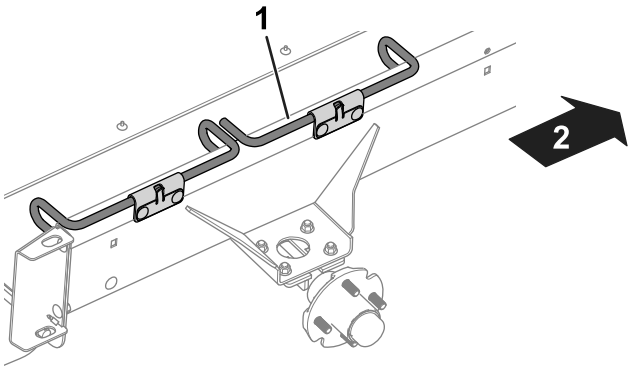

g227393

Рисунок 4

TransPro – показана правая сторона

1. Правый передний стержень
2. Передняя сторона прицепа

2. Установите болт и проставку (входящие в комплект), ранее снятую проставку (1¼ дюйма) и гайку на правую сторону прицепа (Рисунок 3).
3. С помощью зажимных гаек установите колеса в сборе на мосты; см. Рисунок 1.
4. Затяните зажимные гайки с моментом 108 Н·м.
5. Опустите прицеп и уберите подъемные опоры.



Count on it.