Form No. 3417-691 Rev A

Utbytessats för stång

Greensmaster® traktorenhet i Flex™ 1820- eller 2120-serien med Trans Pro 100-släp

Modellnr 136-8548

Modellnr 136-8551

Monteringsanvisningar

⚠ VARNING

KALIFORNIEN
Proposition 65 Varning

Den här produkten innehåller en eller flera kemikalier som av den amerikanska delstaten Kalifornien anses orsaka cancer, fosterskador och andra fortplantningsskador.

Montering

1

Ta bort de befintliga stängerna

Inga delar krävs

Tillvägagångssätt

1. Höj släpet och placera domkraftsstöd under den.
2. Ta bort hjulmuttrarna som håller fast länkhjulen vid släpets axlar (Figur 1).

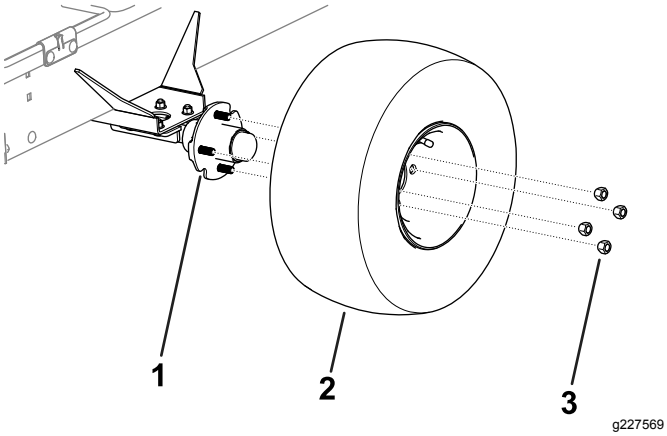

Figur 1

1. Axel
2. Länkhjul
3. Hjulmutter

3. Ta bort länkhjulen från båda sidorna av släpet (Figur 1).
4. Ta bort vagnsskruvarna, flänsmuttrarna och fjäderlåsen som fäster stängerna och stångbeslagen på båda sidorna av släpet (Figur 2).

   Obs: Spara vagnsskruvarna, flänsmuttrarna och fjäderlåsen för montering.

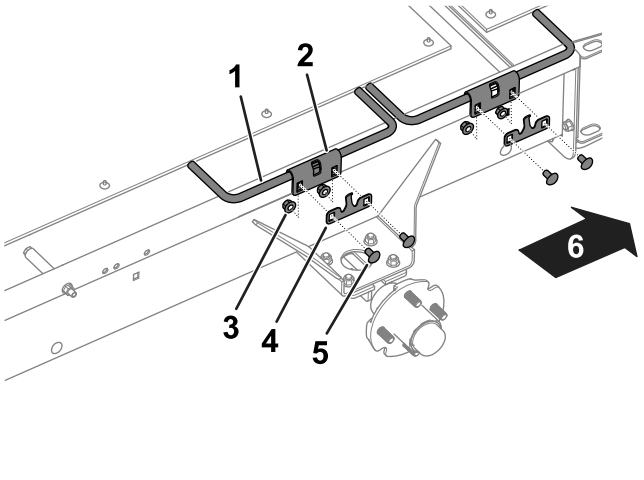

Figur 2

TransPro – vänster sida visas

1. Stång
2. Stångbeslag
3. Flänsmutter
4. Fjäderlås
5. Vagnsskruv
6. Släpets bakre del

5. Ta bort stängerna och stångbeslagen från släpet (Figur 2).

   Obs: Spara stångbeslagen för montering.

© 2017—The Toro® Company
8111 Lyndale Avenue South
Bloomington, MN 55420

Registrera din produkt på www.Toro.com.

CE

Översättning av originalet (SV)
Tryckt i USA
Med ensamrätt

3417-691 A

6. Ta bort sidoramperna (Figur 3) från släpet genom att lossa och ta bort fästelementen som fäster sidoramperna vid släpet.
7. Ta bort skruven (⅜ x 4 ¾ tum), distansbrickan (2 ½ tum), distansbrickan (1 ¼ tum) och muttern från släpets högra sida (Figur 3).

   Obs: Spara distansbrickan (1 ¼ tum) och muttern för senare montering.

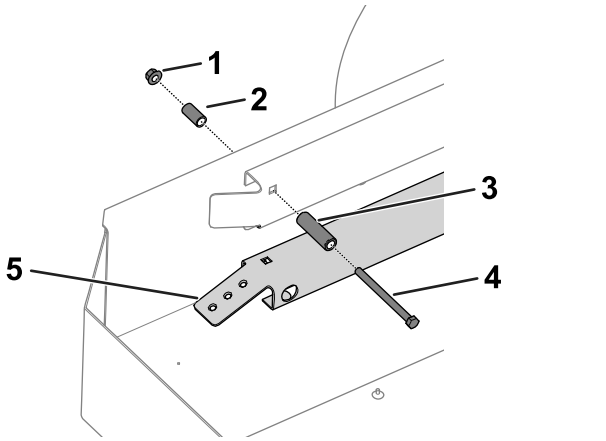

Figur 3

TransPro (utrustad med transportomvandlingssats på 46 cm) – höger sida visas

1. Mutter
2. Distansbricka (1 ¼ tum)
3. Distansbricka (2 ½ tum)
4. Skruv
5. Sidoramp

2

Montera stängerna

Delar som behövs till detta steg:

3	Stång
1	Höger, främre stång
1	Skruv
1	Distansbricka

Tillvägagångssätt

1. Använd de vagnsskruvar, flänsmuttrar, fjäderlås och stångbeslag du tidigare tog bort till att montera stängerna på släpet. Se Figur 2.

   Obs: Montera den högra, främre stången på den högra, främre sidan av släpet enligt Figur 4.

   Obs: Se till att stångens krokar är riktade nedåt och ligger mot släpets kant enligt Figur 4.

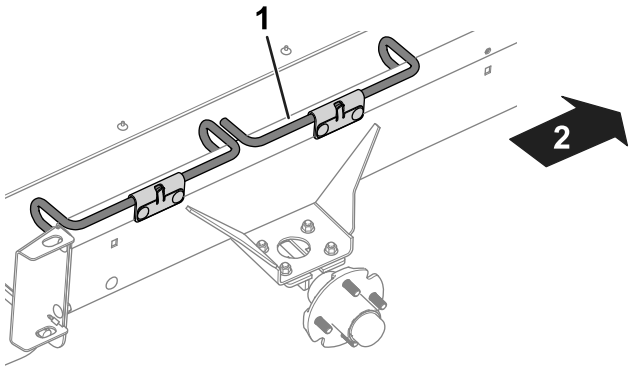

Figur 4

TransPro – höger sida visas

1. Höger, främre stång
2. Släpets främre del

2. Montera skruven och distansbrickan (som medföljer i denna sats) samt distansbrickan (1 ¼ tum) och muttern som du tog bort tidigare på höger sida av släpet (Figur 3).
3. Använd hjulmuttrarna när du monterar länkhjulen på axlarna. Se Figur 1.
4. Dra åt hjulmuttrarna till 108 Nm.
5. Sänk ned släpet och ta bort domkrafterna.