Form No. 3417-692 Rev A

杆更换套件

Greensmaster® Flex™ 1820 或 2120 系列主机，带 Trans Pro 100 拖挂式拖车

型号 136-8548

型号 136-8551

安装说明

⚠ 警告

加利福尼亚州
第65号提案中警告称：
此产品包含加利福尼亚州已知的能致癌、致出生缺陷或损害生殖系统的化学物质。

安装

1

卸掉现有杆

不需要零件

程序

1. 升起拖车，将支架千斤顶放在拖车下。
2. 卸下将车轮总成固定到拖车轴上的车轮螺母（图1）。

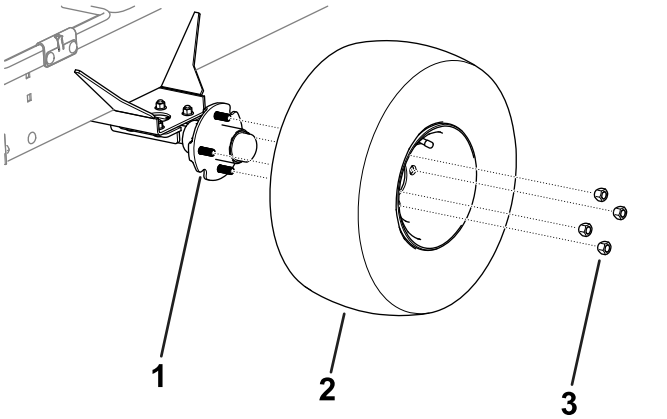

图1

1. 轮轴
2. 车轮总成
3. 车轮螺母

3. 从拖车两侧卸下车轮总成（图1）。
4. 卸下将杆和杆支架固定到拖车两侧的托架螺栓、凸缘螺母和弹簧闩锁（图2）。

   注意： 保留托架螺栓、凸缘螺母和弹簧闩锁以备随后的安装之用。

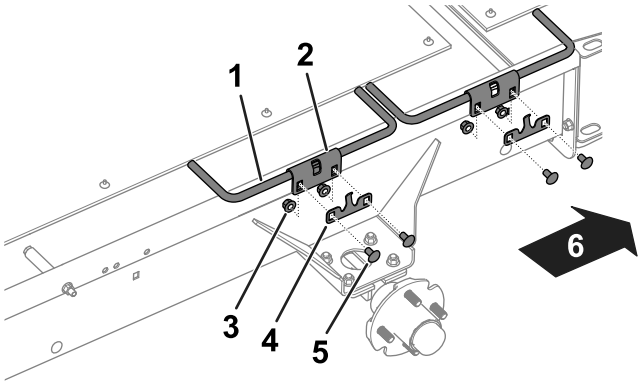

图2

TransPro——图中所示为左侧

1. 杆
2. 杆支架
3. 凸缘螺母
4. 弹簧闩锁
5. 托架螺栓
6. 拖车的后部

5. 从拖车上拆下杆和杆支架（图2）。

   注意： 保留杆支架以备安装之用。
6. 松开并拿掉将侧坡道固定到拖车上的紧固件，然后从拖车上取下侧坡道（图3）。
7. 从拖车右侧卸下螺栓（3/8 x 4¾ 英寸）、隔片（2½ 英寸）、隔片（1¼ 英寸）和螺母（图3）。

   注意： 保留隔片（1¼ 英寸）和螺母以备安装之用。

© 2017—The Toro® Company
8111 Lyndale Avenue South
Bloomington, MN 55420

注册： www.Toro.com.

CE

译文 (ZH)
美国印刷
保留所有权利

3417-692 A

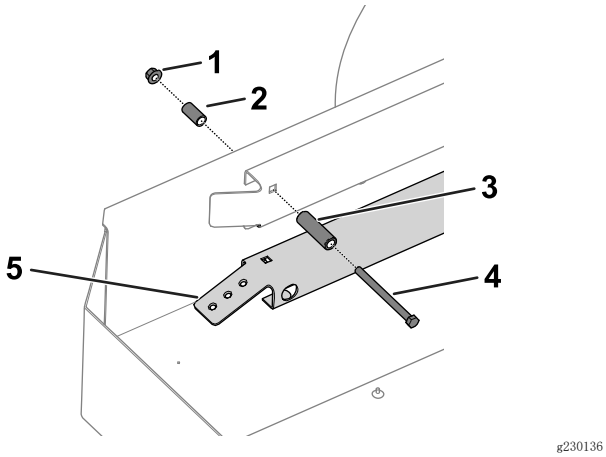

g230136

图3

TransPro（配备 46cm 运输转换套件）——图中所示为右侧

1. 螺母
2. 隔片（1¼ 英寸）
3. 隔片（2½ 英寸）
4. 螺栓
5. 侧坡道

2

安装杆

此程序中需要的物件：

3	杆
1	右前杆
1	螺栓
1	隔片

程序

1. 使用之前卸下的托架螺栓、凸缘螺母、弹簧闩锁和杆支架，将杆安装到拖车上；请参阅图2。

   注意： 如图4 中所示，将右前杆安装到拖车的右前侧。

   注意： 如图4 中所示，确保杆钩朝向下方，并与拖车前缘齐平。

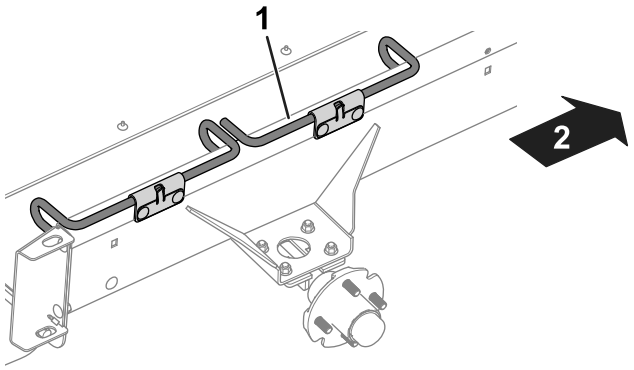

g227393

图4

TransPro——图中所示为右侧

1. 右前杆
2. 拖车的前部

2. 将螺栓和隔片（随本套件提供）和之前卸下的隔片（1¼ 英寸）和螺母安装到拖车右侧（图3）。
3. 使用车轮螺母将车轮总成安装到车轴上；请参阅图1。
4. 上紧车轮螺母扭矩至 108N • m。
5. 放下拖车并移走顶车架。