Form No. 3398-988 Rev B

TORO®

Count on it.

Manual do Operador

# Cortador de relva com operador montado TimeCutter® SW 4200 ou SW 5000

**Modelo nº 74675—Nº de série 316000001 e superiores**
**Modelo nº 74680—Nº de série 316000001 e superiores**

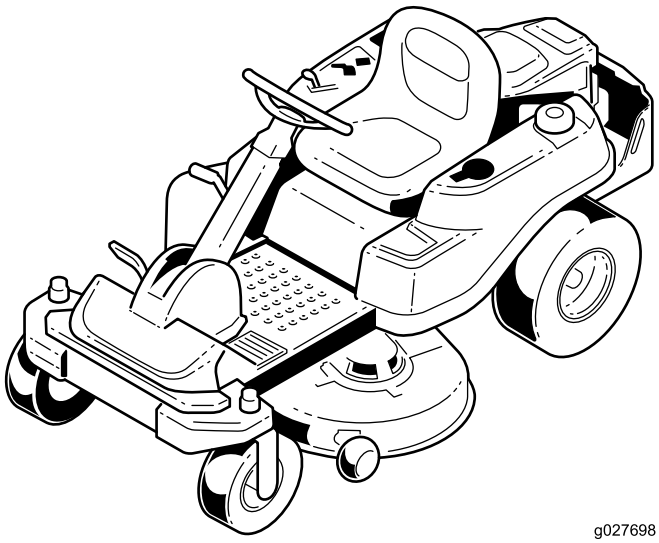

g027698

Registe o seu produto em www.Toro.com.
Tradução do original (PT)

CE

*3398-988* B

Este produto cumpre todas as diretivas europeias relevantes. Para mais informações, consulte a folha de Declaração de conformidade em separado, específica do produto.

**Cavalos de potência bruta**

A potência bruta ou líquida em cavalos deste motor foi classificada em laboratório pelo fabricante do motor em conformidade com a Society of Automotive Engineers (SAE) J1940. Com a configuração para obedecer aos requisitos de segurança, emissões e funcionamento, o binário de potência real do motor nesta classe de cortador será substancialmente inferior.

Vá a www.Toro.com para ver especificações do seu modelo de cortador.

O sistema de ignição está em conformidade com a norma canadiana ICES-002

# Introdução

Esta máquina é um cortador de relva com transporte de utilizador e lâmina rotativa destinada a ser utilizada por utilizadores domésticos em aplicações residenciais. Foi, principalmente, concebida para cortar a relva em relvados bem mantidos. Não foi concebida para cortar arbustos, cortar relva e outras ervas ao longo de autoestradas nem para utilizações agrícolas.

Leia estas informações cuidadosamente para saber como utilizar o produto, como efetuar a sua manutenção de forma adequada, evitar ferimentos pessoais e danos no produto. A utilização correta e segura do produto é da exclusiva responsabilidade do utilizador.

Pode contactar a Toro diretamente em www.Toro.com para obter informações sobre materiais de formação de operação e segurança dos produtos, informações sobre acessórios, para obter o contacto de um revendedor ou para registar o seu produto.

Sempre que necessitar de assistência, peças genuínas Toro ou informações adicionais, entre em contacto com um centro de assistência autorizado ou com a assistência ao cliente Toro, indicando os números de série e modelo do produto. A Figura 1 mostra onde se encontram os números de série e modelo do produto. Escreva os números no espaço fornecido.

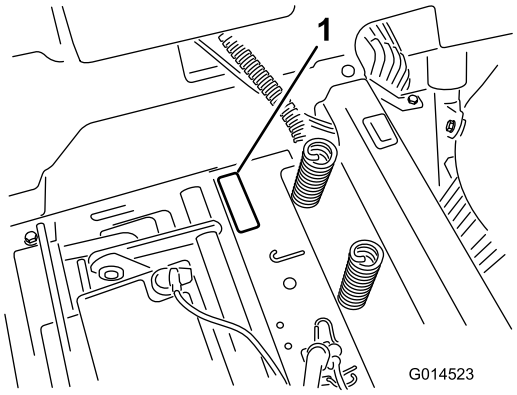


g014523

**Figura 1**

Debaixo do banco

1. Placa com os números de modelo e de série

Escreva os números de modelo e de série do produto nos espaços indicados abaixo:

**Modelo nº** _____

**Nº de série** _____

Este manual identifica potenciais perigos e tem mensagens de segurança identificadas pelo símbolo de alerta de segurança (Figura 2), que identifica perigos que podem provocar ferimentos graves ou até mesmo a morte, se não respeitar as precauções recomendadas.



g000502

**Figura 2**

1. Símbolo de alerta de segurança.

Este manual utiliza duas palavras para destacar informações. A palavra **Importante** chama a atenção para informações especiais de ordem mecânica e a palavra **Nota** sublinha informações gerais que requerem especial atenção.

# Índice

Segurança ..... 4
Práticas de utilização segura ..... 4
Segurança no corte Toro ..... 6
Modelo 74675 ..... 7
Modelo 74680 ..... 8
Indicador de declive ..... 9
Autocolantes de segurança e de instruções ..... 10

© 2017—The Toro® Company
8111 Lyndale Avenue South
Bloomington, MN 55420



Contacte-nos em www.Toro.com.
Impresso nos E.U.A.
Todos os direitos reservados

Descrição geral do produto ..... 18
Comandos ..... 18
Funcionamento ..... 20
Abastecimento de combustível ..... 20
Verificação do nível de óleo do motor ..... 22
Rodagem de uma máquina nova ..... 22
Pense em primeiro lugar na segurança ..... 22
Ligação do motor ..... 24
Operar o travão de estacionamento SmartPark™ ..... 24
Operar as lâminas ..... 24
Paragem do motor ..... 25
Conduzir a máquina ..... 25
Parar a máquina ..... 25
Cortar em marcha-atrás ..... 26
Ajuste da altura de corte ..... 26
Posicionamento do banco ..... 27
Posicionamento do volante ..... 27
Ajuste dos rolos antidanos ..... 27
Ajuste dos rolos antidanos ..... 27
Empurrar a máquina à mão ..... 28
Converter para descarga lateral ..... 28
Converter para descarga lateral (para modelos com esta opção) ..... 30
Transporte da máquina ..... 31
Carregamento da máquina ..... 32
Sugestões de utilização ..... 33
Manutenção ..... 35
Plano de manutenção recomendado ..... 35
Procedimentos a efectuar antes da manutenção ..... 36
Levantar o banco ..... 36
Libertar a cortina da plataforma do cortador ..... 36
Elevar a frente da máquina ..... 36
Lubrificação ..... 37
Lubrificação dos rolamentos ..... 37
Manutenção do motor ..... 37
Manutenção do filtro de ar ..... 37
Verificação do óleo do motor ..... 38
Manutenção da vela de ignição ..... 41
Limpeza do sistema de arrefecimento ..... 42
Manutenção do sistema de combustível ..... 42
Substituição do filtro do interior da tubagem ..... 42
Manutenção do sistema eléctrico ..... 43
Carregamento da bateria ..... 43
Manutenção dos fusíveis ..... 45
Manutenção do sistema de transmissão ..... 45
Verificar a pressão dos pneus ..... 45
Desengatar o travão elétrico ..... 45
Manutenção do cortador ..... 46
Manutenção das lâminas de corte ..... 46
Nivelar a plataforma do cortador ..... 49
Remover a plataforma do cortador ..... 51
Instalar a plataforma do cortador ..... 52
Substituição do defletor de relva ..... 52
Manutenção da correia do cortador ..... 53
Inspecionar as correias ..... 53
Substituição da correia da plataforma do cortador ..... 53
Limpeza ..... 55
Limpar por baixo da frente da máquina ..... 55
Lavar a parte inferior do cortador ..... 55
Armazenamento ..... 56
Limpeza e armazenamento ..... 56
Resolução de problemas ..... 57
Esquemas ..... 60

# Segurança

Esta máquina foi concebida de acordo com a norma EN ISO 5395:2013.

**A utilização ou manutenção incorreta deste cortador pode causar ferimentos. De modo a reduzir o risco de lesões, respeite estas instruções de segurança.**

A Toro concebeu e testou este cortador para um serviço razoavelmente seguro; contudo, o não cumprimento das instruções seguintes pode causar ferimentos pessoais.

**Para garantir o máximo de segurança, o melhor desempenho, e uma maior familiarização com o produto, é essencial que o utilizador, ou qualquer outro operador do cortador, leia e compreenda este manual antes de colocar o motor em funcionamento. Preste especial atenção ao símbolo de alerta de segurança (Figura 2) que indica Cuidado, Aviso ou Perigo. Leia e compreenda as instruções pois estão relacionadas com a segurança. O não cumprimento da instrução pode resultar em ferimentos pessoais.**

# Práticas de utilização segura

## Formação

- Leia o *Manual do utilizador* e o restante material de formação.

  **Nota:** Se o(s) utilizador(es) ou mecânico(s) não compreenderem o idioma do manual, compete ao proprietário a tarefa de lhes transmitir essas informações.
- Familiarize-se com o funcionamento seguro do equipamento, com os comandos do utilizador e com os sinais de segurança.
- Todos os utilizadores e mecânicos devem receber formação adequada. A formação dos utilizadores é da responsabilidade do proprietário.
- Nunca permita que crianças ou funcionários não qualificados utilizem ou procedam à assistência técnica do equipamento.

  **Nota:** Os regulamentos locais podem determinar restrições relativamente à idade do utilizador.
- O proprietário/utilizador pode evitar e é responsável por acidentes ou lesões provocados em si próprio, em terceiros ou em bens de qualquer tipo.

## Preparação

- Verifique o estado do terreno para determinar quais os acessórios e engates necessários para executar a tarefa de forma adequada e segura. Utilize apenas acessórios e engates aprovados pelo fabricante.
- Utilize vestuário adequado, incluindo óculos de segurança, calças, calçado resistente antiderrapante, luvas e proteções para os ouvidos.

  ***Importante:*** **Prenda cabelo comprido. Não use jóias.**
- Inspecione a área onde irá utilizar o equipamento e certifique-se de que todos os objetos são removidos da máquina antes da utilização.
- Seja extremamente cuidadoso quando manusear combustíveis. São inflamáveis e os seus vapores são explosivos.
  - Utilize apenas recipientes aprovados.
  - Nunca retire a tampa do depósito, nem adicione combustível quando o motor se encontrar em funcionamento. Deixe o motor arrefecer antes de adicionar combustível. Não fume perto da máquina quando o motor estiver a funcionar.
  - Nunca abasteça nem efetue a drenagem da máquina num espaço fechado.
- Verifique que os comandos de presença do utilizador, os interruptores de segurança e os resguardos estão corretamente montados e em bom estado. Não utilize a máquina se estes componentes não estiverem a funcionar corretamente.

## dos interruptores

- Os raios podem causar ferimentos graves ou morte. Se forem vistos raios ou ouvidos trovões na área, não opere a máquina – procure abrigo.
- Não utilize o motor em espaços confinados onde se acumulem gases de monóxido de carbono e outro gases de exaustão.
- Utilize a máquina apenas quando a iluminação for adequada e evite buracos e outros perigos não visíveis.
- Antes de ligar o motor, certifique-se de que as transmissões estão na posição neutra e que engatou o travão de estacionamento. O motor apenas deverá ser ligado quando o utilizador se encontrar corretamente posicionado.
- Abrande e tome todas as precauções quando utilizar a máquina em inclinações. Certifique-se de que desloca na horizontal em inclinações. As

condições da relva poderão afetar a estabilidade da máquina. Tome todas as precauções necessárias quando utilizar a máquina perto de depressões acentuadas.

- Abrande e tome todas as precauções necessárias quando virar e mudar de direção em zonas inclinadas.
- Não levante a plataforma do cortador quando as lâminas se encontrarem em funcionamento.
- Não opere a máquina sem o resguardo PTO ou outros resguardos instalados. Certifique-se de que todos os interruptores de segurança se encontram montados, ajustados e a funcionar corretamente.
- Não opere a máquina com o defletor de descarga subido, removido ou alterado, exceto se usar um depósito de recolha de relva.
- Não altere os valores do regulador do motor, nem acelere o motor excessivamente.
- Pare num terreno nivelado, desengate as transmissões, engate o travão de estacionamento (se instalado), desligue o motor antes de sair da posição do operador seja qual for o motivo, incluindo despejar o recetor de relva ou desentupir a calha.
- Pare e verifique as lâminas depois de ter atingido qualquer objeto ou na eventualidade de sentir vibrações estranhas. Efetue as reparações necessárias antes de retomar a operação.
- Mantenha as mãos e pés longe das unidades de corte.
- Antes de recuar, olhe para trás e para baixo de modo a evitar acidentes.
- Mantenha animais domésticos e pessoas longe da máquina em funcionamento.
- Abrande e tome as precauções necessárias quando virar e atravessar estradas ou passeios. Pare as lâminas se não estiver a cortar.
- Tenha atenção à direção da descarga do cortador e não a aponte a ninguém.
- Não utilize a máquina quando se encontrar sob o efeito de álcool ou drogas.
- Tome todas as precauções necessárias quando colocar ou retirar a máquina de um atrelado ou camião.
- Tome todas as precauções necessárias quando se aproximar de esquinas sem visibilidade, arbustos, árvores ou outros objetos que possam obstruir o seu campo de visão.

## Manuseamento seguro dos combustíveis

- Para evitar lesões pessoais ou danos materiais, tenha um cuidado extremo no manuseamento da gasolina. A gasolina é extremamente inflamável e os vapores são explosivos.
- Apague todos os cigarros, charutos, cachimbos e outras fontes de ignição.
- Utilize apenas recipientes aprovados para combustível.
- Nunca retire a tampa do depósito, nem adicione combustível quando o motor se encontrar em funcionamento.
- Deixe o motor arrefecer antes de adicionar combustível.
- Não abasteça a máquina no interior.
- Não guarde a máquina ou o recipiente de combustível onde uma fonte de fogo, faísca ou luz piloto, como junto de uma caldeira ou outros eletrodomésticos.
- Não encha recipientes no interior de um veículo, camião ou atrelado com um revestimento de plástico. Coloque sempre os recipientes no chão, longe do veículo, antes de os encher.
- Retire o equipamento do camião ou do atrelado e reabasteça-o no chão. Se tal não for possível, abasteça a máquina no veículo com um recipiente portátil e não a partir do bico de abastecimento normal.
- Mantenha o bico sempre em contacto com o anel exterior do depósito de combustível ou com a abertura do recipiente até concluir a operação. Não utilize um dispositivo de abertura do bico.
- Se o combustível for derramado para cima da roupa, mude de roupa imediatamente.
- Não encha demasiado o depósito de combustível. Volte a colocar a tampa do combustível e aperte-a a bem.

## Manutenção e armazenamento

- Desative as transmissões, engate o travão de estacionamento, pare o motor, e retire a chave ou desligue o cabo da vela de ignição. Antes de efetuar o ajuste, a limpeza ou a reparação da máquina, aguarde até que esta pare por completo.
- Elimine todos os vestígios de relva e detritos da unidade de corte, transmissões, abafadores e motor, de modo a evitar qualquer risco de incêndio.
- Limpe as zonas que tenham óleo ou combustível derramado.
- Deixe arrefecer o motor antes de guardar a máquina.
- Não guarde o combustível perto de fontes de calor nem efetue drenagens em espaços fechados.
- Não permita que funcionários não qualificados efetuem a manutenção da máquina.

- Utilize apoios para suportar os componentes da máquina sempre que necessário.
- Cuidadosamente, liberte a pressão dos componentes com energia acumulada.
- Desligue a bateria ou retire o cabo da vela de ignição antes de efetuar qualquer reparação. Desligue o terminal negativo em primeiro lugar e o terminal positivo no final. Volte a ligar o terminal positivo em primeiro lugar e o terminal negativo no final.
- Tome todas as precauções necessárias quando efetuar a verificação das lâminas. Envolva as lâminas ou utilize luvas almofadadas resistentes e tome todas as precauções necessárias quando efetuar a sua manutenção. Substitua sempre as lâminas, não as endireite ou solde.
- Mantenha as mãos e os pés longe de peças em movimento. Se possível, não efetue qualquer ajuste quando o motor se encontrar em funcionamento.
- Mantenha todas as peças em boas condições de trabalho e as partes corretamente apertadas. Substitua todos os autocolantes gastos ou danificados.

## Transporte

- Tome todas as precauções necessárias quando colocar ou retirar a máquina de um atrelado ou camião.
- Utilize rampas de largura total para carregar a máquina num atrelado ou camião.
- Prenda a máquina de forma segura utilizando correias, correntes, cabos ou cordas. As correias frontais e traseiras devem ser direcionadas para baixo e para fora da máquina.

# Segurança no corte Toro

A lista seguinte contém informações de segurança específicas dos produtos Toro e outras informações de segurança que deve conhecer.

Este produto pode provocar a amputação de mãos e pés, e a projeção de objetos. Respeite sempre todas as instruções de segurança, de modo a evitar lesões graves ou mesmo a morte.

Este produto foi concebido para cortar e reciclar relva ou, quando estiver instalado um depósito de recolha de relva, para recolher relva cortada. Qualquer utilização com objetivos diferentes pode provocar perigo para o utilizador e qualquer pessoa próxima.

## Funcionamento geral

- Antes do corte, certifique-se de que a área não tem outras pessoas. Desligue a máquina se alguém entrar na área.
- Não toque nas peças do equipamento ou dos acessórios enquanto estas não arrefecerem. Aguarde que todas as peças arrefeçam antes de efetuar qualquer operação de manutenção, ajuste ou assistência.
- Utilize apenas acessórios ou engates aprovados pela Toro. A garantia pode ser anulada se utilizar a máquina com engates não certificados.
- Verifique cuidadosamente o espaço superior existente (ou seja, ramos, aduelas, cabos elétricos, etc.) antes de operar a máquina para debaixo de quaisquer objetos e tente evitar qualquer contacto.
- Abrande antes de fazer curvas e tenha muito cuidado.
- Tenha cuidado ao passar com a plataforma sobre lancis, pedras, raízes ou outras obstruções.
- Antes de recuar, olhe para trás e para baixo de modo a evitar acidentes. Tome extremo cuidado ao operar a máquina em marcha-atrás.
- Não seja rígido com os controlos; utilize um movimento constante.
- Ao carregar ou descarregar a máquina utilize uma rampa cuja largura seja maior do que a largura da máquina.
- Não transporte passageiros.
- Não transporte equipamento na máquina

## Utilização em inclinações

Todas as inclinações e declives exigem cuidado extra. Se não se sentir à vontade numa inclinação, não a corte.

- Retire todos os obstáculos, como pedras, troncos, etc. da zona de corte.
- Veja se existem buracos, carreiras ou elevações.

  **Nota:** A relva alta pode esconder diversos obstáculos.
- Tenha cuidado perto de depressões, buracos ou bancos de areia.

  **Nota:** A máquina poderá capotar repentinamente se uma roda resvalar numa depressão ou se o piso ceder.
- Tenha cuidado extremo com depósitos de recolha de relva ou outros acessórios.

  **Nota:** dado que estes poderão afetar a estabilidade da máquina.
- Todos os movimentos em declives devem ser lentos e graduais.
- Corte as elevações de um lado para o outro.
- Não utilize o cortador em inclinações com ângulo superior a 15 graus.

## Segurança de reboque

- Não engate equipamento rebocado, exceto no ponto de engate.
- Siga as recomendações do fabricante do acessório em termos de limite de peso para reboque de equipamento e reboque em declives. O peso rebocado não pode exceder o peso da máquina, operador e carga. Utilize contrapesos ou pesos de roda como descrito no acessório ou no *Manual do utilizador* da máquina rebocadora.
- Nunca permita que crianças ou outras pessoas estejam no equipamento rebocado.
- Em declives, o peso do equipamento rebocado pode causar uma perda de tração, risco aumentado de capotamento e de perda de controlo. Reduza o peso rebocado e abrande.
- A distância de paragem aumenta com o peso da carga rebocada. Desloque-se lentamente e deixe uma distância adicional para parar.
- Faça curvas largas para manter o acessório afastado da máquina.

## Serviço

- Não guarde a máquina ou um recipiente de combustível num local onde existam fontes de calor, como por exemplo, caldeiras ou fornos.
- Mantenha as porcas e os parafusos bem apertados, especialmente os parafusos de fixação das lâminas.
- Nunca remova nem altere os dispositivos de segurança. Verifique regularmente o funcionamento adequado. Nunca faça nada que interfira com a função pretendida de um dispositivo de segurança ou para reduzir a proteção oferecida por um dispositivo de segurança.
- Remover peças e acessórios de equipamento original standard pode alterar a garantia, a tração e a segurança da máquina. A não utilização de peças Toro originais pode causar ferimentos graves ou morte. Realizar alterações não autorizadas ao motor, sistema de combustível ou ventilação pode violar os regulamentos.
- Substitua todas as peças incluindo, mas não se limitando a, pneus, cintos, lâminas e componentes do sistema de combustível por peças originais Toro.
- Verifique frequentemente o funcionamento dos travões. Efetue os ajustes e manutenções adequados sempre que necessário.

# Modelo 74675

## Pressão acústica

Esta unidade apresenta um nível de pressão sonora no ouvido do operador de 89 dBA, que inclui um Valor de incerteza (K) de 1 dBA.

O nível acústico foi determinado de acordo com os procedimentos descritos na EN ISO 5395:2013.

## Potência acústica

Esta unidade apresenta um nível de potência acústica garantido de 100 dBA, que inclui um Valor de incerteza (K) de 1 dBA.

O nível de potência acústica foi determinado de acordo com os procedimentos descritos na ISO 11094.

## Vibração Mão-Braço

Nível de vibração medido na mão direita = 1,6 $m/s^2$

Nível de vibração medido na mão esquerda = 1,6 $m/s^2$

Valor de incerteza (K) = 0,8 $m/s^2$

Os valores medidos foram determinados de acordo com os procedimentos descritos na EN ISO 5395:2013.

## Vibração no corpo

Nível de vibração medido = 0,60 m/s$^2$

Valor de incerteza (K) = 0,30 m/s$^2$

Os valores medidos foram determinados de acordo com os procedimentos descritos na EN ISO 5395:2013.

# Modelo 74680

## Pressão acústica

Esta unidade apresenta um nível de pressão sonora no ouvido do operador de 93 dBA, que inclui um Valor de incerteza (K) de 1 dBA.

O nível acústico foi determinado de acordo com os procedimentos descritos na EN ISO 5395:2013.

## Potência acústica

Esta unidade apresenta um nível de potência acústica garantido de 105 dBA, que inclui um Valor de incerteza (K) de 1 dBA.

O nível de potência acústica foi determinado de acordo com os procedimentos descritos na ISO 11094.

## Vibração Mão-Braço

Nível de vibração medido na mão direita = 1,7 m/s$^2$

Nível de vibração medido na mão esquerda = 1,7 m/s$^2$

Valor de incerteza (K) = 0,8 m/s$^2$

Os valores medidos foram determinados de acordo com os procedimentos descritos na EN ISO 5395:2013.

## Vibração no corpo

Nível de vibração medido = 0,48 m/s$^2$

Valor de incerteza (K) = 0,24 m/s$^2$

Os valores medidos foram determinados de acordo com os procedimentos descritos na EN ISO 5395:2013.

# Indicador de declive

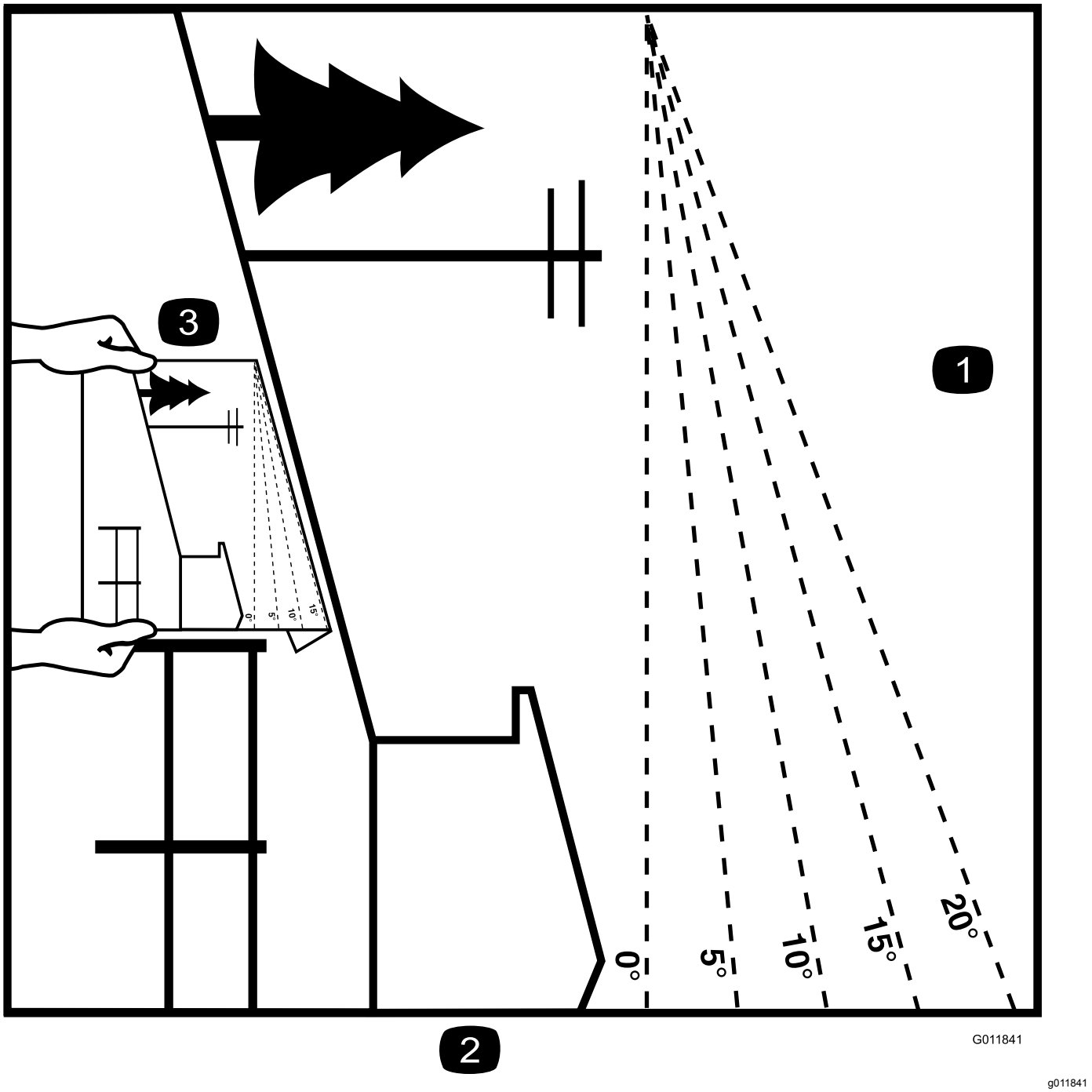


**Figura 3**

Esta página pode ser copiada para uso pessoal.

1. A inclinação máxima com que pode operar esta máquina em segurança é de **15 graus**. Utilize a tabela de inclinações para determinar o grau de inclinação dos declives antes de operar. **Não opere esta máquina num declive com inclinação superior a 15 graus.** Dobre ao longo da linha adequada para fazer corresponder à inclinação recomendada.
2. Alinhe esta extremidade com uma superfície vertical, uma árvore, um edifício, um poste de vedação, etc.
3. Exemplo de como comparar a inclinação com a extremidade dobrada.

# Autocolantes de segurança e de instruções

Os autocolantes de segurança e de instruções são facilmente visíveis e situam-se próximo das zonas de potencial perigo. Substitua todos os autocolantes danificados ou perdidos.

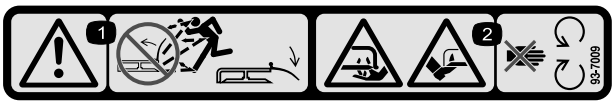


decal93-7009

**93-7009**

1. Perigo – não utilize o cortador sem o defletor ou com o defletor levantado, mantenha-o devidamente montado.
2. Perigo de corte/desmembramento das mãos ou pés, lâmina do cortador – mantenha-se afastado de peças móveis.

---

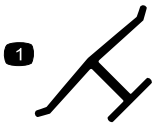


decaloemmarkt

**Marca do fabricante**

1. Indica que a lâmina está identificada como uma peça do fabricante da máquina original.

---

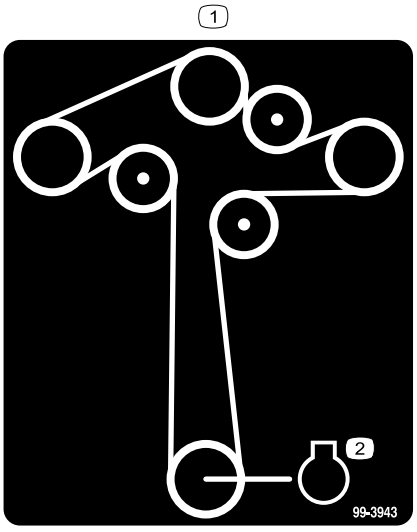


decal99-3943

**99-3943**

Modelos com 127 cm

1. Motor

---

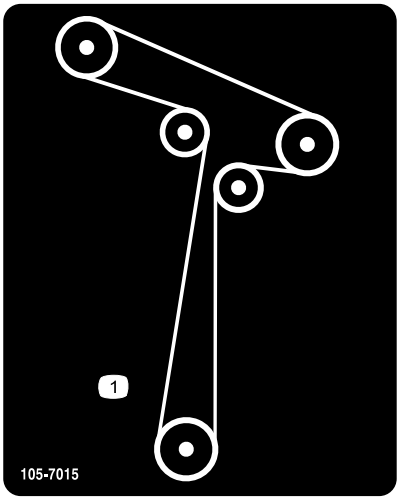


decal105-7015

**105-7015**

Modelos com 107 cm

---

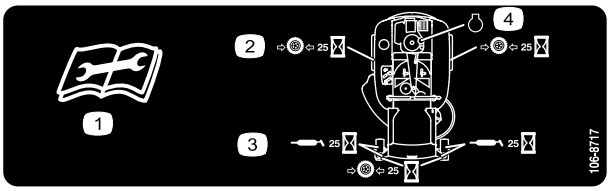


decal106-8717

**106-8717**

1. Leia as instruções antes de efetuar as operações de manutenção.
2. Verifique a pressão dos pneus a cada 25 horas de funcionamento.
3. Lubrifique a cada 25 horas de funcionamento.
4. Motor

---

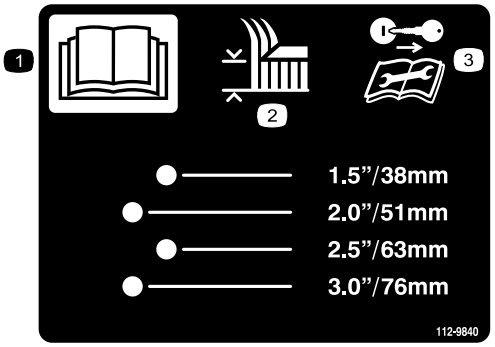


decal112-9840

**112-9840**

1. Leia o *Manual do utilizador*.
2. Altura de corte
3. Retire a chave da ignição e leia as instruções antes de proceder à assistência técnica ou manutenção.

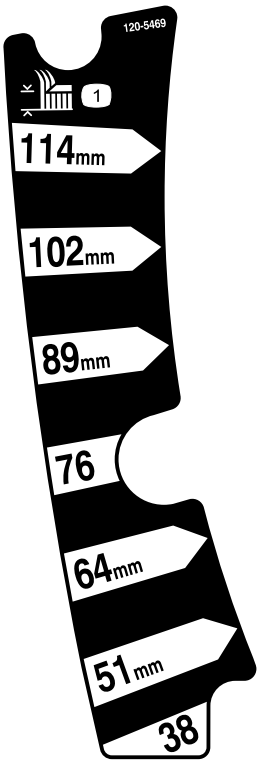


decal120-5469

**120-5469**

Modelos com 107 cm

1. Altura de corte

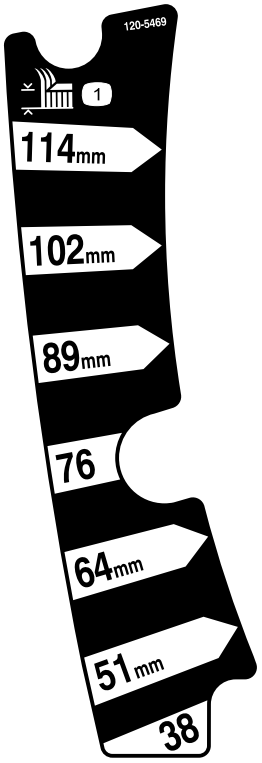


decal120-5469

**120-5470**

Modelos com 127 cm

1. Altura de corte

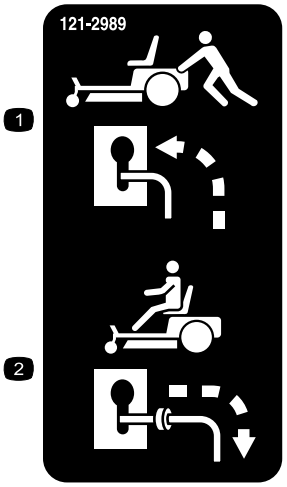


decal121-2989b

**121-2989**

1. Posição da alavanca de derivação para empurrar a máquina
2. Posição da alavanca de derivação para utilizar a máquina




decalbatterysymbols

**Símbolos da bateria**

Na sua bateria poderá encontrar todos, ou apenas alguns, dos símbolos aqui indicados

1. Perigo de explosão
2. Não fazer fogo, não aproximar a bateria de chamas e não fumar.
3. Risco de queimaduras com líquido cáustico/químicos
4. Proteja devidamente os olhos
5. Leia o *Manual do utilizador.*
6. Mantenha as pessoas a uma distância segura da bateria.
7. Proteja devidamente os olhos; os gases explosivos podem provocar a cegueira e outras lesões
8. O ácido da bateria pode provocar a cegueira ou queimaduras graves.
9. Lave imediatamente os olhos com água e procure assistência médica o quanto antes.
10. Contém chumbo; não deite fora.

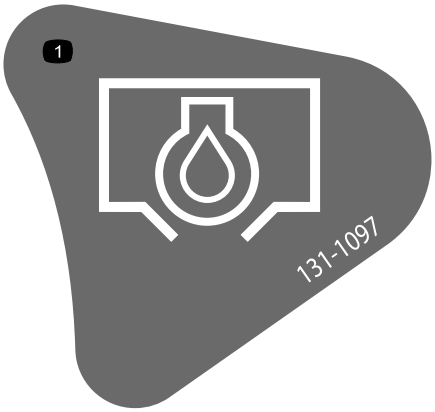


decal131-1097

**131-1097**

1. Drenagem do óleo

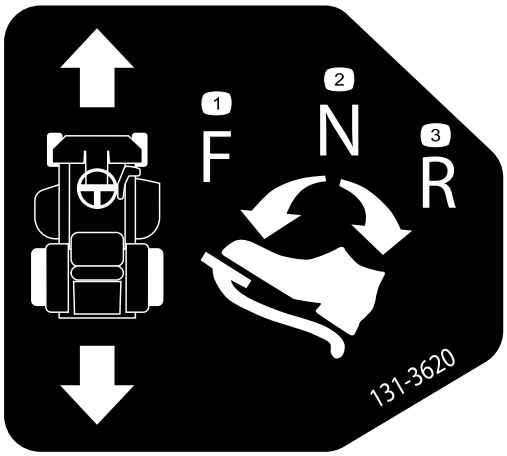


decal131-3620

**131-3620**

1. Posição do pedal – para a frente
2. Posição do pedal – ponto morto
3. Posição do pedal – marcha-atrás

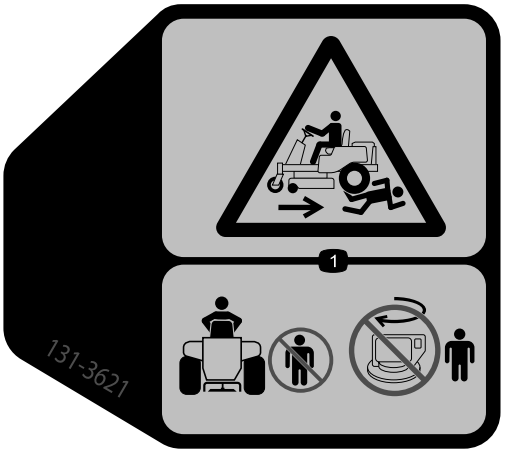


decal131-3621b

**131-3621**

1. Perigo de esmagamento/desmembramento de outras pessoas – mantenha as pessoas afastadas da máquina; não ligue a máquina com pessoas por perto.




decal131-3664

**131-3664**

Modelos com 127 cm

1. Lâmina rotativa
2. Marcha-atrás
3. *Manual do utilizador*




decal131-3665

**131-3665**

Modelos com 107 cm

1. Rotação das lâminas
2. Marcha-atrás
3. Leia o *Manual do utilizador*.




decal131-3954

**131-3954**

Modelos com 127 cm

1. Ligar
2. Desligar




decal131-3955

**131-3955**

Modelos com 107 cm

1. Ligar
2. Desligar

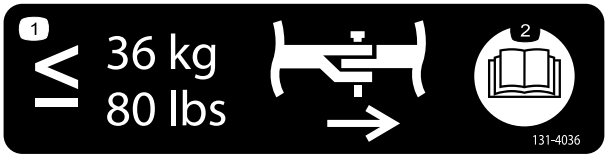


decal131-4036

**131-4036**

1. A eficiência máxima da barra de engate é de 36 kg.
2. Leia o *Manual do utilizador*.




decal132-6863

**132-6863**

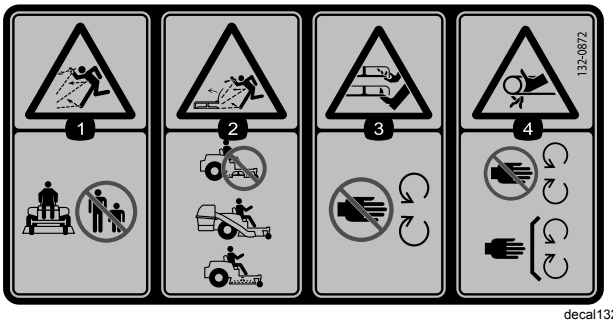


decal132-0872

**132-0872**

1. Perigo de projeção de objetos – mantenha as pessoas afastadas da máquina.
2. Perigo de projeção de objetos, abafador levantado – não utilize a máquina com uma plataforma aberta; utilize um depósito ou um abafador.
3. Perigo de corte das mãos ou pés – mantenha-se afastado de peças móveis.
4. Perigo de emaranhamento – afaste-se das peças móveis; mantenha todos os resguardos e proteções devidamente montados.




decal132-0870

**132-0870**

1. Aviso – leia o *Manual do utilizador*.
2. Perigo de corte das mãos, lâmina do cortador; perigo de entalamento das mãos, correia – mantenha os pés e mãos afastados de peças móveis; mantenha todas as proteções e coberturas no sítio.
3. Perigo de ferimentos – não transporte passageiros; olhe para trás quando cortar em marcha-atrás.
4. Perigo de projeção de objetos – mantenha as pessoas afastadas da máquina; remova os detritos da área antes de iniciar o corte; mantenha o resguardo do defletor para baixo.
5. Perigo de capotamento em rampa – ao carregar num atrelado, não utilize rampas duplas; utilize uma única rampa com largura suficiente para a máquina e que possua uma inclinação inferior a 15 graus; retroceda ao subir as rampas (marcha-atrás) e avance ao descer as rampas.
6. Perigo de capotamento em declives – não faça curvas apertadas depressa; não utilize em declives superiores a 15 graus.

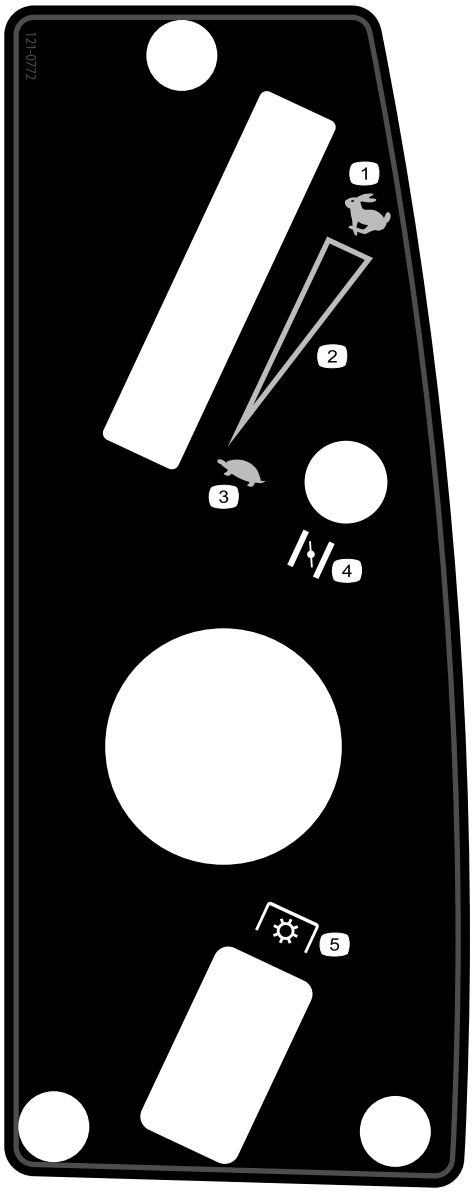


decal121-0772

**121-0772**

Modelos com 107 cm

1. Rápido
2. Definição variável contínua
3. Lento
4. Estrangulador do ar
5. Tomada de força (PTO), Interruptor de controlo da lâmina

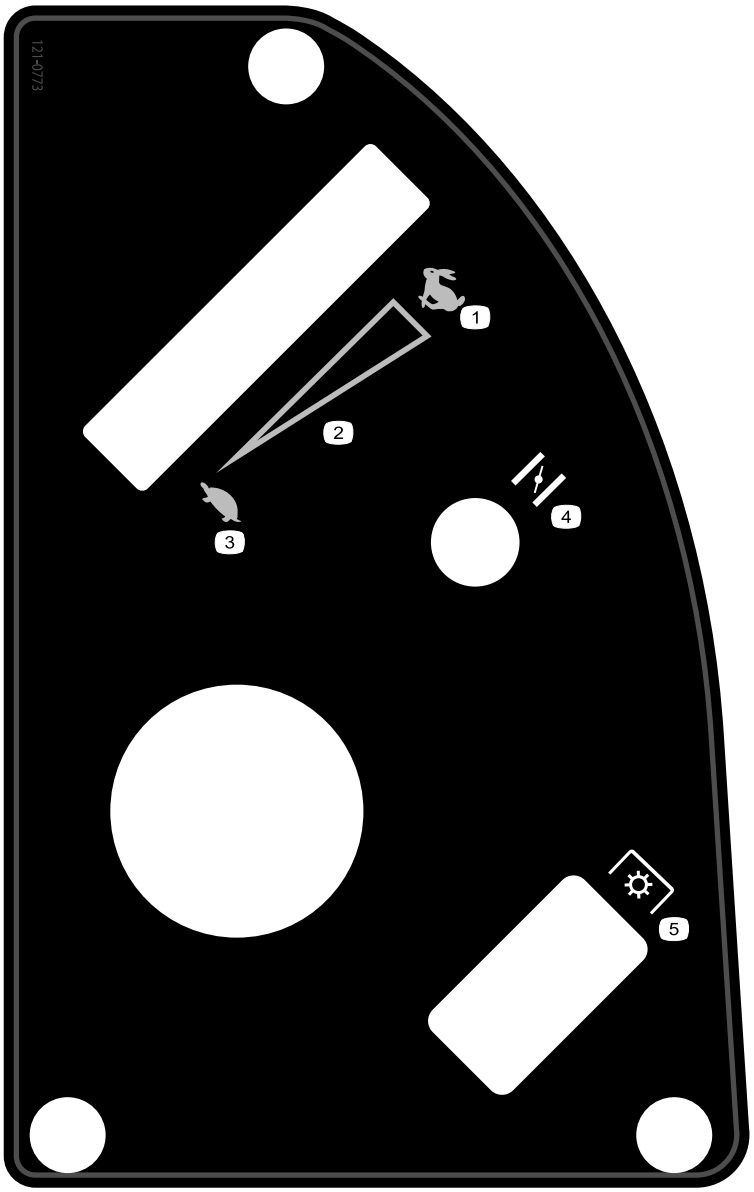


decal121-0773

**121-0773**

Modelos com 127 cm

1. Rápido
2. Definição variável contínua
3. Lento
4. Estrangulador do ar
5. Tomada de força (PTO), Interruptor de controlo da lâmina

# Descrição geral do produto

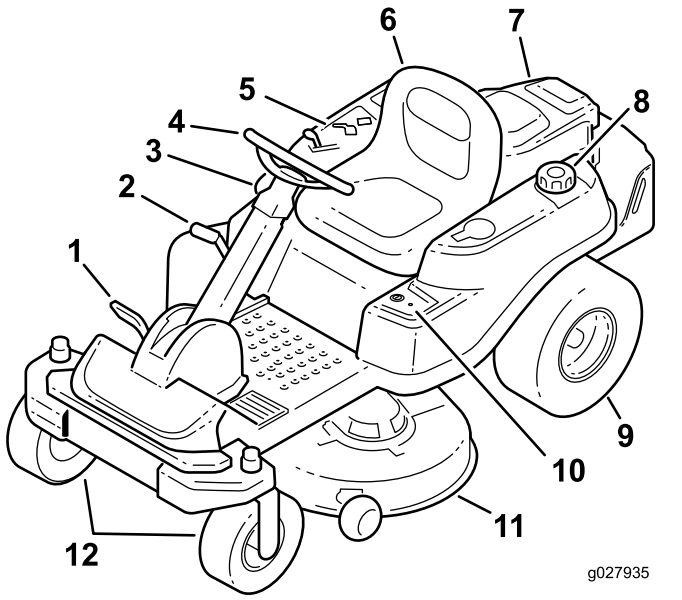


g027935

**Figura 4**

1. Pedal de controlo de tração
2. Alavanca da altura de corte
3. Interruptor SmartPark™
4. Volante
5. Painel de controlo
6. Banco do operador
7. Motor
8. Tampa do depósito de combustível
9. Roda traseira
10. Controlo Key Choice®
11. Plataforma do cortador
12. Rodas dianteiras

# Comandos

Familiarize-se primeiro com todos os comandos em Figura 4 e Figura 5 antes de ligar o motor e utilizar a máquina.

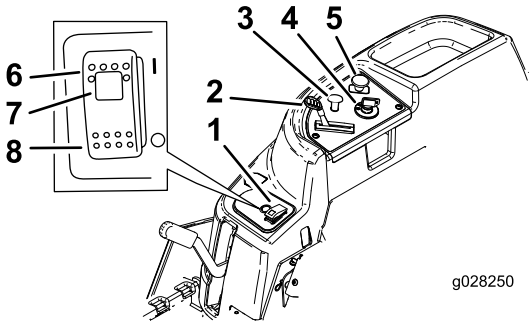


g028250

**Figura 5**

Painel de controlo

1. Interruptor SmartPark™
2. Regulador
3. Estrangulador do ar
4. Ignição
5. Interruptor de controlo da lâmina (tomada de força)
6. Travão de estacionamento – engatado
7. Luz indicadora do travão de estacionamento
8. Travão de estacionamento – desengatado

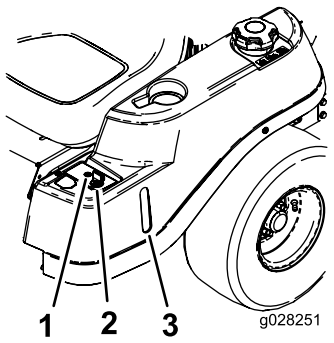


g028251

**Figura 6**

1. Luz de aviso de funcionamento em marcha-atrás
2. Chave Key Choice (cor azul)
3. Janela de presença de combustível

## Ignição

A ignição tem três posições: Off, Run e Start. A chave roda para Start e volta para Run ao soltar. Rodando a chave para a posição DESLIGAR para o motor; no entanto, retire sempre a chave ao sair da máquina para evitar que alguém acidentalmente ligue o motor (Figura 5).

## Alavanca do ar

Utilize a alavanca do ar para arrancar o motor a frio. Puxe a alavanca do estrangulador de ar para o ativar. Empurre a alavanca do estrangulador de ar para baixo para o desativar (Figura 5).

## Alavanca do regulador

A alavanca do regulador varia entre FAST e SLOW. Mover a alavanca do regulador para a frente aumenta a velocidade do motor e mover a alavanca do regulador para trás diminui a velocidade do motor (Figura 5).

## Interruptor de controlo da lâmina (tomada de força)

O interruptor de controlo da lâmina (PTO) engata e desengata potência para as lâminas do cortador (Figura 5).

## Janela de presença de combustível

A janela do combustível que se encontra no lado esquerdo da máquina pode ser utilizada para verificar a presença de gasolina no depósito (Figura 6).

## Alavanca da altura de corte

A alavanca da altura de corte permite-lhe subir e descer a plataforma a partir da posição sentada. Quando move a alavanca para cima (na sua direção), a plataforma é elevada do solo e quando a desce (afastando-a de si) é descida para o solo. Ajuste apenas a altura de corte enquanto a máquina não está em movimento (Figura 14).

## Interruptor Key Choice®

Este interruptor permite-lhe cortar em marcha-atrás quando está ativado. Para o ativar, rode o interruptor para Ligar e liberte-o depois de a tomada de força estar engatada. Para o desativar, desengate a tomada de força (PTO) (Figura 6).

## Luz de aviso de funcionamento em marcha-atrás

A luz de aviso de funcionamento em marcha-atrás acende sempre que a chave KeyChoice é utilizada para desativar o dispositivo de segurança da operação em marcha-atrás. É um lembrete de que o dispositivo de segurança está desativado. A luz apaga sempre que a PTO é desengatada ou o motor é desligado. Quando a luz estiver acesa, olhe para trás e tenha cuidado adicional ao fazer marcha-atrás.

## Interruptor SmartPark™

O travão de estacionamento é ativado eletronicamente.

Engate o travão de estacionamento através de uma das ações seguintes:

- Pressione o interruptor SmartPark™ para a posição LIGAR (Figura 5).
- O travão de estacionamento engata automaticamente quando o operador sai do banco e o pedal do controlo de tração se encontra na posição de PONTO-MORTO.
- O travão de estacionamento engata automaticamente 5 a 6 segundos depois de o interruptor da ignição ser colocado na posição DESLIGAR (se não estiver já engatado).

Para desengatar o travão de estacionamento, pressione o interruptor Smartpark para a posição DESLIGAR com a chave na posição FUNCIONAR.

# Funcionamento

**Nota:** Determine os lados direito e esquerdo da máquina a partir da posição normal de funcionamento.

## Abastecimento de combustível

- Para melhores resultados, utilize apenas gasolina limpa, fresca (com menos de 30 dias) e sem chumbo com uma classificação de octanas de 87 ou superior (método de classificação (R+M)/2).
- **Etanol**: Gasolina com até 10% de etanol (gasool) ou 15% MTBE (éter-metil-tercio-butílico) por volume é aceitável. O etanol e MTBE não são a mesma coisa. Gasolina com 15% etanol (E15) por volume não é aprovada para utilização. **Nunca utilize gasolina que contenha mais de 10% de etanol por volume** como, por exemplo, E15 (contém 15% etanol), E20 (contém 20% etanol) ou E85 (contém até 85% de etanol). Utilizar gasolina não aprovada pode causar problemas de desempenho e/ou danos no motor, que poderão não ser abrangidos pela garantia.
- **Não utilizar gasolina que contenha metanol.**
- **Não guardar combustível nem no depósito do combustível nem em recipientes de combustível durante o inverno, a não ser que seja utilizado um estabilizador de combustível.**
- **Não adicionar petróleo à gasolina.**

**⚠ PERIGO**

**Em determinadas circunstâncias, a gasolina é extremamente inflamável e explosiva. Um incêndio ou explosão provocado(a) por gasolina pode resultar em queimaduras e danos materiais.**

- **Encha o depósito de combustível no exterior, num espaço aberto, quando o motor estiver frio. Remova toda a gasolina que, eventualmente, se tenha derramado.**
- **Nunca encha o depósito de combustível num atrelado fechado.**
- **Não encha completamente o depósito de combustível. Adicione gasolina ao depósito de combustível, até que o nível se encontre entre 6 a 13 mm abaixo da extremidade inferior do tubo de enchimento. Este espaço vazio no depósito permitirá que a gasolina se expanda.**
- **Nunca fume quando estiver a manusear gasolina e mantenha-se afastado de todas as fontes de fogo ou faíscas que possam inflamar os vapores de gasolina.**
- **Guarde a gasolina num recipiente aprovado e mantenha-a longe do alcance das crianças. Nunca adquira mais do que a gasolina necessária para 30 dias.**
- **Não utilize a máquina sem que todos os componentes do sistema de escape estejam corretamente montados e em boas condições de funcionamento.**

**⚠ PERIGO**

**Em determinadas condições durante o abastecimento, pode ser libertada eletricidade estática que provoca uma faísca que pode inflamar os vapores da gasolina. Um incêndio ou explosão provocado(a) por gasolina pode resultar em queimaduras e danos materiais.**

- **Coloque sempre os recipientes de gasolina no chão, longe do veículo, antes de os encher.**
- **Não encha os recipientes de gasolina no interior de uma carrinha, outro veículo ou um atrelado porque os revestimentos do interior ou a cobertura plástica podem isolar o recipiente e abrandar a perda de energia estática do mesmo.**
- **Sempre que possível, retire a máquina a abastecer do veículo ou do atrelado e encha o depósito da máquina com as respetivas rodas no chão.**
- **Se tal não for possível, abasteça a máquina no veículo ou no atrelado a partir de um recipiente portátil e não do bico de abastecimento normal.**
- **Se tiver de utilizar um bico de abastecimento, mantenha-o em contacto permanente com o anel exterior do depósito de combustível ou com a abertura do recipiente até concluir a operação.**

**⚠ AVISO**

**A gasolina pode ser prejudicial ou mesmo fatal quando ingerida. A exposição prolongada a vapores pode provocar lesões graves ou doenças.**

- **Evite inalar vapores durante muito tempo.**
- **Mantenha a cara afastada do bico e do depósito de combustível ou da abertura do condicionador.**
- **Evite o contacto com a pele; lave qualquer derrame com água e sabão.**

## Utilização do estabilizador/condicionador

Utilize um estabilizador/condicionador na máquina para oferecer as seguintes vantagens:

- Manter a gasolina durante o armazenamento durante 90 dias ou menos. Para armazenamento de duração superior, recomenda-se drenar o depósito de combustível.
- Limpar o motor enquanto funciona
- Eliminar acumulações de verniz tipo borracha no sistema de combustível, o que causa um arranque difícil

  ***Importante:*** **Não utilize aditivos de combustível que contenham metanol ou etanol.**

  Adicione a quantidade correta de estabilizador/condicionador de gasolina ao combustível.

  **Nota:** Um estabilizador/condicionador de combustível é mais eficaz quando misturado com gasolina nova. Para minimizar as hipóteses de depósitos de verniz no sistema de combustível, utilize sempre o estabilizador de combustível.

## Encher o depósito de combustível

**Nota:** Assegurar que o motor está desligado e que os controlos do movimento estão na posição de estacionamento.

**Nota:** Pode utilizar janela do combustível para verificar a presença de gasolina antes de encher o depósito (Figura 7).

***Importante:*** **Não encha demasiado o depósito de combustível. Encha o depósito até ao fundo do tubo de enchimento. O espaço no depósito permite a expansão do combustível. Encher demasiado pode provocar fugas de combustível para o motor ou sistema de emissões.**

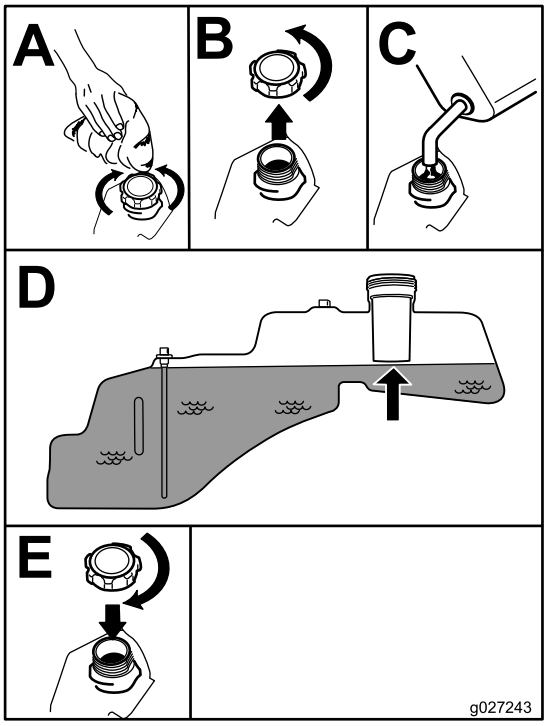


g027243

**Figura 7**

# Verificação do nível de óleo do motor

Antes de ligar o motor e utilizar a máquina, verifique o nível do óleo no cárter do motor; consulte Verificação do nível de óleo do motor (página 38).

# Rodagem de uma máquina nova

Os novos motores requerem tempo para desenvolver a potência máxima. As plataformas do cortador e os sistemas de transmissão têm um maior atrito enquanto novos, exercendo uma carga adicional sobre o motor. Permita um tempo de rodagem de 40 a 50 horas para que as máquinas novas desenvolvam a potência máxima e o melhor desempenho.

# Pense em primeiro lugar na segurança

Leia atentamente as instruções de segurança e o teor dos autocolantes na secção Segurança. Esta informação contribui para evitar acidentes ao condutor, à sua família, a animais e a terceiros.

**⚠ PERIGO**

**O funcionamento em relva molhada ou inclinações íngremes pode causar deslizamento e perda de controlo.**

- **Não utilize em declives com inclinações superiores a 15 graus.**
- **Nos declives reduza a velocidade e tenha o máximo de cuidado.**
- **Não opere a máquina perto de água.**

**⚠ PERIGO**

**Se as rodas tombarem nas bordas dos declives, a máquina pode capotar e provocar ferimentos graves, morte ou afogamento.**

**Não opere a máquina perto de depressões.**

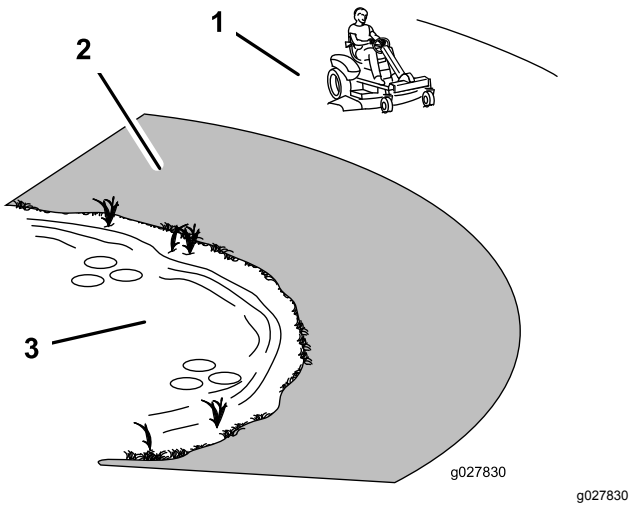


g027830

**Figura 8**

1. Zona de segurança – utilize aqui o TimeCutter
2. Utilize um cortador com operador apeado e/ou um aparador manual perto de depressões e água.
3. Água

**⚠ CUIDADO**

**Esta máquina produz níveis de ruído da ordem dos 85 dBA ao nível do ouvido do utilizador, pelo que poderá provocar perda de audição caso este utilize a máquina durante longos períodos de operação.**

**Deverá utilizar proteções para os ouvidos quando utilizar este máquina.**

Recomenda-se a utilização de equipamento de proteção para os olhos, ouvidos, pés e cabeça.

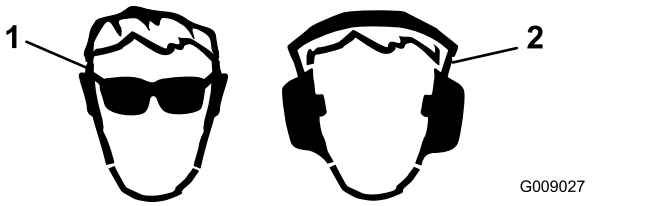


g009027

**Figura 9**

1. Utilize óculos de segurança
2. Utilize proteção auricular

# Compreensão do sistema de bloqueio de segurança

**⚠ AVISO**

**A máquina poderá arrancar inesperadamente se os interruptores de bloqueio de segurança se encontrarem desligados ou danificados e provocar lesões.**

- **Não desative os dispositivos de segurança.**
- **Verifique o funcionamento dos interruptores diariamente e substitua todos os interruptores danificados antes de utilizar a máquina.**

O sistema de segurança foi concebido para o seguinte:

- Para evitar que o motor ligue, exceto se o pedal de tração estiver na posição de PONTO-MORTO.
- para assegurar automaticamente que o travão de estacionamento está engatado e que a PTO está desligada ao arrancar.
- Para parar o motor sempre que o pedal de tração não está na posição de PONTO-MORTO e se levanta do banco.
- Para engatar automaticamente o travão de estacionamento e desengatar a tomada de força quando se levanta do banco com o pedal de tração na posição de PONTO-MORTO.
- para parar o motor sempre que o travão de estacionamento não está engatado e se levanta do banco.

# Testar o sistema de bloqueio de segurança

1. Sente-se no banco com o motor desligado e certifique-se de que o interruptor de tomada de força está na posição DESLIGAR.
2. Rode a chave para a posição ARRANCAR; o arranque elétrico deve dar sinal. Não ligue nem desligue o motor antes do passo 3.
3. Rode a chave para a posição LIGAR e empurre o interruptor SmartPark para a posição DESLIGAR. O travão deve desengatar e a luz de travão deve desligar.
4. Com o travão desengatado e o pedal de tração em PONTO-MORTO, rode o interruptor da ignição para a posição LIGAR. O travão deve engatar automaticamente, o motor deve dar sinal e a luz de travão acende.
5. Com o motor desligado e a chave na posição LIGAR, acione a tomada de força puxando para cima o interruptor de controlo da lâmina; deve ouvir a embraiagem a engatar.
6. Certifique-se de que o pedal de tração está em ponto-morto e rode o interruptor da ignição para a posição LIGAR. A tomada de força deve desengatar e o motor deve dar sinal e arrancar sem o movimento das lâminas.
7. Com o motor a trabalhar, levante-se do banco. O motor deve ficar a trabalhar e a luz do travão acesa.
8. Regresse ao banco e desengate o travão de estacionamento empurrando o interruptor SmartPark para a posição DESLIGAR. O motor deve continuar a funcionar.
9. Volte a levantar-se do banco. O travão deve engatar automaticamente e o motor continua a trabalhar.
10. Regresse ao banco e engate as lâminas puxando o interruptor de controlo da lâmina para cima.
11. Levante-se do banco. As lâminas devem desengatar e o motor continua a trabalhar.
12. Regresse ao banco e puxe o interruptor de controlo da lâmina para cima. As lâminas devem engatar. Desengate as lâminas empurrando para baixo o interruptor de controlo da lâmina.
13. Puxe o interruptor de controlo da lâmina para engatar as lâminas. Mova o pedal de tração para a posição de MARCHA-ATRÁS. As lâminas devem desengatar. Mova o pedal de tração para a posição de PONTO-MORTO.
14. Puxe o interruptor de controlo da lâmina para engatar as lâminas. Rode o interruptor Key Choice para a posição ON e solte-o. A luz de funcionamento em marcha-atrás deve acender.
15. Mova o pedal de tração para a posição de MARCHA-ATRÁS. As lâminas devem permanecer engatadas. Empurre o interruptor de controlo da lâmina para desengatar as lâminas. A luz de funcionamento em marcha-atrás deve apagar. Mova o pedal de tração para a posição de PONTO-MORTO.
16. Se não estiver engatado, empurre o interruptor SmarkPark para a posição LIGADO e toque ligeiramente no pedal de tração na posição PARA A FRENTE ou na posição de MARCHA-ATRÁS. O travão deve desengatar e a luz de travão deve desligar.

    **Nota:** Toque no pedal. Não acione totalmente o pedal, uma vez que isto fará com que o sistema de travão se ligue e não solte.
17. Com o travão solto, acione ligeiramente o pedal de tração e levante-se do banco. O motor deverá desligar-se automaticamente.

18. Volte ao banco e rode a chave da ignição para a posição DESLIGAR. Após alguns segundos, o sistema de travão deve acionar-se.

    **Nota:** Com a chave na posição DESLIGAR, a luz do travão não acende.

# Ligação do motor

***Importante:*** **Não ative o motor de arranque durante mais de 5 segundos de cada vez. Engatar o motor de arranque durante mais de 5 segundos pode danificar o motor de arranque. Se o motor não arrancar, aguarde 10 segundos antes de ligar novamente o arrancador.**

Sente-se no banco e certifique-se de que o travão de estacionamento está ativado (Figura 10).

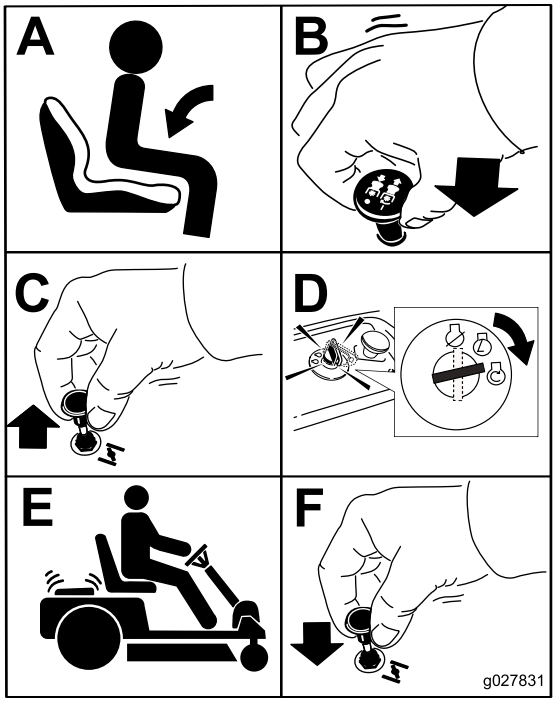


g027831

**Figura 10**

# Operar o travão de estacionamento SmartPark™

O travão de estacionamento é ativado eletronicamente.

Engate o travão de estacionamento através de uma das ações seguintes:

- Pressione o interruptor SmartPark™ para a posição LIGAR (Figura 5).
- O travão de estacionamento engata automaticamente quando o operador sai do banco e o pedal do controlo de tração se encontra na posição de PONTO-MORTO.
- O travão de estacionamento engata automaticamente 5 a 6 segundos depois de o interruptor da ignição ser colocado na posição DESLIGAR (se não estiver já engatado).

Desengate o travão de estacionamento através de uma das ações seguintes:

- tocando no pedal de controlo de tração em avanço ou marcha-atrás.
- Pressione o interruptor do travão para a posição DESLIGAR (Figura 5).

# Operar as lâminas

O interruptor de controlo da lâmina engata e desengata potência para as lâminas do cortador. Este interruptor controla a alimentação a quaisquer acessórios que retiram a alimentação do motor, incluindo a plataforma do cortador e lâminas de corte.

## Engatar as lâminas

***Importante:*** **Não engate as lâminas quando estiver estacionado em relva alta. Podem ocorrer danos na correia ou na embraiagem.**

**Nota:** Engate sempre as lâminas com o regulador na posição RÁPIDO.

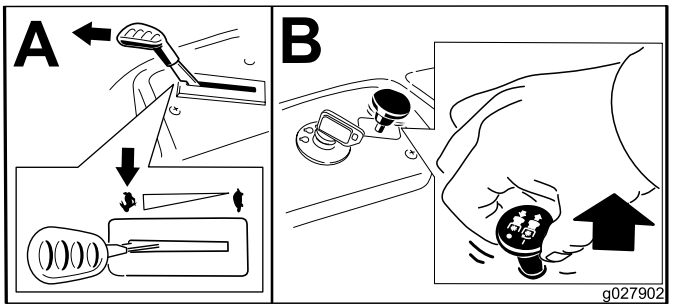


g027902

**Figura 11**

## Desengatar as lâminas

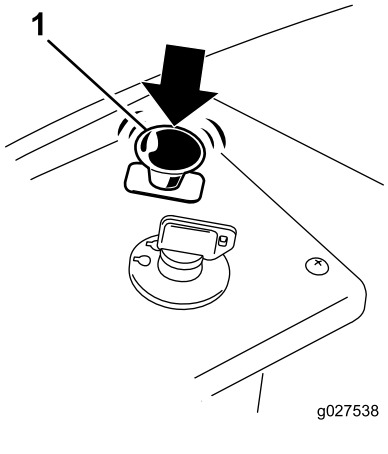


g027538

**Figura 12**

1. Interruptor da tomada de força (PTO)

# Paragem do motor

1. Desengate as lâminas movendo o interruptor de controlo da lâmina para DESLIGAR (Figura 12).
2. Desloque a alavanca do regulador para a posição RÁPIDO.
3. Rode a chave da ignição DESLIGAR e retire a chave.

# Conduzir a máquina

Esta máquina possui as caraterísticas de um trator de jardim e de uma máquina de raio de viragem zero. À semelhança de um trator de jardim, a máquina tem um pedal que controla o movimento para a frente e para trás, juntamente com a velocidade e possui um volante que controla a direção e o raio de viragem. À semelhança uma máquina de raio de viragem zero, as rodas traseiras operam de forma independente entre si, permitindo-lhe fazer curvas apertadas e rodar rapidamente em direções diferentes. Estas caraterísticas melhoram grandemente a manobrabilidade da máquina, mas também requerem que pratique a condução se não estiver familiarizado com este tipo de máquina.

**⚠ AVISO**

**A máquina pode virar-se muito rapidamente. O operador pode perder o controlo da máquina, arriscando ferimentos pessoais ou danos na máquina.**

- **Tenha cuidado ao fazer curvas.**
- **Desacelere a máquina antes de fazer curvas apertadas.**

O controlo do regulador regula a velocidade do motor medida em rpm (rotações por minuto). Colocar o controlo do regulador na posição RÁPIDO pode ser melhor para o desempenho. Para a maior parte das aplicações, é desejável operar na posição de ACELERADOR RÁPIDO.

## Conduzir para a frente ou para trás

1. Desloque o regulador para a posição RÁPIDO.
2. Desative o travão de estacionamento. Consulte Operar o travão de estacionamento SmartPark™ (página 24).
3. Coloque o pé no pedal de controlo de tração e pressione lentamente parte superior do pedal para se deslocar para a frente ou a parte inferior do pedal para se deslocar para trás (Figura 13).

   **Nota:** Quanto mais mover o pedal em qualquer das direções, mais rapidamente a máquina se desloca nessa direção.

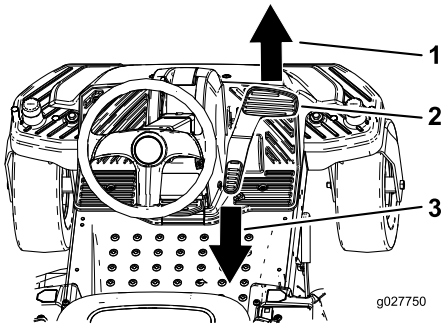


g027750

**Figura 13**

1. Para a frente
2. Pedal de controlo de tração
3. Para trás

4. Para diminuir a velocidade, liberte a pressão sobre o pedal de controlo de tração.

# Parar a máquina

Para parar a máquina, liberte o pedal de controlo de tração, desengate o interruptor de controlo da lâmina, certifique-se de que o regulador se encontra na posição RÁPIDO, engate o travão de estacionamento e rode a chave da ignição para desligar.

**Nota:** Lembre-se de retirar a chave do interruptor de ignição.

**⚠ AVISO**

**A utilização/deslocação do cortador por crianças ou outras pessoas adultas que não o utilizador pode provocar acidentes pessoais.**

**Retire as chaves da ignição e do KeyChoice e engate o travão de estacionamento sempre que se afastar da máquina, mesmo que seja apenas por alguns minutos.**

# Cortar em marcha-atrás

A máquina possui um dispositivo de segurança que evita que a plataforma do cortador realize o corte quando a máquina se move em marcha-atrás. Se mudar para marcha-atrás com a PTO engatada, a PTO para. Se necessitar de cortar na mudança de marcha-atrás, pode desativar este dispositivo de segurança temporariamente.

**Nota:** Não corte durante a deslocação em marcha-atrás, exceto se absolutamente necessário.

**⚠ PERIGO**

**Uma criança ou outra pessoa podem ser apanhadas por um cortador com lâminas engatadas e dar origem a ferimentos graves ou morte.**

- **Não efetue a operação de corte na direção inversa, exceto quando absolutamente necessário.**
- **Olhe sempre para trás e para baixo antes de recuar.**
- **Utilize o interruptor KeyChoice apenas se tiver a certeza de que não vão surgir crianças ou outras pessoas na área de corte.**
- **Quando deixar a unidade sem supervisão, retire sempre as chaves da ignição e KeyChoice e coloque-as num local seguro fora do alcance das crianças ou de pessoas não autorizadas.**

Se tiver a certeza de que pode cortar ou operar um engate em marcha-atrás em segurança, realize o procedimento seguinte:

1. Insira a chave KeyChoice no interruptor KeyChoice (Figura 6).
2. Engate a tomada de força.
3. Rode a chave KeyChoice no sentido dos ponteiros do relógio até que pare; liberte-a.

   **Nota:** Uma luz vermelha acende na consola para servir como lembrete de que o dispositivo de segurança foi desativado.
4. Realize a operação de corte.
5. Quando terminar de cortar, retire a chave KeyChoice (Figura 6).

   **Nota:** Assim que desativar o dispositivo de segurança, ele permanece neste modo (isto é, a lâmina do cortador ou o engate alimentado com a tomada de força funciona sempre que faz marcha-atrás) e a luz da consola permanece ligada até que desative a tomada de força ou desligue o motor.

# Ajuste da altura de corte

**Nota:** A posição de transporte é a posição da altura de corte ou a altura de corte mais elevada (115 mm), como se mostra na (Figura 14).

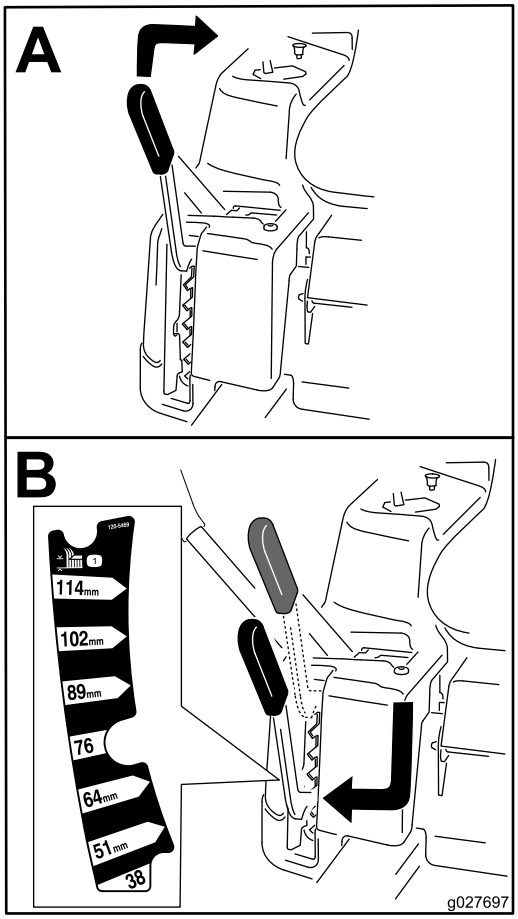


g027697

**Figura 14**

# Posicionamento do banco

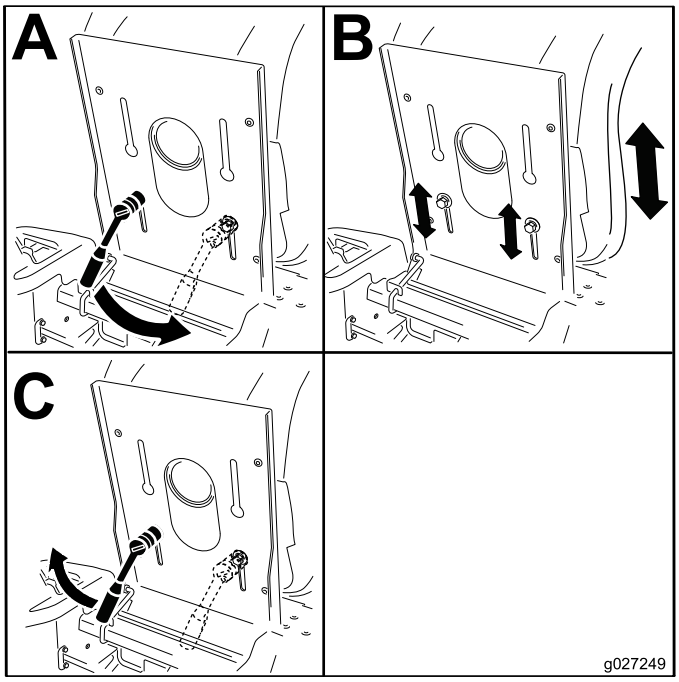


g027249

**Figura 15**

# Posicionamento do volante

O volante tem 3 posições de funcionamento e uma posição totalmente para cima. Utilize a posição totalmente para cima para subir e descer da máquina e sair do banco. Ao operar a máquina, posicione o volante onde tem o maior controlo sobre a máquina e se sente mais confortável.

1. Com o pré, pressione sobre a alavanca de libertação da coluna de direção.
2. Posicione o volante na posição desejada (Figura 16).

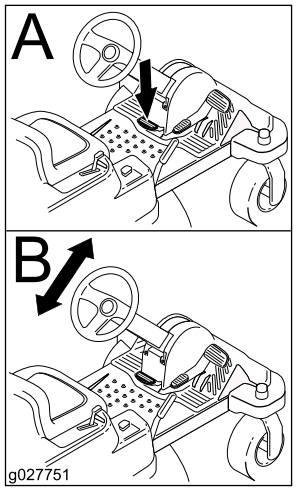


g027751

**Figura 16**

# Ajuste dos rolos antidanos

## Apenas plataformas de corte com 107 cm

Sempre que mudar a altura de corte, é recomendado que ajuste também a altura dos rolos antidanos traseiros.

**Nota:** Ajuste os rolos antidanos de forma a que os rolos não toquem no solo nas áreas de corte planas normais.

1. Desengate o interruptor de controlo da lâmina e ative o travão de estacionamento.
2. Desligue o motor, retire a chave e aguarde até que todas as partes em movimento parem antes de sair da posição de operação.
3. Ajuste os rolos antidanos para uma das posições seguintes:
   - Furo superior – utilize esta posição com plataforma de corte nas posições de altura de corte de 63 mm e inferiores (Figura 17).
   - Furo inferior – utilize esta posição com plataforma de corte nas posições de altura de corte de 76 mm e superiores (Figura 17).

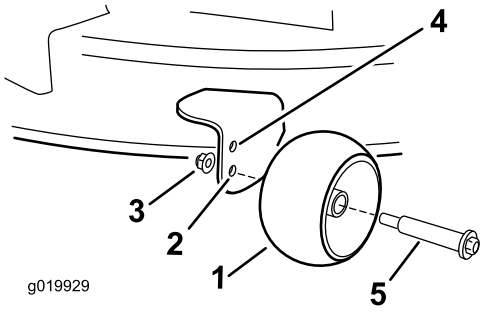


g019929

**Figura 17**

1. Rolo antidanos
2. Furo inferior – plataforma de corte nas posições de altura de corte de 76 mm e superiores.
3. Porca flangeada
4. Furo superior – plataforma de corte nas posições de altura de corte de 63 mm e inferiores.
5. Parafuso

# Ajuste dos rolos antidanos

## Apenas plataformas de corte com 127 cm

Sempre que mudar a altura de corte, é recomendado que ajuste também a altura dos rolos antidanos traseiros.

**Nota:** Ajuste os rolos antidanos de forma a que os rolos não toquem no solo nas áreas de corte planas normais.

1. Desengate o interruptor de controlo da lâmina e ative o travão de estacionamento.
2. Desligue o motor, retire a chave e aguarde até que todas as partes em movimento parem antes de sair da posição de operação.
3. Ajuste os rolos antidanos (Figura 18) para corresponder à posição da altura de corte mais próxima.

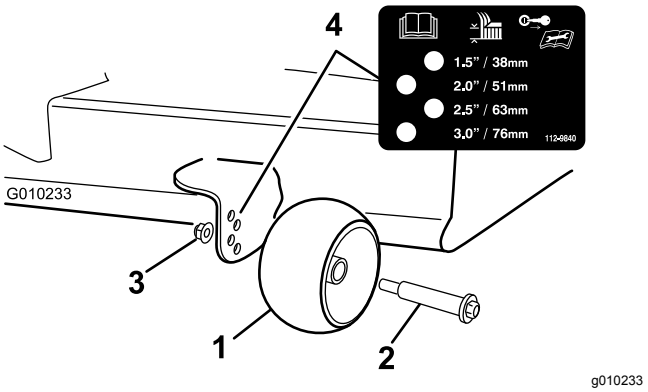


**Figura 18**

1. Rolo antidanos
2. Parafuso
3. Porca flangeada
4. Espaçamento entre furos

# Empurrar a máquina à mão

***Importante:*** **Empurre sempre a máquina à mão. Não reboque a máquina para não ocorrerem danos.**

Esta máquina tem um mecanismo de travão elétrico e para empurrar a máquina a chave da ignição tem de estar na posição FUNCIONAR. A bateria tem de ser carregada e a funcionar para o travão elétrico ser desengatado.

## Empurrar a máquina

1. Coloque a máquina numa superfície nivelada e desligue o interruptor de controlo da lâmina.
2. Engate o travão de estacionamento, desligue o motor e espere que todas as peças em movimento parem antes de se afastar.
3. Localize as alavancas de derivação na estrutura de ambos os lados do motor.
4. Mova as alavancas de derivação para frente através do orifício da chave e para baixo para as bloquear no lugar (Figura 19).

   **Nota:** Certifique-se de que isto é feito para cada alavanca.
5. Rode a chave de ignição para ligar e desengate o travão de estacionamento.

   **Nota:** Não ligue a máquina.

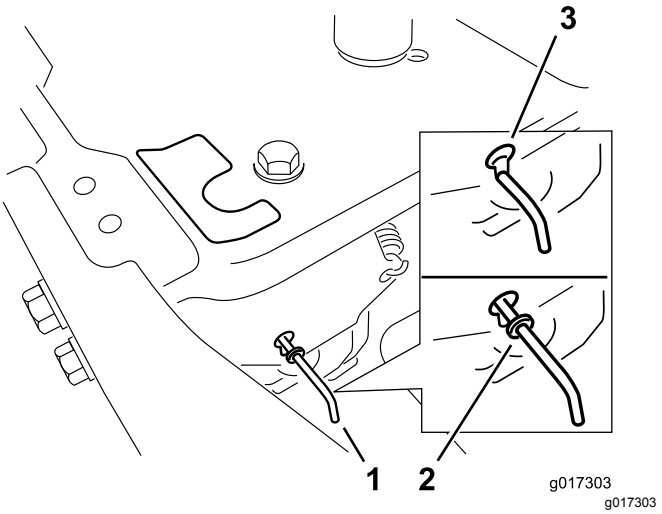


**Figura 19**

1. Localizações da alavanca de derivação
2. Posicione a alavanca para operar a máquina
3. Posicione a alavanca para empurrar a máquina

6. Quando terminar, certifique-se de que a chave voltou à posição PARAR para evitar gastar a carga da bateria.

**Nota:** Se a máquina não se mover, o travão elétrico pode ainda estar engatado. Se necessário, o travão elétrico pode ser libertado manualmente, consulte Desengatar o travão elétrico (página 45).

## Operar a máquina

Mova as alavancas de derivação para trás através do orifício da chave e para baixo para as bloquear no lugar, como se mostra na Figura 19.

**Nota:** Certifique-se de que as alavancas de derivação estão totalmente puxadas para trás.

# Converter para descarga lateral

## Apenas plataformas de corte com 107 cm

A plataforma do cortador e as lâminas de corte expedidas com esta máquina foram concebidas para um óptimo desempenho de monda e descarga lateral.

# Remover a cobertura de descarga para descarga lateral

1. Coloque a máquina numa superfície nivelada e desligue o interruptor de controlo da lâmina.
2. Engate o travão de estacionamento, desligue o motor, retire a chave e aguarde até que todas as partes em movimento parem antes de sair da posição de operação.
3. Remova os 2 parafusos e porcas que fixam a cobertura de descarga ao cortador (Figura 20).

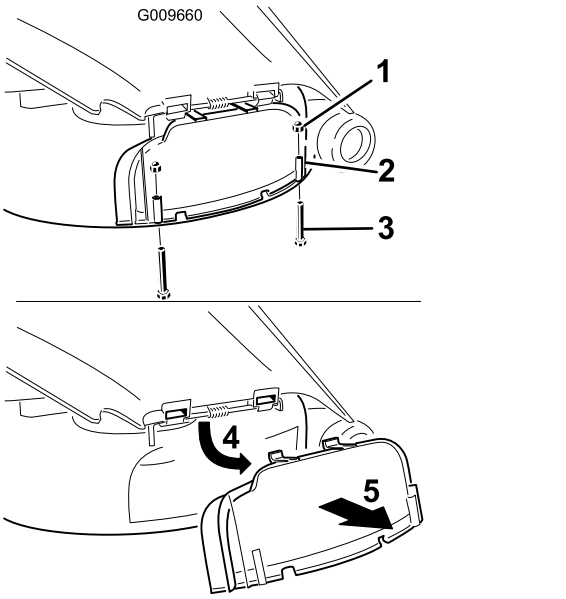


**Figura 20**

1. Porca cega (¼ pol.)
2. Cobertura de descarga
3. Parafuso (¼ pol. x 2½ pol.)
4. Rode a cobertura para cima
5. Retirar a cobertura

4. Retire a cobertura de descarga.
5. Levante o defletor de relva e localize a porca de bloqueio na haste de articulação do defletor.
6. Retire a porca fina existente (⅜ pol.).
7. Instale o abafador de corte na haste de articulação exposta (Figura 21).

   **Nota:** Utilize a porca fina existente (⅜ pol.) para fixar o abafador no cortador.

   **Nota:** O abafador de corte é enviado com a máquina como peça solta.

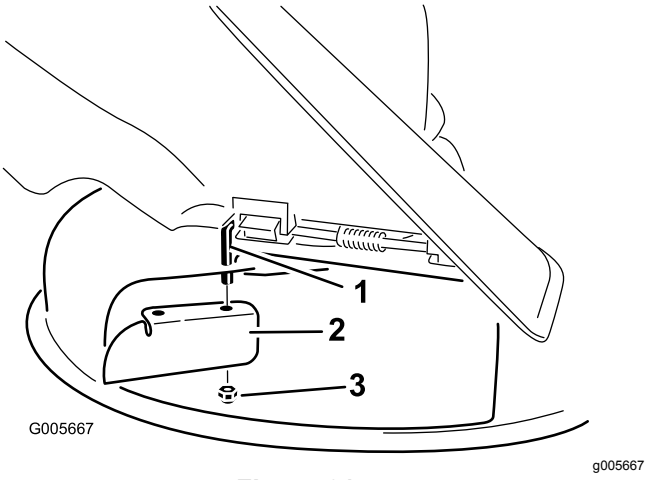


**Figura 21**

1. Haste de articulação
2. Abafador de corte (originalmente enviado com a máquina)
3. Porca fina existente (⅜ pol.)

8. Aperte o dispositivo de fixação com uma força de 7 a 9 N·m.
9. Baixe o defletor de relva para cima da abertura de descarga.

   ***Importante:*** **Certifique-se de que o cortador dispõe de um defletor de relva articulado que dispersa as aparas para o lado e para baixo em direção à relva, enquanto estiver em modo descarga lateral.**

# Instalação da cobertura de descarga para monda

1. Coloque a máquina numa superfície nivelada e desligue o interruptor de controlo das lâminas.
2. Engate o travão de estacionamento, desligue o motor, retire a chave e aguarde até que todas as partes em movimento parem antes de sair da posição de operação.
3. Retire o abafador de corte da plataforma do cortador (Figura 21).
4. Levante o defletor de relva e faça deslizar as abas na parte superior da cobertura de descarga para debaixo da haste de retenção do defletor de relva.
5. Rode a cobertura de desgarga para baixo para cima da abertura e para o rebordo inferior do cortador (Figura 22).

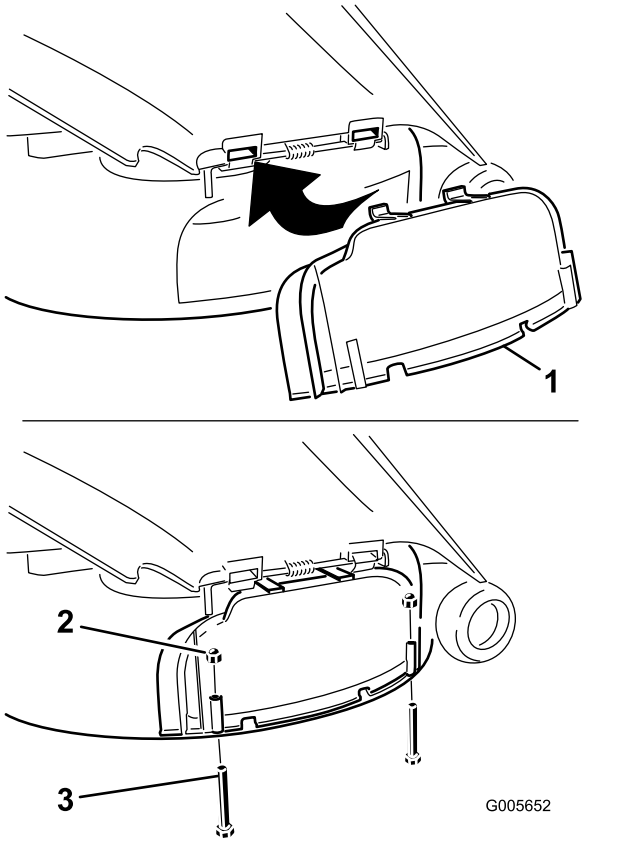


**Figura 22**

1. Cobertura de descarga
2. Porca cega (¼ pol.)
3. Parafuso (¼ pol. x 2½ pol.)

6. Fixe a cobertura de descarga ao rebordo inferior do cortador com 2 parafusos (¼ pol. x 2½ pol.) e 2 porcas cegas (¼ pol.) conforme indicado em Figura 22.

   **Nota:** Não aperte demasiado as porcas; isto pode distorcer a cobertura e provocar o contacto das lâminas.

# Converter para descarga lateral (para modelos com esta opção)

## Apenas plataformas de corte com 127 cm

A plataforma do cortador e as lâminas de corte expedidas com esta máquina foram concebidas para um óptimo desempenho de monda e descarga lateral.

## Remover o abafador direito para descarga lateral

1. Coloque a máquina numa superfície nivelada e desligue o interruptor de controlo da lâmina.
2. Engate o travão de estacionamento, desligue o motor, retire a chave e aguarde até que todas as partes em movimento parem antes de sair da posição de operação.
3. Remova a lâmina direita do cortador, consulte Retirar as lâminas (página 48).
4. Remova os 2 manípulos e as anilhas curvas que fixam o abafador direito ao cortador (Figura 23).

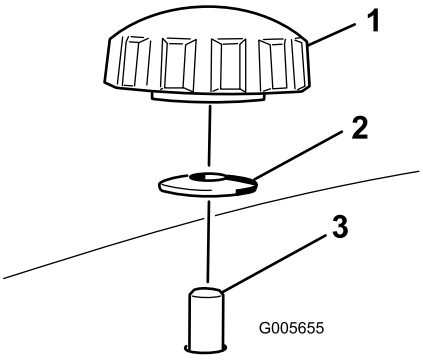


**Figura 23**

1. Manípulo
2. Anilha curva
3. Perno do abafador que passa através do cortador

5. Remova o abafador direito e baixe o defletor de relva por cima da abertura de descarga conforme indicado em Figura 23 e Figura 24.

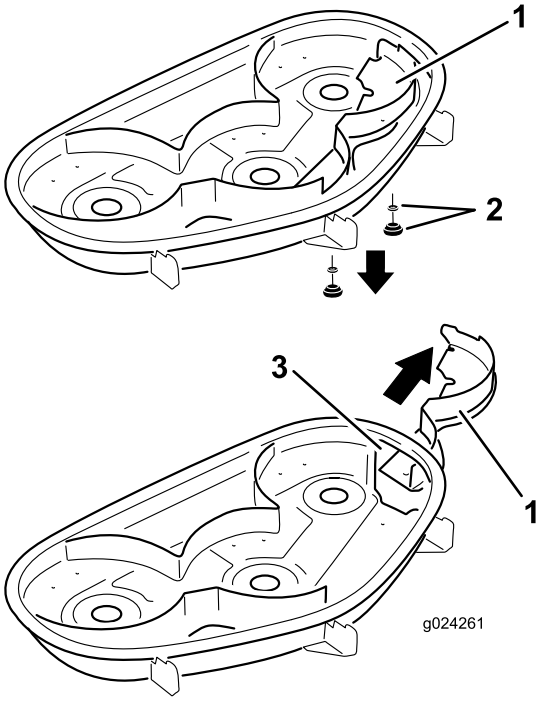


**Figura 24**

1. Abafador direito
2. Anilha curva e manípulo
3. Abertura de descarga

6. Instale os dispositivos de fixação nos orifícios na parte superior do cortador para evitar que os detritos saiam.

**⚠ AVISO**

**Orifícios abertos no cortador expõe-no a si e aos outros à projeção de detritos, o que pode causar ferimentos graves.**

- **Nunca trabalhe com o cortador sem o equipamento montado em todos os orifícios no compartimento do cortador.**
- **Instale o equipamento nos furos de montagem quando remover o abafador de monda.**

7. Instale lâmina direita do cortador, consulte Instalação das lâminas (página 49).
8. Levante o defletor de relva. Instale dois parafusos (5/16 x ¾ pol.) nos 2 orifícios no recorte da plataforma.
9. Instale o abafador de corte na plataforma do cortador (Figura 25).

   **Nota:** Utilize as duas porcas de bloqueio existentes (5/16 pol.) para fixar o abafador na plataforma do cortador.

   **Nota:** O abafador de corte é enviado com a máquina como peça solta.

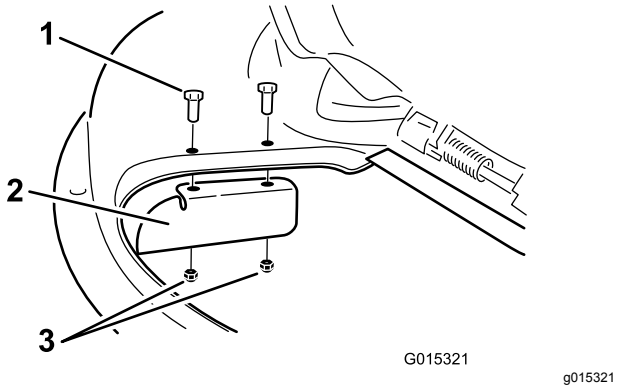


**Figura 25**

1. Parafuso (5/16 x ¾ pol.)
2. Abafador de corte
3. Porca de bloqueio (5/16 pol.)

10. Aperte os dispositivos de fixação com uma força de 7 a 9 N·m.
11. Baixe o defletor de relva para cima da abertura de descarga.

    ***Importante:*** **Certifique-se de que o cortador dispõe de um defletor de relva articulado que dispersa as aparas para o lado e para baixo em direção à relva, enquanto estiver em modo descarga lateral.**

## Instalação do abafador direito para monda

1. Coloque a máquina numa superfície nivelada e desligue o interruptor de controlo das lâminas.
2. Engate o travão de estacionamento, desligue o motor, retire a chave e aguarde até que todas as partes em movimento parem antes de sair da posição de operação.
3. Retire o abafador de corte da plataforma do cortador (Figura 25).
4. Remova a lâmina direita do cortador, consulte Retirar as lâminas (página 48).
5. Faça deslizar o abafador direito por debaixo da plataforma do cortador e fixe-o utilizando 2 manípulos e anilhas curvas (lado oval virado para o cortador) conforme indicado em Figura 23 e Figura 24.

   ***Importante:*** **Certifique-se de que a aba no lado direito extremo do abafador direito está fora do cortador e que está alinhada com a parede do cortador.**

6. Instale lâmina direita do cortador, consulte Instalação das lâminas (página 49).

# Transporte da máquina

Utilize um atrelado para trabalhos pesados ou um camião para transportar a máquina. Verifique se o atrelado ou camião tem todos os travões, iluminação e sinalização necessários exigidos por lei. Leia atentamente todas as instruções de segurança. O conhecimento destas informações contribui para evitar acidentes ao operador, sua família, animais ou terceiros.

**⚠ AVISO**

**Conduzir na via pública sem sinais de viragem, luzes, sinais refletores ou um símbolo a indicar veículo lento é perigoso e pode provocar acidentes pessoais ao condutor ou a outras pessoas.**

**Não conduza a máquina na via pública.**

Para transportar a máquina:

1. Se utilizar um atrelado, ligue-o ao veículo de reboque e prenda as correntes de segurança.
2. Se aplicável, ligue os travões do atrelado.

3. Carregue a máquina para o atrelado ou veículo.
4. Desligue o motor, retire a chave da ignição, engate o travão, e feche a válvula do combustível.
5. Prenda a máquina perto das rodas giratórias frontais e pára-choques traseiro (Figura 26).

   **Nota:** Evite os componentes da direção e as peças da plataforma de corte ao prender a máquina perto das rodas giratórias frontais.

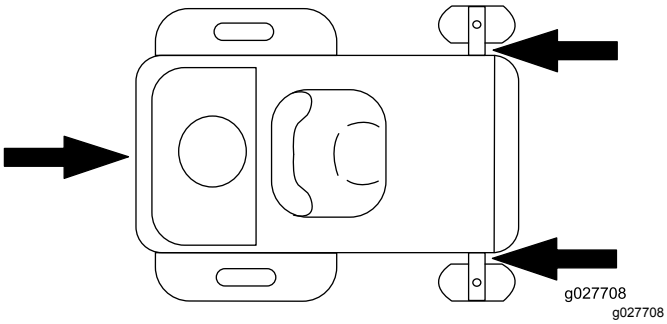


**Figura 26**

# Carregamento da máquina

Tenha muito cuidado durante as operações de carga ou descarga de máquinas de um atrelado ou camião. Utilize uma rampa de largura total que seja mais larga que a máquina para este procedimento. Retroceder ao subir e avançar ao descer rampas (Figura 27).

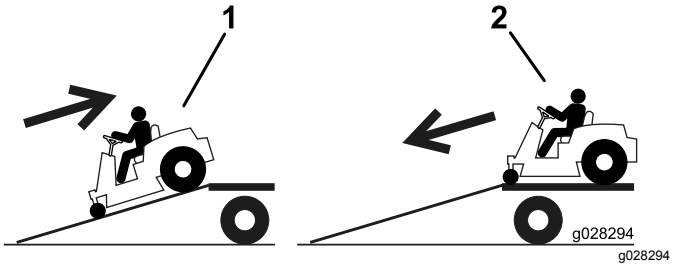


**Figura 27**

1. Retroceder ao subir rampas
2. Avançar ao descer rampas

***Importante:*** **Não utilize rampas individuais estreitas para cada lado da máquina.**

Certifique-se de que a rampa é suficientemente comprida de modo a que o ângulo com o chão não exceda os 15 graus (Figura 28). Em chão plano, isto requer uma rampa que tenha, pelo menos, quatro vezes (4X) a altura do atrelado ou carrinha para o solo. Um ângulo mais acentuado pode fazer com que os componentes do cortador fiquem presos, à medida que a máquina se desloca da rampa para o atrelado ou camião. Os ângulos mais acentuados também podem fazer capotar ou perder o controlo da máquina. Se, quando colocar a máquina num atrelado/carrinha, estiver num declive ou próximo, posicione o atrelado/carrinha na parte inferior do declive e a rampa na parte superior. Este procedimento minimiza o ângulo da rampa.

**⚠ AVISO**

**Colocar uma máquina num atrelado ou camião aumenta a possibilidade de capotamento e pode provocar graves ferimentos ou morte.**

- **Tome todas as precauções necessárias quando utilizar a máquina numa rampa.**
- **Utilize uma única rampa com a largura total; Não utilize rampas individuais para cada lado da máquina.**
- **Não ultrapasse um ângulo de 15 graus entre a rampa e o solo ou entre a rampa e o atrelado ou camião.**
- **Certifique-se de que o comprimento da rampa tem, pelo menos, quatro vezes (4X) a altura do atrelado ou carrinha para o solo. Isto vai assegurar que o ângulo da rampa não excede 15 graus em solo plano.**
- **Retroceder ao subir e avançar ao descer rampas.**
- **Evite aceleração ou desaceleração súbita ao conduzir a máquina numa rampa, uma vez que isto pode causar perda de controlo ou capotamento.**

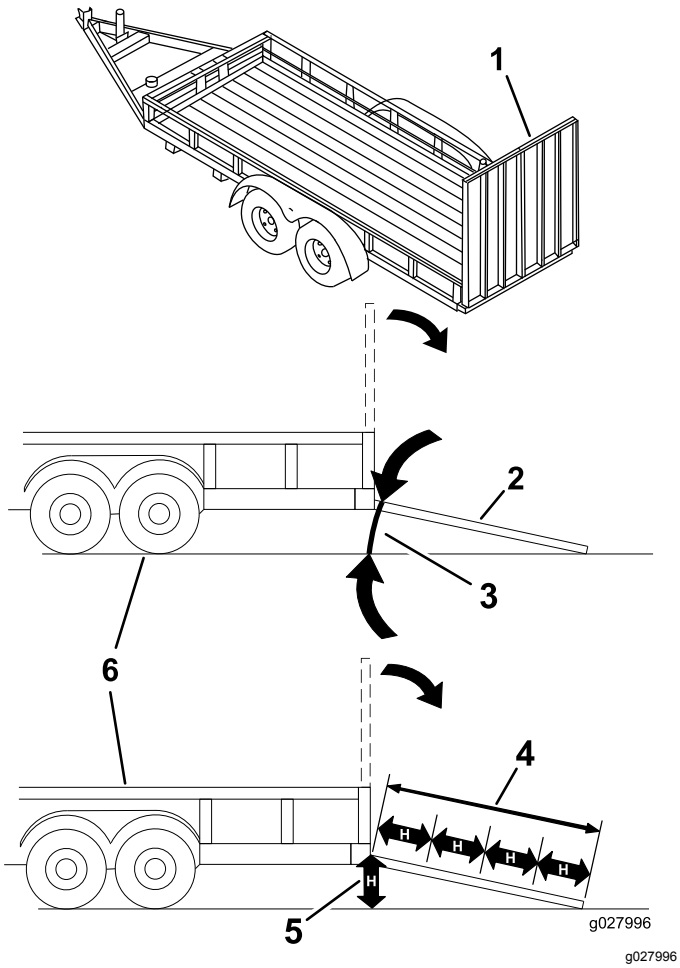


**Figura 28**

1. Rampa de largura total na posição dobrada
2. Vista lateral da rampa de largura total na posição de carga
3. Não superior a 15 graus
4. O comprimento da rampa tem, pelo menos, quatro vezes (4X) a altura do atrelado ou carrinha para o solo.
5. H= altura do atrelado ou carrinha ao solo
6. Atrelado

# Sugestões de utilização

## Utilizar o regulador rápido

Para um melhor corte e máxima circulação de ar, opere o motor na posição de ACELERADOR RÁPIDO. É necessário ar para cortar cuidadosamente as aparas de relva, pelo que não deve ajustar a altura de corte demasiado baixa de forma a que a relva não cortada rodeie completamente o cortador. Tente sempre ter 1 lado do cortador livre de relva por cortar. Isto permite ao ar circular para o cortador.

## Cortar um relvado pela primeira vez

Corte a relva ligeiramente maior do que o normal para assegurar que a altura de corte do cortador não danifica partes não niveladas do terreno. No entanto, a altura de corte usada no passado é, geralmente, a melhor a usar. Ao cortar a relva com uma altura superior a 15 cm, é aconselhado cortar a relva duas vezes para assegurar uma qualidade de corte aceitável.

## Cortar um terço da lâmina de relva

É melhor cortar apenas cerca de 1/3 da lâmina de relva. Não se recomenda cortar mais que isso, exceto se a relva for dispersa ou for no final do outono quando a relva cresce mais lentamente.

## Direção de corte

Alterne a direção de corte para manter a relva na vertical. Isto também ajuda a dispersar as aparas de relva o que melhora a decomposição e a fertilização.

## Cortar em intervalos adequados

Normalmente, cortar a cada quatro dias. Mas lembre-se sempre de que o crescimento da relva nunca é uniforme. Por isso, para manter a mesma altura de corte, que é uma boa prática, corte mais frequentemente no início da primavera. À medida que o crescimento da relva diminui a meio do Verão, corte menos frequentemente. Se não conseguir cortar durante um longo período, corte primeiro a uma altura de corte elevada e, em seguida, corte novamente 2 dias depois a uma regulação mais baixa.

## Evitar cortar demasiado baixo

Se a largura de corte do cortador for mais larga do que o cortador que utilizou anteriormente aumente a altura de corte para garantir que a relva irregular não fica demasiado curta.

## Cortar relva alta

Se a relva crescer um pouco mais do que o normal ou se estiver muito húmida, utilize uma altura de corte superior ao normal e corte a relva. Depois volte a cortar a relva utilizando a altura de corte mais pequena habitual.

## Parar

Se o movimento em frente da máquina tiver de ser parado durante o corte, pode cair um monte de aparas no relvado. Para evitar isto, mova para uma área previamente cortada com as lâminas engatadas.

## Manutenção da parte de baixo do cortador limpa

Limpe as aparas e a sujidade da parte de baixo do cortador após cada utilização. Se se acumularem relva e sujidade dentro do cortador, a qualidade do corte acaba por ficar insatisfatória.

## Manutenção da lâmina

Mantenha as lâminas afiadas em toda a época de corte porque uma lâmina afiada corta direito sem rasgar nem estragar as folhas da relva. Quando se rasga ou danifica a relva, esta fica castanha nas extremidades, cresce mais devagar e torna-se mais susceptível a doenças. Verifique as lâminas diariamente para ver se estão afiadas, se estão gastas ou danificadas. Lime qualquer amolgadela e afie e equilibre as lâminas conforme necessário. Se uma lâmina estiver danificada ou gasta, substitua-a imediatamente por uma lâmina sobressalente genuína da Toro.

# Manutenção

**Nota:** Determine os lados direito e esquerdo da máquina a partir da posição normal de operação.

## Plano de manutenção recomendado

| Intervalo de assistência | Procedimento de manutenção |
|---|---|
| Após as pimeiras 5 horas | • Mudança do óleo do motor. |
| Em todas as utilizações ou diariamente | • Verifique o nível de óleo do motor.<br>• Limpe o painel de admissão de ar.<br>• Verifique as lâminas de corte.<br>• Verifique se há danos no defletor de relva |
| Após cada utilização | • Verifique e limpe a frente da máquina.<br>• Limpe a caixa da plataforma do cortador. |
| A cada 25 horas | • Lubrifique todos os pontos de lubrificação.<br>• Limpeza do elemento de esponja (com maior frequência se houver muita poeira e sujidade).<br>• Verifique a pressão dos pneus.<br>• Verifique se existe desgaste/rachas nas correias. |
| A cada 100 horas | • Substituição do elemento de esponja (com maior frequência se houver muita poeira e sujidade).<br>• Faça a manutenção do elemento de papel (com maior frequência se houver muita poeira e sujidade).<br>• Mudança do óleo do motor (com maior frequência se houver muita poeira e sujidade).<br>• Substitua o filtro do óleo (com maior frequência se houver muita poeira e sujidade).<br>• Verifique a(s) vela(s).<br>• Verifique o filtro do interior da tubagem. |
| A cada 200 horas | • Substitua o elemento de papel (com maior frequência se houver muita poeira e sujidade).<br>• Substitua a(s) vela(s) de ignição.<br>• Substituição do filtro do interior da tubagem. |
| Antes do armazenamento | • Carregue a bateria e desligue os cabos da bateria.<br>• Efetue todos os procedimentos de manutenção acima referidos antes do armazenamento.<br>• Pinte as superfícies lascadas. |

**⚠ CUIDADO**

**Se deixar a chave na ignição, alguém pode ligar acidentalmente o motor e feri-lo a si ou às pessoas que se encontrarem próximo da máquina.**

**Retire a chave da ignição e os cabos das velas antes de efetuar qualquer tarefa de manutenção no veículo. Mantenha os cabos longe da máquina para evitar qualquer contacto acidental com a vela.**

# *Procedimentos a efectuar antes da manutenção*

## Levantar o banco

Certifique-se de que o travão de estacionamento está engatado e eleve o banco para a frente.

Os seguintes componentes podem ser acedidos bastando levantar o banco:

- Placa de série
- Autocolante de serviço
- Parafusos de ajuste do banco
- Filtro de combustível
- Bateria e cabos da bateria

## Libertar a cortina da plataforma do cortador

Desaperte os dois parafusos inferiores da cortina para obter acesso à parte superior da plataforma do cortador (Figura 29).

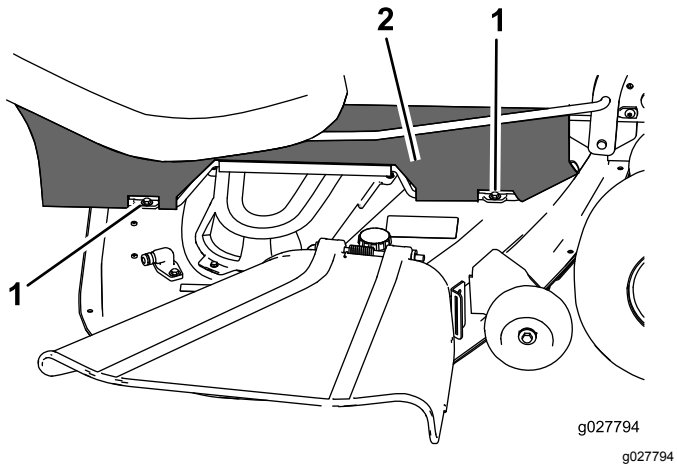


**Figura 29**

1. Parafuso inferior
2. Cortina da plataforma do cortador

## Elevar a frente da máquina

Se a frente da máquina tiver de ser elevada, utilize o limite dianteiro como se mostra na Figura 30.

***Importante:*** **Para evitar danos no mecanismo da direção, certifique-se de que o limite dianteiro da máquina é utilizado para os pontos de suspensão.**

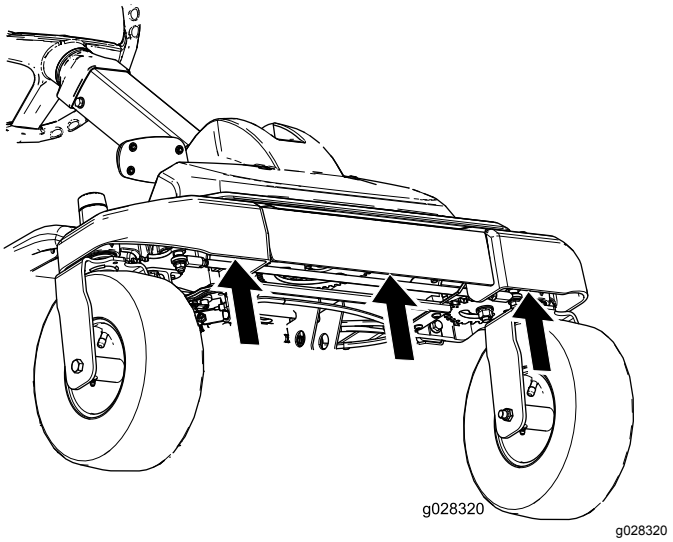


**Figura 30**

# Lubrificação

## Lubrificação dos rolamentos

**Intervalo de assistência:** A cada 25 horas—Lubrifique todos os pontos de lubrificação.

**Tipo de lubrificante:** Massa n.º 2 à base de lítio

1. Coloque a máquina numa superfície nivelada e desligue o interruptor de controlo da lâmina.
2. Engate o travão de estacionamento, desligue o motor, retire a chave e aguarde até que todas as partes em movimento parem antes de sair da posição de operação.
3. Limpe os encaixes de lubrificação (Figura 31 e Figura 32) com um trapo.

   **Nota:** Certifique-se de que raspa qualquer tinta da frente do(s) encaixe(s).

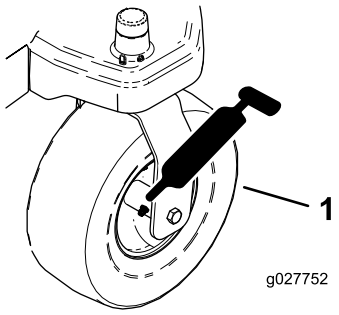


g027752

**Figura 31**

1. Pneu da roda dianteira

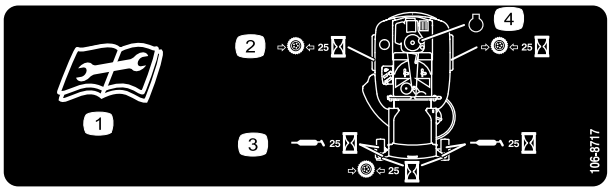


decal106-8717

**Figura 32**

Localizado no inferior do painel do banco

1. Leia as instruções antes de efetuar as operações de manutenção
2. Verifique a pressão dos pneus a cada 25 horas de funcionamento
3. Lubrifique a cada 25 horas de funcionamento
4. Motor

4. Ligue uma pistola de lubrificação ao encaixe (Figura 31 e Figura 32).
5. Coloque lubrificante nos encaixes até que comece a escorrer massa lubrificante dos rolamentos.

# Manutenção do motor

## Manutenção do filtro de ar

**Nota:** A manutenção do filtro de ar deverá ser mais frequente (após algumas horas) quando a máquina for utilizada em condições de grande poeira ou muita areia.

### Remover os elementos

1. Coloque a máquina numa superfície nivelada e desligue o interruptor de controlo da lâmina (PTO).
2. Engate o travão de estacionamento, desligue o motor, retire a chave e espere que todas as peças em movimento parem antes de se afastar.
3. Para evitar qualquer dano, limpe à volta da cobertura do filtro de ar para impedir a entrada de impurezas para o interior do motor.
4. Eleve a cobertura e rode o conjunto do filtro de ar para fora do motor (Figura 33).

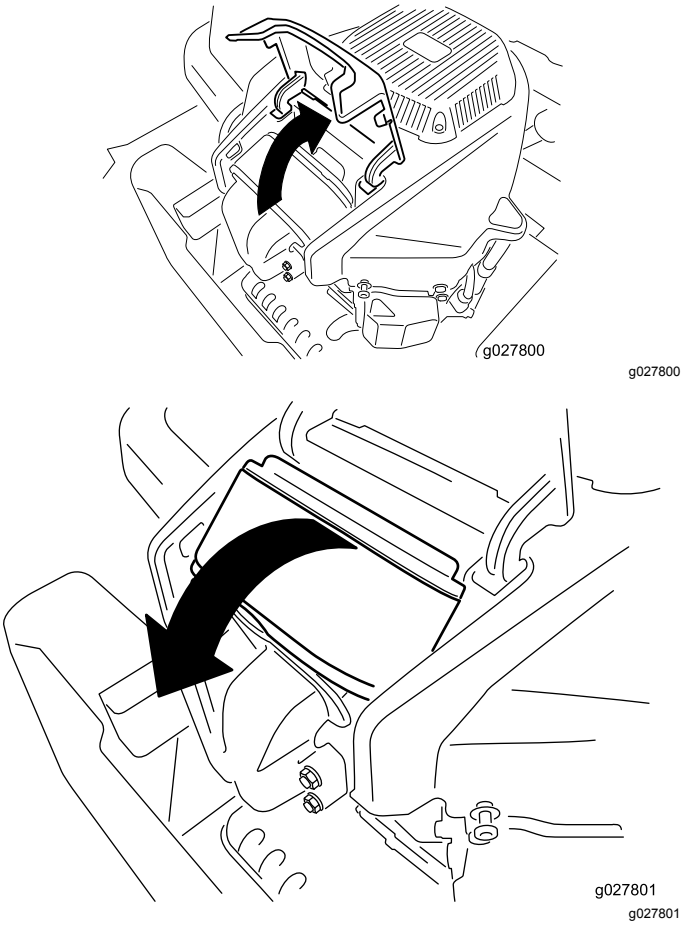


g027800

g027801

**Figura 33**

5. Retire o elemento de esponja do elemento de papel (Figura 34).

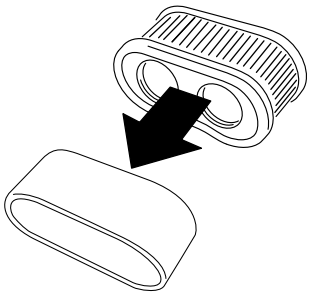


g027802

**Figura 34**

## Manutenção do elemento de esponja

**Intervalo de assistência:** A cada 25 horas/Mensalmente (O que ocorrer primeiro)—Limpeza do elemento de esponja (com maior frequência se houver muita poeira e sujidade).

A cada 100 horas/Anualmente (O que ocorrer primeiro)—Substituição do elemento de esponja (com maior frequência se houver muita poeira e sujidade).

Lave o elemento de esponja com água e substitua-o caso se encontre danificado.

## Manutenção do elemento de papel

**Intervalo de assistência:** A cada 100 horas/Anualmente (O que ocorrer primeiro)—Faça a manutenção do elemento de papel (com maior frequência se houver muita poeira e sujidade).

A cada 200 horas/Cada 2 anos (O que ocorrer primeiro)—Substitua o elemento de papel (com maior frequência se houver muita poeira e sujidade).

1. Bata levemente com o elemento numa superfície plana para remover a poeira e sujidade.
2. Verifique se o elemento tem rasgões, película de óleo ou se o vedante está danificado.

   ***Importante:*** **Não limpe o filtro de papel com ar comprimido ou líquidos, tais como solventes, gasolina, ou querosene. Substitua o elemento de papel se estiver danificado ou não puder ser bem limpo.**

# Verificação do óleo do motor

**Tipo de óleo:** Óleo detergente (API, classificação SF, SG, SH, SJ ou SL)

**Capacidade do cárter:** 2,4 litros

**Viscosidade:** Consultar o gráfico seguinte.

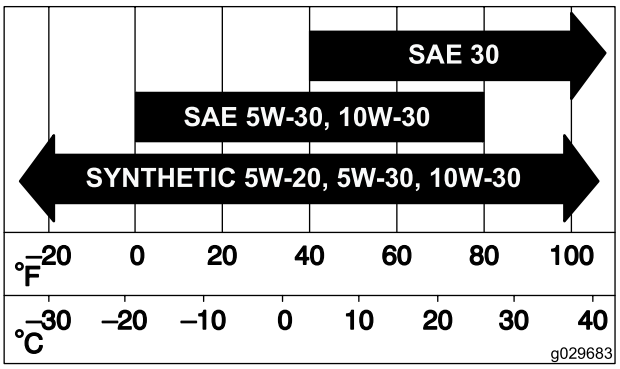


g029683

**Figura 35**

## Verificação do nível de óleo do motor

**Intervalo de assistência:** Em todas as utilizações ou diariamente

**Nota:** Verifique o óleo quando o motor está frio.

**⚠ AVISO**

**Tocar em peças quentes pode provocar ferimentos graves.**

**Mantenha as mãos, pés, cara, roupa e outras partes do corpo afastadas da panela de escape e de outras superfícies quentes.**

***Importante:*** **Não encha demasiado o cárter com óleo; pode provocar danos no motor. Não ligue o motor com óleo abaixo da marca inferior, pode provocar danos no motor.**

1. Coloque a máquina numa superfície plana, desengate o interruptor de controlo da lâmina, desligue o motor, engate o travão de estacionamento e retire a chave da ignição.
2. Certifique-se de que o motor está parado, nivelado e frio, para que o óleo tenha tempo para drenar para o reservatório.
3. Para manter a sujidade, as aparas de relva, etc., fora do motor, limpe a área em torno da tampa de enchimento e vareta antes de a remover (Figura 36).

4. Desligue o motor, retire a chave e aguarde até que todas as partes em movimento parem antes de sair da posição de operação.

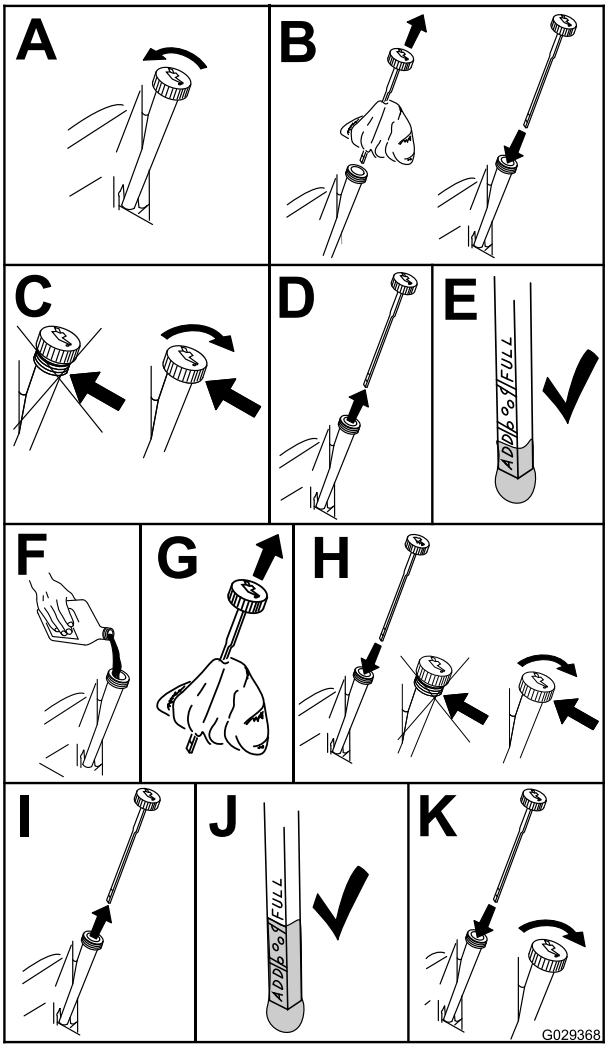


g029368

**Figura 36**

## Substituir o filtro e o óleo do motor

**Intervalo de assistência:** Após as pimeiras 5 horas/Após o primeiro mês (O que ocorrer primeiro)—Mudança do óleo do motor.

A cada 100 horas/Anualmente (O que ocorrer primeiro)—Mudança do óleo do motor (com maior frequência se houver muita poeira e sujidade).

A cada 100 horas/Anualmente (O que ocorrer primeiro)—Substitua o filtro do óleo (com maior frequência se houver muita poeira e sujidade).

**Nota:** A mudança do filtro de óleo do motor deverá ser mais frequente se a máquina for utilizada em condições de grande poeira ou sujidade.

**Nota:** O óleo usado deve ser tratado num centro de reciclagem.

1. Coloque a máquina numa superfície nivelada para assegurar que o óleo é completamente drenado.
2. Desengate a PTO e aplique o travão de estacionamento.
3. Desligue o motor, retire a chave e aguarde até que todas as partes em movimento parem antes de sair da posição de operação.
4. Drene o óleo do motor.

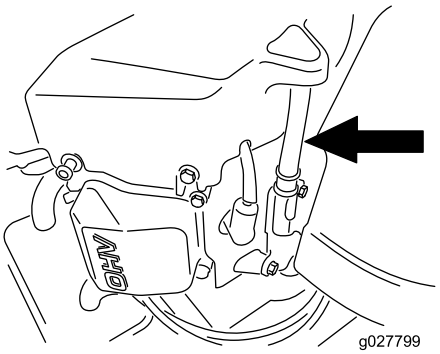


g027799

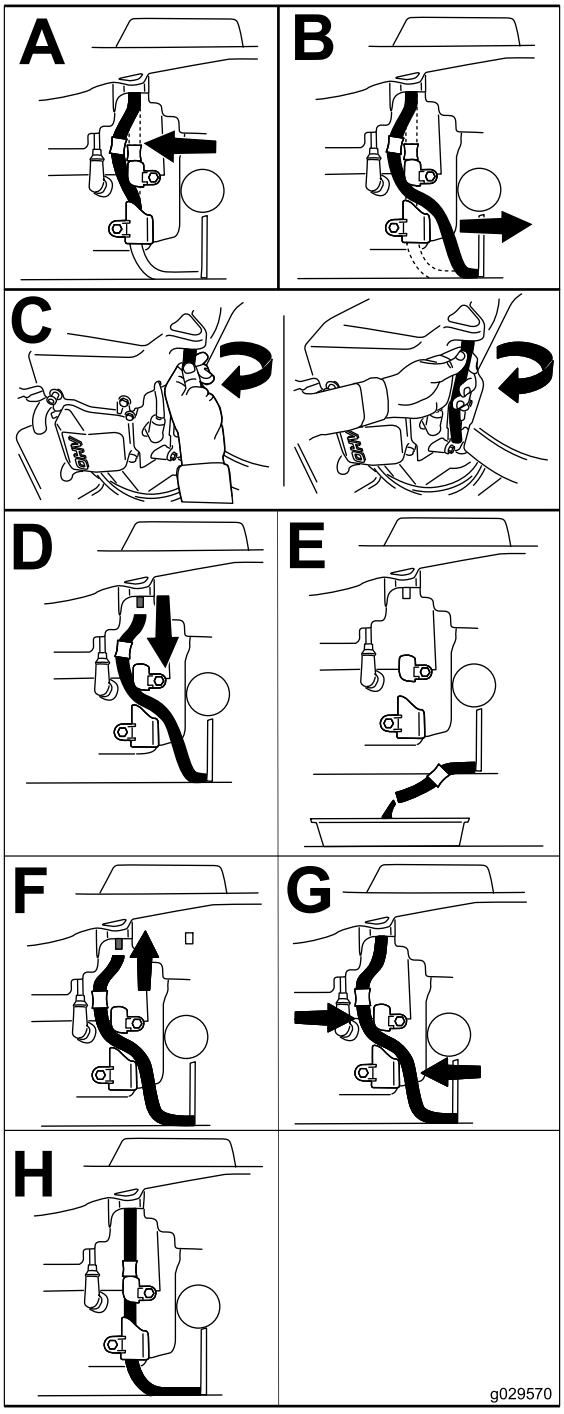


g029570

**Figura 37**

5. Substitua o filtro do óleo do motor (Figura 38).

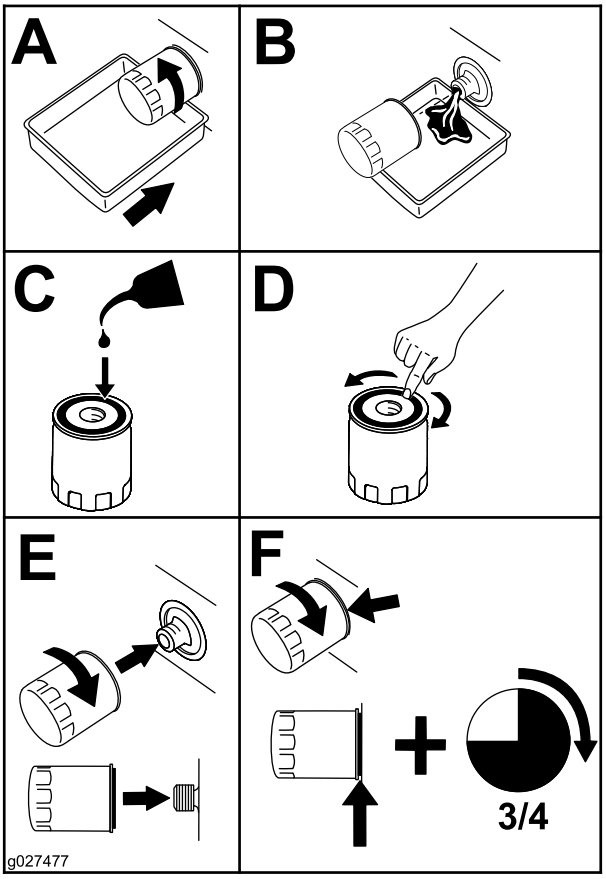


g027477

**Figura 38**

**Nota:** Certifique-se de que a junta do filtro de óleo está em contacto com o motor e, em seguida, rode o filtro uma volta adicional de ¾.

6. Deite cerca de 80% do óleo especificado no tubo de enchimento e adicione lentamente o óleo adicional até chegar à marca **Cheio** (Figura 39).

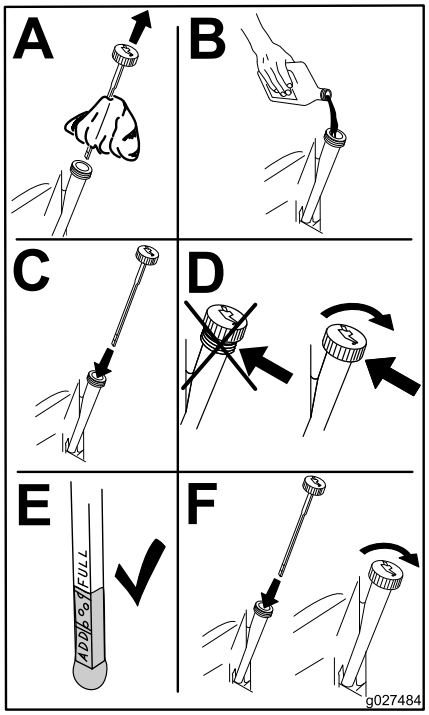


g027484

**Figura 39**

# Manutenção da vela de ignição

**Intervalo de assistência:** A cada 100 horas/Anualmente (O que ocorrer primeiro)—Verifique a(s) vela(s).

A cada 200 horas/Cada 2 anos (O que ocorrer primeiro)—Substitua a(s) vela(s) de ignição.

Antes de montar a vela de ignição, certifique-se de que foi aplicada a folga correta entre os elétrodos central e lateral. Utilize uma chave de velas para retirar e montar a(s) vela(s) de ignição e um calibre de lâminas/apalpa-folgas para verificar e ajustar as folgas. Instale vela(s) de ignição nova(s) se necessário.

**Tipo:** Champion® RN9YC ou NGK® BPR6ES

**Folga de ar:** 0,76 mm

## Desmontagem das velas de ignição

1. Desengate a PTO e aplique o travão de estacionamento.
2. Desligue o motor, retire a chave e aguarde até que todas as partes em movimento parem antes de sair da posição de operação.

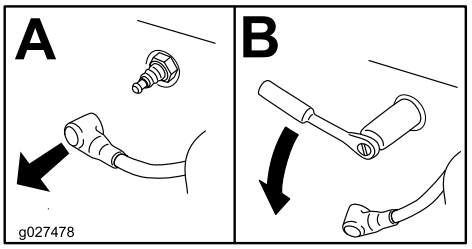


g027478

**Figura 40**

**Nota:** Devido ao acesso difícil em torno da vela de ignição, soprar a cavidade com ar comprimido é, geralmente, o método mais eficaz de limpeza. A vela de ignição está mais acessível quando a caixa do soprador é retirada para limpeza.

## Verificação da vela de ignição

***Importante:*** **Não limpe a(s) vela(s) de ignição. Substitua sempre a(s) vela(s) de ignição quando apresentar(em): uma cobertura preta, elétrodos gastos, uma película de óleo ou fissuras.**

Se verificar uma cobertura castanha ou cinzenta no isolante, o motor está a funcionar corretamente. Uma cobertura preta no isolante indica que o filtro de ar está sujo.

Ajuste a folga para 0,76 mm.

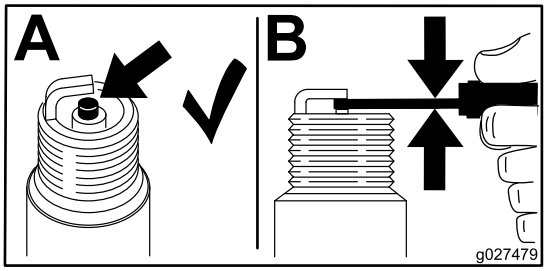


g027479

**Figura 41**

## Colocação da vela

Aperte a(s) vela(s) com uma força de 25-30 N·m.

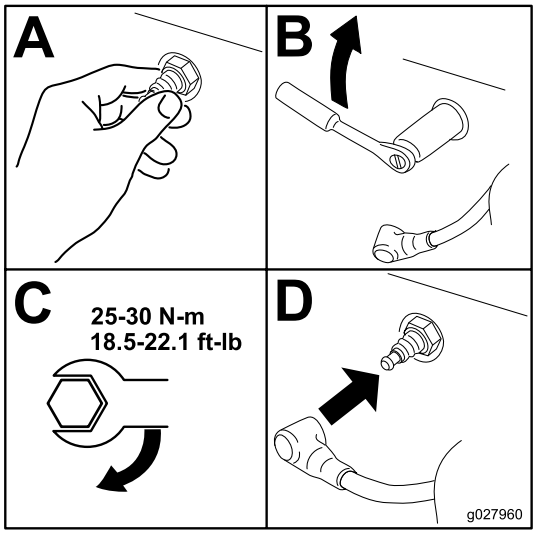


g027960

**Figura 42**

# Limpeza do sistema de arrefecimento

Limpe o painel de admissão de ar de gordura e detritos antes de cada utilização.

1. Desengate o interruptor de controlo da lâmina e ative o travão de estacionamento.
2. Desligue o motor, retire a chave e aguarde até que todas as partes em movimento parem antes de sair da posição de operação.
3. Retire o filtro de ar do motor.
4. Retire o resguardo do motor.
5. Para evitar a entrada de detritos na admissão de ar, instale o filtro de ar na base do filtro.
6. Limpe os detritos e relva das peças.
7. Retire o filtro de ar e instale o resguardo do motor.
8. Instale o filtro do ar.

# *Manutenção do sistema de combustível*

**⚠ PERIGO**

**Em determinadas circunstâncias, a gasolina é extremamente inflamável e explosiva. Um incêndio ou explosão provocado(a) por gasolina pode resultar em queimaduras e danos materiais.**

- **Efetue qualquer manutenção relacionada com combustível quando o motor estiver frio. Faça-o ao ar livre e num espaço aberto. Remova toda a gasolina que, eventualmente, se tenha derramado.**
- **Nunca fume quando estiver a drenar gasolina e mantenha-se afastado do fogo ou faíscas que possam inflamar os vapores de gasolina.**

# Substituição do filtro do interior da tubagem

**Intervalo de assistência:** A cada 100 horas/Anualmente (O que ocorrer primeiro)—Verifique o filtro do interior da tubagem.

A cada 200 horas/Cada 2 anos (O que ocorrer primeiro)—Substituição do filtro do interior da tubagem.

Nunca instale um filtro sujo, se for retirado da tubagem de combustível.

1. Coloque a máquina numa superfície nivelada e desligue o interruptor de controlo das lâminas.
2. Engate o travão de estacionamento, desligue o motor, retire a chave e aguarde até que todas as partes em movimento parem antes de sair da posição de operação.

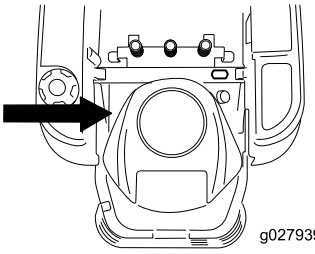


g027939

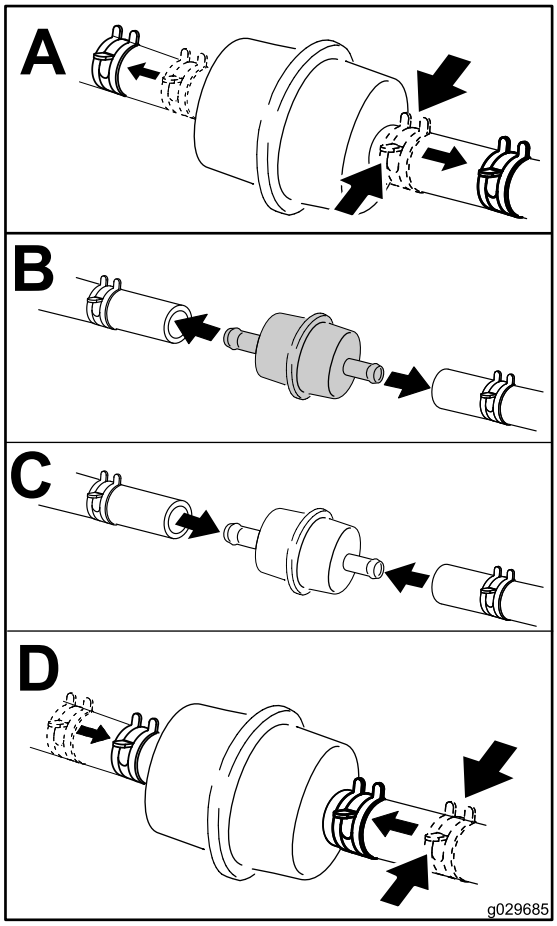


g029685

**Figura 43**

# *Manutenção do sistema eléctrico*

## Carregamento da bateria

### Retirar a bateria

**⚠ AVISO**

**Os terminais da bateria ou as ferramentas de metal podem provocar curtos-circuitos noutros componentes da máquina, produzindo faíscas. As faíscas podem provocar uma explosão dos gases da bateria, resultando em ferimentos pessoais.**

- **Quando retirar ou montar a bateria, não toque com os terminais da bateria noutras peças metálicas da máquina.**
- **Não deixe as ferramentas de metal entrar em curto-circuito com os terminais da bateria e peças metálicas da máquina.**

1. Coloque a máquina numa superfície nivelada e desligue o interruptor de controlo da lâmina.
2. Engate o travão de estacionamento, desligue o motor, retire a chave e aguarde até que todas as partes em movimento parem antes de sair da posição de operação.
3. Eleve o banco para aceder à bateria.
4. Desligue o cabo negativo (preto) do pólo da bateria (Figura 44). Guarde todos os parafusos e porcas.

**⚠ AVISO**

**O encaminhamento errado dos cabos da bateria pode danificar a máquina e os cabos, produzindo faíscas. As faíscas podem provocar uma explosão dos gases da bateria, resultando em ferimentos pessoais.**

- **Desligue sempre o cabo negativo (preto) da bateria antes de desligar o cabo positivo (vermelho).**
- **Ligue sempre o cabo positivo (vermelho) da bateria antes de ligar o cabo negativo (preto).**

5. Deslize a cobertura de borracha para cobrir o cabo positivo (vermelho). Desligue o cabo positivo (vermelho) do pólo da bateria (Figura 44). Guarde todos os parafusos e porcas.

6. Retire o suporte da bateria (Figura 44) e levante a bateria para a retirar da respetiva plataforma.

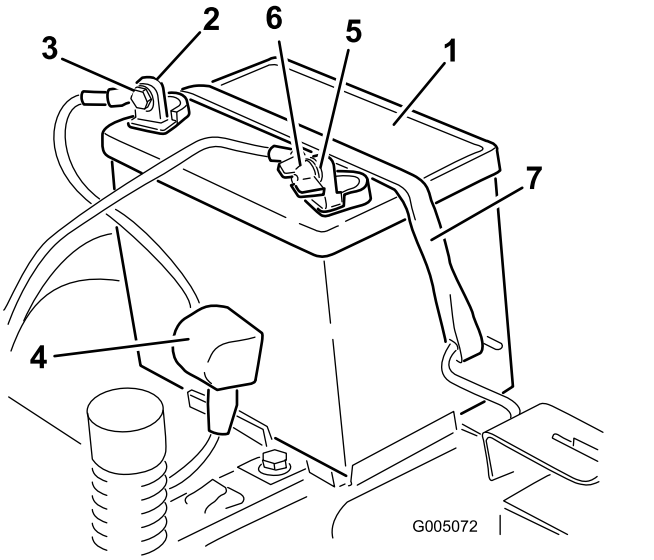


**Figura 44**

1. Bateria
2. Pólo positivo da bateria
3. Parafuso, anilha e porca
4. Proteção do terminal
5. Pólo negativo da bateria
6. Porca de orelhas, anilha e parafuso
7. Suporte da bateria

## Carregamento da bateria

**Intervalo de assistência:** Antes do armazenamento—Carregue a bateria e desligue os cabos da bateria.

1. Retire a bateria do chassis, consultar a secção Retirar a bateria.
2. Carregar a bateria no mínimo 1 hora a 6 a 10 amperes. Não carregue demasiado a bateria.
3. Quando a bateria estiver totalmente carregada, desligue o carregador da tomada elétrica e em seguida desligue os cabos do carregador dos bornes da bateria (Figura 45).

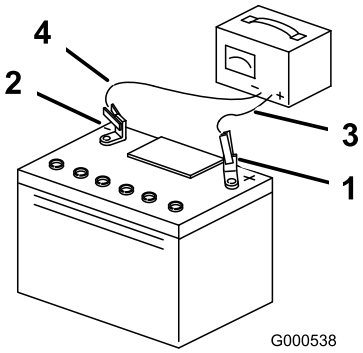


**Figura 45**

1. Pólo positivo da bateria
2. Borne negativo da bateria
3. Cabo vermelho do carregador (+)
4. Cabo preto do carregador (-)

## Montagem da bateria

1. Posicione da bateria no tabuleiro (Figura 44).
2. Ligue o cabo positivo (vermelho) ao terminal positivo (+) da bateria utilizando os dispositivos de fixação previamente removidos.
3. Ligue o cabo negativo ao terminal negativo (-) da bateria utilizando os dispositivos de fixação previamente removidos.
4. Deslize a proteção do terminal vermelho para o terminal positivo (vermelho) da bateria.
5. Prenda a bateria ao suporte (Figura 44).
6. Baixe o banco.

# Manutenção dos fusíveis

O sistema elétrico está protegido por fusíveis. Não é necessária qualquer manutenção; no entanto, se um fusível queimar, verifique se há alguma avaria ou curto-circuito no componente ou no circuito.

**Tipo de fusível:**

- Principal – F1-30 A, tipo lâmina
- Circuito de carga – F2-25 A, tipo lâmina

1. Retire os parafusos que fixam o painel de controlo à máquina.

   **Nota:** Guarde todos os parafusos e porcas.

2. Levante o painel de controlo para ter acesso à cablagem principal e ao bloco de fusíveis (Figura 46).
3. Para substituir fusíveis, puxe o fusível para o retirar (Figura 46).

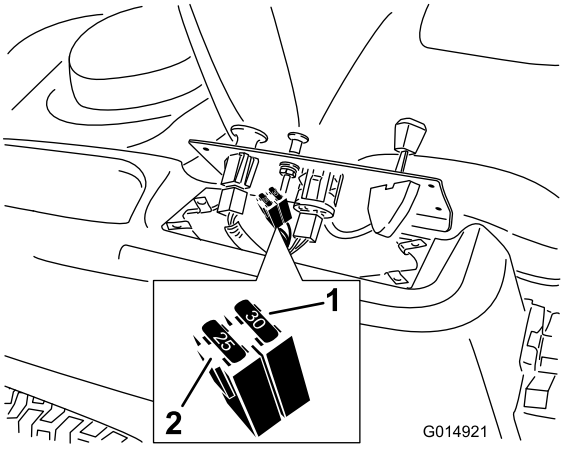


g014921

**Figura 46**

1. Principal – 30 amp
2. Circuito de carga – 25 amp

4. Volte a colocar o painel de controlo na sua posição original.

   **Nota:** Utilize os parafusos previamente removidos para fixar o painel à máquina.

# *Manutenção do sistema de transmissão*

# Verificar a pressão dos pneus

**Intervalo de assistência:** A cada 25 horas—Verifique a pressão dos pneus.

Mantenha a pressão do ar dos pneus dianteiro e traseiros como especificado. Se a pressão não for idêntica em todos os pneus o corte pode ficar irregular. Verifique a pressão na haste da válvula (Figura 47). Verifique os pneus quando estiverem frios, para obter uma leitura exata da pressão.

Consulte a pressão máxima sugerida pelo fabricante dos pneus na parte lateral dos pneus.

Encha os pneus traseiros com 0,9 bar.

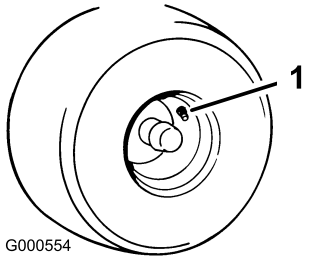


g000554

**Figura 47**

1. Haste da válvula

# Desengatar o travão elétrico

O travão elétrico pode ser libertado manualmente rodando os braços de articulação para a frente. Assim que o travão elétrico estiver ativado o travão vai reiniciar.

Para desativar o travão:

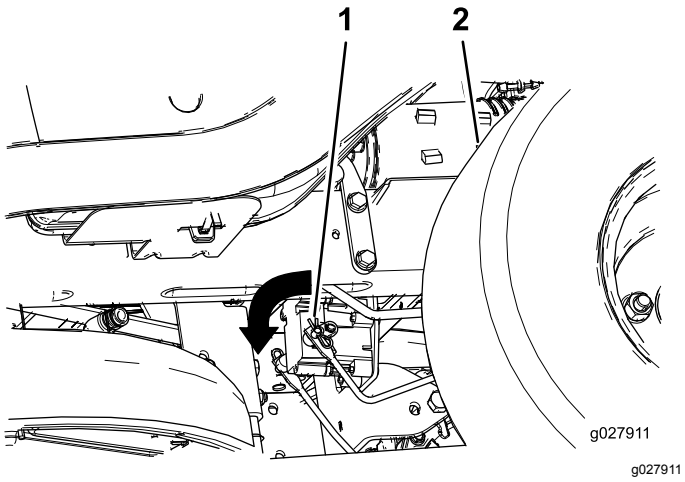


**Figura 48**

1. Braço de articulação do travão no módulo de controlo do travão elétrico
2. Pneu traseiro esquerdo

1. Rode a chave para a posição DESLIGAR ou desligue a bateria.
2. Localize o veio no travão elétrico onde os braços de articulação do travão estão ligados.
3. Rode o travão para a frente para desengatar o travão.

# *Manutenção do cortador*

## Manutenção das lâminas de corte

Mantenha as lâminas afiadas e equilibradas em toda a época de corte porque uma lâmina afiada corta direito sem rasgar nem estragar as folhas da relva. Quando se rasga ou danifica a relva, esta fica castanha nas extremidades, cresce mais devagar e torna-se mais susceptível a doenças.

Verifique as lâminas diariamente para ver se estão afiadas, se estão gastas ou danificadas. Lime qualquer amolgadela e afie as lâminas conforme o necessário. Se uma lâmina estiver danificada ou gasta, substitua-a imediatamente por uma lâmina sobressalente genuína da Toro. Para uma afiação e substituição adequadas, pode optar por ter lâminas adicionais sempre à mão.

**⚠ AVISO**

**Uma lâmina desgastada ou danificada pode partir-se, podendo levar à projeção de um fragmento contra o utilizador ou alguém que esteja por perto e provocar lesões graves ou até mesmo a morte.**

- **Inspecione periodicamente se a lâmina apresenta sinais de desgaste ou outros danos.**
- **Substitua as lâminas gastas ou danificadas.**

### Antes de inspecionar ou fazer a manutenção das lâminas

Coloque a máquina numa superfície plana, desengate o interruptor de controlo da lâmina, engate o travão de estacionamento, desligue o motor e retire a chave da ignição.

### Verificar as lâminas

**Intervalo de assistência:** Em todas as utilizações ou diariamente—Verifique as lâminas de corte.

1. Inspecione as extremidades de corte (Figura 49).

   **Nota:** Se as extremidades não estiverem afiadas ou estiverem amolgadas, retire e afie as lâminas; consulte Afiação das lâminas (página 48).

2. Inspecione as lâminas, especialmente a área curva (Figura 49).

**Nota:** Se verificar quaisquer danos, desgaste, ou formação de ranhuras nesta área (item 3 em Figura 49), instale imediatamente uma lâmina nova.

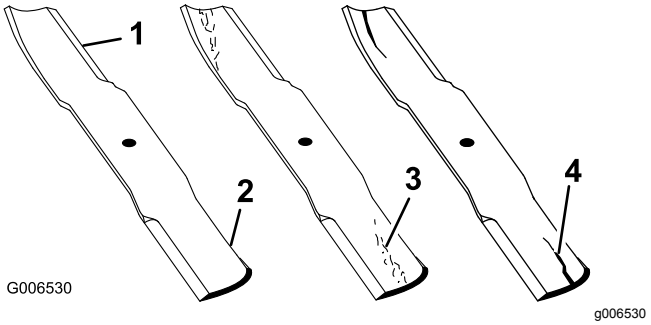


**Figura 49**

1. Extremidade de corte
2. Área curva
3. Formação de desgaste/ranhuras
4. Danos

## Deteção de lâminas dobradas

**Nota:** A máquina tem de estar numa superfície nivelada para o seguinte procedimento.

1. Levante a plataforma do cortador para a posição da altura de corte mais elevada; também considerada a posição de 'transporte'.
2. Usando luvas almofadadas ou outra proteção adequada para as mãos, rode lentamente lâmina a medir para uma posição que permita uma medição efetiva da distância entre a extremidade de corte e a superfície nivelada onde a máquina está (Figura 50).

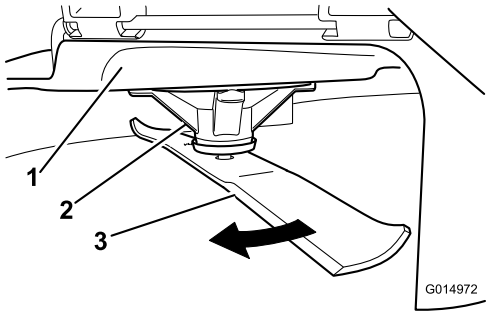


**Figura 50**

1. Plataforma
2. Caixa dos eixos
3. Lâmina

3. Meça da ponta da lâmina até à superfície plana (Figura 51).

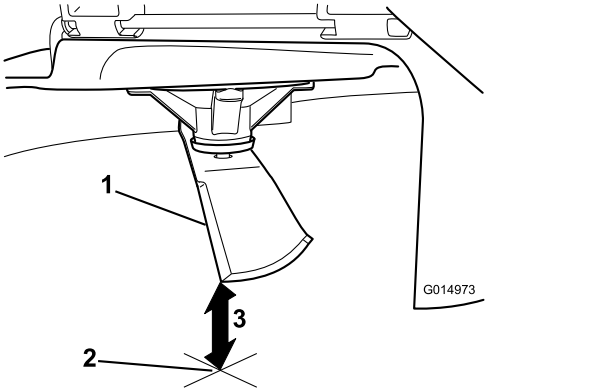


**Figura 51**

1. Lâmina (em posição para medição)
2. Superfície nivelada
3. Distância medida entre a lâmina e a superfície (A)

4. Rode mesma lâmina 180 graus para que a extremidade de corte oposta esteja agora na mesma posição (Figura 52).

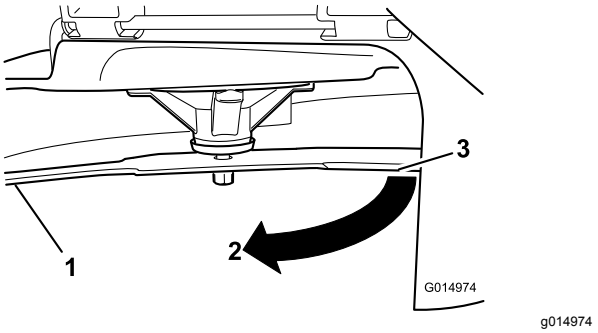


**Figura 52**

1. Lâmina (lado previamente medido)
2. Medição (posição utilizada anteriormente)
3. Lado oposto da lâmina a ser movido para a posição de medição

5. Meça da ponta da lâmina até à superfície plana (Figura 53).

**Nota:** A variação não deve ser superior a 3 mm.

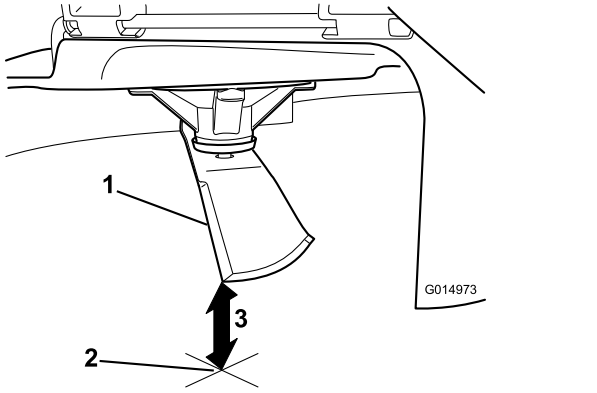


**Figura 53**

1. Extremidade da lâmina oposta (em posição para medição)
2. Superfície nivelada
3. Segunda distância medida entre a lâmina e a superfície (B)

A. Se diferença for superior a 3 mm, substitua a lâmina por uma lâmina nova; consulte Retirar as lâminas (página 48) e Instalação das lâminas (página 49).

**Nota:** Se uma lâmina dobrada for substituída por uma nova e a dimensão obtida continuar a exceder 3 mm, o eixo da lâmina pode estar dobrado. Contacte o distribuidor autorizado Toro para obter assistência.

B. Se a variação estiver dentro dos limites, passe para a lâmina seguinte.

Repita este procedimento em cada lâmina.

## Retirar as lâminas

As lâminas devem ser substituídas quando atingirem um objeto sólido e quando se encontrarem desequilibradas ou deformadas. Para obter o máximo desempenho e a conformidade de segurança da máquina deverá utilizar sempre lâminas sobressalentes genuínas da Toro. A utilização de lâminas sobressalentes produzidas por outros fabricantes poderá resultar em não cumprimento com os padrões de segurança.

1. Segure na extremidade da lâmina, utilizando um trapo ou uma luva grossa.
2. Retire a cavilha da lâmina, a anilha curva, e a lâmina do eixo (Figura 54).

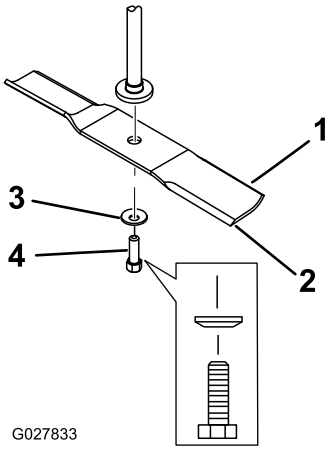


**Figura 54**

1. Área da aba da lâmina
2. Lâmina
3. Anilha curva
4. Parafuso da lâmina

## Afiação das lâminas

1. Utilize uma lima para afiar aresta de corte em ambas as extremidades da lâmina (Figura 55).

**Nota:** Mantenha o ângulo original.

**Nota:** A lâmina manterá o equilíbrio se for retirada a mesma quantidade de material de ambas as extremidades de corte.

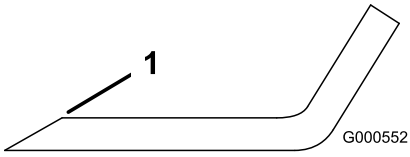


**Figura 55**

1. Afie de acordo com o ângulo original

2. Verifique o equilíbrio da lâmina colocando-a num equilibrador de lâminas (Figura 56).

**Nota:** Se a lâmina ficar na horizontal é porque está equilibrada e pode ser utilizada.

**Nota:** Se lâmina não estiver equilibrada, lime algum metal da extremidade da aba apenas (Figura 55).

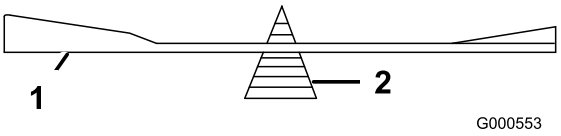


**Figura 56**

1. Lâmina
2. Equilibrador

3. Repita este procedimento até a lâmina estar equilibrada.

## Instalação das lâminas

1. Instale lâmina no eixo (Figura 54).

   ***Importante:*** **A parte curva da lâmina tem que estar virada para cima para o interior do cortador para se assegurar uma capacidade de corte adequada.**

2. Instale a anilha curva (lado oval virado para a lâmina) e o parafuso da lâmina (Figura 54).
3. Aperte o parafuso da lâmina com uma força de 47 a 88 N·m.

# Nivelar a plataforma do cortador

Certifique-se de que verifica se a plataforma de corte está nivelada antes de instalar o cortador ou quando observar um corte não uniforme no relvado.

A plataforma de corte tem de ser verificada para ver se há lâminas dobradas antes da nivelação; quaisquer lâminas dobradas têm de ser retiradas e substituídas; consulte Deteção de lâminas dobradas (página 47) antes de continuar.

A plataforma de corte tem de estar nivelada primeiro horizontalmente, depois pode ser ajustado o declive da frente para trás.

**Requisitos:**

- A máquina tem de estar numa superfície nivelada.
- Todos os pneus têm de estar com o enchimento devido; consulte Verificar a pressão dos pneus (página 45).

## Nivelamento horizontal

1. Coloque a máquina numa superfície nivelada e desligue o interruptor de controlo da lâmina.
2. Engate o travão de estacionamento, desligue o motor, retire a chave e aguarde até que todas as partes em movimento parem antes de sair da posição de operação.
3. Defina a altura de corte para a posição média.
4. Rode cuidadosamente as lâminas para que todas estejam alinhadas (Figura 57 e Figura 58).

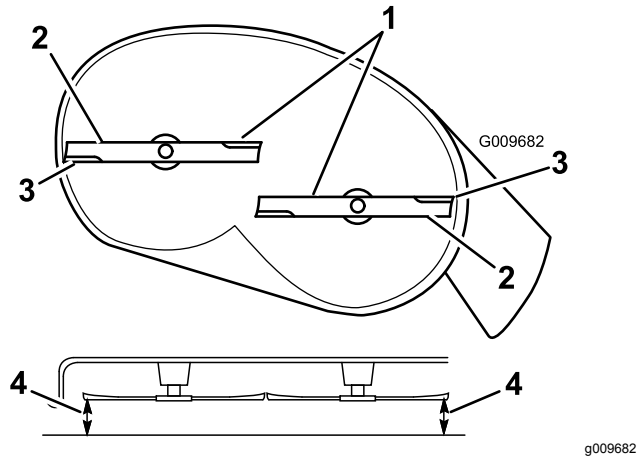


**Figura 57**

Plataformas de corte com 2 lâminas

1. Lâminas na horizontal
2. Área da aba da lâmina
3. Extremidade de corte exterior
4. Meça da ponta da lâmina até à superfície plana.

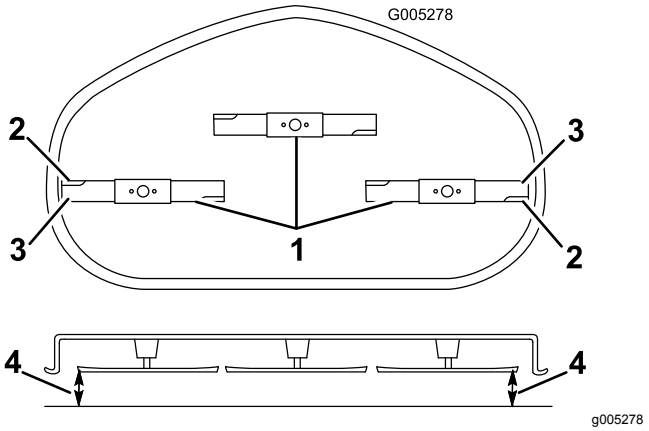


**Figura 58**

Plataformas de corte com 3 lâminas

1. Lâminas na horizontal
2. Área da aba da lâmina
3. Extremidade de corte exterior
4. Meça da ponta da lâmina até à superfície plana.

5. Meça entre as extremidades de corte exteriores e a superfície plana (Figura 57 e Figura 58).

   **Nota:** Se ambas as medições não se encontrarem dentro do intervalo de 5 mm, é necessário um ajuste, continue com este procedimento.

6. Mova para o lado esquerdo da máquina.
7. Desaperte a porca de bloqueio lateral.
8. Eleve ou desça o lado esquerdo da plataforma do cortador rodando a porca traseira (Figura 59).

   **Nota:** Rode a porca traseira no sentido dos ponteiros do relógio para elevar a plataforma do cortador; rode a porca traseira no sentido

contrário ao dos ponteiros do relógio para descer a plataforma do cortador. (Figura 59).

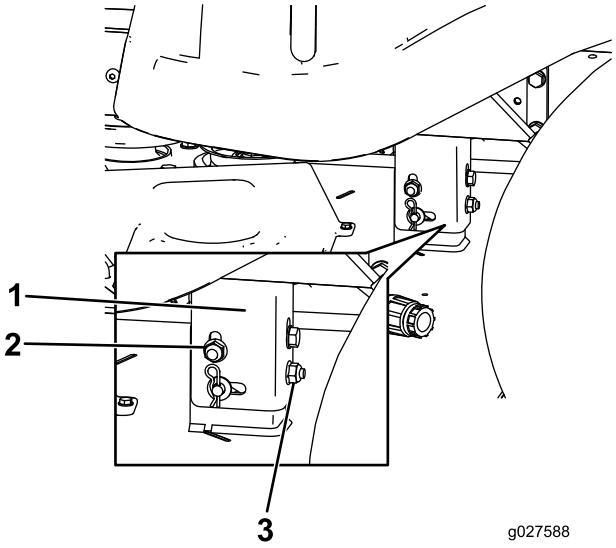


**Figura 59**

1. Suporte de suspensão
2. Porca de bloqueio lateral
3. Porca traseira

9. Verifique novamente os ajustes horizontais. Repita este procedimento até que as medidas estejam corretas.
10. Continue a nivelar a plataforma do cortador verificando a inclinação da lâmina da frente para trás; consulte Ajustar a inclinação da lâmina da frente para trás (página 50).

## Ajustar a inclinação da lâmina da frente para trás

Verifique o nível da lâmina da frente para trás sempre que instalar o cortador. Se a parte da frente do cortador estiver mais de 7,9 mm mais baixa que a traseira, ajuste o nível da lâmina usando as instruções seguintes:

1. Coloque a máquina numa superfície nivelada e desligue o interruptor de controlo das lâminas.
2. Engate o travão de estacionamento, desligue o motor, retire a chave e aguarde até que todas as partes em movimento parem antes de sair da posição de operação.
3. Defina a altura de corte para a posição média.

   **Nota:** Verifique e ajuste o nível horizontal da lâmina se não tiver verificado o ajuste; consulte Nivelamento horizontal (página 49).
4. Rode cuidadosamente as lâminas para que estejam da frente para trás (Figura 60 e Figura 61).

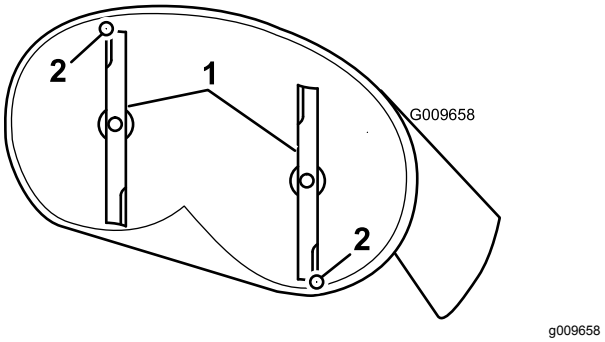


**Figura 60**

Plataformas de corte com 2 lâminas

1. Lâminas da frente para trás
2. Meça da ponta da lâmina até à superfície plana.

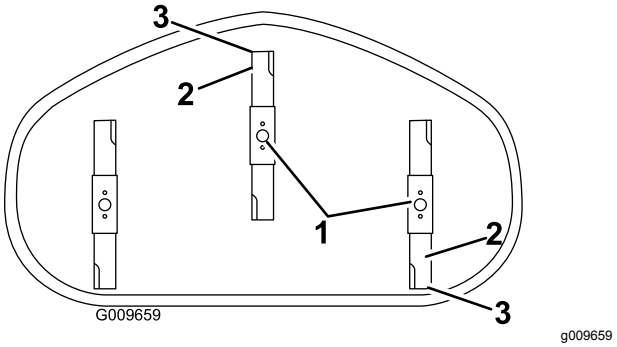


**Figura 61**

Plataformas de corte com 3 lâminas

1. Lâminas da frente para trás
2. Extremidade de corte exterior
3. Meça da ponta da lâmina até à superfície plana.

5. Meça da ponta da lâmina da frente até à superfície plana e da ponta da lâmina de trás até à superfície plana (Figura 60 e Figura 61).

   **Nota:** Se a parte da frente da lâmina não estiver 1,6 a 7,9 mm mais baixa do que a ponta da lâmina de trás, ajuste a porca de bloqueio da frente.
6. Para ajustar a inclinação da lâmina da frente para trás, rode a porca de ajuste na parte da frente do cortador (Figura 62).

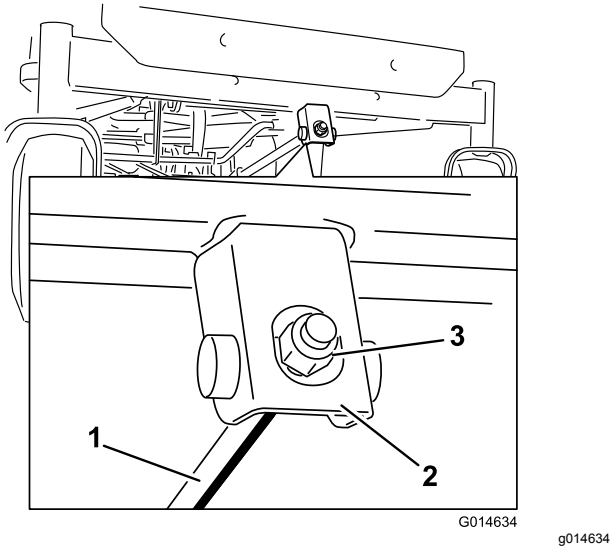


g014634

**Figura 62**

1. Alavanca de ajuste
2. Bloco de ajuste
3. Porca de bloqueio

7. Para elevar a parte da frente do cortador, aperte a porca de ajuste.
8. Para baixar a parte da frente do cortador, desaperte a porca de ajuste.
9. Após o ajuste, verifique inclinação entre frente e a traseira, continue a ajustar a porca até que a ponta da lâmina frontal esteja 1,6 a 7,9 mm mais baixa que a ponta da lâmina traseira (Figura 60 e Figura 61).
10. Quando a inclinação da lâmina da frente para trás estiver correta, verifique novamente o nível horizontal do cortador; consulte Nivelamento horizontal (página 49).

# Remover a plataforma do cortador

1. Coloque a máquina numa superfície nivelada e desligue o interruptor de controlo das lâminas.
2. Engate o travão de estacionamento, desligue o motor, retire a chave e aguarde até que todas as partes em movimento parem antes de sair da posição de operação.
3. Baixar a alavanca da altura de corte até à posição mais baixa.
4. Desaperte os 2 parafusos inferiores que prendem a cortina da plataforma do cortador à plataforma. Consulte Libertar a cortina da plataforma do cortador (página 36).
5. Remova o contrapino do gancho da barra de suporte da frente e remova a barra do suporte da plataforma (Figura 63).

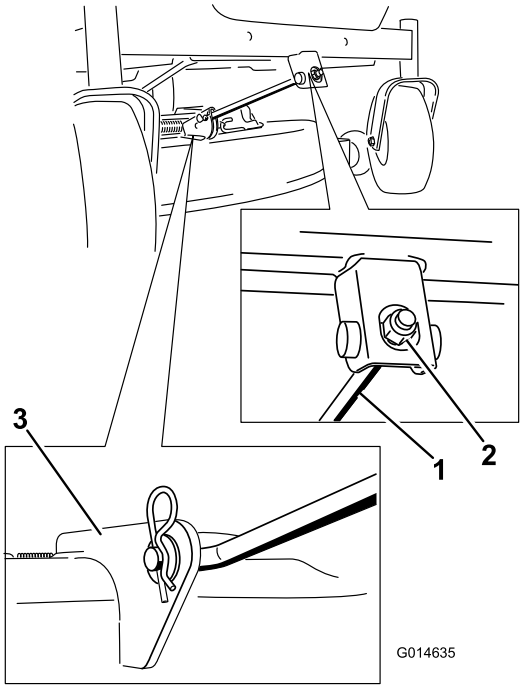


g014635

**Figura 63**

1. Barra de suporte da frente
2. Porca de bloqueio
3. Suporte da plataforma

6. Baixe cuidadosamente a parte da frente da plataforma do cortador para o solo.
7. Levante a plataforma de corte e os suportes de suspensão afastando da haste de elevação traseira e baixe o cortador cuidadosamente até ao chão (Figura 64).

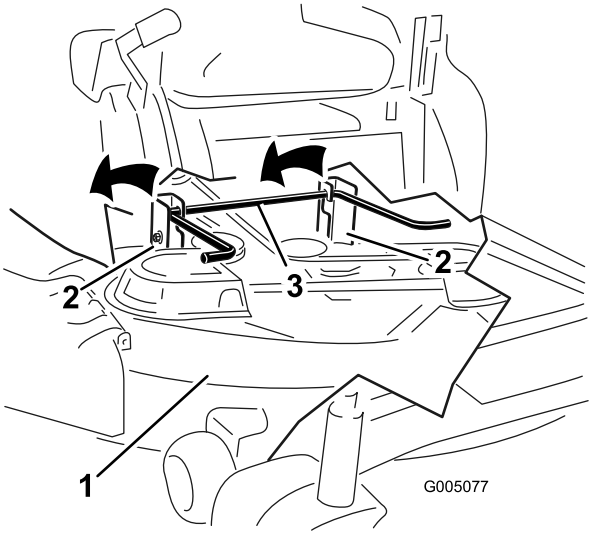


g005077

**Figura 64**

1. Plataforma do cortador
2. Suporte de suspensão
3. Haste de elevação traseira

8. Faça deslizar a plataforma do cortador para trás para remover a correia do cortador da polia do motor.
9. Deslize a plataforma de corte para a frente e para fora da parte da baixo da máquina.

   **Nota:** Guarde todas as peças para instalar futuramente.

# Instalar a plataforma do cortador

1. Coloque a máquina numa superfície nivelada e desligue o interruptor de controlo das lâminas.
2. Engate o travão de estacionamento, desligue o motor, retire a chave e aguarde até que todas as partes em movimento parem antes de sair da posição de operação.
3. Deslize o cortador sob a máquina.
4. Baixe a alavanca da altura de corte até à posição mais baixa.
5. Levante parte de trás da plataforma de corte e oriente os suportes de suspensão por cima da haste de elevação traseira (Figura 64).
6. Coloque a barra de suporte frontal na plataforma do cortador com o pino de segurança e contrapino do gancho (Figura 63).
7. Instale a correia do cortador na polia do motor; consulte Substituição da correia da plataforma do cortador (página 53).
8. Aperte os dois parafusos inferiores que prendem a cortina da plataforma do cortador à plataforma. Consulte Libertar a cortina da plataforma do cortador (página 36).

# Substituição do defletor de relva

**Intervalo de assistência:** Em todas as utilizações ou diariamente—Verifique se há danos no defletor de relva

**⚠ AVISO**

**Uma abertura de descarga sem proteção pode fazer com que o cortador de relva projete objetos na direção do utilizador ou outras pessoas e provocar ferimentos graves. Além disso, as pessoas estão em risco porque podem ser atingidas pela lâmina.**

**Nunca utilize a máquina sem o defletor de relva, a cobertura de descarga ou o sistema de recolha de relva no lugar.**

Verifique se há danos no defletor de relva antes de cada utilização. Substitua todas as peças danificadas antes da utilização.

1. Remova a porca (⅜ pol.) da barra debaixo do cortador (Figura 65).

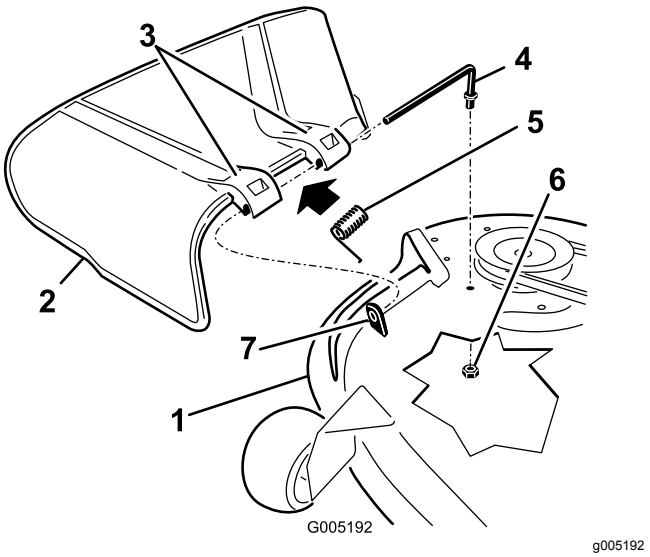


g005192

**Figura 65**

1. Plataforma do cortador
2. Defletor de relva
3. Suporte do defletor de relva
4. Barra
5. Anilha da mola
6. Porca (⅜ pol.)
7. Parte saliente curta

2. Faça deslizar a barra para fora da parte saliente curta, da mola e do defletor de relva (Figura 65).
3. Se o defletor de relva estiver danificado ou gasto, retire-o.
4. Substitua o defletor de relva (Figura 65).

5. Faça deslizar a barra (extremidade reta) através do suporte traseiro do defletor de relva.
6. Coloque a mola na barra, com a cablagem da extremidade para baixo, e entre os suportes do defletor de relva.
7. Faça deslizar a barra pelo segundo suporte do defletor de relva (Figura 65).
8. Insira a barra na parte da frente do defletor de relva na parte saliente curta na plataforma.
9. Fixe a extremidade traseira da barra ao cortador com uma porca (⅜ pol.), como se mostra na Figura 65.

***Importante:*** **O defletor de relva tem de estar com mola na posição baixa. Suba o defletor para testá-lo e verificar se desce por completo.**

# *Manutenção da correia do cortador*

## Inspecionar as correias

**Intervalo de assistência:** A cada 25 horas—Verifique se existe desgaste/rachas nas correias.

Verifique se existem rachas, extremidades desfiadas, marcas de queimaduras e outros danos nas correias. Substitua as correias danificadas.

## Substituição da correia da plataforma do cortador

Chiadeira durante a rotação da correia, deslizamento das lâminas durante o corte da relva, extremidades da correia puídas, marcas de queimadura e fissuras são indícios de uma correia de cortador gasta. Substitua a correia do cortador assim que notar algum destes sinais.

1. Coloque a máquina numa superfície nivelada e desligue o interruptor de controlo das lâminas.
2. Engate o travão de estacionamento, desligue o motor, retire a chave e aguarde até que todas as partes em movimento parem antes de sair da posição de operação.
3. Regule a altura de corte na posição de corte mais baixa de 38 mm.
4. Retire as coberturas da polia.
5. Desaperte os dois parafusos inferiores que prendem a cortina da plataforma do cortador à plataforma. Consulte Libertar a cortina da plataforma do cortador (página 36).
6. Utilize um removedor de molas (peça Toro n.º 92-5771), remova a mola intermédia do gancho da plataforma para retirar tensão da polia intermédia e role correia para fora das polias (Figura 66 e Figura 67).

**⚠ AVISO**

**A mola está sob tensão quando está instalada e pode causar ferimentos pessoais.**

**Cuidado quando remover a correia.**

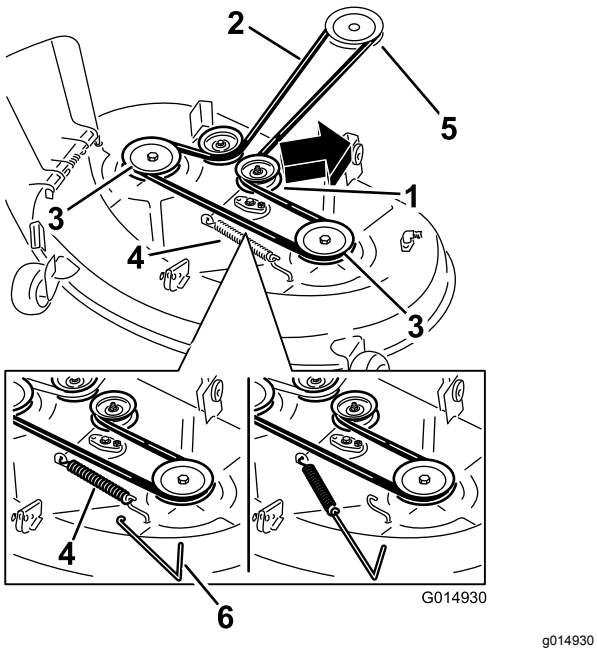


g014930

**Figura 66**

Plataformas de corte com 2 lâminas

1. Polia intermédia
2. Correia do cortador
3. Polia exterior
4. Anilha da mola
5. Polia do motor
6. Removedor de molas

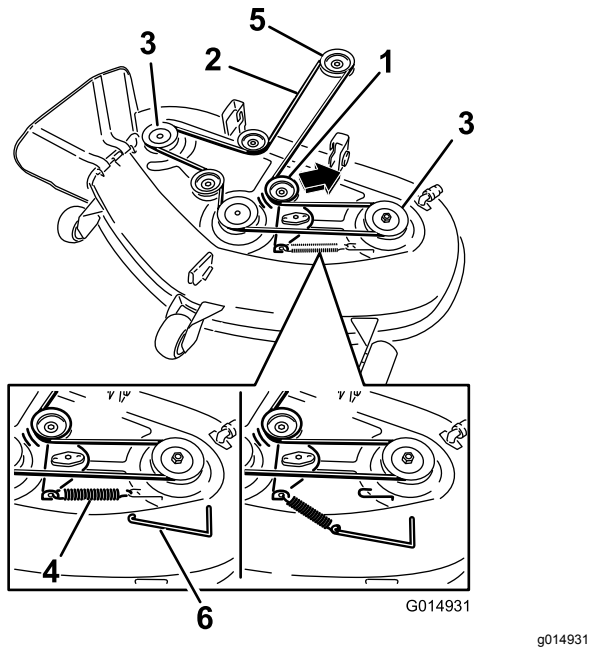


g014931

**Figura 67**

Plataformas de corte com 3 lâminas

1. Polia intermédia
2. Correia do cortador
3. Polia exterior
4. Anilha da mola
5. Polia do motor
6. Removedor de molas

7. Coloque a nova correia em redor da polia do motor e nas polias do cortador (Figura 67).
8. Utilize um removedor de molas, instale a mola intermédia por cima do gancho da plataforma para colocar tensão na polia intermédia e na correia do cortador (Figura 66 e Figura 67).
9. Aperte os dois parafusos inferiores que prendem a cortina da plataforma do cortador à plataforma. Consulte Libertar a cortina da plataforma do cortador (página 36).
10. Coloque as coberturas da polia.

# *Limpeza*

## Limpar por baixo da frente da máquina

**Intervalo de assistência:** Após cada utilização—Verifique e limpe a frente da máquina.

Remova os detritos sob frente da máquina com ar comprimido ou manualmente com uma escova (Figura 68).

**Nota:** Não utilize água para limpar debaixo da frente da máquina, pois pode causar a acumulação de detritos.

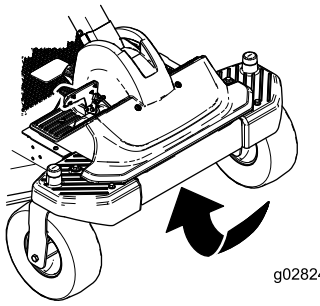


g028248

**Figura 68**

## Lavar a parte inferior do cortador

**Intervalo de assistência:** Após cada utilização—Limpe a caixa da plataforma do cortador.

***Importante:*** **Pode lavar a máquina com água e um detergente suave. Não lave a máquina com sistemas de lavagem de pressão. Evite a utilização excessiva de água, especialmente próximo da zona do painel de controlo, debaixo do banco, em torno do motor, bombas e motores.**

Lave a parte inferior do cortador após cada utilização para evitar a acumulação de relva para uma melhor ação de cobertura e dispersão de aparas.

1. Coloque a máquina numa superfície nivelada e desligue o interruptor de controlo da lâmina.
2. Engate o travão de estacionamento, desligue o motor, retire a chave e aguarde até que todas as partes em movimento parem antes de sair da posição de operação.
3. Coloque união da mangueira na extremidade de limpeza do cortador e ligue a água em elevado (Figura 69).

**Nota:** Espalhe vaselina no anel de retenção da união de lavagem para facilitar o deslizar da união e proteger o anel de retenção.

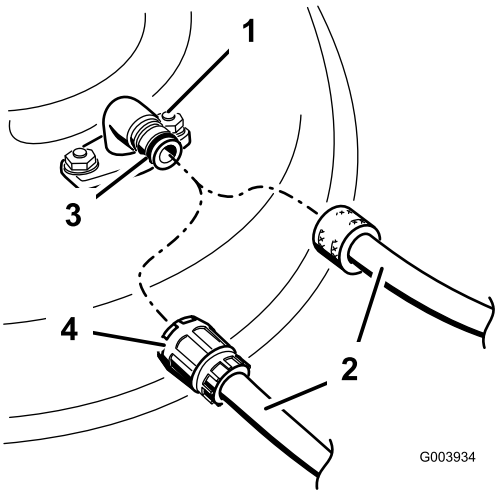


g003934

**Figura 69**

1. União de lavagem
2. Tubagem
3. Anel de retenção
4. União

4. Baixe o cortador até à altura de corte mais baixa.
5. Sente-se no banco e ligue o motor.
6. Engate o interruptor de controlo da lâmina e deixe o cortador funcionar durante um a três minutos.
7. Desative o interruptor de controlo da lâmina, desligue o motor, retire a chave e espere que todas as peças em movimento parem.
8. Desligue a água e retire a união da lavagem.

   **Nota:** Se o cortador não ficar limpo após uma lavagem, molhe-o e aguarde 30 minutos. Em seguida, repita o processo.
9. Ligue o cortador novamente durante um a três minutos para remover a água em excesso.

**⚠ AVISO**

**Uma união de lavagem partida ou em falta pode expô-lo a si e aos outros à projeção de objetos ou contacto com a lâmina. O contacto com as lâminas e detritos projetados provoca ferimentos graves ou até mesmo a morte.**

- **Substitua a união de lavagem partida ou em falta imediatamente, antes de utilizar novamente o cortador.**
- **Nunca coloque as mãos ou pés sob o cortador ou nas aberturas do cortador.**

# Armazenamento

## Limpeza e armazenamento

1. Desengate o interruptor de controlo da lâmina, mova os controlos de movimento para fora para a posição de ESTACIONAMENTO, pare o motor e retire a chave.
2. Retire as aparas de relva, sujidade e fuligem das partes exteriores da máquina, especialmente do motor.
3. Limpe todos os vestígios de sujidade da parte exterior das aletas da cabeça do cilindro e da saída de ar.

   ***Importante:*** **Pode lavar a máquina com água e um detergente suave. Não lave a máquina com sistemas de lavagem de pressão. Evite a utilização excessiva de água, especialmente próximo da zona do painel de controlo, debaixo do banco, em torno do motor, bombas e motores.**
4. Efetue a manutenção do filtro de ar; consulte Manutenção do filtro de ar (página 37).
5. Lubrifique a máquina; consulte Lubrificação (página 37).
6. Substitua o óleo do cárter e o filtro; consulte Verificação do óleo do motor (página 38).
7. Verifique a pressão dos pneus; consulte Verificar a pressão dos pneus (página 45).
8. Carregue a bateria, consulte Carregamento da bateria (página 44).
9. Verifique o estado das lâminas, consulte Verificar as lâminas (página 46).
10. Prepare a máquina para armazenamento quando não for utilizada durante mais de 30 dias. Preparar a máquina para armazenamento da seguinte forma.
11. Adicione ao depósito um estabilizador/condicionador de combustível com base de petróleo. Siga as instruções de mistura do fabricante do estabilizador. Não utilize um estabilizador com base de álcool (etanol ou metanol).

    **Nota:** O estabilizador/condicionador de combustível é mais eficaz quando é misturado com gasolina nova e é utilizado frequentemente.

    Ligue o motor para distribuir o combustível condicionado pelo sistema de combustível (5 minutos).

    Desligue o motor, deixe-o arrefecer e, em seguida, drene o depósito de combustível.

    Volte a ligar o motor e deixe-o trabalhar até parar.

    Afogue o motor. Ligue o motor e deixe-o trabalhar até não ligar.

    O combustível deverá ser eliminado de forma adequada. Recicle cumprindo os códigos locais.

    ***Importante:*** **Não armazene gasolina estabilizada/condicionada mais de 30 dias.**
12. Retire a(s) vela(s) de ignição e verifique o estado das mesmas; consulte Verificação da vela de ignição (página 41). Depois de retirar a(s) vela(s) de ignição do motor, coloque duas colheres de óleo nos orifícios das velas. Utilize o arranque para fazer girar o motor e distribuir o óleo pelo interior do cilindro. Instale a(s) vela(s) de ignição. Não coloque os cabos nas velas de ignição.
13. Limpe qualquer sujidade e resíduos da parte superior do cortador.
14. Raspe qualquer acumulação de relva e sujidade da parte inferior do cortador e, em seguida, lave o cortador com uma mangueira de jardim.
15. Verifique o estado da correia de transmissão e do cortador.
16. Verifique e aperte todos os pernos, porcas e parafusos. Repare ou substitua qualquer peça danificada ou gasta.
17. Pinte todas as superfícies de metal arranhadas ou descascadas. O serviço de pintura é disponibilizado pelo centro de assistência autorizado.
18. Guarde a máquina numa garagem ou armazém limpo e seco. Retire a chave do interruptor de ignição e guarde-a num local específico. Tape a máquina para a proteger e mantê-la limpa.

# Resolução de problemas

| Problema | Causa possível | Acção correctiva |
|---|---|---|
| O depósito de combustível apresenta sinais de colapso ou a máquina apresenta sinais de ficar frequentemente sem combustível. | 1. O elemento de papel do filtro está entupido. | 1. Limpe o elemento de papel. |
| Sobreaquecimento do motor. | 1. A carga no motor é excessiva.<br>2. O nível de óleo no cárter está baixo.<br>3. As aletas de refrigeração e as passagens de ar na parte inferior do revestimento da turbina do motor estão obstruídas.<br>4. O filtro de ar está sujo.<br>5. O sistema de combustível tem sujidade, água ou combustível muito antigo. | 1. Reduza a velocidade da máquina.<br>2. Adicione óleo ao cárter.<br>3. Retire a obstrução das aletas de refrigeração e das passagens de ar.<br>4. Limpe ou substitua o elemento do filtro de ar.<br>5. Contacte um distribuidor autorizado |
| O arranque elétrico não dá sinal | 1. O pedal de controlo de tração está engatado.<br>2. A bateria não tem carga.<br>3. As ligações elétricas estão corroídas ou soltas.<br>4. Está um fusível queimado.<br>5. Um interruptor ou um relé está danificado. | 1. Mova o pedal de controlo de tração para ponto-morto.<br>2. Carregue a bateria.<br>3. Verifique se as ligações elétricas estão a fazer bom contacto.<br>4. Substitua o fusível.<br>5. Contacte um serviço de assistência autorizado |
| O motor não arranca, arranca com dificuldade ou não permanece em funcionamento. | 1. O depósito de combustível está vazio.<br>2. O ar não está ligado.<br>3. O filtro de ar está sujo.<br>4. O(s) cabo(s) da(s) vela(s) de ignição está(estão) solto(s) ou desligado(s).<br>5. As velas estão picadas, reparadas ou a folga está incorreta.<br>6. Há sujidade no filtro de combustível.<br>7. O sistema de combustível tem sujidade, água ou combustível muito antigo.<br>8. Há combustível errado no depósito de combustível.<br>9. O nível de óleo no cárter está baixo. | 1. Encha o depósito de combustível.<br>2. Mova a alavanca do ar para a posição de entrada de ar.<br>3. Limpe ou substitua o filtro de ar.<br>4. Empurre o(s) cabo(s) para a vela de ignição.<br>5. Instale uma vela de ignição nova, com as devidas folgas.<br>6. Substitua o filtro de combustível.<br>7. Contacte um serviço de assistência autorizado<br>8. Esvazie o depósito e substitua o combustível com o tipo correto.<br>9. Adicione óleo ao cárter. |

| Problema | Causa possível | Acção correctiva |
|---|---|---|
| O motor perde potência. | 1. A carga no motor é excessiva.<br>2. O filtro de ar está sujo.<br>3. O nível de óleo no cárter está baixo.<br>4. As aletas de refrigeração e as passagens de ar na parte inferior do revestimento da turbina do motor estão obstruídas.<br>5. As velas estão picadas, reparadas ou a folga está incorreta.<br>6. A ventilação do depósito de combustível está bloqueada.<br>7. Há sujidade no filtro de combustível.<br>8. O sistema de combustível tem sujidade, água ou combustível muito antigo.<br>9. Há combustível errado no depósito de combustível. | 1. Reduza a velocidade da máquina.<br>2. Limpe o elemento do filtro de ar.<br>3. Adicione óleo ao cárter.<br>4. Retire a obstrução das aletas de refrigeração e das passagens de ar.<br>5. Instale uma vela de ignição nova, com as devidas folgas.<br>6. Contacte um serviço de assistência autorizado<br>7. Substitua o filtro de combustível.<br>8. Contacte um centro de assistência autorizado.<br>9. Esvazie o depósito e substitua o combustível com o tipo correto. |
| A máquina não anda. | 1. As válvulas de distribuição estão abertas.<br>2. As correias de tração estão gastas, soltas ou partidas.<br>3. As correias de tração estão fora das polias.<br>4. A transmissão não responde. | 1. Feche as válvulas de reboque.<br>2. Contacte um serviço de assistência autorizado<br>3. Contacte um serviço de assistência autorizado<br>4. Contacte um serviço de assistência autorizado |
| Há uma vibração anormal. | 1. Os parafusos de montagem do motor estão soltos.<br>2. A polia do motor, o tambor falso ou a polia das lâminas está solta.<br>3. A polia do motor está danificada.<br>4. As lâmina(s) de corte está/estão empenada(s) ou desequilibrada(s).<br>5. O parafuso de montagem da lâmina está solto.<br>6. O eixo da lâmina está empenado. | 1. Aperte os parafusos de montagem do motor.<br>2. Aperte a polia adequada.<br>3. Contacte um serviço de assistência autorizado<br>4. Instale lâmina(s) de corte nova(s).<br>5. Aperte o parafuso de montagem da lâmina.<br>6. Contacte um serviço de assistência autorizado |
| Altura de corte irregular. | 1. Lâmina(s) não está/estão afiada(s).<br>2. Lâmina(s) de corte está/estão empenada(s).<br>3. O cortador não está nivelado.<br>4. Uma roda antidano não está corretamente ajustada.<br>5. O lado inferior do cortador está sujo.<br>6. A pressão dos pneus é incorreta.<br>7. O eixo da lâmina está empenado. | 1. Afie a(s) lâmina(s).<br>2. Instale lâmina(s) de corte nova(s).<br>3. Nivele o cortador na horizontal e de trás para a frente.<br>4. Ajuste a altura da roda antidano.<br>5. Limpe a parte de baixo do cortador.<br>6. Ajuste da pressão dos pneus.<br>7. Contacte um serviço de assistência autorizado |

| Problema | Causa possível | Acção correctiva |
|---|---|---|
| As lâminas não rodam. | 1. A correia de transmissão está gasta, larga ou partida. | 1. Instale uma nova correia da transmissão. |
| | 2. A correia da transmissão está fora da polia. | 2. Monte a correia de acionamento e verifique se os veios de ajuste e as guias da correia estão na posição correta. |
| | 3. O interruptor da tomada de força (PTO) ou a embraiagem da tomada de força está com problemas. | 3. Contacte um serviço de assistência autorizado |
| | 4. A correia do cortador está gasta, larga ou partida. | 4. Instale uma nova correia do cortador. |

# Esquemas

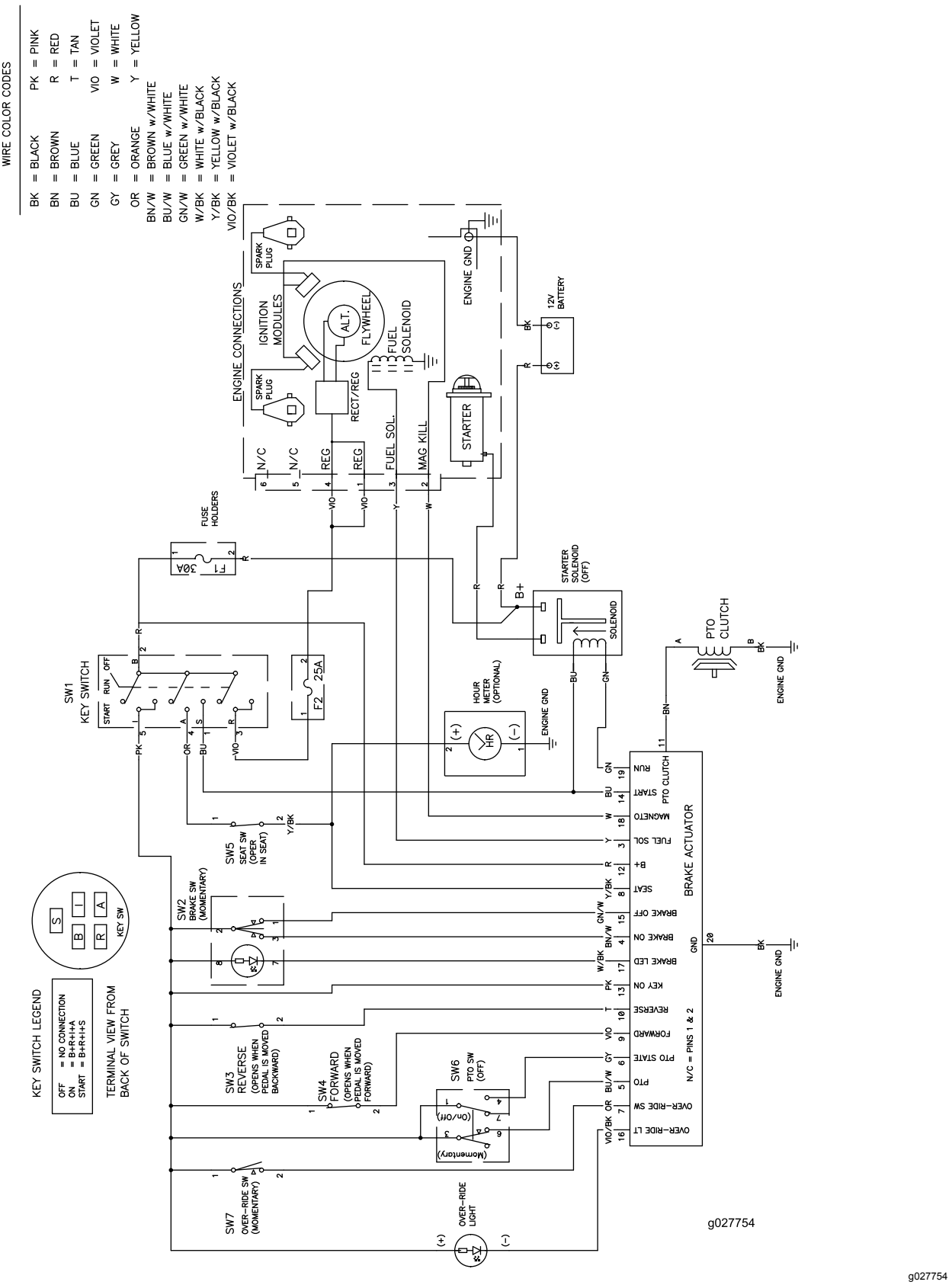


g027754

**Esquema elétrico (Rev. A)**

# Notas:

# Notas:

# Lista de distribuidores internacionais

| Distribuidor: | País: | Telefone: | Distribuidor: | País: | Telefone: |
|---|---|---|---|---|---|
| Agrolanc Kft | Hungria | 36 27 539 640 | Maquiver S.A. | Colômbia | 57 1 236 4079 |
| Asian American Industrial (AAI) | Hong Kong | 852 2497 7804 | Maruyama Mfg. Co. Inc. | Japão | 81 3 3252 2285 |
| B-Ray Corporation | Coreia | 82 32 551 2076 | Mountfield a.s. | República Checa | 420 255 704 220 |
| Brisa Goods LLC | México | 1 210 495 2417 | Mountfield a.s. | Eslováquia | 420 255 704 220 |
| Casco Sales Company | Porto Rico | 787 788 8383 | Munditol S.A. | Argentina | 54 11 4 821 9999 |
| Ceres S.A. | Costa Rica | 506 239 1138 | Norma Garden | Rússia | 7 495 411 61 20 |
| CSSC Turf Equipment (pvt) Ltd. | Sri Lanka | 94 11 2746100 | Oslinger Turf Equipment SA | Equador | 593 4 239 6970 |
| Cyril Johnston & Co. | Irlanda do Norte | 44 2890 813 121 | Oy Hako Ground and Garden Ab | Finlândia | 358 987 00733 |
| Cyril Johnston & Co. | República da Irlanda | 44 2890 813 121 | Parkland Products Ltd. | Nova Zelândia | 64 3 34 93760 |
| Fat Dragon | China | 886 10 80841322 | Perfetto | Polónia | 48 61 8 208 416 |
| Femco S.A. | Guatemala | 502 442 3277 | Pratoverde SRL. | Itália | 39 049 9128 128 |
| FIVEMANS New-Tech Co., Ltd | China | 86-10-6381 6136 | Prochaska & Cie | Áustria | 43 1 278 5100 |
| ForGarder OU | Estónia | 372 384 6060 | RT Cohen 2004 Ltd. | Israel | 972 986 17979 |
| G.Y.K. Company Ltd. | Japão | 81 726 325 861 | Riversa | Espanha | 34 9 52 83 7500 |
| Geomechaniki of Athens | Grécia | 30 10 935 0054 | Lely Turfcare | Dinamarca | 45 66 109 200 |
| Golf international Turizm | Turquia | 90 216 336 5993 | Lely (U.K.) Limited | Reino Unido | 44 1480 226 800 |
| Hako Ground and Garden | Suécia | 46 35 10 0000 | Solvert S.A.S. | França | 33 1 30 81 77 00 |
| Hako Ground and Garden | Noruega | 47 22 90 7760 | Spyros Stavrinides Limited | Chipre | 357 22 434131 |
| Hayter Limited (U.K.) | Reino Unido | 44 1279 723 444 | Surge Systems India Limited | Índia | 91 1 292299901 |
| Hydroturf Int. Co Dubai | Emirados Árabes Unidos | 97 14 347 9479 | T-Markt Logistics Ltd. | Hungria | 36 26 525 500 |
| Hydroturf Egypt LLC | Egito | 202 519 4308 | Toro Australia | Austrália | 61 3 9580 7355 |
| Irrimac | Portugal | 351 21 238 8260 | Toro Europe NV | Bélgica | 32 14 562 960 |
| Irrigation Products Int'l Pvt Ltd. | Índia | 0091 44 2449 4387 | Valtech | Marrocos | 212 5 3766 3636 |
| Jean Heybroek b.v. | Holanda | 31 30 639 4611 | Victus Emak | Polónia | 48 61 823 8369 |

## Aviso de privacidade europeu

As informações recolhidas pela Toro
A Toro Warranty Company (Toro) respeita a sua privacidade. Para processar a sua reclamação da garantia e para o contactar em caso de recolha de produtos, pedimos que partilhe determinadas informações pessoais connosco, seja diretamente ou através da empresa Toro ou do seu representante Toro local.

O sistema de garantia Toro está alojado em servidores que se encontram nos Estados Unidos onde a lei da privacidade pode não providenciar a mesma proteção que se aplica no seu país.

AO PARTILHAR AS SUAS INFORMAÇÕES PESSOAIS CONNOSCO, ESTÁ A AUTORIZAR O PROCESSAMENTO DAS MESMAS CONFORME DESCRITO NESTE AVISO DE PRIVACIDADE.

A forma como a Toro utiliza as informações
A Toro pode utilizar as suas informações pessoais para processar reclamações ao abrigo da garantia, para o contactar em caso de recolha de produtos e para qualquer outro fim que indicarmos. A Toro pode partilhar as suas informações com afiliadas da Toro, revendedores ou outros parceiros de negócios da Toro relativamente a qualquer uma destas atividades. Não vendemos as suas informações pessoais a qualquer outra empresa. Reservamo-nos o direito de revelar informações pessoais para cumprir as leis aplicáveis e pedidos das autoridades devidas, para operar os nossos sistemas devidamente ou para a nossa própria proteção ou de outros utilizadores.

Retenção das suas informações pessoais
Iremos manter as suas informações pessoais enquanto necessitarmos delas para os fins para os quais foram originalmente recolhidas ou para outros fins legítimos (como, por exemplo, cumprimento de regulamentação), ou conforme exigido pela lei aplicável.

O compromisso da Toro com a segurança das suas informações pessoais
Tomamos as precauções razoáveis para proteger a segurança das suas informações pessoais. Tomamos também medidas para manter as informações pessoais atualizadas e corretas.

Aceder e corrigir as suas informações pessoais
Se pretender rever ou corrigir as suas informações pessoais, contacte-nos através do endereço de e-mail legal@toro.com.

## Lei australiana de proteção dos consumidores

Os clientes australianos encontrarão informações relacionadas com a lei australiana relativa à proteção dos consumidores no interior da caixa ou no seu representante Toro local.

# A Garantia da Toro

Garantia limitada (ver os períodos de garantia abaixo)

Cortadores TimeCutter e TITAN

## Condições e produtos abrangidos

A Toro Company e a sua afiliada, Warranty Company, no seguimento de um acordo celebrado entre ambas, comprometem-se a reparar os produtos Toro abaixo indicados, se houver defeitos de materiais ou de fabrico.

Os períodos de tempo seguintes aplicam-se a partir da data de aquisição do comprador original:

| Produtos | Período da garantia |
|---|---|
| Cortadores TimeCutter e MX | Utilização residencial[2] – 3 anos |
| • Motores[1] — Utilização residencial | Kawasaki – 3 anos |
| | Kohler – 3 anos |
| | Toro – 3 anos |
| Cortadores TimeCutter e MX | Utilização comercial 30 dias |
| • Motores[1] — Utilização comercial | Kawasaki – 3 anos |
| | Kohler – 90 dias |
| | Toro – 90 dias |
| Cortadores TITAN série SW e ZS – Utilização residencial ou comercial | 3 anos ou 300 horas[3] |
| • Motores[1] — Utilização residencial ou comercial | Kawasaki – 3 anos |
| • Estrutura | Vitalícia (apenas comprador original)[4] |
| Cortadores TITAN série MX – Utilização residencial ou comercial | 4 anos ou 400 horas[3] |
| • Motores[1] — Utilização residencial ou comercial | Kawasaki – 3 anos |
| • Estrutura | Vitalícia (apenas comprador original)[4] |
| **Todos os cortadores** | |
| • Acessórios | 1 ano |
| • Bateria | 90 dias peças e mão-de-obra |
| | 1 ano apenas peças |
| • Correias e pneus | 90 dias |

[1]Alguns motores usados nos Produtos Toro são garantidos pelo fabricante do motor.

[2]Utilização residencial significa a utilização do produto em sua casa. A utilização em mais do que um local é considerada utilização comercial à qual se aplicaria a garantia para utilização comercial.

[3]O que ocorrer primeiro.

[4]Garantia vitalícia da estrutura – Se a estrutura principal, compostas peças soldadas em conjunto para formar a estrutura do trator à qual outros componentes (por exemplo, o motor) estão fixados, ficar com fissuras ou partir durante a utilização normal, será reparada ou substituída, mediante opção da Toro, ao abrigo da garantia sem qualquer custo de peças ou mão-de-obra. A falha da estrutura devida a utilização indevida ou abuso e falha ou reparação necessária devida a ferrugem ou corrosão não estão abrangidas.

A garantia pode ser negada se o contador de horas estiver desligado, modificado ou mostrar sinais de ter sido alterado.

## Responsabilidades do proprietário

É preciso fazer manutenção do Produto Toro seguindo os procedimentos de manutenção descritos no *Manual do utilizador*. Os custos dessa manutenção de rotina, quer seja feita por um representante ou por si, são todos pagos por si.

## Instruções para a obtenção de um serviço de garantia

Se pensa que o seu Produto Toro tem algum defeito de materiais ou de fabrico, siga este procedimento:

1. Contacte qualquer serviço de assistência autorizado Toro para agendar assistência no seu concessionário. Para localizar um revendedor perto de si, visite a nossa página Web em www.Toro.com. Também pode ligar para os números indicados em #3 para utilizar o sistema de localizador de representantes Toro 24 horas.
2. Leve o produto e a respetiva prova de compra (recibo) ao distribuidor. O representante irá diagnosticar o problema e determinar se está abrangido pela garantia.
3. Se, por qualquer motivo, não ficar satisfeito com o serviço ou assistência prestado pelo representante contacte-nos em:

   Toro Warranty Company
   Customer Care Department, RLC Division
   8111 Lyndale Avenue South
   Bloomington, MN 55420-1196
   Chamada gratuita através do 866–216–6029 (clientes dos EUA)
   Chamada gratuita através do 866–216-6030 (clientes canadianos)

## Itens e condições não abrangidos

Não existe outra garantia expressa exceto para a cobertura do sistema especial de emissões e cobertura de garantia do motor em alguns produtos. Esta garantia expressa não abrange o seguinte:

- O custo do serviço de manutenção regular ou de peças como filtros, combustível, lubrificantes, mudanças de óleo, velas, filtros de ar, afiamento de lâminas ou lâminas desgastadas, ajustes de cabos/ligações ou ajustes de travão e embraiagem
- Componentes que falham devido a desgaste normal
- Qualquer peça ou produto que tenha sido alterado ou usado indevidamente ou negligenciado ou que necessite de substituição ou reparação devido a acidentes ou falta de manutenção adequada
- Encargos de recolha e entrega
- As reparações ou tentativas de reparação por pessoa alheia a um Representante de assistência autorizado Toro
- As reparações necessárias devido a não cumprir o procedimento de combustível recomendado (consulte o *Manual do utilizador* para mais informações)
  - Remover contaminantes do sistema de combustível não está abrangido
  - A utilização de combustível velho (com mais de um mês) ou combustível que contenha mais de 10% de etanol ou mais de 15% de MTBE
  - A não drenagem do sistema de combustível antes de qualquer período de não utilização superior a um mês

## Condições gerais

Todas as reparações cobertas por estas garantias têm que ser efetuadas por um serviço de assistência Toro autorizado utilizando peças sobressalentes aprovadas pela Toro.

**Nem a The Toro Company nem a Toro Warranty Company são responsáveis por quaisquer danos indiretos, acidentais ou consequenciais relacionados com a utilização de Produtos Toro abrangidos por esta garantia, incluindo quaisquer custos ou despesas decorrentes do fornecimento de equipamento de substituição ou assistência durante períodos razoáveis de avaria ou não utilização, pendentes da conclusão de reparações ao abrigo da presente garantia.**

**Todas as garantias implícitas de comercialização (de que o produto é adequado para uma utilização normal) e adequação de utilização (de que o produto é adequado para um fim em particular) estão limitadas à duração da garantia expressa.**

**Alguns estados não permitem a exclusão de danos incidentais ou consequenciais, nem limitações sobre a duração de uma garantia implícita; por isso as exclusões e limitações acima podem não se aplicar a si.**

Esta garantia dá-lhe direitos legais específicos e poderá ainda beneficiar de outros direitos que variam de estado para estado.

## Países além dos Estados Unidos ou Canadá

Esta garantia não é válida no México. Os clientes que tenham comprado produtos Toro fora dos Estados Unidos ou Canadá devem contactar o seu Distribuidor Toro (representante) para obter políticas de garantia para o seu país, província ou estado. Se, por qualquer razão estiver insatisfeito com o serviço do seu distribuidor ou se tiver dificuldades em obter informações sobre a garantia, contacte o importador da Toro. Se todas as soluções falharem pode contactar-nos na Toro Warranty Company.

**Lei do consumidor australiana:** Os clientes australianos encontrarão informações relacionadas com a Lei do consumidor australiana no interior da caixa ou junto do seu revendedor Toro local.