Form No. 3398-985 Rev B

TORO®

Count on it.

Manuale dell'operatore

# Tosaerba con operatore a bordo TimeCutter® SW 4200 o SW 5000

**Nº del modello 74675—Nº di serie 316000001 e superiori**
**Nº del modello 74680—Nº di serie 316000001 e superiori**

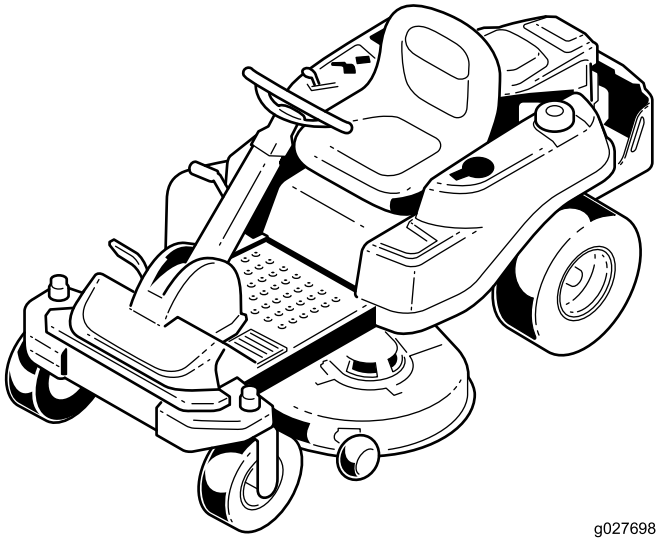

g027698

Registrate il vostro prodotto presso www.Toro.com.
Traduzione dell'originale (IT)

CE



Questo prodotto è conforme a tutte le direttive europee pertinenti. Per informazioni dettagliate vedere la Dichiarazione di Conformità (DICO) specifica del prodotto, fornita a parte.

**Potenza lorda**

La potenza lorda o netta di questo motore è stata valutata in laboratorio dal produttore del motore in conformità alla norma SAE (Society of Automotive Engineers) J1940. La configurazione rispondente ai requisiti di sicurezza, emissioni e funzionamento comporta una sensibile riduzione della coppia effettiva del motore di questa classe di tosaerba.

Visitate il sito www.Toro.com per visualizzare le specifiche relative al modello di tosaerba.

Questo sistema di accensione a scintilla è conforme alla norma canadese ICES-002

# Introduzione

Questo è un tosaerba dotato di postazione per l'operatore e lame rotanti, pensato per essere utilizzato da privati in applicazioni residenziali. Il suo scopo è quello di tagliare l'erba di prati ben tenuti. Non è stato progettato per tagliare aree cespugliose, erba e altre piante ai bordi delle strade, né per impieghi in agricoltura.

Leggete attentamente il presente manuale al fine di utilizzare e mantenere correttamente il prodotto ed evitare infortuni e danni. Voi siete responsabili del corretto utilizzo del prodotto, all'insegna della sicurezza.

Per ricevere materiale di addestramento sulla sicurezza e il funzionamento dei prodotti, informazioni sugli accessori, ottenere assistenza nella ricerca di un rivenditore o registrare il vostro prodotto potete contattare direttamente Toro all'indirizzo www.Toro.com.

Per assistenza, ricambi originali Toro o ulteriori informazioni, rivolgetevi a un Distributore Toro autorizzato o ad un Centro Assistenza Toro ed abbiate sempre a portata di mano il numero del modello ed il numero di serie del prodotto. Figura 1 indica la posizione del numero del modello e del numero di serie sul prodotto. Scrivete i numeri negli spazi previsti.

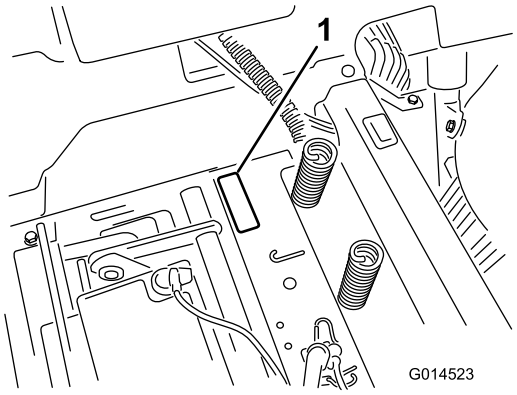


g014523

**Figura 1**

Sotto il sedile

1. Targa del numero del modello e del numero di serie

Scrivete il numero del modello e il numero di serie nello spazio seguente:

**Nº del modello** _____

**Nº di serie** _____

Il sistema di avvertimento adottato dal presente manuale identifica i pericoli potenziali e riporta messaggi di sicurezza, identificati dal simbolo di avvertimento (Figura 2), che segnala un pericolo in grado di provocare infortuni gravi o la morte se non si osservano le precauzioni raccomandate.



g000502

**Figura 2**

1. Simbolo di avvertimento.

Per evidenziare le informazioni vengono utilizzate due parole. **Importante** indica informazioni meccaniche di particolare importanza e **Nota** evidenzia informazioni generali di particolare rilevanza.

# Indice

Sicurezza ..... 4
Norme di sicurezza ..... 4
Sicurezza del tosaerba Toro ..... 6
Modello 74675 ..... 7
Modello 74680 ..... 7
Indicatore di pendenza ..... 9
Adesivi di sicurezza e informativi ..... 10
Quadro generale del prodotto ..... 18
Comandi ..... 18

© 2017—The Toro® Company
8111 Lyndale Avenue South
Bloomington, MN 55420



Contattateci a www.Toro.com.
Stampato negli USA
Tutti i diritti sono riservati

Funzionamento ..... 20
Rifornimento di carburante ..... 20
Controllo del livello dell'olio motore ..... 21
Rodaggio di una macchina nuova ..... 21
La sicurezza prima di tutto ..... 21
Avviamento del motore ..... 23
Azionamento del freno di stazionamento SmartPark™ ..... 23
Azionamento delle lame ..... 24
Spegnimento del motore ..... 24
Guida della macchina ..... 24
Spegnimento della macchina ..... 25
Tosatura in retromarcia ..... 25
Regolazione dell'altezza di taglio ..... 26
Posizionamento del sedile ..... 26
Posizionamento del volante ..... 26
Regolazione dei rulli antiscalpo ..... 27
Regolazione dei rulli antiscalpo ..... 27
Spingere la macchina a mano ..... 28
Conversione allo scarico laterale ..... 28
Conversione allo scarico laterale (per i modelli con ) ..... 30
Trasporto della macchina ..... 31
Carico della macchina ..... 32
Suggerimenti ..... 33
Manutenzione ..... 35
Programma di manutenzione raccomandato ..... 35
Procedure pre-manutenzione ..... 36
Sollevamento del sedile ..... 36
Rilascio della cortina del piatto di taglio ..... 36
Sollevamento della parte anteriore della macchina. ..... 36
Lubrificazione ..... 37
Ingrassaggio dei cuscinetti ..... 37
Manutenzione del motore ..... 37
Revisione del filtro dell'aria ..... 37
Cambio dell'olio motore ..... 38
Manutenzione della candela ..... 41
Pulizia dell'impianto di raffreddamento ..... 42
Manutenzione del sistema di alimentazione ..... 42
Sostituzione del filtro del carburante in linea ..... 42
Manutenzione dell'impianto elettrico ..... 43
Ricarica della batteria ..... 43
Revisione dei fusibili ..... 45
Manutenzione del sistema di trazione ..... 45
Controllo della pressione degli pneumatici ..... 45
Rilascio del freno elettrico ..... 45
Manutenzione del tosaerba ..... 46
Revisione delle lame di taglio ..... 46
Livellamento del piatto di taglio del tosaerba ..... 49
Rimozione del piatto di taglio ..... 51
Montaggio del piatto di taglio ..... 52
Sostituzione del deflettore dell'erba tagliata ..... 52
Manutenzione delle cinghie del tosaerba ..... 53
Ispezione delle cinghie ..... 53
Sostituzione della cinghia del tosaerba ..... 53
Pulizia ..... 55
Pulizia della parte sottostante la parte anteriore della macchina. ..... 55
Lavaggio del sottoscocca del tosaerba ..... 55
Rimessaggio ..... 56
Pulizia e rimessaggio ..... 56
Localizzazione guasti ..... 58
Schemi ..... 60

# Sicurezza

Questa macchina è stata progettata in conformità con EN ISO 5395:2013.

**L'errato utilizzo o manutenzione di questo tosaerba può causare infortuni. Limitate il rischio di infortuni attenendovi alle seguenti istruzioni di sicurezza.**

Toro ha progettato e collaudato questo tosaerba per offrire un servizio ragionevolmente sicuro; tuttavia, la mancata osservanza delle seguenti istruzioni può provocare infortuni.

**Per garantire la massima sicurezza, migliori prestazioni e familiarizzare con il prodotto, è essenziale che tutti gli operatori del tosaerba leggano attentamente e comprendano il contenuto di questo manuale prima ancora di avviare il motore. Fate sempre attenzione al simbolo di allarme (Figura 2) che indica Attenzione, Avvertenza o Pericolo. Leggete e assicuratevi di comprendere le istruzioni, perché si tratta della vostra sicurezza. Il mancato rispetto delle istruzioni può provocare infortuni.**

# Norme di sicurezza

## Addestramento

- Leggete il *Manuale dell'operatore* e ogni altro materiale di addestramento.

  **Nota:** Nel caso in cui l'operatore o il meccanico non siano in grado di leggere il manuale, è responsabilità del proprietario spiegare loro il contenuto del manuale.
- Familiarizzate con il sicuro funzionamento dell'apparecchiatura, dei comandi dell'operatore e degli adesivi di sicurezza.
- Tutti gli operatori ed i meccanici devono essere addestrati. Il proprietario è responsabile dell'addestramento degli operatori.
- Non permettete a bambini, ragazzi o adulti non addestrati di utilizzare o manutenere l'apparecchiatura.

  **Nota:** Le normative locali possono imporre limiti all'età dell'operatore.
- Il proprietario/operatore può impedire che si verifichino incidenti o infortuni a se stesso, a terzi o danni alle cose, e ne è responsabile.

## Preparazione

- Esaminate il terreno per determinare quali accessori e quali attrezzi siano necessari per eseguire il lavoro in modo corretto e sicuro. Usate soltanto accessori e attrezzi approvati dal produttore.
- Indossate un abbigliamento idoneo, comprendente occhiali di protezione, pantaloni lunghi, scarpe robuste e antiscivolo, guanti e protezioni per le orecchie.

  ***Importante:*** **Legate i capelli lunghi. Non indossate gioielli.**
- Ispezionate l'area in cui deve essere utilizzata l'apparecchiatura e accertate che gli oggetti siano rimossi dalla macchina prima dell'uso.
- Prestate la massima attenzione durante la manipolazione dei carburanti. che sono infiammabili e i cui vapori sono esplosivi.
  - Utilizzate soltanto taniche approvate.
  - Non togliete il tappo del carburante né aggiungete carburante mentre il motore è in funzione. Fate raffreddare il motore prima di eseguire il rifornimento di carburante. Non fumate vicino alla macchina quando il motore gira.
  - Non fate rifornimento di carburante, né spurgate la macchina in luoghi chiusi.
- Verificate che i comandi di rilevazione della presenza dell'operatore, gli interruttori di sicurezza e le griglie siano fissati e funzionino correttamente. Se non funzionano correttamente, non azionate la macchina.

## Funzionamento

- I lampi possono causare lesioni gravi o morte. Se vedete lampi o udite tuoni vicini all'area in cui vi trovate, non utilizzate la macchina; cercate un riparo.
- Non azionate il motore in un locale chiuso in cui possano raccogliersi ossido di carbonio e altri gas di scarico.
- Azionate la macchina esclusivamente in aree bene illuminate, tenendola lontano da buche e pericoli nascosti.
- Prima di avviare il motore, assicuratevi che tutte le trasmissioni siano in folle e che il freno di stazionamento sia innestato. Avviate il motore soltanto dalla postazione dell'operatore.
- Rallentate e fate molta attenzione sui pendii. Assicuratevi di condurre la macchina da un lato all'altro sui pendii. Le condizioni del tappeto erboso possono influire sulla stabilità della macchina. Fate attenzione quando operate nelle vicinanze di scarpate.

- Rallentate e fate attenzione quando eseguite curve e cambiamenti di direzione sulle pendenze.
- Non alzate il piatto di taglio quando le lame girano.
- Non utilizzate la macchina se la protezione della PDF o le altre protezioni non sono fissate in modo sicuro. Verificate che tutti gli interruttori di sicurezza siano collegati, regolati, e funzionino correttamente.
- Non utilizzate la macchina se il deflettore di scarico è alzato o è stato rimosso o modificato, salvo quando utilizzate il cesto di raccolta.
- Non modificate la taratura del regolatore del motore e non fate superare al motore il regime previsto.
- Prima di lasciare la postazione dell'operatore per un qualsiasi motivo, anche se per svuotare i cesti di raccolta o stasare il tubo di scarico, fermatevi su terreno pianeggiante, disinserite le trasmissioni, inserite il freno di stazionamento (se in dotazione) e spegnete il motore.
- Dopo avere urtato contro un oggetto, o in caso di vibrazioni anomale, fermate la macchina e ispezionate le lame. Eseguite le necessarie riparazioni prima di riprendere l'attività.
- Tenete mani e piedi a distanza dall'apparato di taglio.
- Prima di fare marcia indietro, guardate indietro e in basso, assicurandovi che il percorso sia libero.
- Tenete lontano animali domestici e astanti dalla macchina mentre è in funzione.
- Rallentate e fate attenzione quando eseguite curve o attraversate strade e marciapiedi. Arrestate le lame durante le pause di tosatura.
- Prestate attenzione alla direzione di scarico del tosaerba, e non puntate lo scarico verso terzi.
- Non utilizzate il tosaerba se siete sotto l'effetto di alcol o droga.
- Prestate la massima attenzione durante il carico e lo scarico della macchina da un rimorchio o un autocarro.
- Prestate la massima attenzione quando vi avvicinate a curve cieche, cespugli, alberi o altri oggetti che possano impedire la vista.

## Manipolazione sicura dei carburanti

- Per evitare lesioni personali o danni alle cose, prestate la massima cautela quando manipolate la benzina. La benzina è estremamente infiammabile e i vapori sono esplosivi.
- Spegnete sigarette, sigari, pipa e altre fonti di accensione.
- Utilizzate soltanto taniche per carburanti approvate.
- Non togliete il tappo del carburante né aggiungete carburante mentre il motore è in funzione.
- Fate raffreddare il motore prima di eseguire il rifornimento di carburante.
- Non eseguite il rifornimento della macchina al chiuso.
- Non depositate la macchina o la tanica del carburante in presenza di fiamme libere, scintille o spie, come vicino a uno scaldabagno o altre apparecchiature.
- Non riempite le taniche all'interno di un veicolo, su un camion o sul pianale di un camion con rivestimento di plastica. Prima del rabbocco, posizionate sempre le taniche sul pavimento, lontano dal veicolo.
- Scaricate l'attrezzatura dall'autocarro o dal rimorchio ed effettuate il rifornimento da terra. Qualora ciò non sia possibile, rabboccate l'attrezzatura con un contenitore portatile, anziché con una normale pompa del carburante.
- Tenete sempre l'ugello a contatto con il bordo del serbatoio del carburante o con il foro della tanica finché non sia stato completato il rifornimento. Non utilizzate una pistola con il grilletto bloccato per l'erogazione automatica continua.
- Se vi siete sporcati gli indumenti con il carburante, cambiatevi immediatamente.
- Non riempite eccessivamente il serbatoio del carburante. Riposizionate il tappo del carburante e serrate bene.

## Manutenzione e rimessaggio

- Disinserite le trasmissioni, inserite il freno di stazionamento, spegnete il motore e togliete la chiave o staccate il cappellotto dalla candela. Attendete l'arresto di ogni movimento prima di eseguire interventi di regolazione, pulizia o riparazione.
- Per prevenire un incendio, eliminate erba e detriti dall'apparato di taglio, dalle trasmissioni, dalle marmitte e dal motore.
- Tergete l'olio o il carburante versati.
- Fate raffreddare il motore prima del rimessaggio.
- Non conservate il carburante vicino a fiamme né eseguite drenaggi in luoghi chiusi.
- Non affidate la manutenzione della macchina a personale non addestrato.
- Quando necessario, utilizzate cavalletti metallici per supportare i componenti.

- Scaricate con cautela la pressione dai componenti che hanno accumulato energia.
- Prima di eseguire qualsiasi riparazione, scollegate la batteria o rimuovete i cappellotti dalla candela. Scollegate prima il morsetto negativo, per ultimo quello positivo. Ricollegate prima il morsetto positivo, per ultimo quello negativo.
- Prestate la massima attenzione quando controllate le lame. Durante gli interventi di manutenzione avvolgete la lama (o lame) o indossate guanti imbottiti adatti allo scopo e fate attenzione. Sostituite soltanto le lame; non raddrizzatele e non saldatele.
- Tenete mani e piedi a distanza dalle parti mobili. Se possibile, non eseguite regolazioni mentre il motore è in funzione.
- Mantenete tutte le parti in buone condizioni operative e tutti i componenti ben serrati. Sostituite tutti gli adesivi consumati o danneggiati.

## Rimorchio

- Prestate la massima attenzione durante il carico e lo scarico della macchina da un rimorchio o da un autocarro.
- Utilizzate rampe di larghezza massima per caricare la macchina su un rimorchio o un autocarro.
- Fissate saldamente la macchina in basso utilizzando cinghie, catene, cavi o corde. Le cinghie anteriori e posteriori dovranno essere rivolte verso il basso e all'esterno rispetto alla macchina.

# Sicurezza del tosaerba Toro

La seguente lista riporta informazioni sulla sicurezza pertinenti ai prodotti Toro ed altre informazioni sulla sicurezza cui dovete fare attenzione.

Questo prodotto è in grado di amputare mani e piedi, e di scagliare oggetti. Rispettate sempre tutte le norme di sicurezza per evitare gravi infortuni o la morte.

Questo prodotto è progettato per tagliare e riciclare erba o, se provvisto di un'insaccatrice di erba, per raccogliere l'erba tagliata. Qualunque utilizzo per fini diversi da questi potrebbe rivelarsi pericoloso per l'utente e gli astanti.

## Indicazioni generali di utilizzo

- Prima della tosatura, accertatevi che nell'area di lavoro non siano presenti altre persone. Se qualcuno entra nell'area da falciare, arrestate la macchina.
- Non toccate attrezzature o parti degli attrezzi che possano essere calde a causa del funzionamento. Lasciate raffreddare tutti i componenti prima di eseguire interventi di manutenzione, di regolazione o revisione sulla macchina
- Utilizzate soltanto attrezzi approvati da Toro. L'utilizzo di attrezzi non approvati può rendere nulla la garanzia.
- Controllate attentamente l'ingombro verticale (cioè rami, vani porta, fili elettrici, ecc.) prima di passare con la macchina sotto un qualsiasi oggetto e impeditene il contatto.
- Rallentate prima si svoltare e prestate maggiore attenzione.
- Prestate attenzione quando passate sopra cordoli, pietre, radici o altri ostacoli, stando sulla piattaforma.
- Prima di fare marcia indietro, guardate indietro e in basso, assicurandovi che il percorso sia libero. Utilizzate la massima cautela durante la marcia indietro.
- Non muovete a scatti i comandi, adottate un movimento regolare.
- Per caricare o scaricare la macchina, utilizzate una rampa sufficientemente larga, in modo che sporga oltre la larghezza della macchina.
- Non trasportate passeggeri.
- Non trasportate attrezzature sulla macchina.

## Utilizzo su pendenze

Sulle pendenze e sulle rampe è necessaria maggiore cautela. Se su una pendenza non vi sentite sicuri, non falciatela.

- Rimuovete ostacoli come pietre, rami di alberi, ecc., dall'area di lavoro.
- Fate attenzione a buche, solchi o gobbe del terreno.

  **Nota:** L'erba alta può nascondere degli ostacoli.
- Usate cautela nelle adiacenze di scarpate, fossati o terrapieni.

  **Nota:** Se una ruota passa sul ciglio di una scarpata o di un fossato, oppure se un ciglio sprofonda, la macchina può ribaltarsi improvvisamente.
- Prestate la massima attenzione quando usate cesti di raccolta od altri accessori,

  **Nota:** in quanto possono alterare la stabilità della macchina.
- Sulle pendenze eseguite tutti i movimenti in modo lento e graduale.
- Falciate le pendenze in senso orizzontale.
- Non tosate pendenze superiori ai 15 gradi.

## Avvertenze di sicurezza per il traino

- L'apparecchiatura da trainare deve essere agganciata soltanto al punto di attacco.
- Rispettate le raccomandazioni del costruttore dell'accessorio di raccolta in materia di limiti di peso delle apparecchiature trainate e traino su pendenze. Il peso trainato non deve superare quello di macchina, operatore e zavorra. Utilizzate i contrappesi o le zavorre per ruote, come descritto nell'allegato, o nel *Manuale Operatore* della macchina trainante.
- Non lasciate che bambini o altre persone entrino o salgano sulle apparecchiature trainate.
- Su pendenze, il peso delle apparecchiature trainate può provocare perdita di trazione, maggiore rischio di ribaltamento e perdita di controllo. Riducete il peso delle apparecchiature trainate e rallentate.
- La distanza di arresto aumenta con il peso del carico trainato. Guidate lentamente e lasciate una distanza maggiore per l'arresto.
- Effettuate curve ampie per tenere l'accessorio di raccolta lontano dalla macchina.

## Servizio

- Non depositate la macchina o la tanica del combustibile in un luogo chiuso in cui sia presente una fiamma aperta, come vicino a uno scaldabagno o a un forno.
- Mantenete dadi e bulloni ben serrati, specialmente quelli di attacco delle lame.
- Non rimuovete e non manomettete i dispositivi di sicurezza. Controllatene il funzionamento ad intervalli regolari. Non agite in modo da interferire con la funzione prevista di un dispositivo di sicurezza o da ridurre la protezione fornita dal dispositivo stesso.
- La rimozione di pezzi delle apparecchiature e accessori standard originali può pregiudicare la garanzia, la trasmissione e la sicurezza della macchina. Il mancato utilizzo di ricambi originali Toro potrebbe causare lesioni gravi o la morte. Modifiche non autorizzate al motore, all'impianto di alimentazione o al sistema di ventilazione potrebbero essere contrarie alla legge.
- Sostituite tutti i pezzi, inclusi, ma non solo, pneumatici, cinghie, lame e componenti dell'impianto di alimentazione con ricambi originali Toro.
- Verificate spesso il funzionamento del freno. All'occorrenza regolatelo e provvedete alla revisione.

# Modello 74675

## Pressione acustica

Questa unità ha un livello di pressione acustica all'orecchio dell'operatore di 89 dBA, con un valore di incertezza (K) di 1 dBA.

Il livello acustico è stato determinato in conformità con le procedure definite nella norma EN ISO 5395:2013.

## Potenza acustica

Questa unità ha un livello di potenza acustica garantito di 100 dBA, con un valore di incertezza (K) di 1 dBA.

Il livello di potenza acustica è stato determinato in conformità con le procedure definite nella norma ISO 11094.

## Vibrazione su mani-braccia

Livello di vibrazione rilevato per la mano destra = 1,6 $m/s^2$

Livello di vibrazione rilevato per la mano sinistra = 1,6 $m/s^2$

Valore di incertezza (K) = 0,8 $m/s^2$

I valori rilevati sono stati determinati in conformità con le procedure definite nella norma EN ISO 5395:2013.

## Vibrazione su tutto il corpo

Livello di vibrazione rilevato = 0,60 $m/s^2$

Valore di incertezza (K) = 0,30 $m/s^2$

I valori rilevati sono stati determinati in conformità con le procedure definite nella norma EN ISO 5395:2013.

# Modello 74680

## Pressione acustica

Questa unità ha un livello di pressione acustica all'orecchio dell'operatore di 93 dBA, con un valore di incertezza (K) di 1 dBA.

Il livello acustico è stato determinato in conformità con le procedure definite nella norma EN ISO 5395:2013.

## Potenza acustica

Questa unità ha un livello di potenza acustica garantito di 105 dBA, con un valore di incertezza (K) di 1 dBA.

Il livello di potenza acustica è stato determinato in conformità con le procedure definite nella norma ISO 11094.

## Vibrazione su mani-braccia

Livello di vibrazione rilevato per la mano destra = 1,7 $m/s^2$

Livello di vibrazione rilevato per la mano sinistra = 1,7 $m/s^2$

Valore di incertezza (K) = 0,8 $m/s^2$

I valori rilevati sono stati determinati in conformità con le procedure definite nella norma EN ISO 5395:2013.

## Vibrazione su tutto il corpo

Livello di vibrazione rilevato = 0,48 $m/s^2$

Valore di incertezza (K) = 0,24 $m/s^2$

I valori rilevati sono stati determinati in conformità con le procedure definite nella norma EN ISO 5395:2013.

# Indicatore di pendenza

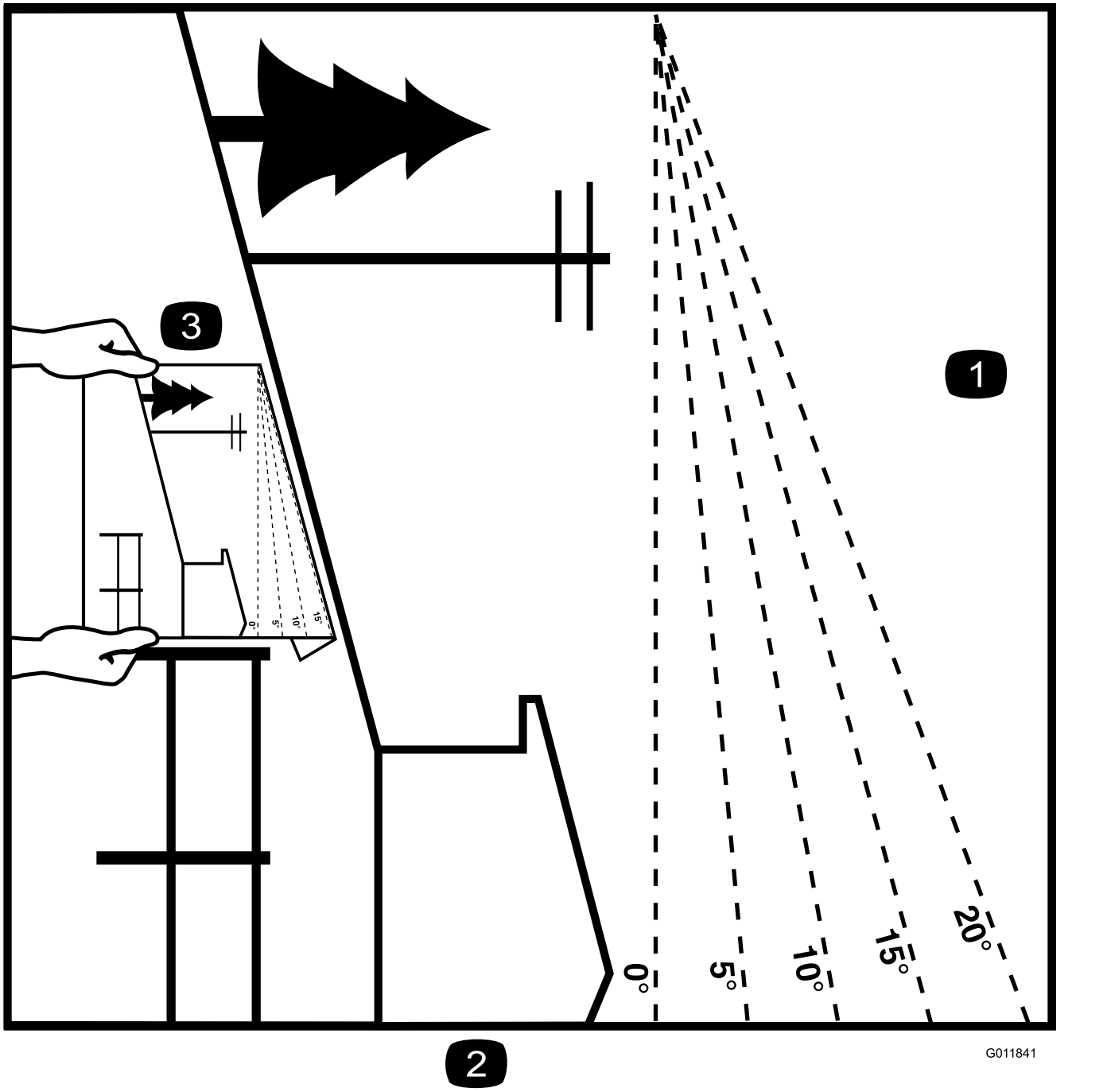


**Figura 3**

È possibile fotocopiare questa pagina per uso personale.

1. La pendenza massima che consente di utilizzare la macchina in modo sicuro è di **15 gradi**. Usate il grafico delle pendenze per determinare la pendenza di un terreno prima di utilizzare la macchina. **Non utilizzate questa macchina su pendenze superiori ai 15 gradi.** Ripiegate il grafico lungo la linea che indica la pendenza consigliata.
2. Allineate questo bordo a una superficie verticale, come un albero, un edificio, il palo di un recinto, ecc.
3. Esempio di come confrontare una pendenza con il bordo ripiegato.

# Adesivi di sicurezza e informativi

Gli adesivi di sicurezza e di istruzione sono chiaramente visibili e sono affissi accanto a zone particolarmente pericolose. Sostituite gli adesivi danneggiati o smarriti.

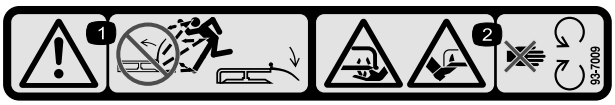


decal93-7009

**93-7009**

1. Avvertenza – non usate il tosaerba con il deflettore alzato o senza; tenete montato il deflettore.
2. Pericolo di ferite o smembramento di mano o piede causati dalla lama del tosaerba. Restate lontano dalle parti in movimento.

---

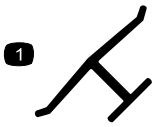


decaloemmarkt

**Marchio del produttore**

1. Indica che la lama è specificata come parte realizzata dal produttore della macchina originale.

---

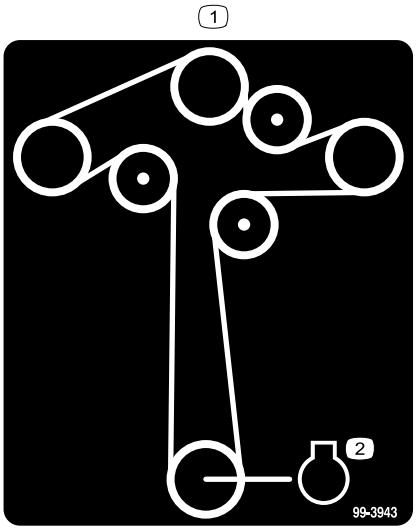


decal99-3943

**99-3943**

Modelli da 127 cm

1. Motore

---

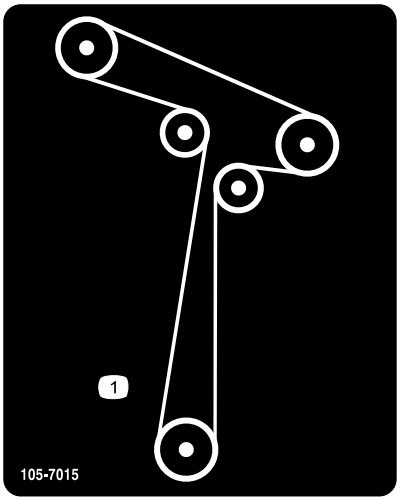


decal105-7015

**105-7015**

Modelli da 107 cm

---

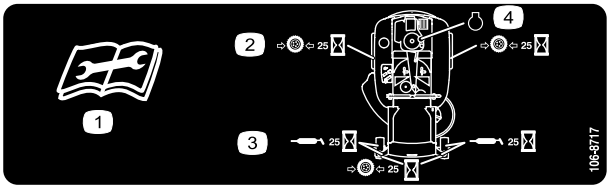


decal106-8717

**106-8717**

1. Leggete le istruzioni prima di eseguire interventi di revisione o manutenzione.
2. Controllate la pressione degli pneumatici ogni 25 ore di servizio.
3. Lubrificate con grasso ogni 25 ore di servizio.
4. Motore

---

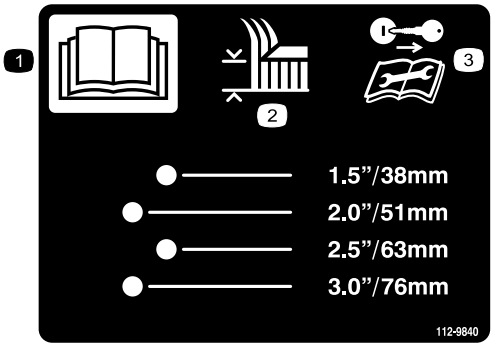


decal112-9840

**112-9840**

1. Leggete il *Manuale dell'operatore*.
2. Altezza di taglio
3. Prima di eseguire interventi di revisione o manutenzione togliete la chiave di accensione e leggete le istruzioni.

---

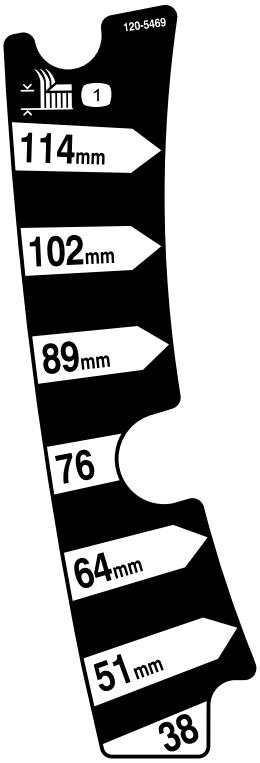


decal120-5469

**120-5469**

Modelli da 107 cm

1. Altezza di taglio

---

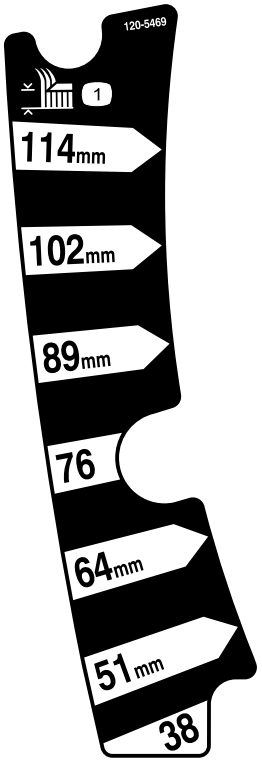


decal120-5469

**120-5470**

Modelli da 127 cm

1. Altezza di taglio

---

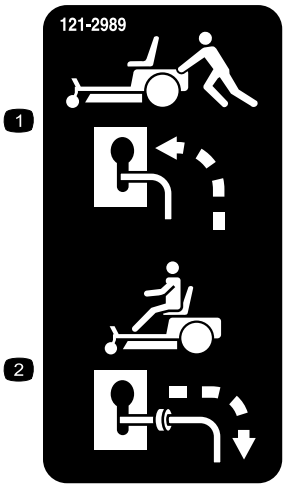


decal121-2989b

**121-2989**

1. Posizione della leva di bypass per spingere la macchina
2. Posizione della leva di bypass per azionare la macchina

---




decalbatterysymbols

**Simboli della batteria**

Sulla vostra batteria si trovano alcuni di questi simboli, o tutti.

1. Pericolo di esplosione.
2. Vietato fumare, fuoco e fiamme libere.
3. Pericolo di ustioni da liquido caustico o sostanza chimica.
4. Usate occhiali di sicurezza.
5. Leggete il *Manuale dell'operatore*.
6. Tenete gli astanti a distanza di sicurezza dalla batteria.
7. Usate occhiali di sicurezza. I gas esplosivi possono accecare e causare altre lesioni.
8. L'acido della batteria può accecare e causare gravi ustioni.
9. Lavate immediatamente gli occhi con abbondante acqua e ricorrete subito al medico.
10. Contiene piombo; non disperdete nell'ambiente.

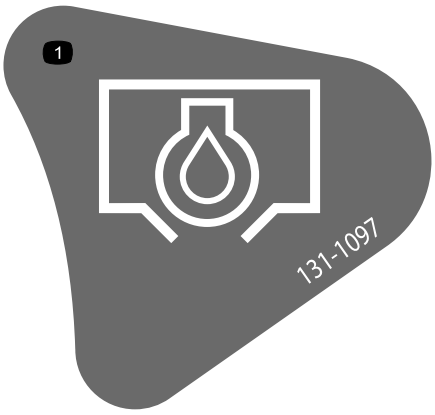


decal131-1097

**131-1097**

1. Spurgo dell'olio

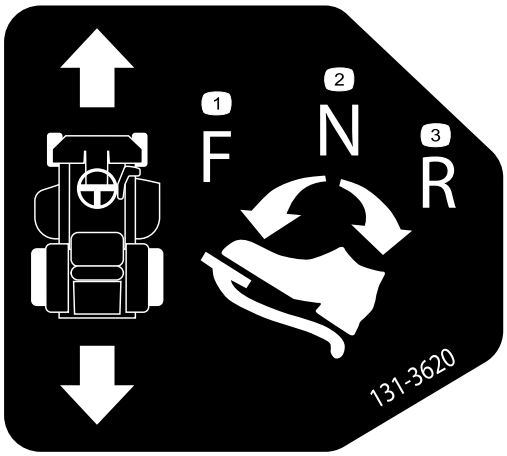


decal131-3620

**131-3620**

1. Posizione pedale – avanti
2. Posizione pedale – folle
3. Posizione pedale – retromarcia

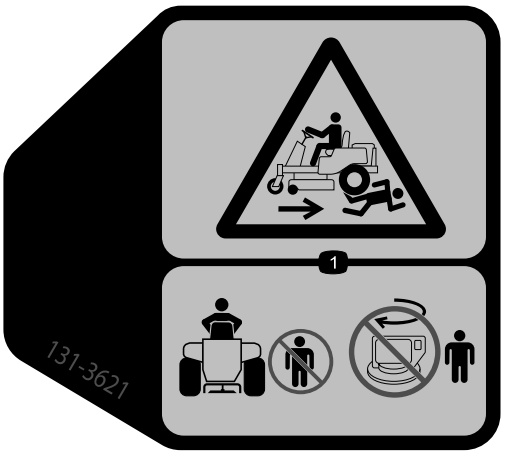


decal131-3621b

**131-3621**

1. Rischio di schiacciamento/ o smembramento per gli astanti: tenere gli astanti lontano dalla macchina; non avviate la macchina in presenza di astanti nelle vicinanze.




decal131-3664

**131-3664**

Modelli da 127 cm

1. Lama rotante
2. Retromarcia
3. *Manuale dell'operatore*




decal131-3665

**131-3665**

Modelli da 107 cm

1. Rotazione della lama
2. Retromarcia
3. Leggete il *Manuale dell'operatore*.




decal131-3954

**131-3954**

Modelli da 127 cm

1. Attivato
2. Disattivato




decal131-3955

**131-3955**

Modelli da 107 cm

1. Attivato
2. Disattivato




decal131-4036

**131-4036**

1. La tenuta massima della barra di traino è pari a 36 kg.
2. Leggete il *Manuale dell'operatore*.




decal132-6863

**132-6863**

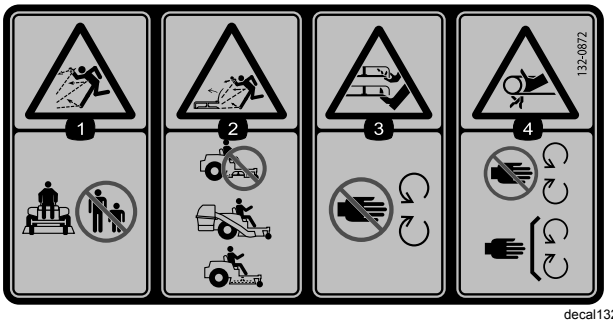


decal132-0872

**132-0872**

1. Pericolo di lancio di oggetti – tenete gli astanti a distanza di sicurezza dalla macchina.
2. Pericolo di lancio di oggetti, deflettore sollevato – non azionate la macchina con un piatto aperto; utilizzate un cesto di raccolta o un deflettore.
3. Pericolo di ferite alla mano o al piede – tenetevi a distanza dalle parti in movimento.
4. Pericolo di aggrovigliamento – tenetevi a distanza dalle parti in movimento, non rimuovete le protezioni e gli schermi.

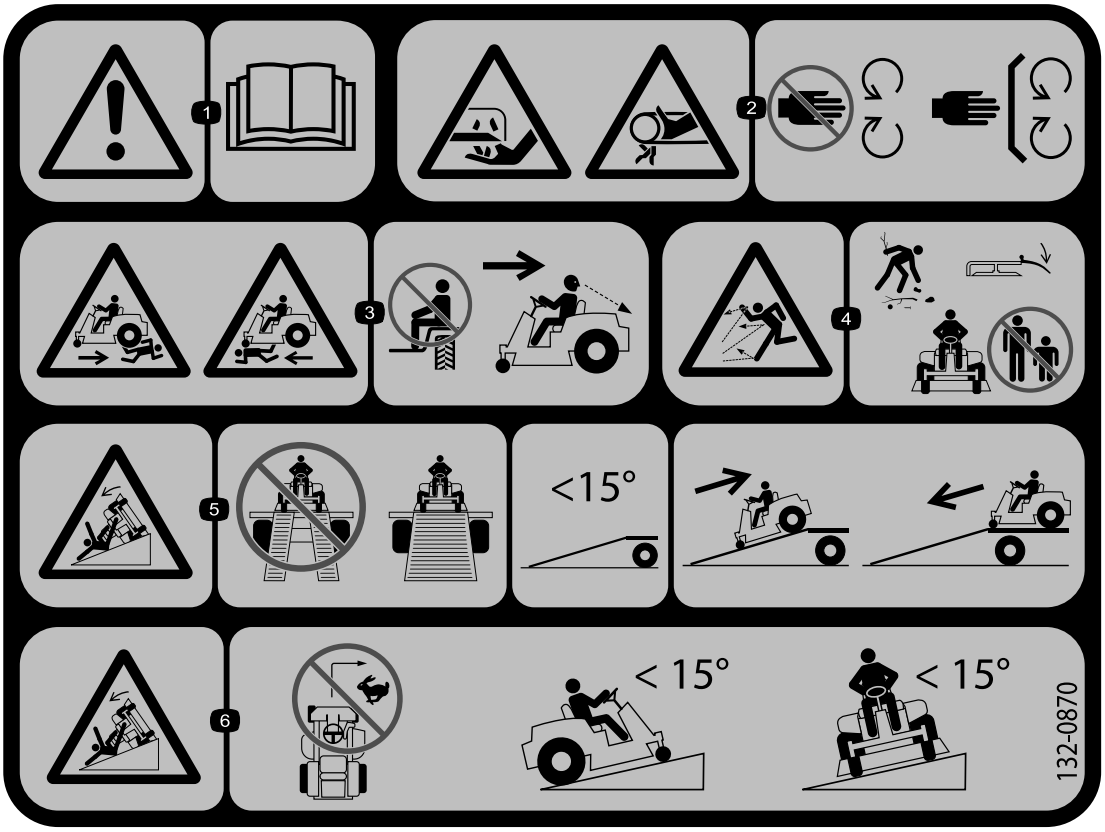


decal132-0870

**132-0870**

1. Avvertenza – leggete il *Manuale dell'operatore*.
2. Pericolo di lesioni delle mani, piatto di taglio; pericolo di impigliamento delle mani, cinghia – tenete mani e piedi a distanza dalle parti mobili; non rimuovete i carter e le protezioni.
3. Rischio di lesioni corporali – non trasportate passeggeri; guardare indietro durante la tosatura in retromarcia.
4. Pericolo di lancio di oggetti – tenete gli astanti lontano dalla macchina; rimuovete i detriti dall'area prima di procedere con la tosatura; tenete abbassato lo schermo del deflettore.
5. Pericolo di ribaltamento sulla rampa – per il carico della macchina su un rimorchio, non utilizzate rampe doppie; utilizzate solo una rampa singola sufficientemente larga per la macchina e con un'inclinazione inferiore a 15 gradi; risalite in retromarcia sulla rampa e scendete in marcia avanti dalla stessa.
6. Pericolo di ribaltamento sulle pendenze – non eseguite curve strette o troppo veloci; non utilizzate in pendenze superiori ai 15 gradi.

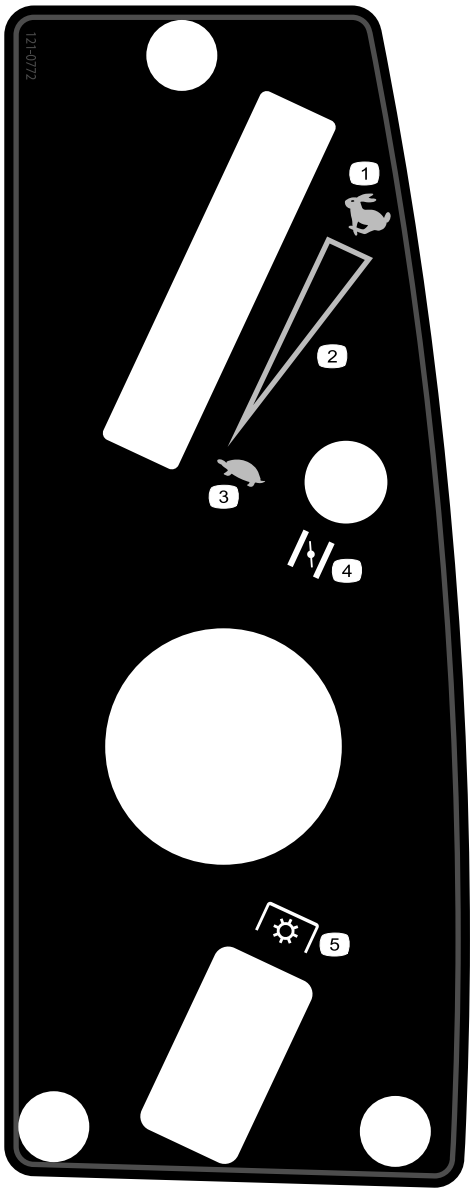


decal121-0772

**121-0772**

Modelli da 107 cm

1. Massima
2. Regolazione continua variabile
3. Minima
4. Starter
5. Presa di forza (PDF), comando delle lame

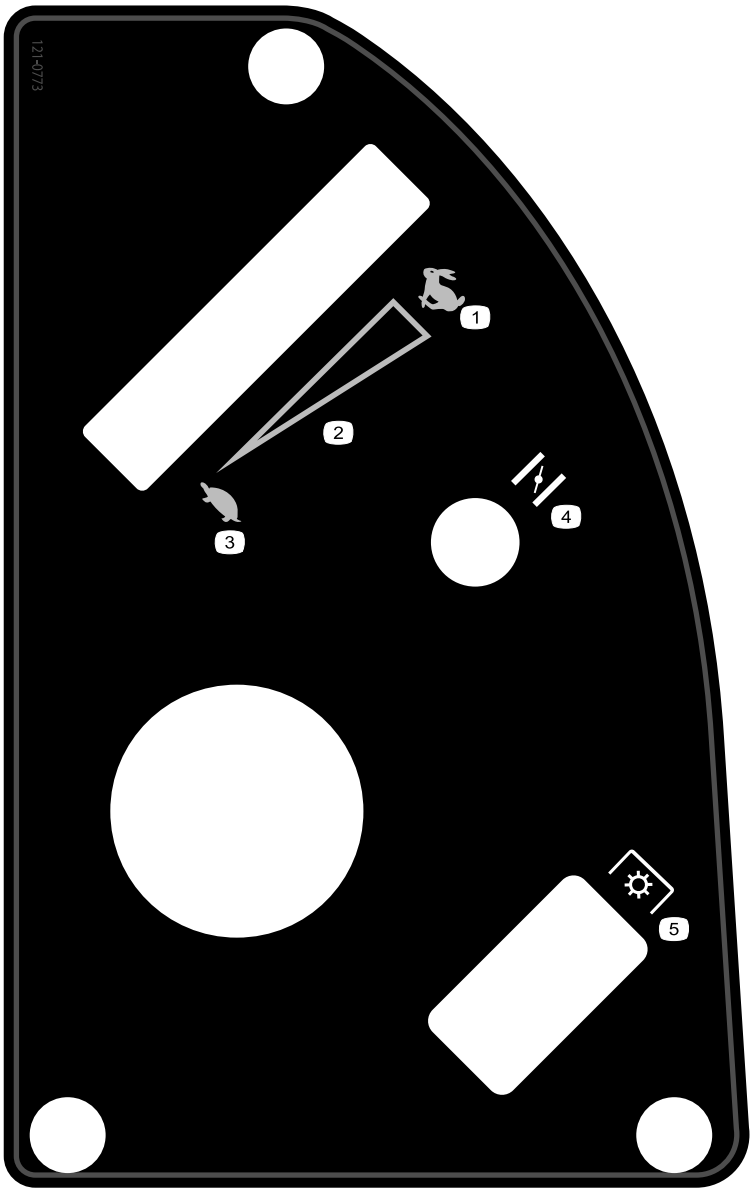


decal121-0773

**121-0773**

Modelli da 127 cm

1. Massima
2. Regolazione continua variabile
3. Minima
4. Starter
5. Presa di forza (PDF), comando delle lame

# Quadro generale del prodotto

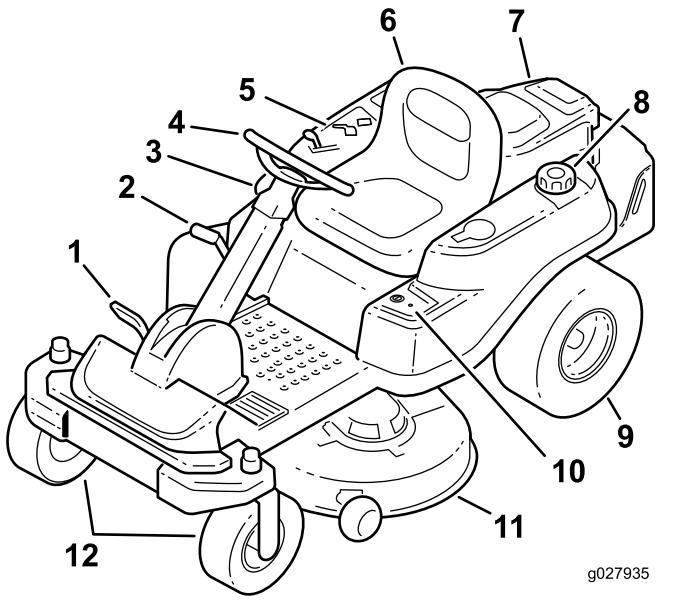


**Figura 4**

1. Pedale di comando della trazione
2. Leva dell'altezza di taglio
3. Interruttore SmartPark™
4. Volante
5. Plancia
6. Sedile dell'operatore
7. Motore
8. Tappo del serbatoio del carburante
9. Ruota di trazione posteriore
10. Comando Key Choice®
11. Piatto di taglio
12. Ruote orientabili anteriori

# Comandi

Prima di avviare il motore e di utilizzare la macchina, familiarizzate con tutti i comandi in Figura 4 e Figura 5.

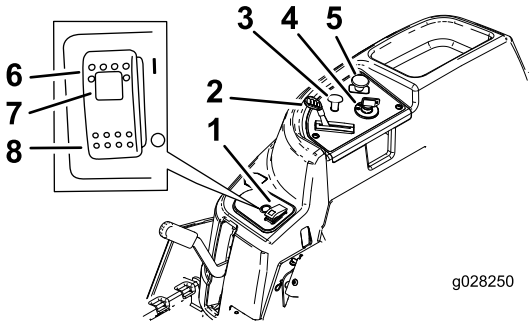


**Figura 5**

Plancia

1. Interruttore SmartPark™
2. Acceleratore
3. Starter
4. Interruttore di accensione
5. Comando delle lame (presa di forza)
6. Freno di stazionamento – attivato
7. Spia luminosa del freno di stazionamento
8. Freno di stazionamento – disattivato

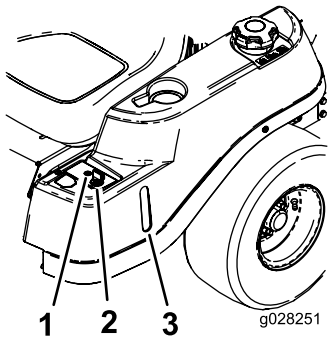


**Figura 6**

1. Spia luminosa del funzionamento in retromarcia
2. Interruttore a chiave Key Choice (di colore blu)
3. Indicatore di presenza del carburante

## Interruttore di accensione

L'interruttore di accensione ha 3 posizioni: spento, marcia e avvio. La chiave gira in posizione di avvio e quando viene rilasciata ritorna in posizione di marcia. Girando la chiave in posizione OFF si spegne il motore; tuttavia, per impedire l'avviamento accidentale del motore, togliete sempre la chiave quando vi allontanate dalla macchina (Figura 5).

## Comando dello starter

Usate lo starter per avviare il motore a freddo. Sollevate la manopola dello starter per innestare lo starter. Premete la manopola dello starter per disinnestare lo starter (Figura 5).

## Comando dell'acceleratore

Il comando dell'acceleratore ha due posizioni FAST e SLOW. Spostando in avanti la leva dell'acceleratore il regime del motore aumenta, mentre spostando indietro la leva il regime del motore si riduce (Figura 5).

## Comando delle lame (presa di forza)

Il comando delle lame, (PDF), inserisce e disinserisce l'alimentazione delle lame del tosaerba (Figura 5).

## Indicatore di presenza del carburante

L'indicatore di livello del carburante situato sul lato sinistro della macchina mostra la presenza di carburante nel serbatoio (Figura 6).

## Leva dell'altezza di taglio

La leva dell'altezza di taglio consente di abbassare e sollevare la scocca senza alzarsi. Alzando la leva (verso di voi) si solleva il piatto di taglio dal suolo; abbassando la leva (lontano da voi), si abbassa il piatto di taglio al suolo. Regolate l'altezza di taglio soltanto quando la macchina è ferma (Figura 14).

## Interruttore a chiave Key Choice®

Quando è attivato, questo interruttore vi consente di eseguire la tosatura a marcia indietro. Per attivarlo, ruotare l'interruttore in posizione ON e rilasciarlo dopo che la PDF si è innestata. Per disattivarlo, disinnestate la presa di forza (PDF) (Figura 6).

## Spia luminosa del funzionamento in retromarcia

La spia di funzionamento in retromarcia si accende ogni volta che l'interruttore a chiave KeyChoice viene utilizzato per disattivare l'interruttore di sicurezza a interblocchi del funzionamento in retromarcia. Si tratta di un promemoria del fatto che il sistema di sicurezza a interblocchi è disattivato. La spia si spegne ogni volta che la PDF viene disinnestata o che il motore viene spento. Quando la spia è accesa, guardate indietro e prestate la massima attenzione procedendo in retromarcia.

## Interruttore SmartPark™

Il freno di stazionamento viene attivato elettronicamente.

Innestate il freno di stazionamento con una delle seguenti azioni:

- Premere l'interruttore SmartPark™ portandolo in posizione ON (Figura 5).
- Quando l'operatore lascia la sua postazione il freno di stazionamento si innesta automaticamente e il pedale di comando della trazione è in posizione di FOLLE.
- Il freno di stazionamento si innesta automaticamente 5 - 6 secondi dopo che l'interruttore di accensione viene portato in posizione OFF (se non già innestato).

Per disinnestare il freno di stazionamento, premete l'interruttore Smartpark portandolo in posizione OFF con il comando a chiave in posizione di marcia RUN.

# Funzionamento

**Nota:** Stabilite i lati sinistro e destro della macchina dalla normale posizione di guida.

# Rifornimento di carburante

- Per ottenere risultati ottimali utilizzate solo benzina senza piombo fresca e pulita (meno di 30 giorni), di 87 o più ottani (metodo di classificazione (R+M)/2).
- **Etanolo**: È accettabile la benzina con etanolo fino al 10% (nafta) o 15% di MTBE (metil-ter-butil-etere) per volume. L'etanolo e l'MTBE non sono la stessa cosa. Non è consentito l'utilizzo di benzina con il 15% di etanolo (E15) per volume. **Non utilizzate mai benzina contenente oltre il 10% di etanolo**, come E15 (contiene etanolo al 15%), E20 (contiene etanolo al 20%) o E85 (contiene etanolo fino all'85%). L'utilizzo di benzina non consentita può causare problemi di prestazioni e/o danni al motore non coperti dalla garanzia.
- **Non** utilizzate benzina contenente metanolo.
- Nella stagione invernale, **non** conservate il carburante nel serbatoio o nei contenitori senza utilizzare un apposito stabilizzatore.
- **Non** aggiungete olio alla benzina.

**⚠ PERICOLO**

**In talune condizioni la benzina è estremamente infiammabile ed altamente esplosiva. Un incendio o un'esplosione possono ustionare voi ed altre persone e causare danni.**

- **Fate il pieno di carburante all'aria aperta, a motore freddo, e tergete la benzina versata.**
- **Non riempite mai il serbatoio del carburante all'interno di un rimorchio cintato.**
- **Non riempite completamente il serbatoio. Versate la benzina nel serbatoio fino a 6–13 mm sotto la base del collo del bocchettone di riempimento. Questo spazio servirà ad assorbire l'espansione della benzina.**
- **Non fumate mai quando maneggiate benzina, e state lontani da fiamme libere e da dove i fumi di benzina possano essere accesi da una scintilla.**
- **Conservate la benzina in taniche omologate, e tenetela lontano dalla portata dei bambini. Acquistate benzina in modo da utilizzarla entro 30 giorni.**
- **Non utilizzate la macchina se non è montato il completo impianto di scarico o se non è in buone condizioni di servizio.**

**⚠ PERICOLO**

**Durante il rifornimento di carburante, in alcune condizioni vengono rilasciate cariche elettrostatiche che possono sprigionare scintille e incendiare i vapori di benzina. Un incendio o un'esplosione possono ustionare voi ed altre persone e causare danni.**

- **Prima del rabbocco, posizionate sempre le taniche di benzina sul pavimento, lontano dal veicolo.**
- **Non riempite le taniche di benzina all'interno di un veicolo oppure su un autocarro o un rimorchio, in quanto il tappetino del rimorchio o le pareti di plastica del camion possono isolare la tanica e rallentare la dispersione delle cariche elettrostatiche.**
- **Se possibile, scaricate la macchina dal camion o dal rimorchio ed effettuate il rifornimento con le ruote sul pavimento.**
- **Qualora ciò non sia possibile, rabboccate l'apparecchiatura sul camion o sul rimorchio mediante una tanica portatile, anziché con un normale ugello di pompa della benzina.**
- **Qualora fosse indispensabile utilizzare una pompa del carburante, tenete sempre l'ugello a contatto con il bordo del serbatoio della benzina o con il foro della tanica finché non sia stato completato il rifornimento.**

**⚠ AVVERTENZA**

**Se ingerita, la benzina è nociva o micidiale. L'esposizione a lungo termine ai vapori di carburante può causare gravi danni e malattie.**

- **Evitate di respirare a lungo i vapori.**
- **Tenete il viso lontano dall'ugello e dall'apertura del serbatoio di benzina o del condizionatore.**
- **Evitate il contatto con la pelle; pulite le fuoriuscite con sapone e acqua.**

## Uso dello stabilizzatore/condizionatore

l'uso di un additivo stabilizzatore/condizionatore nella macchina offre i seguenti vantaggi:

- mantiene fresca la benzina durante il rimessaggio (fino a 90 giorni); in caso di rimessaggi più lunghi si consiglia di svuotare il serbatoio del carburante;

- mantiene pulito il motore durante l'uso;
- elimina i depositi gommosi nell'impianto di alimentazione, che possono provocare problemi di avviamento.

  ***Importante:*** **Non utilizzate additivi per carburante contenenti metanolo o etanolo.**

  Aggiungete alla benzina la quantità di additivo/stabilizzante corretta.

  **Nota:** Lo stabilizzatore/condizionatore è più efficace se mescolato a benzina fresca. Per ridurre al minimo la morchia nell'impianto di alimentazione, utilizzate sempre lo stabilizzatore.

## Riempimento del serbatoio carburante

**Nota:** Accertatevi che il motore sia spento e che le leve di controllo del movimento siano in posizione freno.

**Nota:** È possibile utilizzare l'indicatore di livello del carburante per controllare la presenza di benzina prima di procedere al riempimento del serbatoio (Figura 7).

***Importante:*** **Non riempite eccessivamente il serbatoio del carburante. Riempite il serbatoio fino alla base del bocchettone di riempimento. Lo spazio consentirà l'espansione del carburante. Un eccessivo riempimento del serbatoio può causare la fuoriuscita di carburante, danni al motore o al sistema di controllo delle emissioni.**

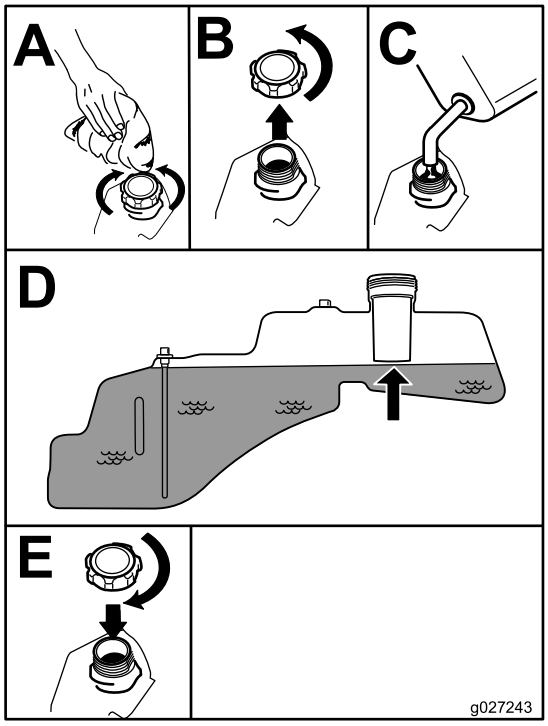


g027243

**Figura 7**

# Controllo del livello dell'olio motore

Prima di avviare il motore e di utilizzare la macchina, controllate il livello dell'olio nella coppa; vedere Controllo del livello dell'olio motore (pagina 38).

# Rodaggio di una macchina nuova

I motori nuovi raggiungono la piena potenza dopo qualche tempo. I piatti di taglio e le trasmissioni, quando sono nuovi, hanno un maggiore attrito e assoggettano il motore ad un maggiore carico. Le macchine nuove hanno bisogno di un rodaggio di 40 o 50 ore prima di sviluppare la piena potenza e dare la migliore performance.

# La sicurezza prima di tutto

Leggete attentamente tutte le norme e gli adesivi di sicurezza contenuti in questa sezione. Queste informazioni contribuiranno a salvaguardare l'integrità fisica della vostra persona, della vostra famiglia, di animali domestici e di eventuali astanti.

**⚠ PERICOLO**

**L'erba bagnata e pendenze ripide possono causare scivolate e la perdita di controllo del tosaerba.**

- **non utilizzate su pendenze superiori ai 15 gradi;**
- **rallentate sui pendii, ed usate la massima cautela;**
- **Non azionate la macchina nei pressi di zone d'acqua.**

**⚠ PERICOLO**

**Se le ruote cadono oltre i bordi dell'area di lavoro, possono provocare il ribaltamento della macchina e causare gravi infortuni, la morte o l'annegamento.**

**Non azionate la macchina nei pressi di scarpate.**

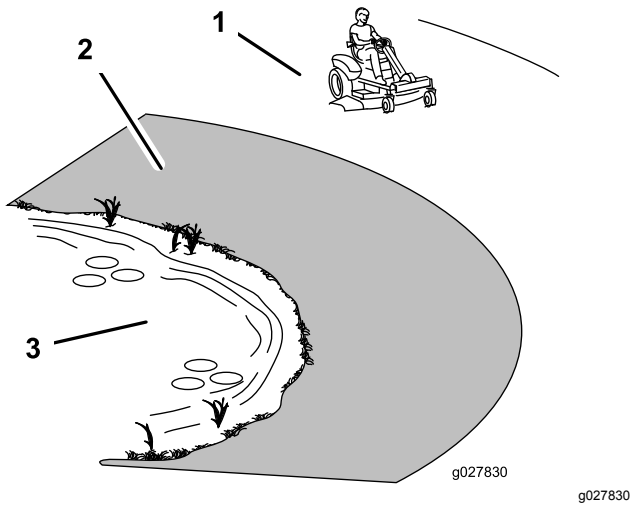


Figura 8

1. Zona di sicurezza, usate il TimeCutter
2. Nelle adiacenze di scarpate o acqua usate un tosaerba a spinta e/o un decespugliatore a mano.
3. Acqua

**⚠ ATTENZIONE**

**Questa macchina produce livelli acustici superiori a 85 dBA alle orecchie dell'operatore, e può causare la perdita dell'udito in caso di lunghi periodi di esposizione al rumore.**

**Quando utilizzate questa macchina indossate la protezione per l'udito.**

Si consiglia di usare apparecchiature di protezione per occhi, orecchie, piedi e capo.

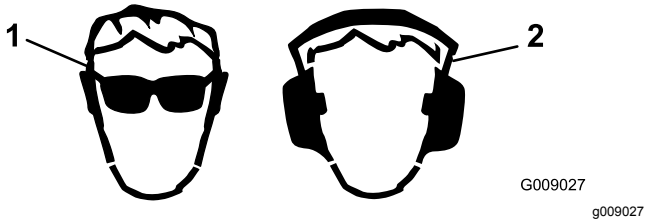


Figura 9

1. Indossate gli occhiali di protezione
2. Usate la protezione per l'udito

# Descrizione del sistema di sicurezza a interblocchi

**⚠ AVVERTENZA**

**Se gli interruttori di sicurezza sono scollegati o guasti, la macchina può muoversi improvvisamente e causare incidenti.**

- **Non manomettete gli interruttori di sicurezza a interblocchi.**
- **Controllate ogni giorno il funzionamento degli interruttori di sicurezza a interblocchi e, prima di azionare la macchina, sostituite gli interruttori guasti.**

Il sistema di sicurezza a interblocchi è progettato per:

- Impedite la messa in moto del motore quando il pedale della trazione non è in FOLLE.
- Assicurare automaticamente che il freno di stazionamento sia innestato e che all'avviamento la PDF sia in posizione Off.
- Spegnete il motore quando il pedale della trazione non è in FOLLE e l'operatore si alza dal sedile.
- Innestate automaticamente il freno di stazionamento e disinnestate la PDF quando l'operatore si alza dal sedile e il pedale della trazione è in posizione di FOLLE.
- Spegnere il motore quando il freno di stazionamento non è innestato e l'operatore si alza dal sedile.

# Prova del sistema di sicurezza a interblocchi

1. Sedetevi sul sedile con il motore spento e assicuratevi che l'interruttore della PDF sia in posizione di SPEGNIMENTO.
2. Girate la chiave di accensione in posizione di avvio START; il motorino di avviamento elettrico dovrebbe avviarsi. Non avviate e non spegnete il motore prima del passaggio 3.
3. Girate la chiave in posizione ON e premete l'interruttore SmartPark portandolo in posizione OFF. Il freno dovrebbe disinnestarsi e la relativa spia dovrebbe spegnersi.
4. Con il freno disinnestato e il pedale della trazione in FOLLE, girate la chiave nell'interruttore di accensione in posizione di avvio START. Il freno deve innestarsi automaticamente, il motore deve avviarsi e la spia del freno deve spegnersi.
5. Con il motore spento e la chiave in posizione ON, inserite la PDF tirando verso l'alto l'interruttore di comando delle lame; dovreste udire l'innesto della frizione.

6. Assicuratevi che il pedale della trazione sia in folle e girate la chiave nell'interruttore di accensione in posizione di avvio START. La PDF deve disinnestarsi e il motore deve avviarsi e partire senza che le lame si muovano.
7. Con il motore in funzione, alzatevi dal sedile. Il motore dovrebbe rimanere in funzione e la spia del freno si accenderà.
8. Sedetevi nuovamente sul sedile e disinserite il freno di stazionamento premendo l'interruttore SmartPark portandolo in posizione OFF. Il motore dovrebbe continuare a funzionare.
9. Alzatevi nuovamente dal sedile. Il freno deve inserirsi automaticamente e il motore continuerà a girare.
10. Tornate sul sedile e innestate le lame tirando verso l'alto il relativo interruttore.
11. Alzatevi dal sedile. Le lame dovrebbero disinnestarsi automaticamente e il motore continuerà a girare.
12. Sedetevi nuovamente sul sedile e tirate verso l'alto l'interruttore di comando delle lame. Le lame devono innestarsi. Disinnestate le lame tirando verso l'alto il relativo interruttore.
13. Innestate le lame tirando verso l'alto il relativo interruttore. Spostate il pedale della trazione in posizione di RETROMARCIA. Le lame dovrebbero disinnestarsi. Spostate il pedale della trazione in posizione di FOLLE.
14. Innestate le lame tirando verso l'alto il relativo interruttore. Girate l'interruttore a chiave Key Choice in posizione di ACCENSIONE e rilasciatelo. La spia di funzionamento in retromarcia dovrebbe accendersi.
15. Spostate il pedale della trazione in posizione di RETROMARCIA. Le lame dovrebbero restare innestate. Per disinnestare le lame premete il relativo interruttore. La spia di funzionamento in retromarcia dovrebbe spegnersi. Spostate il pedale della trazione in posizione di FOLLE.
16. Se non inserito, premete l'interruttore SmartPark in posizione ON e picchiettate leggermente il pedale della trazione in posizione di MARCIA AVANTI o RETROMARCIA. Il freno dovrebbe disinnestarsi e la relativa spia dovrebbe spegnersi.

    **Nota:** Picchiettate solo leggermente il pedale, non inseritelo completamente, perché potrebbe causare il blocco dell'impianto del freno e non rilasciarsi.
17. Con il freno rilasciato, inserite leggermente il pedale della trazione e alzatevi dal sedile. Il motore deve spegnersi.
18. Tornate sul sedile e girate la chiave di accensione in posizione OFF. Dopo diversi secondi, l'impianto frenante dovrebbe attivarsi.

    **Nota:** Con la chiave in posizione OFF, la spia del freno non si accenderà.

# Avviamento del motore

***Importante:*** **Non utilizzate il motorino di avviamento per più di 5 secondi alla volta. L'utilizzo del motorino di avviamento per oltre 5 secondi può danneggiarlo. Se il motore non si avvia, attendete 10 secondi prima di utilizzare nuovamente il motorino di avviamento.**

Sedetevi al posto di guida e assicuratevi che il freno di stazionamento sia inserito (Figura 10).

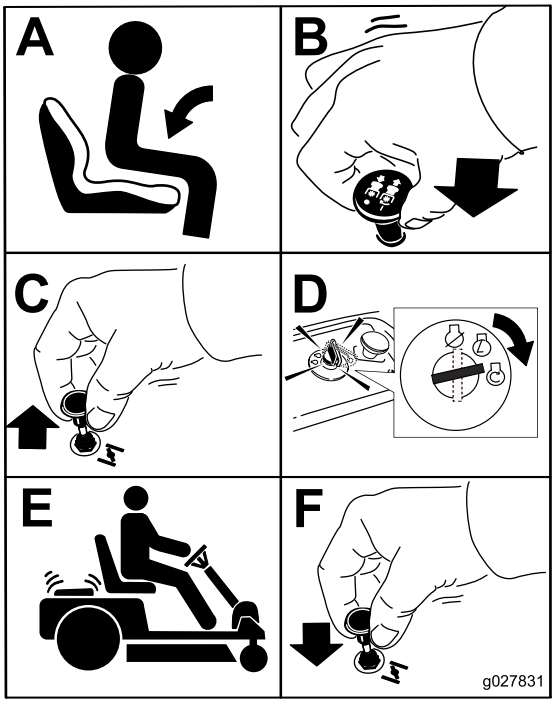


g027831

**Figura 10**

# Azionamento del freno di stazionamento SmartPark™

Il freno di stazionamento viene attivato elettronicamente.

Innestate il freno di stazionamento con una delle seguenti azioni:

- Premere l'interruttore SmartPark™ portandolo in posizione ON (Figura 5).
- Quando l'operatore lascia la sua postazione il freno di stazionamento si innesta automaticamente e il

pedale di comando della trazione è in posizione di FOLLE.

- Il freno di stazionamento si innesta automaticamente 5 - 6 secondi dopo che l'interruttore di accensione viene portato in posizione OFF (se non già innestato).

Disinnestate il freno di stazionamento con una delle seguenti azioni:

- Picchiettate il pedale di comando della trazione per avanzare e per procedere in retromarcia.
- Pressione dell'interruttore del freno in posizione OFF (Figura 5).

# Azionamento delle lame

Il comando delle lame inserisce e disinserisce l'alimentazione delle lame del tosaerba. Questo comando controlla la tensione degli attrezzi a motore, fra cui la scocca e le lame.

## Innestare le lame

***Importante:*** **Non azionate le lame quando la macchina è parcheggiata nell'erba alta. La cinghia e la frizione possono essere danneggiate.**

**Nota:** Inserite sempre le lame con l'acceleratore in posizione MASSIMA.

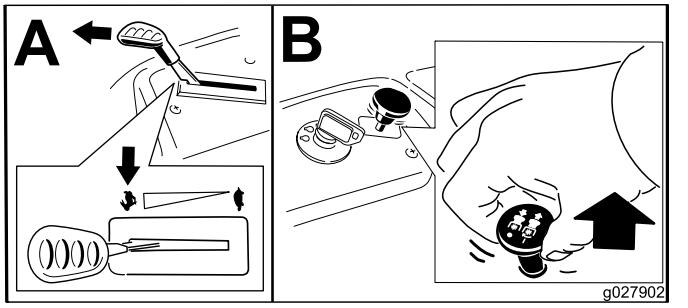


g027902

**Figura 11**

## Disinnesto delle lame

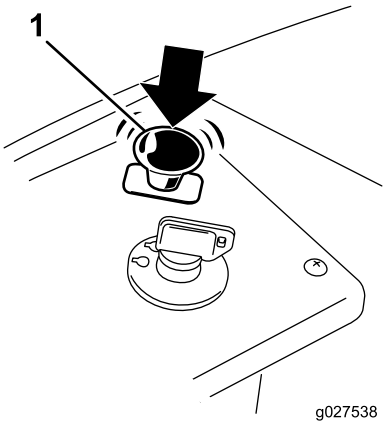


g027538

**Figura 12**

1. Interruttore della presa di forza (PDF)

# Spegnimento del motore

1. Disinserite le lame spingendo il comando delle lame in posizione OFF (Figura 12).
2. Portate la leva dell'acceleratore in posizione MASSIMA.
3. Girate la chiave di accensione in posizione OFF e toglietela.

# Guida della macchina

Questa macchina ha le caratteristiche di un trattore per giardini e di una macchina con raggio di sterzata zero. Come un trattore per giardini, la macchina è dotata di un pedale che comanda la marcia in avanti e la marcia indietro insieme alla velocità, inoltre è dotata di un volante che comanda la direzione e il raggio di sterzata. Come una macchina con raggio di sterzata zero, le ruote motrici posteriori funzionano in maniera indipendente l'una dall'altra, consentendovi di eseguire curve strette e di girare rapidamente in direzioni diverse. Tali caratteristiche migliorano enormemente la manovrabilità della macchina, ma potrebbero richiedere una buona quantità di esercizio di guida se non siete abituati a macchine di questo tipo.

**⚠ AVVERTENZA**

**La macchina può girare molto rapidamente. L'operatore può perdere il controllo della macchina ed infortunarsi o danneggiare la macchina.**

- **Prestate molta attenzione quando sterzate.**
- **Rallentate prima di prendere curve strette.**

Il comando dell'acceleratore regola la velocità del motore, misurata in giri al minuto. Il posizionamento del comando dell'acceleratore in posizione MASSIMA può consentire il raggiungimento di prestazioni ottimali. Per la maggior parte degli utilizzi è preferibile lavorare con l'acceleratore sulla MASSIMA.

## Guida in marcia avanti o retromarcia

1. Mettete l'acceleratore in posizione MASSIMA.
2. Disinnestate il freno di stazionamento. Vedere Azionamento del freno di stazionamento SmartPark™ (pagina 23).
3. Premete lentamente il pedale di controllo della trazione, sulla parte superiore per spostarvi in avanti o sulla parte inferiore per spostarvi indietro (Figura 13).

   **Nota:** Più spostate il pedale in una direzione o nell'altra, più velocemente si sposterà la macchina in tale direzione.

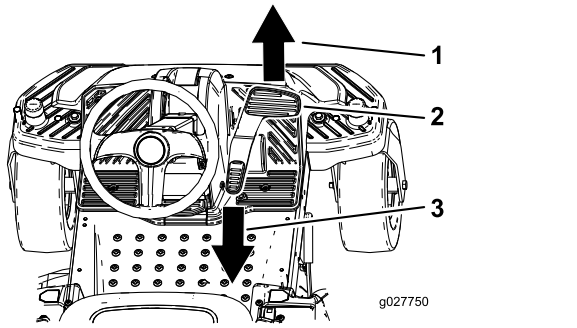


g027750

**Figura 13**

1. Marcia avanti
2. Pedale di comando della trazione
3. Retromarcia

4. Per rallentare rilasciate la pressione sul pedale di comando della trazione.

# Spegnimento della macchina

Per fermare la macchina, rilasciate il pedale di comando della trazione, disinnestate il comando delle lame, verificate che l'acceleratore sia in posizione MASSIMA, inserite il freno di stazionamento e girate la chiave di accensione in posizione Off.

**Nota:** Non dimenticate di togliere la chiave di accensione.

**⚠ AVVERTENZA**

**Bambini ed altre persone potrebbero ferirsi se dovessero spostare o cercare di azionare il tosaerba quando è incustodito.**

**Togliete sempre sia la chiave di accensione che la chiave KeyChoice e innestate il freno di stazionamento, prima di lasciare incustodita la macchina, anche per pochi minuti.**

# Tosatura in retromarcia

La macchina è dotata di un sistema di sicurezza a interblocchi che impedisce al piatto di taglio di tosare quando la macchina procede a marcia indietro. Se ingranate la retromarcia con la PDF innestata, questa si arresta. Se dovete tosare procedendo in retromarcia, potete temporaneamente disattivare questo interruttore di sicurezza a interblocchi.

**Nota:** Non tosate in retromarcia a meno che non sia assolutamente necessario.

**⚠ PERICOLO**

**Un bambino o un astante potrebbe essere investito da un tosaerba con operatore a bordo che procede a marcia indietro con lame innestate e causare gravi infortuni o anche la morte.**

- **Non tosate in retromarcia se non è strettamente necessario.**
- **Guardate sempre verso il basso e indietro prima di procedere in retromarcia.**
- **Utilizzate l'interruttore KeyChoice solamente se siete sicuri che non compariranno bambini o astanti nell'area di tosatura.**
- **Prima di lasciare incustodita la macchina, togliete sempre sia la chiave di accensione sia quella dell'interruttore KeyChoice e conservatele in un luogo sicuro, lontano dalla portata dei bambini e di persone non autorizzate.**

Se siete sicuri di poter procedere alla tosatura in sicurezza o utilizzare un accessorio a marcia indietro, eseguite la procedura che segue:

1. Inserite la chiave KeyChoice nel relativo interruttore (Figura 6).
2. Innestate la PDF.
3. Ruotate la chiave nell'interruttore Key Choice in senso orario fino a che si ferma, quindi rilasciatela.

**Nota:** Sulla consolle si accende una spia rossa come promemoria del fatto che l'interruttore di sicurezza a interblocchi è stato disattivato.

4. Eseguite la tosatura.
5. Al termine della tosatura, rimuovete la chiave dall'interruttore KeyChoice (Figura 6).

   **Nota:** Una volta disattivato, l'interruttore di sicurezza a interblocchi resta in questa modalità, con il piatto di taglio o l'accessorio alimentato dalla PDF in funzione ogni volta che si procede a marcia indietro, e la spia sulla consolle resta accesa fino a che o disinnestate la PDF o spegnete il motore.

# Regolazione dell'altezza di taglio

**Nota:** La posizione di trasferimento prevede l'altezza di taglio massima o pari a 115 mm come mostrato nella Figura 14.

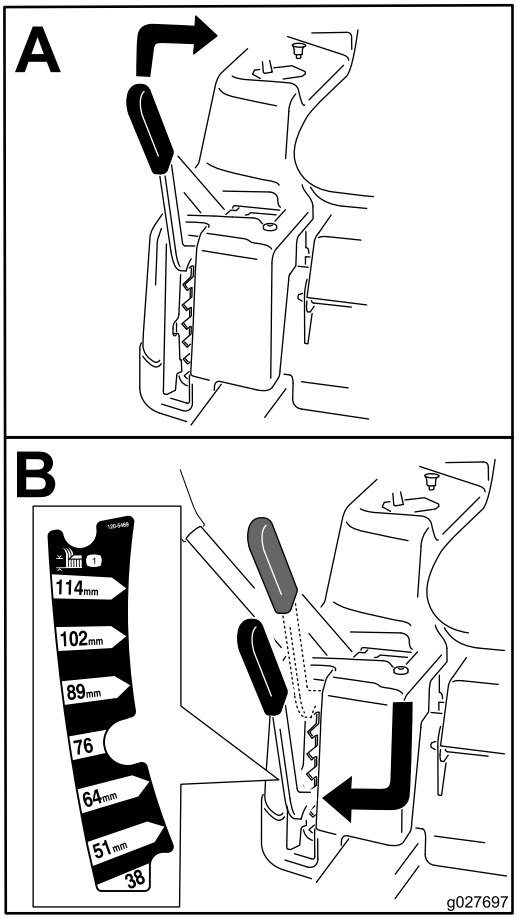


g027697

**Figura 14**

# Posizionamento del sedile

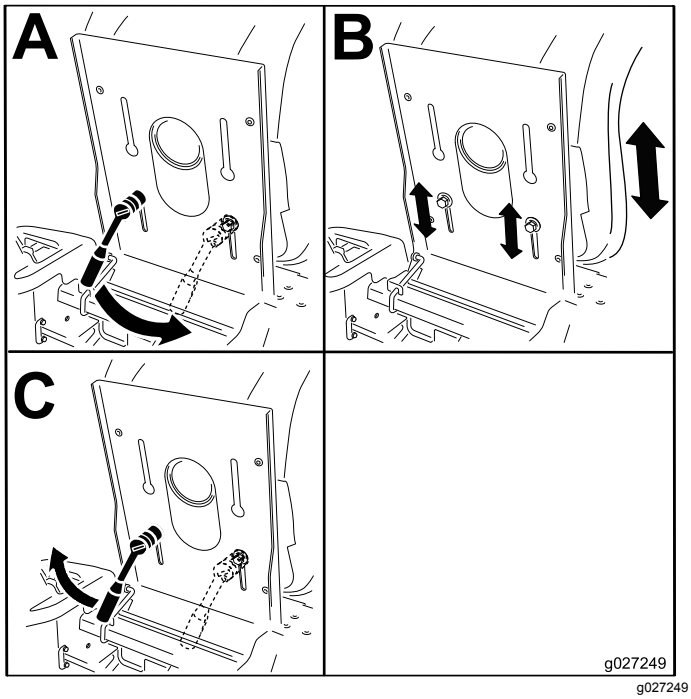


g027249

**Figura 15**

# Posizionamento del volante

Il volante ha 3 posizioni per l'utilizzo e una posizione completamente sollevata. Utilizzate la posizione completamente sollevata per salire e scendere dalla macchina e uscire dalla postazione di guida. Durante l'utilizzo, posizionate il volante in modo da poter controllare la macchina al meglio e lavorare il più comodamente possibile.

1. Appoggiate il piede sulla leva di rilascio del piantone dello sterzo.
2. Posizionate il volante nella posizione desiderata (Figura 16).

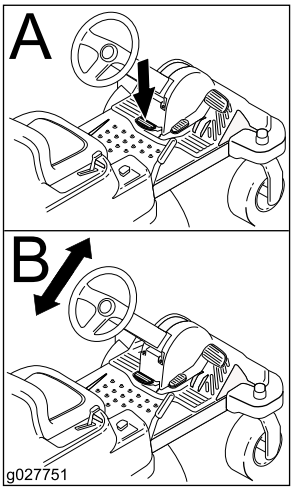


g027751

**Figura 16**

# Regolazione dei rulli antiscalpo

## Solo piatti di taglio da 107 cm

Si consiglia di regolare l'altezza dei rulli antistrappo ogni volta che cambiate l'altezza di taglio.

**Nota:** Regolate i rulli antistrappo evitando che tocchino il terreno nelle aree da tosare normali e pianeggianti.

1. Disinnestate il comando delle lame (PDF) e assicuratevi che il freno di stazionamento sia inserito.
2. Prima di scendere dal posto di guida dell'operatore, spegnete il motore, togliete la chiave di accensione e attendete che si fermino tutte le parti in movimento.
3. Regolate i rulli antistrappo in una delle posizioni seguenti:
   - Foro superiore – utilizzare questa posizione con il piatto di taglio a un'altezza di taglio di 63 mm e inferiore (Figura 17).
   - Foro inferiore – utilizzare questa posizione con il piatto di taglio a un'altezza di taglio di 76 mm e superiore (Figura 17).

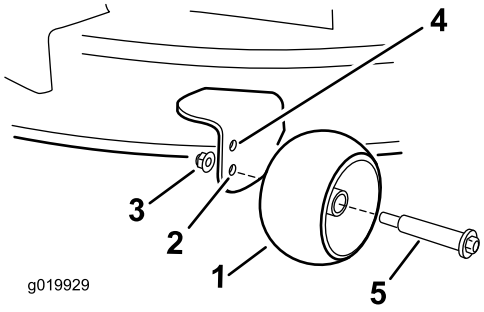


g019929

**Figura 17**

1. Rullo antistrappo
2. Foro inferiore – utilizzare questa posizione con il piatto di taglio a un'altezza di taglio di 76 mm e superiore
3. Dado flangiato
4. Foro superiore – utilizzare questa posizione con il piatto di taglio a un'altezza di taglio di 63 mm e inferiore
5. Bullone

# Regolazione dei rulli antiscalpo

## Solo piatti di taglio da 127 cm

Si consiglia di regolare l'altezza dei rulli antistrappo ogni volta che cambiate l'altezza di taglio.

**Nota:** Regolate i rulli antistrappo evitando che tocchino il terreno nelle aree da tosare normali e pianeggianti.

1. Disinnestate il comando delle lame (PDF) e assicuratevi che il freno di stazionamento sia inserito.
2. Prima di scendere dal posto di guida dell'operatore, spegnete il motore, togliete la chiave di accensione e attendete che si fermino tutte le parti in movimento.
3. Regolate i fori antistrappo (Figura 18) per adattarli alla posizione di altezza di taglio più vicina.

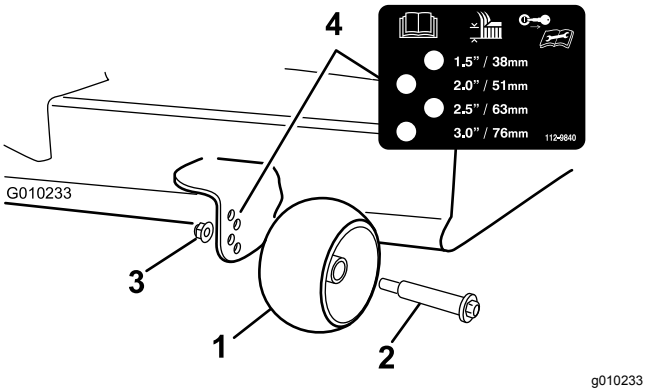


**Figura 18**

1. Rullo antistrappo
2. Bullone
3. Dado flangiato
4. Spaziatura fori

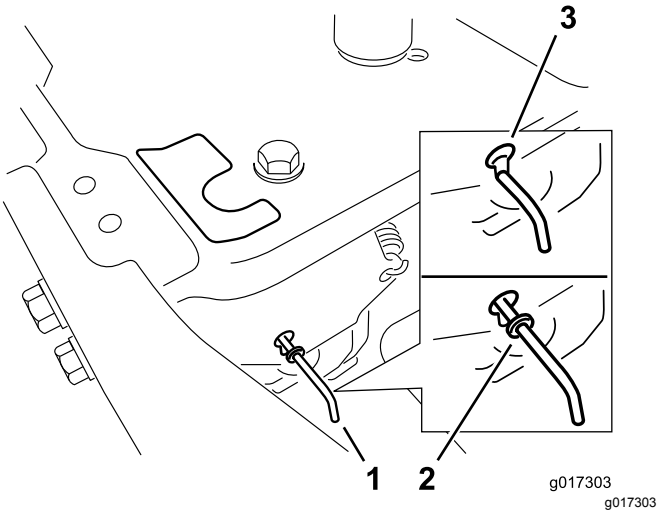


**Figura 19**

1. Posizioni della leva bypass
2. Posizione della leva per azionare la macchina
3. Posizione della leva per spingere la macchina

# Spingere la macchina a mano

***Importante:*** **Spingete sempre la macchina a mano, Non trainatela, in quanto potreste danneggiarla.**

Questa macchina è dotata di un meccanismo frenante elettrico e per spingere la macchina, la chiave di accensione deve essere in posizione di marcia RUN. Per disinnestare i freni elettrici, la batteria deve essere carica e funzionante.

## Spingere la macchina

1. Parcheggiate la macchina su un terreno pianeggiante e disinnestate il comando delle lame.
2. Inserite il freno di stazionamento, spegnete il motore e prima di scendere dal posto di guida attendete che le parti in movimento si siano fermate.
3. Individuate le leve di bypass sul telaio su ambo i lati del motore.
4. Spostate in avanti le leve di bypass attraverso il foro della chiavetta, quindi verso il basso per bloccarle in posizione (Figura 19).

   **Nota:** Ripetete l'operazione per ciascuna leva.
5. Girate la chiave di accensione su ON e disinserite in freno di stazionamento.

   **Nota:** Non avviate la macchina.
6. Una volta terminato, accertatevi che la chiave di accensione sia sulla posizione di arresto STOP per evitare che la batteria si scarichi.

**Nota:** Se la macchina non si sposta, il freno elettrico potrebbe essere innestato. Se necessario è possibile disinnestare il freno elettrico manualmente; fate riferimento a Rilascio del freno elettrico (pagina 45).

## Funzionamento della macchina

Spostate indietro le leve di bypass attraverso il foro della chiavetta, quindi verso il basso per bloccarle in posizione, come illustrato in Figura 19.

**Nota:** Assicuratevi che le leve di bypass siano tirate indietro per l'intera lunghezza della corsa.

# Conversione allo scarico laterale

## Solo piatti di taglio da 107 cm

Il piatto di taglio e le lame spediti con questa macchina sono stati progettati per prestazioni ottimali di mulching e scarico laterale.

## Rimozione del coperchio di scarico per scarico laterale

1. Parcheggiate la macchina su un terreno pianeggiante e disinnestate il comando delle lame.
2. Assicuratevi che il freno di stazionamento sia inserito, spegnete il motore, togliete la chiave di accensione e prima di scendere dal posto

di guida attendete che le parti in movimento si siano fermate.

3. Rimuovete i due 2 bulloni e dadi che fissano il coperchio dello scarico al tosaerba (Figura 20).

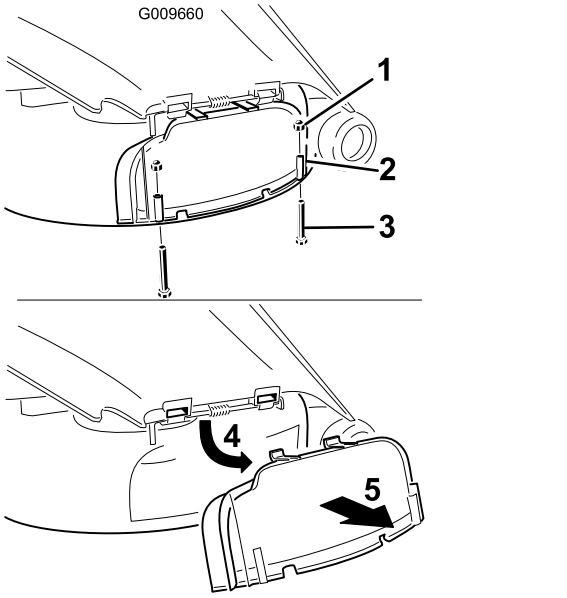


**Figura 20**

1. Dado cieco (¼")
2. Coperchio dello scarico
3. Bullone (¼" x 2½")
4. Girate il coperchio verso l'alto
5. Togliete il coperchio

4. Togliete il coperchio dello scarico.
5. Sollevate il deflettore d'erba e inserite il dado di bloccaggio sull'asta di rotazione del deflettore.
6. Rimuovete il dado sottile in dotazione (⅜").
7. Installate il deflettore di scarico sull'asta di rotazione visibile (Figura 21).

   **Nota:** Usate il dado sottile in dotazione (⅜") per assicurare il deflettore al tosaerba.

   **Nota:** Il deflettore di scarico è stato fornito con la macchina a corredo con le parti sciolte.

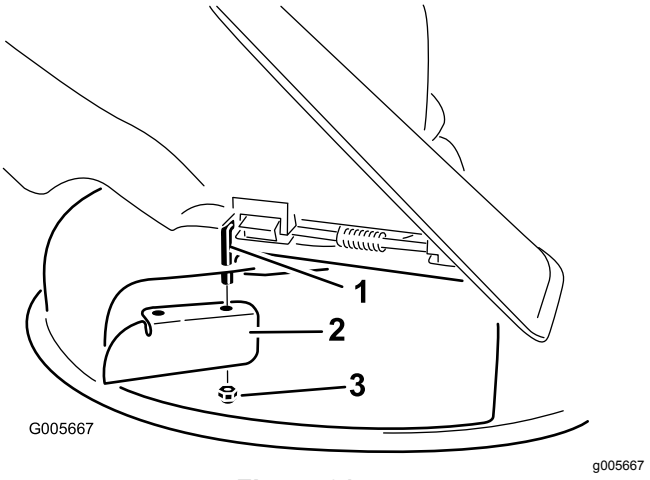


**Figura 21**

1. Asta orientabile
2. Deflettore di scarico (fornito originariamente con la macchina)
3. Dado sottile in dotazione (⅜")

8. Serrate il dispositivo di fissaggio a 7-9 N·m.
9. Abbassate il deflettore dell'erba sull'apertura di scarico

   ***Importante:*** **Verificate che il tosaerba sia dotato di un deflettore incernierato che sparge lo sfalcio ai lati e verso il terreno, quando è in modo scarico laterale.**

## Montaggio del coperchio di scarico per mulching

1. Parcheggiate la macchina su un terreno pianeggiante e disinnestate il comando delle lame.
2. Assicuratevi che il freno di stazionamento sia inserito, spegnete il motore, togliete la chiave di accensione e prima di scendere dal posto di guida attendete che le parti in movimento si siano fermate.
3. Staccate il deflettore di scarico dal piatto di taglio (Figura 21).
4. Sollevate il deflettore ed infilate le linguette in cima al carter di scarico, sotto l'asta di fissaggio del deflettore.
5. Ruotate il coperchio dello scarico verso il basso sull'apertura e sul bordo inferiore del tosaerba (Figura 22).

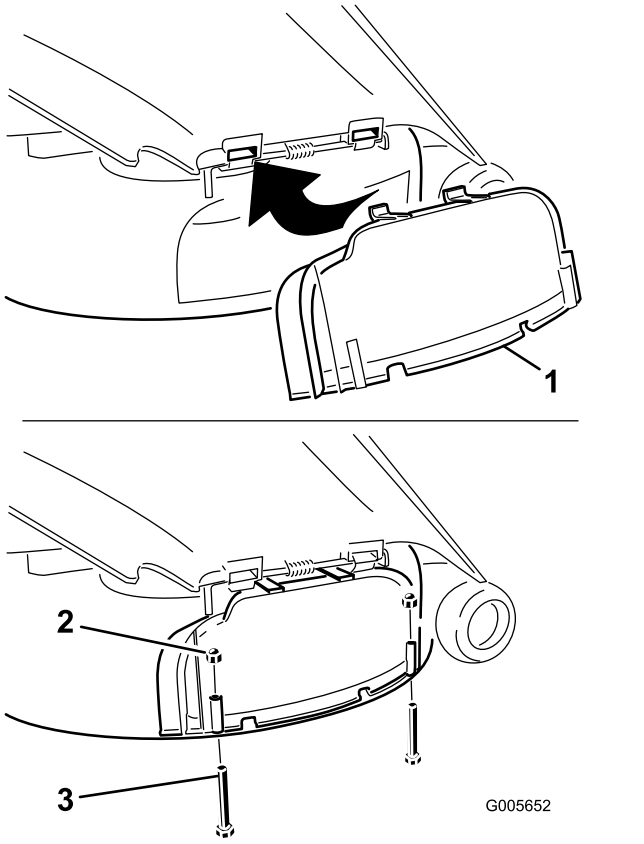


**Figura 22**

1. Coperchio dello scarico
2. Dado cieco (¼")
3. Bullone (¼" x 2½")

6. Fissate il coperchio dello scarico sul bordo inferiore del tosaerba con 2 bulloni (¼" x 2½") e 2 dadi ciechi (¼") come indicato nella Figura 22.

   **Nota:** Non serrate eccessivamente i dadi, ciò potrebbe deformare il coperchio e provocare il contatto con la lama.

# Conversione allo scarico laterale (per i modelli con )

## Solo piatti di taglio da 127 cm

Il piatto di taglio e le lame spediti con questa macchina sono stati progettati per prestazioni ottimali di mulching e scarico laterale.

## Rimozione del deflettore destro per scarico laterale

1. Parcheggiate la macchina su un terreno pianeggiante e disinnestate il comando delle lame.
2. Assicuratevi che il freno di stazionamento sia inserito, spegnete il motore, togliete la chiave di accensione e prima di scendere dal posto di guida attendete che le parti in movimento si siano fermate.
3. Togliete la lama destra del tosaerba; fate riferimento a Rimozione delle lame (pagina 48).
4. Togliete le 2 manopole e le rondelle curve che fissano il diaframma destro al tosaerba (Figura 23).

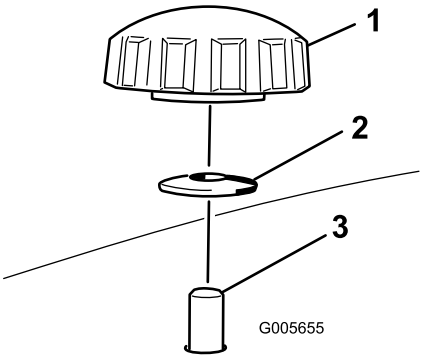


**Figura 23**

1. Manopola
2. Rondella curva
3. Perno del diaframma passante il tosaerba

5. Togliete il diaframma destro e abbassate il deflettore dell'erba sull'apertura di scarico come illustrato nella Figura 23 e Figura 24.

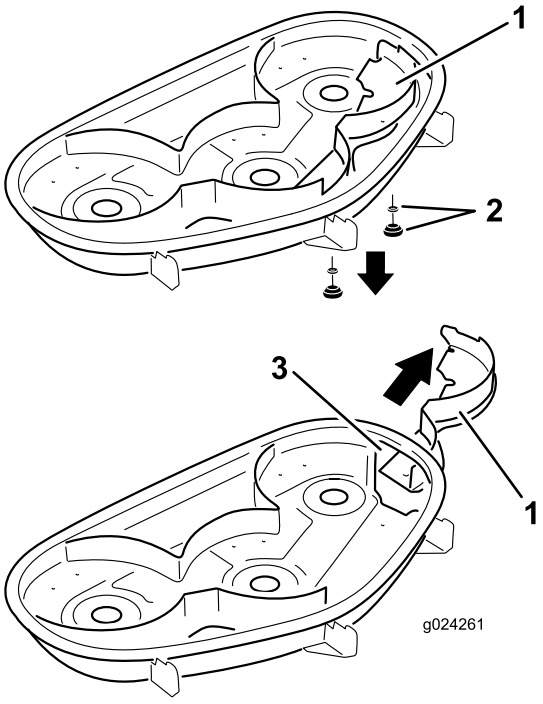


**Figura 24**

1. Diaframma destro
2. Rondella curva e manopola
3. Apertura di scarico

6. Montate i dispositivi di fermo nei fori sulla parte superiore del tosaerba per evitare detriti volanti.

**⚠ AVVERTENZA**

**I fori aperti del tosaerba espongono l'operatore e gli astanti al lancio di detriti, che possono causare gravi ferite.**

- **Non usate mai il tosaerba senza aver prima chiuso tutti i fori della scocca con la bulloneria necessaria.**
- **Montate la bulloneria nei fori di montaggio al momento di togliete il diaframma di mulching.**

7. Installate la lama destra del tosaerba; fate riferimento a Montaggio delle lame (pagina 49).
8. Sollevate il deflettore dell'erba. Inserite 2 bulloni (5/16" x ¾") nei 2 fori previsti lungo la sfinestratura del piatto.
9. Installate il deflettore di scarico sul piatto di taglio (Figura 25).

   **Nota:** Fissate il deflettore sul piatto del tosaerba con i 2 dadi di bloccaggio (5/16")

   **Nota:** Il deflettore di scarico è stato fornito con la macchina a corredo con le parti sciolte.

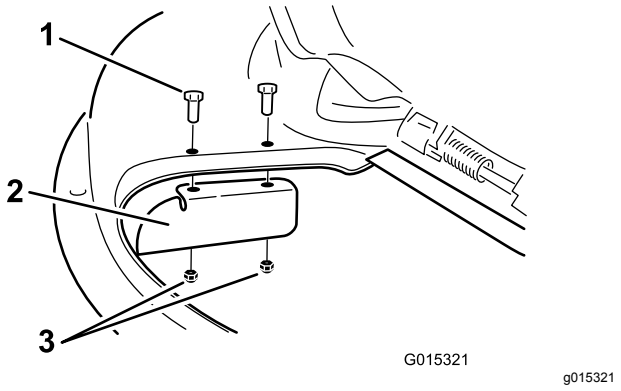


**Figura 25**

1. Bullone (5/16" x ¾")
2. Deflettore di scarico
3. Dado di bloccaggio (5/16")

10. Serrate i dispositivi di fissaggio a 7-9 N·m.
11. Abbassate il deflettore dell'erba sull'apertura di scarico.

    ***Importante:*** **Verificate che il tosaerba sia dotato di un deflettore incernierato che sparge lo sfalcio ai lati e verso il terreno, quando è in modo scarico laterale.**

## Montaggio del deflettore destro per mulching

1. Parcheggiate la macchina su un terreno pianeggiante e disinnestate il comando delle lame.
2. Assicuratevi che il freno di stazionamento sia inserito, spegnete il motore, togliete la chiave di accensione e prima di scendere dal posto di guida attendete che le parti in movimento si siano fermate.
3. Staccate il deflettore di scarico dal piatto di taglio (Figura 25).
4. Togliete la lama destra del tosaerba; fate riferimento a Rimozione delle lame (pagina 48).
5. Infilate il diaframma destro sotto il piatto di taglio e fissate utilizzando le 2 manopole e le rondelle curve (lato concavo verso il tosaerba) come illustrato nella Figura 23 e Figura 24.

   ***Importante:*** **Verificate che la linguetta sul lato estremo destro del diaframma destro si trovi all'esterno del tosaerba e a filo con la parete.**
6. Installate la lama destra del tosaerba; fate riferimento a Montaggio delle lame (pagina 49).

# Trasporto della macchina

Per trasportare la macchina usate un rimorchio per servizio pesante o un autocarro. Controllate che il rimorchio, o l'autocarro, sia provvisto dei freni, fari e dei segnali richiesti per legge. Leggete attentamente tutte le istruzioni di sicurezza. Queste informazioni contribuiranno a salvaguardare l'integrità fisica della vostra persona, della vostra famiglia, di animali domestici e di eventuali astanti.

**⚠ AVVERTENZA**

**Non guidate su strade o superstrade se non avete le luci di direzione, fari, catarifrangenti o un cartello di veicolo lento; ciò è pericoloso e può causare incidenti e ferite.**

**Non guidate la macchina su strade pubbliche o superstrade.**

Per trasportare la macchina:

1. Se usate un rimorchio, collegatelo al veicolo trainante per mezzo di catene di sicurezza.
2. Se necessario, collegate i freni del rimorchio.
3. Caricate la macchina sul rimorchio o sull'autocarro.
4. Arrestate il motore, togliete la chiave, innestate il freno e chiudete la valvola del carburante.

5. Ancorate la macchina vicino alle ruote orientabili anteriori e al paraurti posteriore (Figura 26).

   **Nota:** Evitate i componenti di sterzaggio e i componenti del piatto di taglio nell'ancoraggio della macchina alle ruote orientabili anteriori.

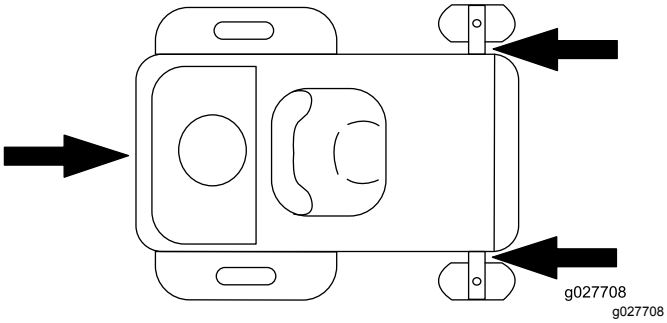


**Figura 26**

# Carico della macchina

Prestate la massima attenzione in fase di carico o scarico delle macchine su un rimorchio o un autocarro. Utilizzate una rampa di larghezza massima che sia più larga della macchina per questa procedura. Risalite in retromarcia le rampe e scendete dalle rampe in marcia avanti (Figura 27).

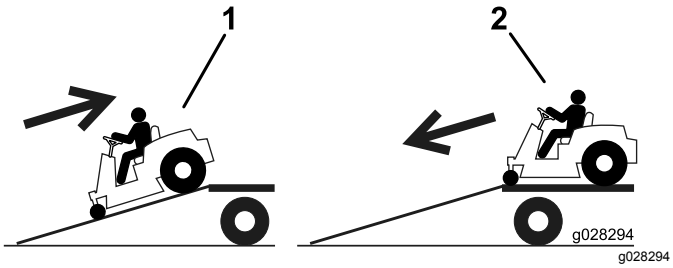


**Figura 27**

1. Risalite in retromarcia le rampe
2. Scendete in marcia avanti dalle rampe

***Importante:*** **Non utilizzate singole rampe strette per ciascun lato della macchina.**

Assicuratevi che la rampa sia abbastanza lunga, in modo che l'angolo con il terreno non superi i 15 gradi (Figura 28). Su terreno pianeggiante, ciò significa che la rampa deve essere lunga almeno il quadruplo (4X) dell'altezza dell'autocarro o rimorchio fino al terreno. Con un'inclinazione maggiore, quando il tosaerba si sposta dalla rampa al rimorchio o all'autocarro, i componenti del tosaerba possono impigliarsi. Una maggiore inclinazione può fare ribaltare la macchina o farne perdere il controllo. Se caricate su una pendenza o nelle adiacenze, posizionate il rimorchio o l'autocarro in modo che si trovino dal lato a valle della pendenza, e la rampa si estenda in salita. In tal modo ridurrete l'inclinazione della rampa.

**⚠ AVVERTENZA**

**Quando si carica la macchina su un trailer o un autocarro si aumenta il rischio di ribaltamento, che può causare gravi ferite ed anche la morte.**

- **Prestate la massima attenzione quando guidate la macchina su una rampa.**
- **Usate solo una rampa di larghezza massima, non singole rampe per ciascun lato della macchina.**
- **Non superate un angolo di 15 gradi fra la rampa e il suolo o fra la rampa e il trailer o l'autocarro.**
- **Assicuratevi che la lunghezza della rampa sia almeno il quadruplo (4X) dell'altezza dell'autocarro o rimorchio fino al terreno. Ciò farà sì che l'angolo della rampa non superi i 15 gradi su terreno pianeggiante.**
- **Risalite in retromarcia le rampe e scendete dalle rampe in marcia avanti.**
- **Evitate accelerazioni o decelerazioni improvvise mentre guidate la macchina su una rampa, dal momento che potrebbero causare una perdita di controllo o il ribaltamento.**

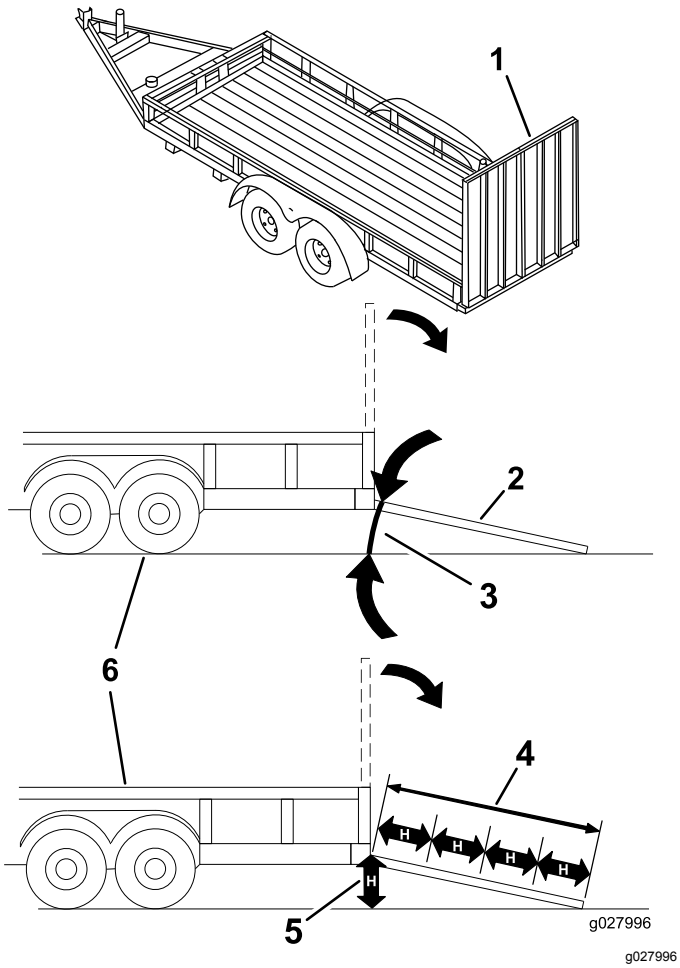


**Figura 28**

1. Rampa alla massima larghezza in posizione chiusa.
2. Vista laterale della rampa alla massima larghezza in posizione di caricamento.
3. Non superiore a 15°
4. La lunghezza della rampa è almeno il quadruplo (4X) dell'altezza dell'autocarro o rimorchio fino al terreno
5. H= altezza dell'autocarro o rimorchio al terreno
6. Rimorchio

# Suggerimenti

## Utilizzo dell'impostazione alta velocità

Per ottenere migliori risultati e garantire la massima circolazione dell'aria, regolate il motore in posizione di MASSIMA VELOCITÀ. L'aria è necessaria per sminuzzare l'erba tagliata, quindi si raccomanda di non utilizzare un'altezza di taglio tanto bassa da circondare completamente il tosaerba con erba non tagliata. Perché l'aria venga aspirata nel tosaerba, lasciate sempre un lato del tosaerba lontano dall'erba non tagliata.

## Primo taglio del tappeto erboso

Tagliate l'erba leggermente più alta del normale, per evitare il contatto del tosaerba con le asperità del terreno. Tuttavia, in genere l'altezza migliore è quella usata in passato. Se l'erba è alta più di 15 cm, è preferibile praticare due passate per garantire una migliore qualità di taglio.

## Taglio di un terzo del filo d'erba

In genere è preferibile tagliare solamente un terzo circa del filo d'erba. Si raccomanda di non superare questa altezza, a meno che l'erba non sia rada, oppure ad autunno inoltrato quando l'erba cresce più lentamente.

## Direzione di taglio

Alternate la direzione della tosatura per mantenere l'erba eretta. In tal modo si agevola lo spargimento dello sfalcio per una migliore decomposizione e fertilizzazione.

## Intervalli di taglio corretti

In linea di massima si raccomanda di tagliare l'erba ogni 4 giorni. Ricordate: l'erba cresce a ritmi diversi in stagioni diverse. Per mantenere la stessa altezza di taglio, come consigliato, tosate più spesso all'inizio della primavera. Poiché a mezza estate il ritmo di crescita dell'erba rallenta, tagliate l'erba meno di frequente. Qualora l'erba non sia stata tagliata per un periodo prolungato, tagliatela prima a un'altezza di taglio elevata, e di nuovo 2 giorni dopo, riducendo gradualmente l'altezza di taglio.

## Come evitare di tosare eccessivamente il tappeto erboso

Se la larghezza di taglio del tosaerba è superiore a quella del tosaerba utilizzato in precedenza, aumentate di una tacca l'altezza di taglio per non falciare troppa erba su manti erbosi irregolari.

## Taglio dell'erba alta

Se l'erba è leggermente più alta del normale o è particolarmente umida, aumentate l'altezza di taglio prima di tosare. Tagliate nuovamente l'erba all'altezza di taglio normale.

## Spegnimento

Se si arresta la marcia avanti della macchina durante la tosatura, sul tappeto erboso potrebbe depositarsi un mucchio di sfalcio. Per evitare questo inconveniente,

spostatevi con le lame innestate verso un'area già tosata.

## Mantenimento della pulizia del sottoscocca del tosaerba

Eliminate l’erba falciata e la morchia dal sottoscocca del tosaerba dopo ogni utilizzo. In caso di accumulo di erba falciata e morchia all'interno del tosaerba, la qualità di taglio può risultare insoddisfacente.

## Manutenzione della lama

Mantenete affilata la lama per l’intera stagione di taglio, al fine di evitare lo strappo e la frammentazione dell'erba. In caso contrario i bordi dell’erba diventano marrone, di conseguenza l’erba cresce più lentamente ed è più soggetta a malattie. Ogni giorno controllate che le lame dell'elemento di taglio siano affilate e che non siano usurate o danneggiate. All'occorrenza, limate eventuali tacche e affilate e bilanciate le lame. Sostituite immediatamente la lama se è danneggiata o usurata, utilizzando una lama di ricambio originale Toro.

# Manutenzione

**Nota:** Stabilite i lati sinistro e destro della macchina dalla normale posizione di guida.

## Programma di manutenzione raccomandato

| Cadenza di manutenzione | Procedura di manutenzione |
|---|---|
| Dopo le prime 5 ore | • Cambiate l'olio motore. |
| Prima di ogni utilizzo o quotidianamente | • Controllate il livello dell'olio motore.<br>• Pulite la griglia della presa d'aria.<br>• Controllate le lame di taglio.<br>• Controllate il deflettore dell'erba tagliata per verificare la presenza di eventuali danni |
| Dopo ogni utilizzo | • Controllate e pulite la parte anteriore della macchina.<br>• Pulite l'alloggiamento della scocca del tosaerba. |
| Ogni 25 ore | • Ingrassate tutti i punti di lubrificazione.<br>• Pulite l'elemento in schiuma sintetica (Più spesso in ambienti sporchi o polverosi).<br>• Controllate la pressione degli pneumatici.<br>• Controllate crepe/usura delle cinghie. |
| Ogni 100 ore | • Sostituite l'elemento in schiuma sintetica (Più spesso in ambienti sporchi o polverosi).<br>• Revisionate l'elemento di carta (Più spesso in ambienti sporchi o polverosi).<br>• Cambiate l'olio motore (Più spesso in ambienti sporchi o polverosi).<br>• Cambiate il filtro dell'olio motore (Più spesso in ambienti sporchi o polverosi).<br>• Controllate la candela (o candele).<br>• Controllate il filtro del carburante in linea. |
| Ogni 200 ore | • Sostituite l'elemento di carta (più spesso in ambienti sporchi o polverosi).<br>• Sostituite la candela (o candele).<br>• Sostituite il filtro del carburante in linea. |
| Prima del rimessaggio | • Caricate la batteria e scollegate i cavi.<br>• Prima del rimessaggio eseguite gli interventi di manutenzione sopra riportati<br>• Verniciate le superfici scheggiate. |

**⚠ ATTENZIONE**

**Se lasciate la chiave nell'interruttore di accensione, qualcuno potrebbe accidentalmente avviare il motore e ferire gravemente voi od altre persone.**

**Prima di eseguire qualsiasi intervento di manutenzione, togliete la chiave dall'interruttore di accensione e staccate il cappellotto della candela. e riponetelo in un luogo sicuro, perché non tocchi accidentalmente la candela.**

# *Procedure pre-manutenzione*

## Sollevamento del sedile

Assicuratevi di avere inserito il freno di stazionamento, quindi sollevate il sedile in avanti.

Alzando il sedile, è possibile accedere ai seguenti componenti:

- Targa del numero di serie
- Adesivo di revisione
- Bulloni di regolazione del sedile
- Filtro del carburante
- Batteria e relativi cavi

## Rilascio della cortina del piatto di taglio

Allentate i 2 bulloni inferiori della cortina per ottenere accesso alla parte superiore del piatto di taglio (Figura 29).

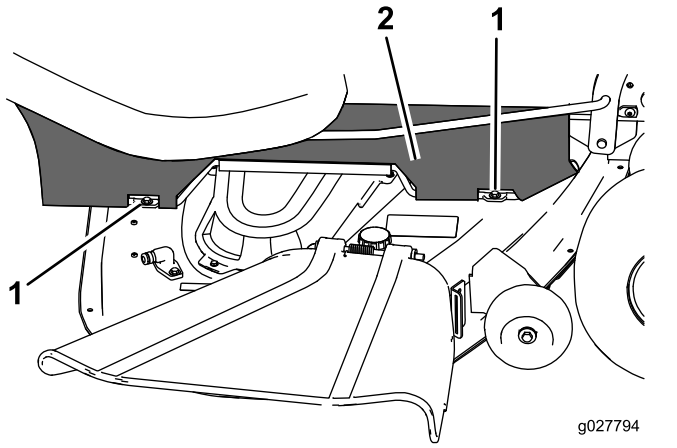


**Figura 29**

1. Bullone inferiore
2. Cortina del piatto di taglio

## Sollevamento della parte anteriore della macchina.

Se è necessario sollevare la parte anteriore della macchina, utilizzate il proprio bordo anteriore come illustrato in Figura 30.

***Importante:*** **Al fine di evitare danneggiamenti al meccanismo sterzante, assicuratevi che venga utilizzato proprio il bordo anteriore della macchina per i punti di sollevamento.**

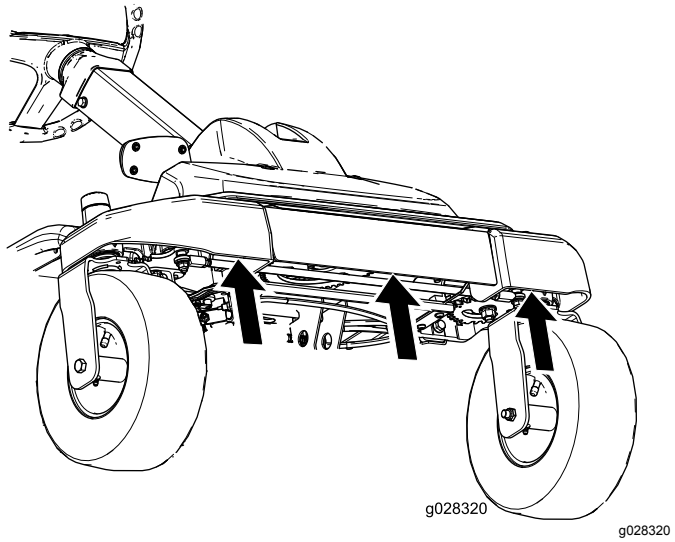


g028320

**Figura 30**

# Lubrificazione

## Ingrassaggio dei cuscinetti

**Intervallo tra gli interventi tecnici:** Ogni 25 ore—Ingrassate tutti i punti di lubrificazione.

**Tipo di grasso:** grasso n. 2 a base di litio

1. Parcheggiate la macchina su un terreno pianeggiante e disinnestate il comando delle lame.
2. Assicuratevi che il freno di stazionamento sia inserito, spegnete il motore, togliete la chiave di accensione e prima di scendere dal posto di guida attendete che le parti in movimento si siano fermate.
3. Pulite i raccordi d'ingrassaggio (Figura 31 e Figura 32) con un panno.

   **Nota:** e togliete eventuali tracce di vernice davanti ai raccordi.

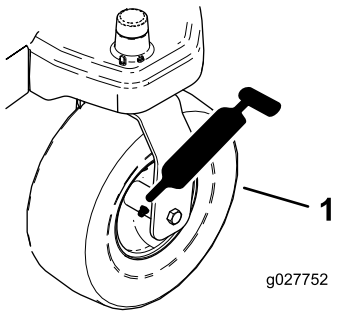


g027752

**Figura 31**

1. Ruota orientabile anteriore

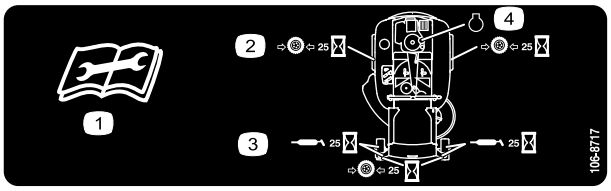


decal106-8717

**Figura 32**

Situato sulla parte sottostante il fondo del sedile

1. Leggete le istruzioni prima di eseguire interventi di revisione o manutenzione
2. Controllate la pressione degli pneumatici ogni 25 ore di servizio.
3. Lubrificate con grasso ogni 25 ore di servizio
4. Motore

4. Collegate un ingrassatore a pressione a ciascun ingrassatore (Figura 31 e Figura 32).
5. Pompate del grasso nel raccordo finché non inizia a fuoriuscire dai cuscinetti.

# Manutenzione del motore

## Revisione del filtro dell'aria

**Nota:** Eseguite la manutenzione del filtro dell'aria più di frequente (ogni poche ore) in ambienti molto inquinati o sabbiosi.

### Rimozione degli elementi

1. Parcheggiate la macchina su un terreno pianeggiante e disinnestate il comando delle lame (PDF).
2. Inserite il freno di stazionamento, spegnete il motore, togliete la chiave di accensione e prima di scendere dal posto di guida attendete che le parti in movimento si siano fermate.
3. Pulite intorno al filtro dell'aria per evitare che la morchia possa penetrare nel motore provocando gravi danni.
4. Sollevate il coperchio e ruotate il gruppo del filtro dell'aria per estrarlo dal motore (Figura 33).

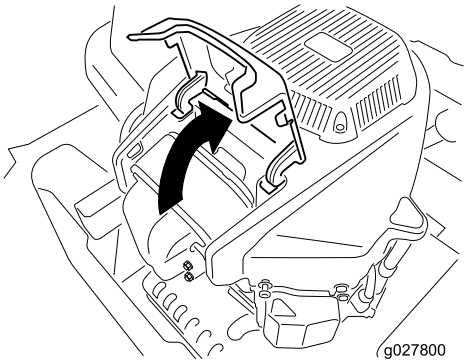


g027800

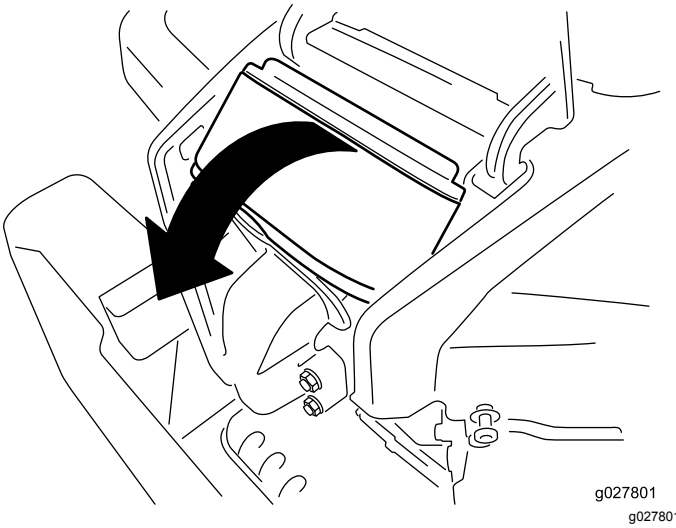


g027801

**Figura 33**

5. Togliete l'elemento in schiuma sintetica dall'elemento di carta (Figura 34).

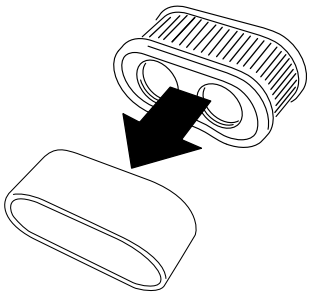


g027802

**Figura 34**

## Revisione dell'elemento in schiuma sintetica

**Intervallo tra gli interventi tecnici:** Ogni 25 ore/Ogni mese (optando per l'intervallo più breve)—Pulite l'elemento in schiuma sintetica (Più spesso in ambienti sporchi o polverosi).

Ogni 100 ore/Ogni anno (optando per l'intervallo più breve)—Sostituite l'elemento in schiuma sintetica (Più spesso in ambienti sporchi o polverosi).

Lavate l'elemento in schiuma sintetica con acqua e sostituitelo se è danneggiato.

## Revisione dell'elemento di carta

**Intervallo tra gli interventi tecnici:** Ogni 100 ore/Ogni anno (optando per l'intervallo più breve)—Revisionate l'elemento di carta (Più spesso in ambienti sporchi o polverosi).

Ogni 200 ore/Ogni 2 anni (optando per l'intervallo più breve)—Sostituite l'elemento di carta (più spesso in ambienti sporchi o polverosi).

1. Picchiettate leggermente l'elemento su una superficie piana per rimuovere polvere e morchia.
2. Controllate che sull'elemento non vi siano strappi, tracce d'olio e che la guarnizione non sia danneggiata.

   ***Importante:*** **Non pulite mai l'elemento di carta con aria compressa o liquidi, come solvente, benzina o cherosene. Sostituite l'elemento di carta nel caso in cui sia danneggiato o non possa essere pulito correttamente.**

# Cambio dell'olio motore

**Tipo di olio:** Olio detergente (API service SF, SG, SH, SJ o SL)

**Capacità della coppa dell'olio:** 2,4 litri

**Viscosità:** Vedere la tabella seguente.

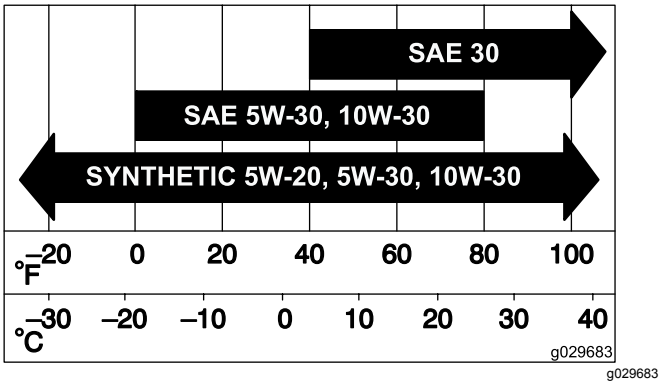


g029683

**Figura 35**

## Controllo del livello dell'olio motore

**Intervallo tra gli interventi tecnici:** Prima di ogni utilizzo o quotidianamente

**Nota:** Controllate l'olio a motore freddo.

**⚠ AVVERTENZA**

**Il contatto con superfici calde può causare infortuni.**

**Tenete mani, piedi, viso, abbigliamento ed altre parti del corpo lontano dalla marmitta e da altre superfici calde.**

***Importante:*** **Non riempite eccessivamente d'olio il carter, o potreste danneggiare il motore. Non fate funzionare il motore se l'olio non raggiunge il segno di basso livello, perché potreste danneggiare il motore.**

1. Parcheggiate la macchina su un terreno pianeggiante, disinnestate il comando delle lame, spegnete il motore, innestate il freno di stazionamento e togliete la chiave.
2. Verificate che il motore sia spento, a livello e che sia freddo in modo che l'olio abbia avuto il tempo di spurgare nel carter.
3. Per evitare morchia, residui d'erba, ecc. nel motore, pulite l'area attorno al tappo e all'asta di livello dell'olio prima della rimozione (Figura 36).
4. Prima di scendere dal posto di guida dell'operatore, spegnete il motore, togliete la

chiave di accensione e attendete che si fermino tutte le parti in movimento.

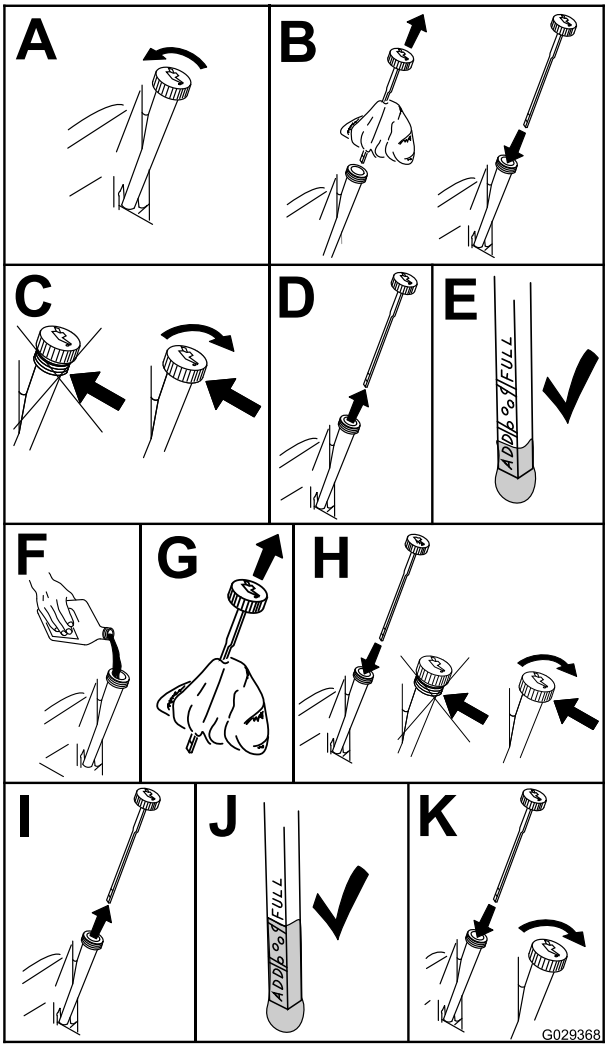


g029368

**Figura 36**

## Cambio dell'olio motore e del filtro

**Intervallo tra gli interventi tecnici:** Dopo le prime 5 ore/Dopo il primo mese (optando per l'intervallo più breve)—Cambiate l'olio motore.

Ogni 100 ore/Ogni anno (optando per l'intervallo più breve)—Cambiate l'olio motore (Più spesso in ambienti sporchi o polverosi).

Ogni 100 ore/Ogni anno (optando per l'intervallo più breve)—Cambiate il filtro dell'olio motore (Più spesso in ambienti sporchi o polverosi).

**Nota:** Cambiate il filtro dell'olio del motore più spesso in ambienti particolarmente sporchi o polverosi).

**Nota:** Consegnate l'olio usato ad un centro di raccolta.

1. Parcheggiate la macchina su una superficie pianeggiante, per garantire che l'olio venga spurgato completamente.
2. Disinnestate la PDF e assicuratevi che il freno di stazionamento sia inserito.
3. Prima di scendere dal posto di guida dell'operatore, spegnete il motore, togliete la chiave di accensione e attendete che si fermino tutte le parti in movimento.
4. Spurgate l'olio motore.

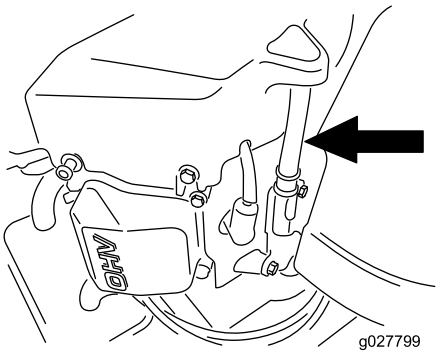


g027799

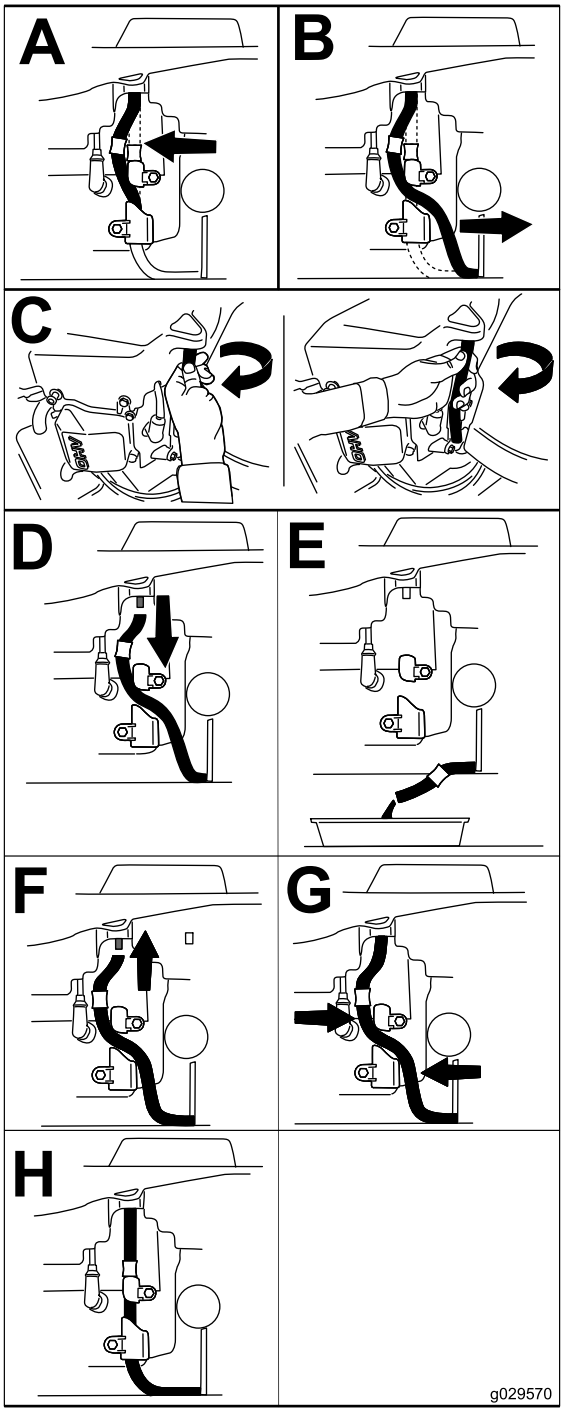


g029570

**Figura 37**

5. Cambiate il filtro dell'olio del motore (Figura 38).

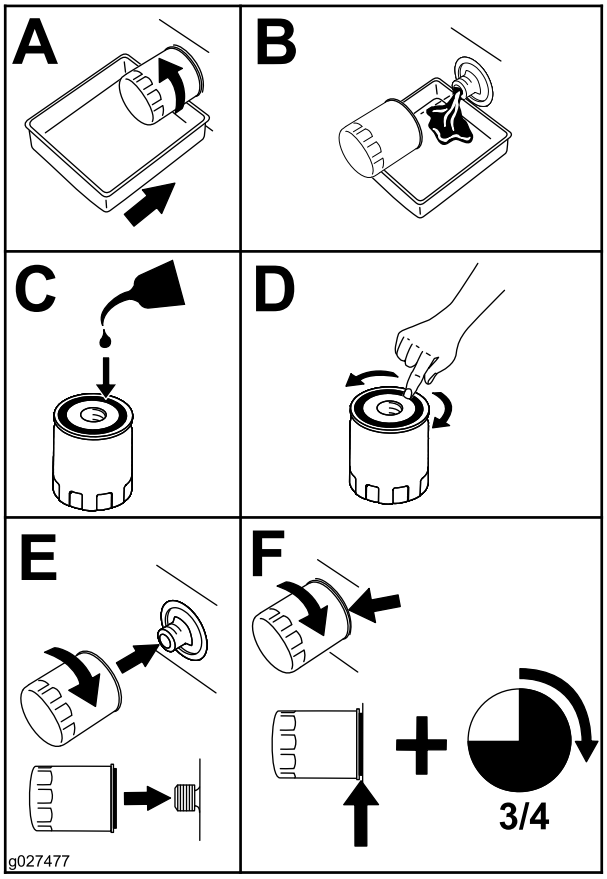


g027477

**Figura 38**

**Nota:** Assicuratevi che la guarnizione del filtro dell'olio tocchi il motore e poi ruotate il filtro di altri ¾ di giro.

6. Versate lentamente circa l'80% dell'olio indicato nel tubo di rifornimento e sempre con cautela rabboccate l'olio necessario per portarlo alla tacca di **Full (pieno)** (Figura 39).

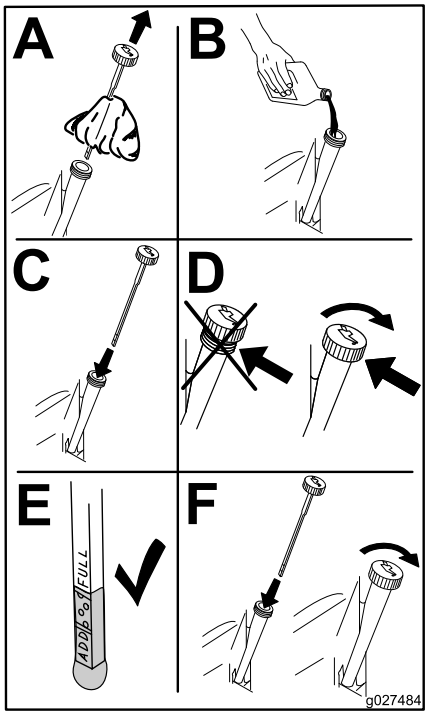


g027484

**Figura 39**

# Manutenzione della candela

**Intervallo tra gli interventi tecnici:** Ogni 100 ore/Ogni anno (optando per l'intervallo più breve)—Controllate la candela (o candele).

Ogni 200 ore/Ogni 2 anni (optando per l'intervallo più breve)—Sostituite la candela (o candele).

Prima di montare la candela verificate che la distanza tra gli elettrodi centrale e laterale sia corretta. Utilizzate una chiave per candele per la rimozione ed il montaggio della candela (o candele), ed un calibro/spessimetro per il controllo e la regolazione della distanza fra gli elettrodi. Se necessario, montate una nuova candela (o nuove candele).

**Tipo:** Champion® RN9YC o NGK® BPR6ES

**Distanza tra gli elettrodi:** 0,76 mm

## Rimozione della candela

1. Disinnestate la PDF e assicuratevi che il freno di stazionamento sia inserito.
2. Prima di scendere dal posto di guida dell'operatore, spegnete il motore, togliete la chiave di accensione e attendete che si fermino tutte le parti in movimento.

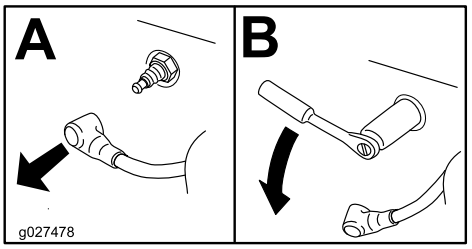


g027478

**Figura 40**

**Nota:** A causa della profondità della rientranza attorno alla candela, il metodo di pulizia più efficace è l'utilizzo di aria compressa. Per accedere più facilmente alla candela, rimuovete il convogliatore per la pulizia.

## Controllo della candela

***Importante:*** **Non pulite la(e) candela(e). Sostituite sempre la candela (o candele) in caso di: patina nera sull'isolatore, elettrodi usurati, pellicola d'olio oppure crepe.**

Se l'isolatore è marrone chiaro o grigio, il motore funziona correttamente. Una patina nera sull'isolatore significa in genere che il filtro dell'aria è sporco.

Regolate la distanza a 0,76 mm.

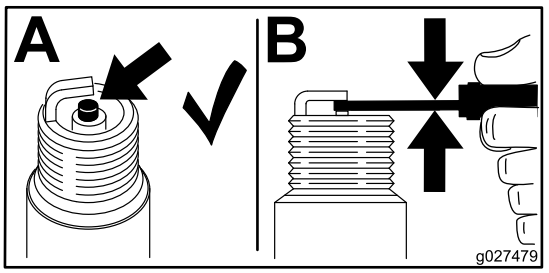


g027479

**Figura 41**

## Montaggio della candela

Montate la(e) candela(e) a 25–30 N·m.

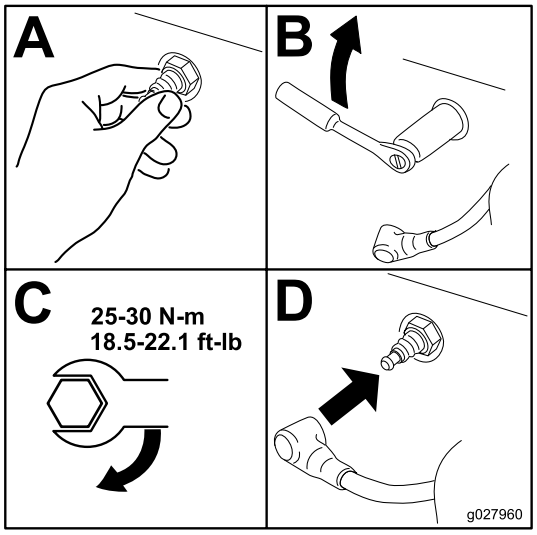


g027960

**Figura 42**

# Pulizia dell'impianto di raffreddamento

Prima di ogni utilizzo, pulite la griglia della presa d'aria da eventuale erba o sporcizia.

1. Disinnestate il comando delle lame e inserite il freno di stazionamento.
2. Prima di scendere dal posto di guida dell'operatore, spegnete il motore, togliete la chiave di accensione e attendete che si fermino tutte le parti in movimento.
3. Rimuovete il filtro dell'aria dal motore.
4. Togliete il riparo del motore.
5. Per evitare l'ingresso di detriti nella presa d'aria, montate il filtro dell'aria sulla relativa base.
6. Rimuovete sporcizia ed erba dagli elementi.
7. Rimuovete il filtro dell'aria e montate il riparo del motore.
8. Montate il filtro dell'aria.

# *Manutenzione del sistema di alimentazione*

**⚠ PERICOLO**

**In talune condizioni la benzina è estremamente infiammabile ed altamente esplosiva. Un incendio o un'esplosione possono ustionare voi ed altre persone e causare danni.**

- **Eseguite qualsiasi intervento di manutenzione connesso al carburante quando il motore è freddo. Eseguite questa operazione all'aperto, e tergete la benzina versata.**
- **Non fumate mai quando spurgate la benzina, e state lontani da fiamme vive o dove una scintilla possa accendere i fumi di benzina.**

# Sostituzione del filtro del carburante in linea

**Intervallo tra gli interventi tecnici:** Ogni 100 ore/Ogni anno (optando per l'intervallo più breve)—Controllate il filtro del carburante in linea.

Ogni 200 ore/Ogni 2 anni (optando per l'intervallo più breve)—Sostituite il filtro del carburante in linea.

Non montate mai un filtro sporco qualora sia stato staccato dal tubo del carburante.

1. Parcheggiate la macchina su un terreno pianeggiante e disinnestate il comando delle lame.
2. Assicuratevi che il freno sia inserito, spegnete il motore, togliete la chiave di accensione e prima di scendere dal posto di guida attendete che le parti in movimento si siano fermate.

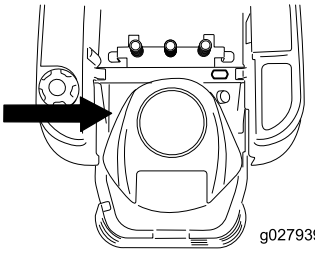


g027939

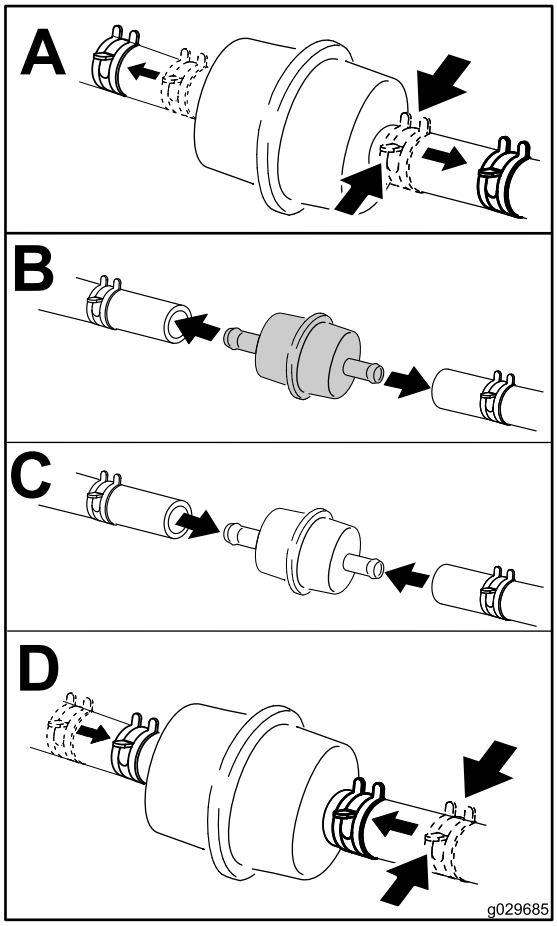


g029685

**Figura 43**

# *Manutenzione dell'impianto elettrico*

## Ricarica della batteria

### Rimozione della batteria

**⚠ AVVERTENZA**

**I morsetti della batteria e gli attrezzi metallici possono creare cortocircuiti contro i componenti metallici, e provocare scintille, che possono fare esplodere i gas delle batterie e causare infortuni.**

- **In sede di rimozione o montaggio della batteria, impedite ai morsetti di toccare le parti metalliche della macchina.**
- **Non lasciate che gli attrezzi metallici creino cortocircuiti fra i morsetti della batteria e le parti metalliche della macchina.**

1. Parcheggiate la macchina su terreno pianeggiante e disinnestate il comando delle lame.
2. Assicuratevi che il freno di stazionamento sia inserito, spegnete il motore, togliete la chiave di accensione e prima di scendere dal posto di guida attendete che le parti in movimento si siano fermate.
3. Alzate il sedile per raggiungere la batteria.
4. Staccate il cavo negativo (nero) di terra dal polo della batteria (Figura 44). Conservate tutti i dispositivi di fermo.

**⚠ AVVERTENZA**

**In caso di errato percorso dei cavi della batteria, la macchina ed i cavi possono venire danneggiati, e causare scintille che possono fare esplodere i gas delle batterie e causare infortuni.**

- **Scollegate sempre il cavo negativo (nero) della batteria prima di quello positivo (rosso).**
- **Collegate sempre il cavo positivo (rosso) della batteria prima di quello negativo (nero).**

5. Infilate il cappuccio di gomma sul cavo positivo (rosso) della batteria. Staccate il cavo positivo (rosso) dal polo della batteria (Figura 44). Conservate tutti i dispositivi di fermo.

6. Togliete il dispositivo di fissaggio della batteria (Figura 44) e togliete la batteria dal vassoio.

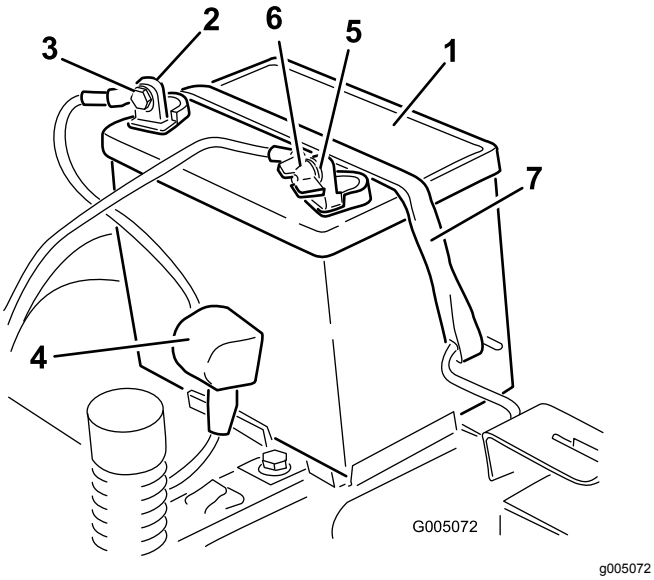


**Figura 44**

1. Batteria
2. Polo positivo
3. Bullone, rondella e dado
4. Guaina del morsetto
5. Polo negativo
6. Dado ad alette, rondella e bullone
7. Dispositivo di fissaggio della batteria

## Ricarica della batteria

**Intervallo tra gli interventi tecnici:** Prima del rimessaggio—Caricate la batteria e scollegate i cavi.

1. Togliete la batteria dallo chassis, facendo riferimento alla sezione Rimozione della batteria.
2. Ricaricate la batteria per almeno un'ora a un intervallo compreso tra 6 e 10 A. Non sovraccaricatela.
3. Quando la batteria è completamente carica, staccate il caricabatterie dalla presa elettrica e scollegate i cavi di ricarica dai poli della batteria (Figura 45).

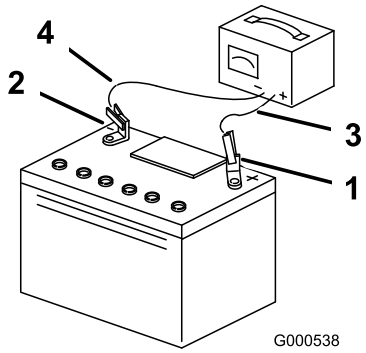


**Figura 45**

1. Polo positivo
2. Polo negativo
3. Cavo di ricarica rosso (+)
4. Cavo di ricarica nero (-)

## Montaggio della batteria

1. Posizionate la batteria nella cassetta (Figura 44).
2. Montate il cavo positivo (rosso) della batteria con il morsetto positivo (+) utilizzando i dispositivi di fermo precedentemente rimossi.
3. Montate il cavo negativo della batteria al morsetto negativo (-) utilizzando i dispositivi di fermo precedentemente rimossi.
4. Infilate la guaina rossa del morsetto sul polo positivo (rosso) della batteria.
5. Fissate la batteria con l'apposito dispositivo (Figura 44).
6. Abbassate il sedile.

# Revisione dei fusibili

L'impianto elettrico è protetto da fusibili, che non necessitano di alcuna manutenzione; tuttavia, nel caso in cui salti un fusibile, dovete controllare che non vi sia un cortocircuito o che i componenti funzionino correttamente.

**Tipo di fusibile:**

- Rete F1 – 30 A, tipo a lamella
- Circuito di ricarica F2 – 25 A, tipo a lamella

1. Rimuovete le viti che fissano la plancia alla macchina.

   **Nota:** Conservate tutti i dispositivi di fermo.

2. Sollevate la plancia per accedere al cablaggio principale e al portafusibili (Figura 46).
3. Per sostituire un fusibile, tiratelo ed estraetelo dall'attacco (Figura 46).

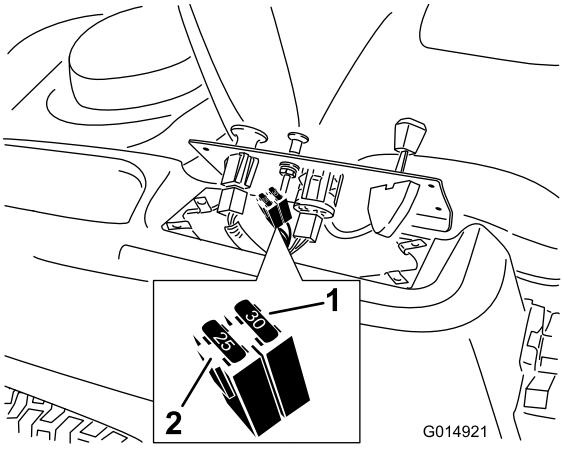


g014921

**Figura 46**

1. Rete – 30 A
2. Circuito di ricarica – 25 A

4. Riposizionate la plancia nella sua sede originale.

   **Nota:** Con le quattro viti rimosse in precedenza, fissate la plancia alla macchina.

# *Manutenzione del sistema di trazione*

# Controllo della pressione degli pneumatici

**Intervallo tra gli interventi tecnici:** Ogni 25 ore—Controllate la pressione degli pneumatici.

Mantenete la pressione pneumatica delle ruote anteriori e posteriori come riportato. La pressione irregolare degli pneumatici può causare un taglio irregolare. Controllate la pressione sullo stelo della valvola (Figura 47). Per ottenere valori più attendibili, controllate gli pneumatici a freddo.

Fate riferimento alla pressione massima suggerita dal produttore degli pneumatici indicata sul lato degli pneumatici delle ruote orientabili.

Gonfiate gli pneumatici posteriori a 0,9 bar.

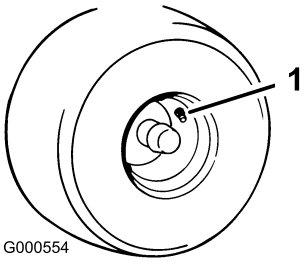


g000554

**Figura 47**

1. Stelo della valvola

# Rilascio del freno elettrico

È possibile rilasciare il freno elettrico manualmente ruotando i bracci di attacco in avanti. Una volta che il freno elettrico viene alimentato, si resetta.

Per rilasciare il freno:

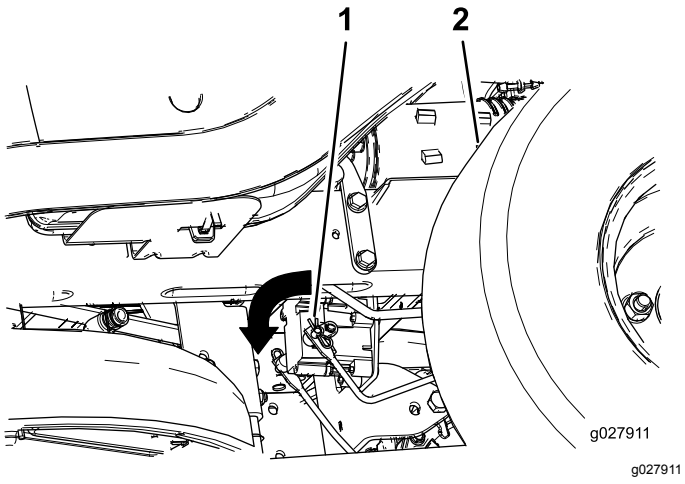


**Figura 48**

1. Braccio di attacco del freno sul modulo di comando del freno elettrico
2. Pneumatico posteriore sinistro

1. Girate la chiave di accensione in posizione OFF o scollegate la batteria.
2. Individuate l'albero sul freno elettrico in cui sono collegati i bracci di attacco del freno.
3. Ruotate l'albero in avanti per rilasciare il freno.

# *Manutenzione del tosaerba*

## Revisione delle lame di taglio

Mantenete affilate e bilanciate le lame per tutta la stagione di taglio, perché le lame affilate eseguono un taglio netto senza strappare o frammentare l'erba. In caso contrario i bordi dell'erba diventano marrone, di conseguenza l'erba cresce più lentamente ed è più soggetta a malattie.

Ogni giorno controllate che le lame dell'elemento di taglio siano affilate, e che non siano usurate o danneggiate. All'occorrenza, limate eventuali tacche ed affilate le lame. Sostituite immediatamente la lama se è danneggiata o usurata, utilizzando una lama di ricambio originale Toro. Per agevolare l'affilatura e la sostituzione si consiglia di tenere una scorta di lame di ricambio.

**⚠ AVVERTENZA**

**Le lame consumate o danneggiate possono spezzarsi e scagliare frammenti verso di voi o gli astanti, causando gravi ferite o anche la morte.**

- **Controllate la lama ad intervalli regolari, per accertare che non sia consumata o danneggiata.**
- **Se la lama è consumata o danneggiata, sostituitela.**

## Prima di controllare o revisionare le lame

Parcheggiate la macchina su terreno pianeggiante, disinnestate il comando delle lame, assicuratevi che il freno di stazionamento sia inserito, spegnete il motore e togliete la chiave.

## Controllo delle lame

**Intervallo tra gli interventi tecnici:** Prima di ogni utilizzo o quotidianamente—Controllate le lame di taglio.

1. Controllate i taglienti (Figura 49).

   **Nota:** Se i taglienti non sono affilati o presentano intaccature, togliete le lame ed affilatele; vedere Affilatura delle lame (pagina 48).

2. Controllate le lame, in particolare l'area curva (Figura 49).

   **Nota:** In caso di danni, usura o scanalature nell'area (Figura 49, voce 3) montate immediatamente una nuova lama.

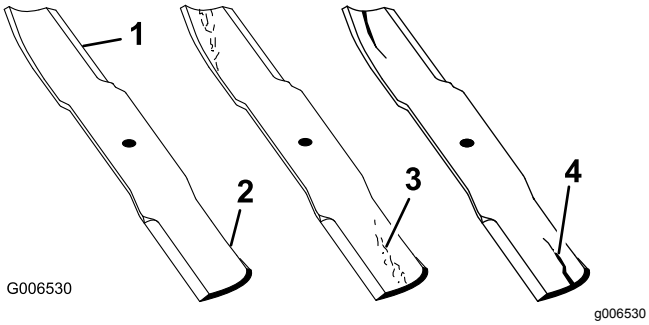


**Figura 49**

1. Tagliente
2. Area curva
3. Usura/scanalatura
4. Danneggiamento

## Controllo delle lame curve

**Nota:** La macchina deve essere posizionata su una superficie pianeggiante per la seguente procedura.

1. Sollevate il piatto di taglio alla posizione di altezza massima; considerata anche la posizione di 'trasferimento'.
2. Indossando guanti ben imbottiti o altra protezione per le mani adeguata ruotate lentamente la lama da misurare in una posizione che consenta la misurazione effettiva della distanza tra il tagliente e la superficie piana su cui si trova la macchina Figura 50).

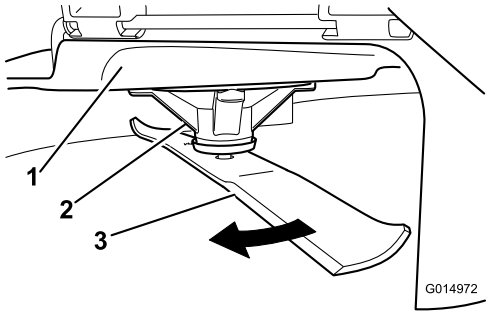


**Figura 50**

1. Piatto
2. Supporto dei fuselli
3. Lama

3. Misurate dalla punta della lama alla superficie piana (Figura 51).

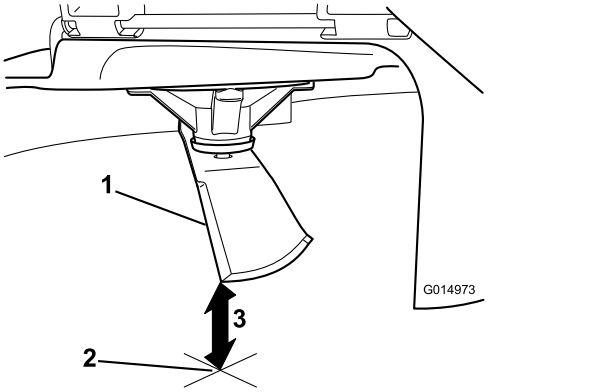


**Figura 51**

1. Lama (in posizione per la misurazione)
2. Superficie piana
3. Distanza misurata tra la lama e la superficie (A)

4. Ruotate la stessa lama di180 gradi in modo che il tagliente opposto si trovi ora nella stessa posizione (Figura 52).

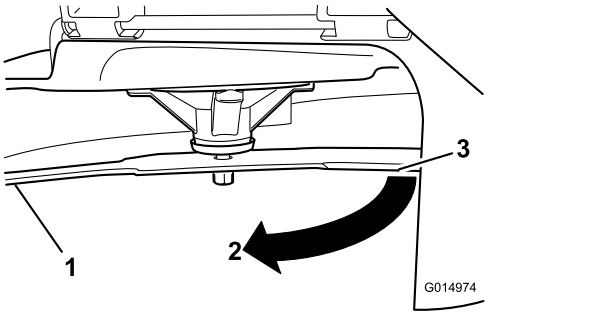


**Figura 52**

1. Lama (lato precedentemente misurato)
2. Misurazione (posizione precedentemente usata)
3. Lato opposto della lama che viene spostata nella posizione di misurazione

5. Misurate dalla punta della lama alla superficie piana (Figura 53).

   **Nota:** La varianza non deve essere superiore a 3 mm.

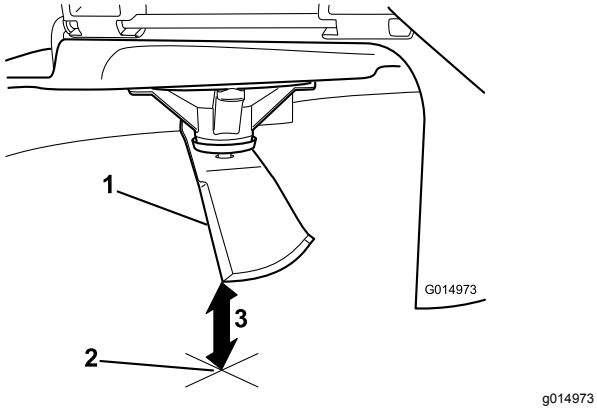


**Figura 53**

1. Bordo della lama opposto (in posizione per la misurazione)
2. Superficie piana
3. Seconda distanza misurata tra la lama e la superficie (B)

A. Se la differenza è superiore a 3 mm, sostituite la lama con una nuova; fate riferimento a Rimozione delle lame (pagina 48) e Montaggio delle lame (pagina 49).

   **Nota:** Se viene sostituita una lama curva con una nuova e la dimensione ottenuta continua ad essere superiore a 3 mm, il fusello della lama può essere piegato. Per assistenza, rivolgetevi a un Distributore Toro autorizzato.

B. Se la varianza è limitata, spostatevi alla lama successiva.

Ripetete la procedura su ogni lama.

## Rimozione delle lame

Sostituite le lame se colpiscono un corpo solido, se sono sbilanciate o curve. Per ottenere prestazioni ottimali e mantenere la macchina in conformità alle norme di sicurezza, utilizzate lame di ricambio originali Toro. Le lame di ricambio di altre marche possono annullare la conformità alle norme di sicurezza.

1. Tenete l'estremità della lama con un cencio o un guanto bene imbottito.
2. Togliete il bullone, la rondella curva e la lama dall'asse del fusello (Figura 54).

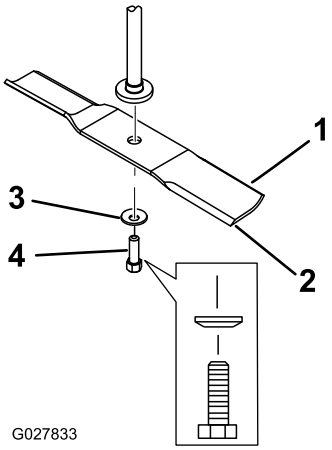


**Figura 54**

1. Costa
2. Lama
3. Rondella curva
4. Bullone della lama

## Affilatura delle lame

1. Affilate i taglienti da entrambe le estremità della lama con una lima (Figura 55).

   **Nota:** Rispettate l'angolazione originale.

   **Nota:** La lama conserva il proprio equilibrio soltanto se viene rimossa una quantità uguale di materiale da entrambi i taglienti.

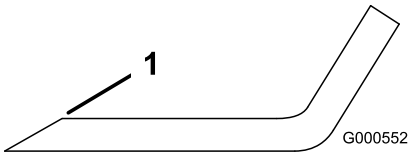


**Figura 55**

1. Affilate all'angolazione originale

2. Controllate l'equilibrio della lama posizionandola su un bilanciatore (Figura 56).

   **Nota:** Se la lama rimane in posizione orizzontale, è bilanciata e può essere utilizzata.

   **Nota:** Se la lama non è bilanciata, limate del metallo soltanto dalla costa (Figura 55).

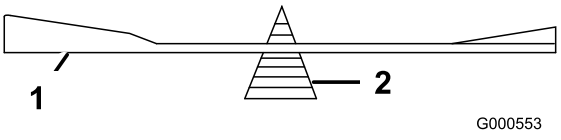


**Figura 56**

1. Lama
2. Bilanciatore

3. Ripetete la procedura finché la lama non è perfettamente bilanciata.

## Montaggio delle lame

1. Montate la lama sull'asse del fusello (Figura 54).

   ***Importante:*** **Perché tagli correttamente, il lato curvo della lama deve essere rivolto in alto, verso l'interno del tosaerba.**

2. Montate la rondella curva (lato concavo verso la lama) e il bullone della lama (Figura 54).
3. Serrate il bullone della lama tra 47 e 88 N·m.

# Livellamento del piatto di taglio del tosaerba

Il livellamento del piatto di taglio deve essere controllato ogni volta che si mette in opera il tosaerba oppure quando il taglio è irregolare.

È necessario controllare che non vi siano lame curve nel piatto di taglio prima del livellamento; le eventuali lame curve devono essere rimosse e sostituite; fate riferimento a Controllo delle lame curve (pagina 47) prima di continuare.

Il piatto di taglio del tosaerba deve essere anzitutto livellato lateralmente, quindi può essere regolata l'inclinazione longitudinale.

**Requisiti:**

- La macchina deve essere posizionata su una superficie piana.
- Gli pneumatici devono essere tutti e opportunamente gonfiati; fate riferimento a Controllo della pressione degli pneumatici (pagina 45).

## Livellamento laterale

1. Parcheggiate la macchina su un terreno pianeggiante e disinnestate il comando delle lame.
2. Assicuratevi che il freno di stazionamento sia inserito, spegnete il motore, togliete la chiave di accensione e prima di scendere dal posto di guida attendete che le parti in movimento si siano fermate.
3. Spostate la leva dell'altezza di taglio in posizione centrale.
4. Girate con cautela le lame in modo che siano disposte tutte lateralmente (Figura 57 e Figura 58).

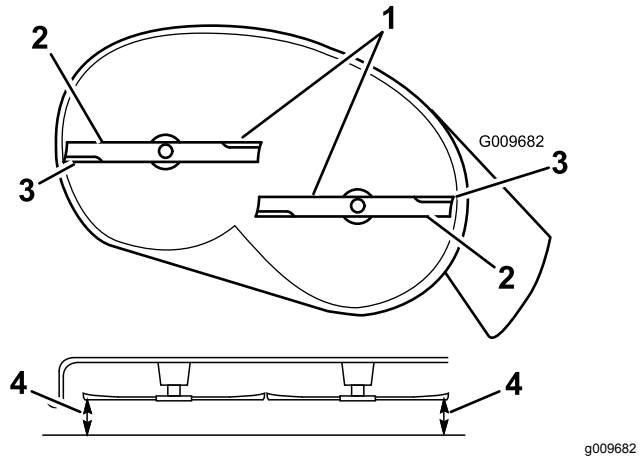


**Figura 57**

Piatti di taglio con 2 lame

1. Lame in posizione laterale
2. Costa
3. Taglienti esterni
4. Misurate qui dalla punta della lama alla superficie piana

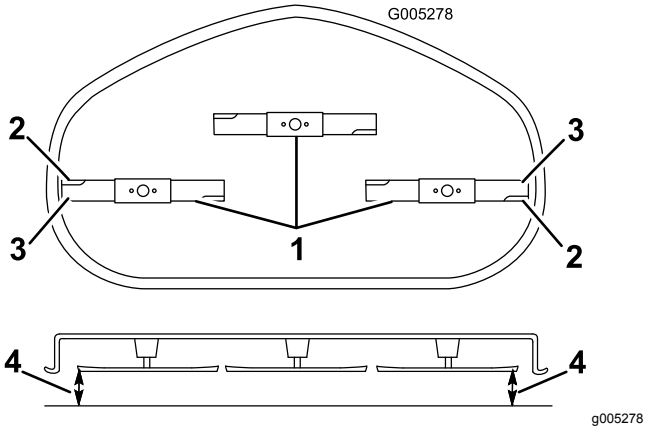


**Figura 58**

Piatti di taglio con 3 lame

1. Lame in posizione laterale
2. Costa
3. Taglienti esterni
4. Misurate qui dalla punta della lama alla superficie piana

5. Misurate la distanza tra i taglienti esterni e la superficie piatta (Figura 57 e Figura 58).

   **Nota:** Se entrambe le misure non rientrano nella tolleranza di 5 mm è necessario regolare; proseguite l'operazione.

6. Spostatevi sul lato sinistro della macchina.
7. Allentate il dado di bloccaggio laterale.
8. Alzate o abbassate il lato sinistro del piatto di taglio ruotando il dado posteriore (Figura 59).

   **Nota:** Ruotate il dado posteriore in senso orario per alzare il piatto di taglio, in senso antiorario per abbassarlo. (Figura 59).

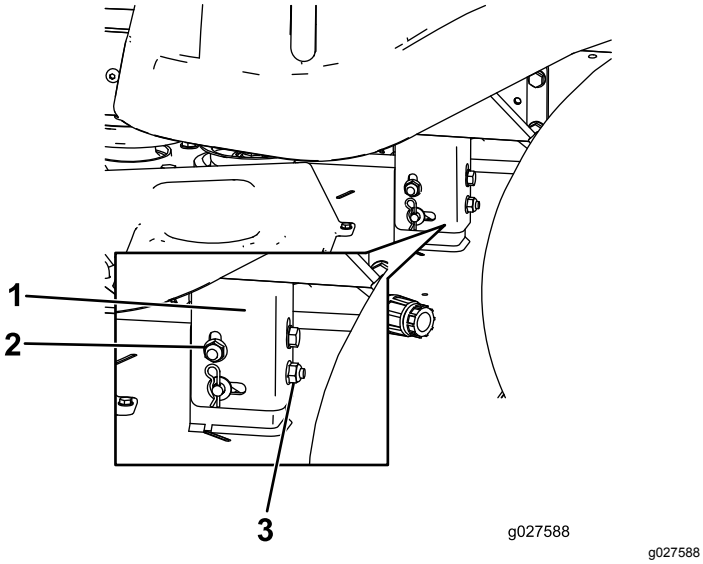


**Figura 59**

1. Supporto di sospensione
2. Dado di bloccaggio laterale
3. Dado posteriore

9. Controllate nuovamente le regolazioni in senso laterale. Ripetete la procedura finché le misurazioni non sono corrette.
10. Continuate a livellare il piatto di taglio verificando l'inclinazione longitudinale della lama; vedere Livellamento longitudinale della lama (pagina 50).

## Livellamento longitudinale della lama

Controllate il livello longitudinale della lama ogni volta che mettete in opera il tosaerba. Se il lato anteriore del tosaerba è più basso di 7,9 mm rispetto al lato posteriore, regolate l'inclinazione della lama procedendo come segue:

1. Parcheggiate la macchina su un terreno pianeggiante e disinnestate il comando delle lame.
2. Assicuratevi che il freno di stazionamento sia inserito, spegnete il motore, togliete la chiave di accensione e prima di scendere dal posto di guida attendete che tutte le parti in movimento si siano fermate.
3. Spostate la leva dell'altezza di taglio in posizione centrale.

   **Nota:** Se non avete controllato la registrazione, verificate il livellamento laterale della lama e, all'occorrenza, regolatelo; vedere Livellamento laterale (pagina 49).
4. Girate con cautela le lame in modo che siano disposte longitudinalmente (Figura 60 e Figura 61).

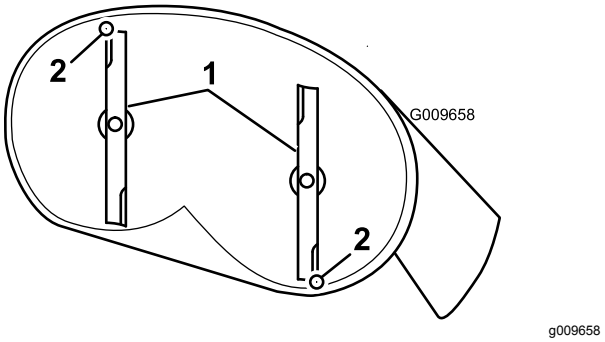


**Figura 60**

Piatti di taglio con 2 lame

1. Lame in posizione longitudinale
2. Misurate qui dalla punta della lama alla superficie piana

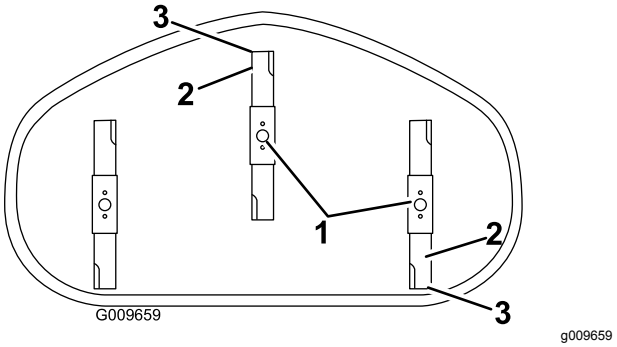


**Figura 61**

Piatti di taglio con 3 lame

1. Lame in posizione longitudinale
2. Taglienti esterni
3. Misurate qui dalla punta della lama alla superficie piana.

5. Misurate il valore dalla punta della lama anteriore e dalla punta della lama posteriore alla superficie piana (Figura 60 e Figura 61).

   **Nota:** Se la punta della lama anteriore non è inferiore alla punta della lama posteriore di 1,6-7,9 mm, regolate il dado di bloccaggio anteriore.
6. Per regolare l'inclinazione longitudinale della lama, ruotate il dado di regolazione nella parte anteriore del tosaerba (Figura 62).

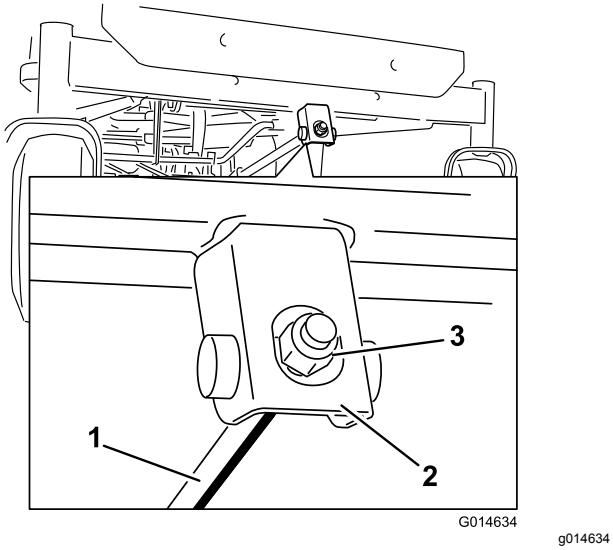


g014634

**Figura 62**

1. Asta di regolazione
2. Blocco di regolazione
3. Dado di bloccaggio

7. Serrate il dado di regolazione per alzare la parte anteriore del tosaerba.
8. Per abbassarla, allentate il dado di regolazione.
9. Dopo la regolazione, ricontrollate l'inclinazione longitudinale e continuate la regolazione del dado finché la punta della lama anteriore non è più bassa di 1,6-7,9 mm rispetto a quella posteriore (Figura 60 e Figura 61).
10. Quando l'inclinazione longitudinale della lama è esatta, verificate di nuovo il livellamento laterale del tosaerba; vedere Livellamento laterale (pagina 49).

# Rimozione del piatto di taglio

1. Parcheggiate la macchina su un terreno pianeggiante e disinnestate il comando delle lame.
2. Assicuratevi che il freno di stazionamento sia inserito, spegnete il motore, togliete la chiave di accensione e prima di scendere dal posto di guida attendete che le parti in movimento si siano fermate.
3. Abbassatela leva dell'altezza di taglio alla posizione inferiore.
4. Allentate i 2 bulloni inferiori che fissano la cortina del piatto di taglio al piatto di taglio. Vedere Rilascio della cortina del piatto di taglio (pagina 36).
5. Rimuovete il perno con testa dall'asta di supporto frontale e rimuovete l'asta dalla staffa del piatto di taglio (Figura 63).

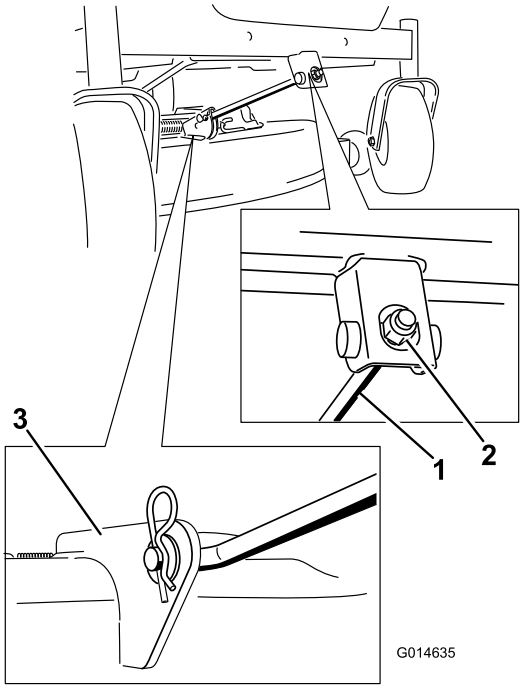


g014635

**Figura 63**

1. Asta di sostegno anteriore
2. Dado di bloccaggio
3. Staffa del piatto di taglio

6. Abbassate con cautela la parte anteriore del piatto di taglio fino al suolo.
7. Alzate il tosaerba e i supporti di sostegno dall'asta di sollevamento posteriore e abbassate con cautela il tosaerba al suolo (Figura 64).

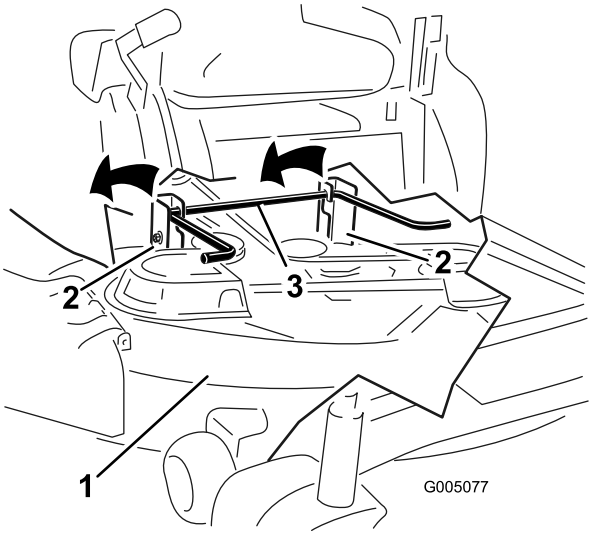


g005077

**Figura 64**

1. Piatto di taglio
2. Supporto di sospensione
3. Asta di sollevamento posteriore

8. Spostate indietro il tosaerba per rimuovere la relativa cinghia dalla puleggia del motore.

9. Togliete il tosaerba da sotto la macchina.

   **Nota:** Conservate tutte le parti per il successivo montaggio.

# Montaggio del piatto di taglio

1. Parcheggiate la macchina su un terreno pianeggiante e disinnestate il comando delle lame.
2. Assicuratevi che il freno di stazionamento sia inserito, spegnete il motore, togliete la chiave di accensione e prima di scendere dal posto di guida attendete che le parti in movimento si siano fermate.
3. Infilate il tosaerba sotto la macchina.
4. Abbassatela leva dell'altezza di taglio alla posizione inferiore.
5. Alzate la parte posteriore del piatto di taglio e guidate i supporti di sospensione lungo l'asta di sollevamento posteriore (Figura 64).
6. Montate l'asta di sostegno anteriore sul piatto di taglio con il perno con testa e la coppiglia a forcina (Figura 63).
7. Montate la cinghia del tosaerba sulla puleggia del motore; fate riferimento a Sostituzione della cinghia del tosaerba (pagina 53).
8. Serrate i 2 bulloni inferiori che fissano la cortina del piatto di taglio al piatto di taglio stesso. Vedere Rilascio della cortina del piatto di taglio (pagina 36).

# Sostituzione del deflettore dell'erba tagliata

**Intervallo tra gli interventi tecnici:** Prima di ogni utilizzo o quotidianamente—Controllate il deflettore dell'erba tagliata per verificare la presenza di eventuali danni

**⚠ AVVERTENZA**

**Lasciando scoperta l'apertura di scarico si permette al tosaerba di scagliare oggetti in direzione dell'operatore o di astanti, e di causare gravi lesioni; è inoltre possibile venire a contatto con la lama.**

**Non utilizzate mai la macchina se non è montato il deflettore dell'erba, il coperchio di scarico o il sistema di raccolta.**

Prima di ogni uso, controllate il deflettore dell'erba tagliata per verificare la presenza di eventuali danni. Sostituite tutte le parti danneggiate prima dell'uso.

1. Togliete il dado (⅜") dall'asta sottostante il tosaerba (Figura 65).

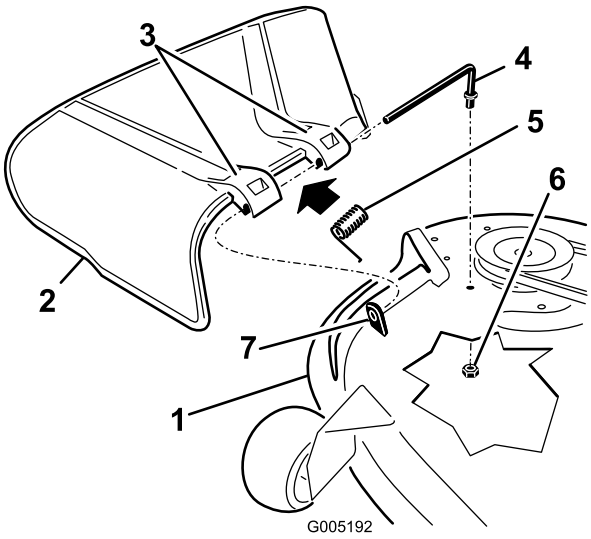


g005192

**Figura 65**

1. Piatto di taglio
2. Deflettore d'erba tagliata
3. Staffa del deflettore di sfalcio
4. Asta
5. Molla
6. Dado (⅜")
7. Distanziatore corto

2. Estraete l'asta dal distanziatore corto, dalla molla e dal deflettore dell'erba (Figura 65).
3. Togliete il deflettore dell'erba tagliata se è danneggiato o consumato.
4. Riposizionate il deflettore dell'erba (Figura 65).

5. Infilate l'asta (con l'estremità diritta) nella staffa posteriore del deflettore di sfalcio.
6. Collocate la molla sull'asta (tenendo abbassati i fili alle estremità), tra le staffe del deflettore di sfalcio.
7. Fate scorrere l'asta attraverso la seconda staffa del deflettore dell'erba (Figura 65).
8. Inserite l'asta dalla parte anteriore del deflettore dello sfalcio, nel distanziatore corto sul piatto di taglio.
9. Fissate l'estremità posteriore dell'asta nel tosaerba con un dado (⅜"), come mostrato in (Figura 65).

***Importante:*** **Il deflettore d'erba tagliata dev'essere caricato a molla e abbassato. Alzate il deflettore e verificate che quando scatta si abbassi completamente.**

# *Manutenzione delle cinghie del tosaerba*

## Ispezione delle cinghie

**Intervallo tra gli interventi tecnici:** Ogni 25 ore—Controllate crepe/usura delle cinghie.

Verificate che non ci siano incrinature, bordi usurati per sfregamento, segni di bruciato o altri danni. Sostituite le cinghie avariate.

## Sostituzione della cinghia del tosaerba

Se la cinghia emette un sibilo mentre gira, le lame scivolano quando tosate l'erba, i bordi sono usurati per sfregamento o notate dei segni di bruciato o incrinature, è segno che la cinghia del tosaerba è consumata. Sostituite la cinghia del tosaerba se notate uno qualsiasi dei segni sopra riportati.

1. Parcheggiate la macchina su un terreno pianeggiante e disinnestate il comando delle lame.
2. Assicuratevi che il freno di stazionamento sia inserito, spegnete il motore, togliete la chiave di accensione e prima di scendere dal posto di guida attendete che le parti in movimento si siano fermate.
3. Spostate la leva dell'altezza di taglio nella posizione più bassa (38 mm).
4. Togliete i coperchi delle pulegge.
5. Allentate i due bulloni inferiori che fissano la cortina del piatto di taglio al piatto di taglio. Vedere Rilascio della cortina del piatto di taglio (pagina 36).
6. Servendovi di un attrezzo per la rimozione delle molle (n. cat. Toro 92-5771), sganciate la molla di rinvio dal gancio del piatto di taglio per eliminare la tensione dalla puleggia tendicinghia e togliete la cinghia dalle pulegge (Figura 66 e Figura 67).

**⚠ AVVERTENZA**

**La molla viene montata sotto tensione, e può causare gravi ferite.**

**Prestate la massima attenzione quando togliete la cinghia.**

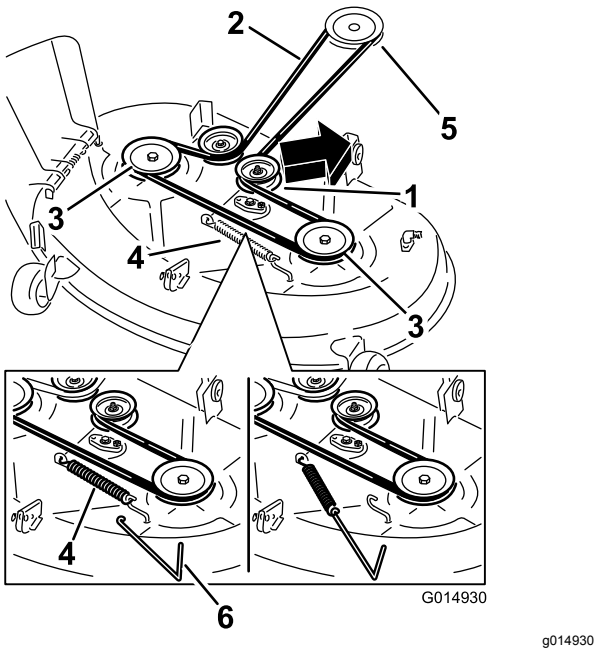


g014930

**Figura 66**

Piatti di taglio con 2 lame

1. Puleggia tendicinghia
2. Cinghia del tosaerba
3. Puleggia esterna
4. Molla
5. Puleggia del motore
6. Utensile per rimozione molla

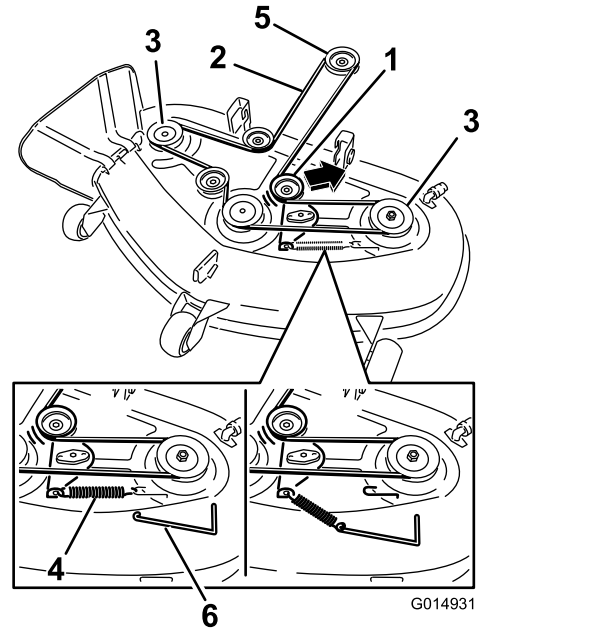


g014931

**Figura 67**

Piatti di taglio con 3 lame

1. Puleggia tendicinghia
2. Cinghia del tosaerba
3. Puleggia esterna
4. Molla
5. Puleggia del motore
6. Utensile per rimozione molla

7. Montate la nuova cinghia attorno alla puleggia del motore e a quelle del tosaerba (Figura 67).
8. Servendovi di un attrezzo per la rimozione delle molle, agganciate la molla di rinvio al gancio del piatto di taglio per mettere in tensione la puleggia tendicinghia e la cinghia (Figura 66 e Figura 67).
9. Serrate i 2 bulloni inferiori che fissano la cortina del piatto di taglio al piatto di taglio stesso. Vedere Rilascio della cortina del piatto di taglio (pagina 36).
10. Montate i coperchi delle pulegge.

# *Pulizia*

## Pulizia della parte sottostante la parte anteriore della macchina.

**Intervallo tra gli interventi tecnici:** Dopo ogni utilizzo—Controllate e pulite la parte anteriore della macchina.

Rimuovete i detriti dalla parte sottostante la parte anteriore della macchina con aria compressa o a mano servendovi di una spazzola (Figura 68).

**Nota:** Non utilizzate acqua per pulire la parte sottostante la parte anteriore della macchina, poiché ciò potrebbe causare un accumulo di detriti.

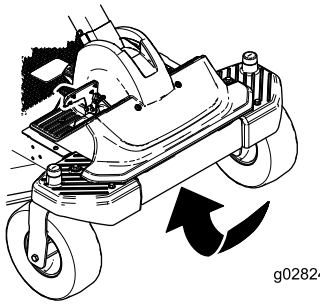


g028248

**Figura 68**

## Lavaggio del sottoscocca del tosaerba

**Intervallo tra gli interventi tecnici:** Dopo ogni utilizzo—Pulite l'alloggiamento della scocca del tosaerba.

***Importante:*** **La macchina può essere lavata con detersivo neutro ed acqua. Non utilizzate lance ad alta pressione. Non utilizzate una quantità d'acqua eccessiva, in particolare in prossimità della plancia, sotto al sedile, attorno al motore, alle pompe idrauliche e ai motori.**

Lavate il sottoscocca del tosaerba dopo l'uso per impedire che lo sfalcio si accumuli, e per migliorare il mulching e la dispersione dello sfalcio.

1. Parcheggiate la macchina su un terreno pianeggiante e disinnestate il comando delle lame.
2. Assicuratevi che il freno di stazionamento sia inserito, spegnete il motore, togliete la chiave di accensione e prima di scendere dal posto di guida attendete che le parti in movimento si siano fermate.
3. Montate il manicotto del tubo flessibile sul raccordo di lavaggio del tosaerba, quindi aprite il rubinetto per erogare un getto forte (Figura 69).

   **Nota:** Spalmate della vaselina sull'O-ring del raccordo di lavaggio, per agevolare l'inserimento del manicotto e proteggere l'O-ring.

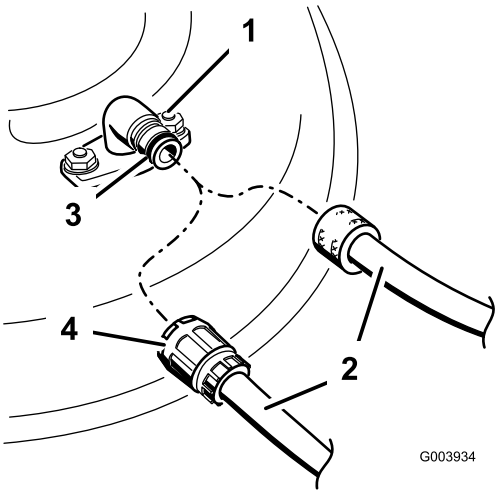


g003934

**Figura 69**

1. Raccordo di lavaggio
2. Flessibile
3. O-ring
4. Giunto

4. Abbassate il tosaerba all'altezza di taglio inferiore.
5. Sedetevi sul sedile ed avviate il motore.
6. Innestate l'interruttore di comando della lama e lasciate girare il motore per un massimo di tre minuti.
7. Disinnestate l'interruttore di comando della lama, spegnete il motore e attendete che tutte le parti in movimento si siano fermate.
8. Chiudete il rubinetto e togliete il raccordo a disinnesto rapido dal raccordo di lavaggio.

   **Nota:** Se dopo un lavaggio il tosaerba non è pulito, lasciatelo in acqua per 30 minuti, e ripetete l'operazione.
9. Fate girare il tosaerba per altri tre minuti al massimo, al fine di eliminare l'acqua superflua.

**⚠ AVVERTENZA**

**Se il raccordo di lavaggio è rotto o mancante, voi ed altre persone siete esposti al rischio di essere colpiti da oggetti o di venire a contatto con la lama. Il contatto con una lama e oggetti scagliati può causare ferite e anche la morte.**

- **Sostituite immediatamente il raccordo rotto o mancante prima di riutilizzare il tosaerba.**
- **Non mettete mai le mani o i piedi sotto il tosaerba o nelle aperture del tosaerba.**

# Rimessaggio

## Pulizia e rimessaggio

1. Disinnestate il comando delle lame, spostate le leve di controllo del movimento in posizione di STAZIONAMENTO, spegnete il motore e togliete la chiave.
2. Eliminate residui d'erba, morchia e fanghiglia dalle parti esterne della macchina, in particolare dal motore.
3. Eliminate morchia e sporcizia dall'esterno del motore, dalle alette della testata e dal convogliatore.

   ***Importante:*** **La macchina può essere lavata con detersivo neutro ed acqua. Non utilizzate lance ad alta pressione. Non utilizzate una quantità d'acqua eccessiva, in particolare in prossimità della plancia, sotto al sedile, attorno al motore, alle pompe idrauliche e ai motori.**
4. Revisionate il filtro dell'aria; vedere Revisione del filtro dell'aria (pagina 37).
5. Ingrassate ed oliate la macchina; vedere Lubrificazione (pagina 37).
6. Cambiate l'olio del carter ed il filtro; vedere Cambio dell'olio motore (pagina 38).
7. Controllate la pressione degli pneumatici; vedere Controllo della pressione degli pneumatici (pagina 45).
8. Cambiate la batteria; vedere Ricarica della batteria (pagina 44).
9. Controllate le condizioni delle lame; vedere Controllo delle lame (pagina 46).
10. Preparate la macchina per il rimessaggio in caso di pause di utilizzo superiori a 30 giorni. Preparate la macchina per il rimessaggio come segue.
11. Aggiungete uno stabilizzatore/condizionatore a base di petrolio al carburante nel serbatoio. Osservate le istruzioni per la miscelazione riportate dal produttore dello stabilizzatore. Non utilizzate stabilizzanti a base di alcool (etanolo o metanolo).

    **Nota:** L'additivo/stabilizzatore del carburante è più efficace se viene utilizzato sempre, insieme a benzina fresca.

    Fate funzionare il motore per distribuire il carburante condizionato nel sistema di alimentazione (5 minuti).

    Arrestate il motore, lasciatelo raffreddare, quindi svuotate il serbatoio del carburante.

Riavviate il motore e fatelo girare finché non si spegne.

Chiudete l'aria al motore. Avviate il motore e lasciatelo girare finché non si avvia più.

Smaltite il carburante nel rispetto dell'ambiente. Riciclatelo in conformità alle leggi locali.

***Importante:*** **Non conservate per più di 30 giorni il carburante stabilizzato/condizionato.**

12. Togliete la candela (o candele) e controllatene lo stato; vedere Controllo della candela (pagina 41). Con la candela (o candele) staccata dal motore, versate due cucchiaiate d'olio motore nel foro della candela. Attivate il motorino di avviamento elettrico per distribuire l'olio nel cilindro. Montate la candela (o candele). Non montate il cappellotto sulla candela (o candele).
13. Eliminate morchia e pula da sopra il tosaerba.
14. Raschiate i depositi di erba e morchia dal sottoscocca, quindi lavate il tosaerba con un flessibile da giardino.
15. Controllate le condizioni delle cinghie di trasmissione e del tosaerba.
16. Controllate e serrate tutti i bulloni, i dadi e le viti. Riparate o sostituite le parti consumate o danneggiate.
17. Ritoccate tutti i graffi e le superfici metalliche sverniciate. La vernice può essere ordinata al Centro di Assistenza autorizzato di zona.
18. Riponete la macchina in una rimessa o in un deposito pulito ed asciutto. Togliete la chiave dell'interruttore di avviamento e conservatela in un luogo facile da ricordare. Coprite la macchina con un telo per proteggerla e mantenerla pulita.

# Localizzazione guasti

| Problema | Possibile causa | Rimedio |
|---|---|---|
| Il serbatoio del carburante dà segni di cedimento o la macchina indica spesso l'esaurimento del carburante. | 1. L'elemento di carta del filtro dell'aria è ostruito. | 1. Pulite l'elemento di carta. |
| Il motore si surriscalda. | 1. Il motore è sotto sforzo eccessivo.<br>2. Il livello dell'olio nel carter è scarso.<br>3. Le alette di raffreddamento e i passaggi per l'aria sotto il convogliatore sono intasati.<br>4. Il filtro dell'aria è sporco.<br>5. C'è morchia, acqua o carburante stantio nell'impianto di alimentazione. | 1. Rallentate.<br>2. Rabboccate la coppa con olio adatto.<br>3. Rimuovete l'ostruzione da alette di raffreddamento e condotti dell'aria.<br>4. Pulite o sostituite l'elemento del filtro dell'aria.<br>5. Rivolgetevi a un Centro Assistenza autorizzato. |
| Il motorino di avviamento non si avvia | 1. Il pedale di comando della trazione è innestato.<br>2. La batteria è scarica.<br>3. I collegamenti elettrici sono corrosi o allentati.<br>4. È bruciato un fusibile.<br>5. Relè o interruttore difettoso. | 1. Spostate il pedale di comando della trazione in folle.<br>2. Caricate la batteria.<br>3. Controllate il contatto dei collegamenti elettrici.<br>4. Sostituite il fusibile.<br>5. Rivolgetevi a un Centro Assistenza autorizzato. |
| Il motore non si avvia, ha difficoltà di avviamento o perde potenza. | 1. Il serbatoio del carburante è vuoto.<br>2. Lo starter non è attivato.<br>3. Il filtro dell'aria è sporco.<br>4. Il cappellotto della candela (o candele) si è allentato o è scollegato.<br>5. La candela è sporca, imbrattata o la distanza tra gli elettrodi è errata.<br>6. Il filtro del carburante è sporco.<br>7. C'è morchia, acqua o carburante stantio nell'impianto di alimentazione.<br>8. Il carburante nel serbatoio è inadatto.<br>9. Il livello dell'olio nel carter è scarso. | 1. Riempite il serbatoio del carburante.<br>2. Spostate la leva dello starter in posizione attivato.<br>3. Pulite o sostituite l'elemento del filtro dell'aria.<br>4. Collegate il cappellotto alla candela (o candele).<br>5. Montate una nuova candela (o candele), con gli elettrodi alla giusta distanza.<br>6. Sostituite il filtro del carburante.<br>7. Rivolgetevi a un Centro Assistenza autorizzato.<br>8. Svuotate il serbatoio e riempitelo con carburante adatto.<br>9. Rabboccate la coppa con olio adatto. |
| Il motore perde potenza. | 1. Il motore è sotto sforzo eccessivo.<br>2. Il filtro dell'aria è sporco.<br>3. Il livello dell'olio nel carter è scarso.<br>4. Le alette di raffreddamento e i passaggi per l'aria sotto il convogliatore sono intasati.<br>5. La candela è sporca, imbrattata o la distanza tra gli elettrodi è errata.<br>6. Lo sfiato del serbatoio del carburante è ostruito.<br>7. Il filtro del carburante è sporco.<br>8. C'è morchia, acqua o carburante stantio nel sistema di alimentazione.<br>9. Il carburante nel serbatoio è inadatto. | 1. Rallentate.<br>2. Pulite l'elemento del filtro dell'aria.<br>3. Rabboccate la coppa con olio adatto.<br>4. Rimuovete l'ostruzione da alette di raffreddamento e condotti dell'aria.<br>5. Montate una nuova candela (o candele), con gli elettrodi alla giusta distanza.<br>6. Rivolgetevi a un Centro Assistenza autorizzato.<br>7. Sostituite il filtro del carburante.<br>8. Rivolgetevi a un Centro Assistenza autorizzato.<br>9. Svuotate il serbatoio e riempitelo con carburante adatto. |

| Problema | Possibile causa | Rimedio |
|---|---|---|
| La trazione non funziona. | 1. Le valvole bypass sono aperte.<br>2. Le cinghie della trazione sono usurate, allentate o rotte.<br>3. Le cinghie della trazione sono scivolate dalle pulegge.<br>4. Panne della trasmissione. | 1. Chiudete le valvole di traino.<br>2. Rivolgetevi a un Centro Assistenza autorizzato.<br>3. Rivolgetevi a un Centro Assistenza autorizzato.<br>4. Rivolgetevi a un Centro Assistenza autorizzato. |
| Si nota una vibrazione anormale. | 1. I bulloni di fissaggio del motore sono allentati.<br>2. È allentata la puleggia del motore, la puleggia tendicinghia o la puleggia della lama.<br>3. La puleggia del motore è danneggiata.<br>4. La lama (o lame) di taglio è piegata o sbilanciata.<br>5. Un bullone di montaggio della lama è allentato.<br>6. Un fusello della lama è piegato. | 1. Serrate i bulloni di fissaggio del motore.<br>2. Serrate la puleggia interessata.<br>3. Rivolgetevi a un Centro Assistenza autorizzato.<br>4. Montate una nuova lama (o lame) di taglio.<br>5. Serrate il bullone del supporto della lama.<br>6. Rivolgetevi a un Centro Assistenza autorizzato. |
| Altezza di taglio irregolare. | 1. La lama (o lame) non è affilata.<br>2. La lama (o lame) di taglio è curva.<br>3. Il tosaerba non è a livello.<br>4. La ruota antistrappo non è messa a punto.<br>5. Il sottoscocca del tosaerba è sporco.<br>6. La pressione degli pneumatici è errata.<br>7. Un fusello della lama è piegato. | 1. Affilate la lama (o lame).<br>2. Montate una nuova lama (o lame) di taglio.<br>3. Livellate il tosaerba longitudinalmente e latitudinalmente.<br>4. Regolate l'altezza della ruota antistrappo.<br>5. Pulite il sottoscocca del tosaerba.<br>6. Regolate la pressione degli pneumatici.<br>7. Rivolgetevi a un Centro Assistenza autorizzato. |
| Le lame non girano. | 1. La cinghia di trasmissione è usurata, allentata o rotta.<br>2. La cinghia di comando è scivolata dalla puleggia.<br>3. Il comando della presa di forza o PDF è difettoso.<br>4. La cinghia del tosaerba è usurata, allentata o rotta. | 1. Montate una nuova cinghia di trasmissione.<br>2. Montate la cinghia di trasmissione e controllate che i fuselli di regolazione e le guide della cinghia siano in posizione corretta.<br>3. Rivolgetevi a un Centro Assistenza autorizzato.<br>4. Montate una nuova cinghia del tosaerba. |

# Schemi

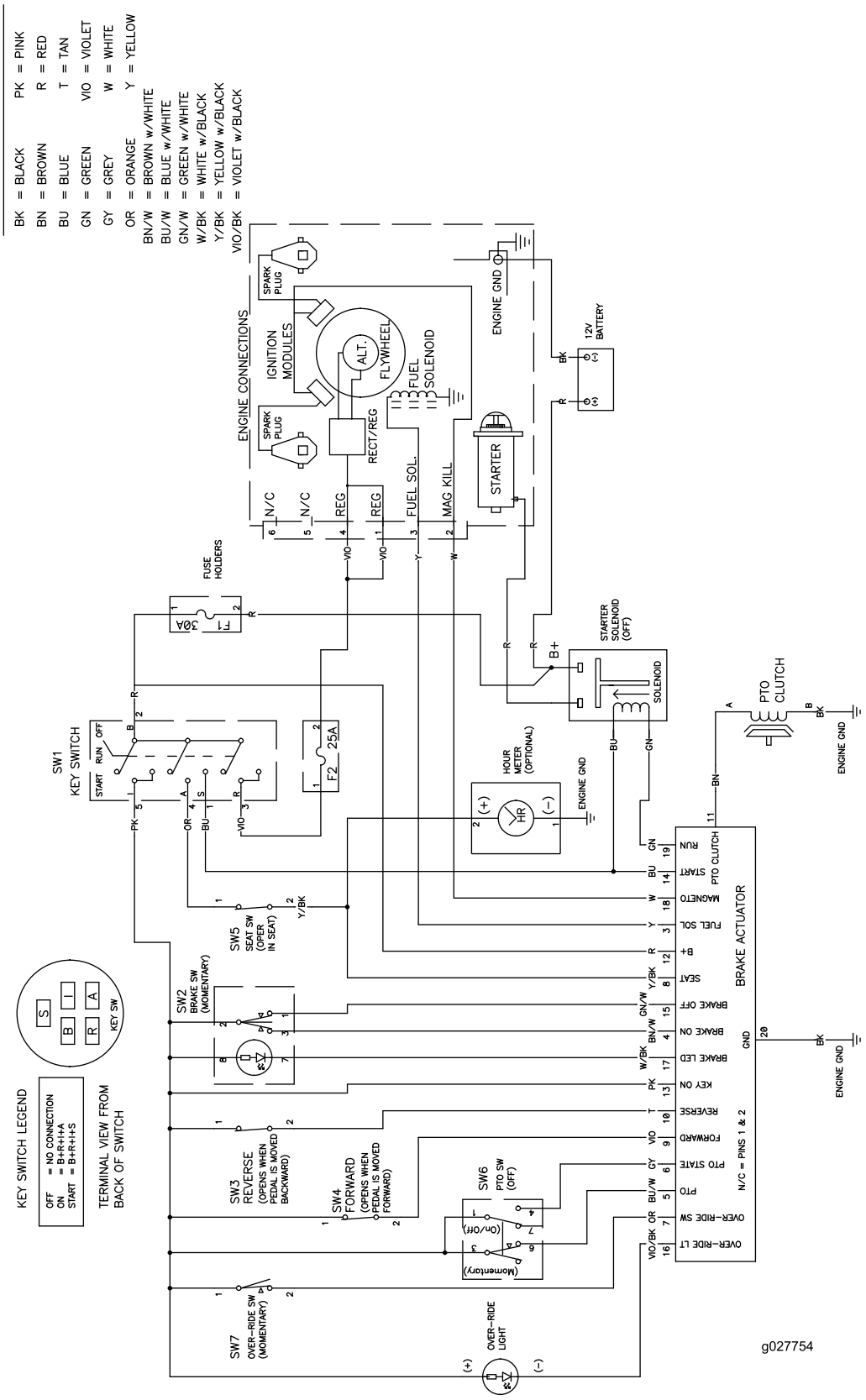


**Schema elettrico (Rev. A)**

# Note:

# Note:

# Elenco dei distributori internazionali:

| Distributore: | Paese: | Numero di telefono: | Distributore: | Paese: | Numero di telefono: |
|---|---|---|---|---|---|
| Agrolanc Kft | Ungheria | 36 27 539 640 | Maquiver S.A. | Colombia | 57 1 236 4079 |
| Asian American Industrial (AAI) | Hong Kong | 852 2497 7804 | Maruyama Mfg. Co. Inc. | Giappone | 81 3 3252 2285 |
| B-Ray Corporation | Corea | 82 32 551 2076 | Mountfield a.s. | Repubblica Ceca | 420 255 704 220 |
| Brisa Goods LLC | Messico | 1 210 495 2417 | Mountfield a.s. | Slovacchia | 420 255 704 220 |
| Casco Sales Company | Portorico | 787 788 8383 | Munditol S.A. | Argentina | 54 11 4 821 9999 |
| Ceres S.A. | Costa Rica | 506 239 1138 | Norma Garden | Russia | 7 495 411 61 20 |
| CSSC Turf Equipment (pvt) Ltd. | Sri Lanka | 94 11 2746100 | Oslinger Turf Equipment SA | Ecuador | 593 4 239 6970 |
| Cyril Johnston & Co. | Irlanda del Nord | 44 2890 813 121 | Oy Hako Ground and Garden Ab | Finlandia | 358 987 00733 |
| Cyril Johnston & Co. | Repubblica d'Irlanda | 44 2890 813 121 | Parkland Products Ltd. | Nuova Zelanda | 64 3 34 93760 |
| Fat Dragon | Cina | 886 10 80841322 | Perfetto | Polonia | 48 61 8 208 416 |
| Femco S.A. | Guatemala | 502 442 3277 | Pratoverde SRL. | Italia | 39 049 9128 128 |
| FIVEMANS New-Tech Co., Ltd | Cina | 86-10-6381 6136 | Prochaska & Cie | Austria | 43 1 278 5100 |
| ForGarder OU | Estonia | 372 384 6060 | RT Cohen 2004 Ltd. | Israele | 972 986 17979 |
| G.Y.K. Company Ltd. | Giappone | 81 726 325 861 | Riversa | Spagna | 34 9 52 83 7500 |
| Geomechaniki of Athens | Grecia | 30 10 935 0054 | Lely Turfcare | Danimarca | 45 66 109 200 |
| Golf international Turizm | Turchia | 90 216 336 5993 | Lely (U.K.) Limited | Regno Unito | 44 1480 226 800 |
| Hako Ground and Garden | Svezia | 46 35 10 0000 | Solvert S.A.S. | Francia | 33 1 30 81 77 00 |
| Hako Ground and Garden | Norvegia | 47 22 90 7760 | Spyros Stavrinides Limited | Cipro | 357 22 434131 |
| Hayter Limited (U.K.) | Regno Unito | 44 1279 723 444 | Surge Systems India Limited | India | 91 1 292299901 |
| Hydroturf Int. Co Dubai | Emirati Arabi Uniti | 97 14 347 9479 | T-Markt Logistics Ltd. | Ungheria | 36 26 525 500 |
| Hydroturf Egypt LLC | Egitto | 202 519 4308 | Toro Australia | Australia | 61 3 9580 7355 |
| Irrimac | Portogallo | 351 21 238 8260 | Toro Europe NV | Belgio | 32 14 562 960 |
| Irrigation Products Int'l Pvt Ltd. | India | 0091 44 2449 4387 | Valtech | Marocco | 212 5 3766 3636 |
| Jean Heybroek b.v. | Paesi Bassi | 31 30 639 4611 | Victus Emak | Polonia | 48 61 823 8369 |

## Informativa europea sulla privacy

Dati raccolti da Toro
Toro Warranty Company (Toro) rispetta la privacy. Al fine di elaborare i reclami in garanzia e contattarvi in caso di richiamo di un prodotto, vi chiediamo di comunicarci determinati dati personali direttamente o tramite il rivenditore Toro in loco o The Toro Company.

Il sistema di garanzia Toro è installato su server situati negli Stati Uniti, dove la legge sulla tutela della privacy può prevedere una protezione diversa da quella del vostro paese.

COMUNICANDOCI I VOSTRI DATI PERSONALI ACCONSENTITE ALLA LORO ELABORAZIONE COME INDICATO NELL'INFORMATIVA SULLA PRIVACY.

Utilizzo delle informazioni da parte di Toro
Toro può utilizzare i vostri dati personali per elaborare i reclami in garanzia e contattarvi in caso di richiamo di un prodotto e per qualsiasi altra comunicazione, nonché condividere i vostri dati con consociate, rivenditori e altri partner commerciali collegati a tali attività. Non venderemo i vostri dati personali ad altre aziende. Ci riserviamo il diritto di divulgare i dati personali a scopo di conformità con la legislazione applicabile e su richiesta delle autorità competenti, per il corretto funzionamento del sistema o per tutelare noi stessi o gli altri utenti.

Conservazione dei dati personali
Conserveremo i vostri dati personali finché saranno necessari per gli scopi previsti al momento della loro raccolta iniziale o per altri scopi legittimi (come la conformità normativa) o laddove richiesto dalla legislazione applicabile.

Impegno di Toro alla sicurezza dei dati personali
Adottiamo precauzioni ragionevoli al fine di tutelare la sicurezza dei vostri dati personali, nonché misure atte a mantenere l'accuratezza e lo status corrente dei dati personali.

Accesso e correzione dei dati personali
Per rivedere o correggere i vostri dati personali, contattateci via email all'indirizzo legal@toro.com.

## Legislazione australiana relativa ai consumatori

I clienti australiani potranno reperire i dettagli concernenti la legislazione australiana relativa ai consumatori all'interno della confezione o presso il concessionario Toro in loco.

TimeCutter
e
tosaerba
TITAN

# La garanzia del marchio Toro

Garanzia limitata (consultate i periodi di garanzia sotto elencati)

## Condizioni e prodotti coperti

The Toro Company e la sua affiliata, Toro Warranty Company, ai sensi di un accordo tra le medesime, garantiscono congiuntamente la riparazione dei prodotti Toro elencati sotto qualora essi presentassero difetti di materiale o lavorazione.

I seguenti periodi di tempo vengono applicati dalla data dell'acquisto effettuato dall'acquirente originario:

| **Prodotti** | **Periodo di garanzia** |
|---|---|
| Tosaerba MX e TimeCutter | Uso residenziale [2] - 3 anni |
| • Motori [1] — Uso residenziale | Kawasaki – 3 anni |
| | Kohler – 3 anni |
| | Toro – 3 anni |
| Tosaerba MX e TimeCutter | 30 giorni uso commerciale |
| • Motori [1] — Uso commerciale | Kawasaki – 3 anni |
| | Kohler – 90 giorni |
| | Toro - 90 giorni |
| Tosaerba TITAN Serie SW e ZS - Uso commerciale o residenziale | 3 anni o 300 ore[3] |
| • Motori [1] — Uso commerciale o residenziale | Kawasaki – 3 anni |
| • Telaio | A vita (solo per il proprietario originario)[4] |
| Tosaerba TITAN Serie MX - Uso commerciale o residenziale | 4 anni o 400 ore[3] |
| • Motori [1] — Uso commerciale o residenziale | Kawasaki – 3 anni |
| • Telaio | A vita (solo per il proprietario originario)[4] |
| **Tutti i tosaerba** | |
| • Attrezzi | 1 anno |
| • Batteria | 90 giorni per materiali e manodopera |
| | 1 anno solo per i materiali |
| • Cinghie e pneumatici | 90 giorni |

[1]Alcuni motori montati sui prodotti Toro sono coperti dalla garanzia del produttore.

[2]"Normale uso residenziale" significa l'uso del prodotto sul lotto della vostra abitazione. L'utilizzo in più luoghi è considerato uso commerciale, ed in questo caso viene applicata la garanzia per uso commerciale.

[3]A seconda del primo termine raggiunto.

[4]Garanzia a vita sul telaio - Se durante il normale utilizzo il telaio portante — costituito dalle parti saldate le une alle altre che formano la struttura della macchina alla quale sono assicurati altri componenti, come il motore — si incrina o si rompe, sarà riparato o sostituito, a discrezione di Toro, in garanzia senza addebito al cliente di alcun costo materiali e manodopera. I danni al telaio dovuti all'utilizzo del prodotto in modi o per scopi impropri, e i danni o le riparazioni dovuti a ruggine o corrosione non sono coperti.

La Garanzia sarà invalidata qualora il contaore sia stato scollegato, alterato o presenti segni di manomissione.

## Responsabilità del Proprietario

Il proprietario deve eseguire la manutenzione del Prodotto Toro in conformità alle procedure di manutenzione riportate nel *Manuale dell'operatore*. La manutenzione ordinaria è a vostro carico, sia essa eseguita da un concessionario o da voi stesso.

## Istruzioni per ottenere il servizio in garanzia

Se ritenete che il vostro prodotto Toro presenti difetti di materiali o lavorazione, osservate la seguente procedura.

1. Contattate un Centro Assistenza Toro per fissare un appuntamento per l'intervento di manutenzione. Per sapere dove si trova il rivenditore più vicino a voi, visitate il nostro sito web alla pagina www.toro.com. Potete anche chiamare i numeri elencati al punto 3 per usufruire del sistema di localizzazione dei Centri Assistenza Toro, attivo 24 ore su 24.
2. Portate il prodotto e la prova d'acquisto (ricevuta di vendita) al Centro Assistenza. Il Centro Assistenza individuerà il problema e verificherà se è coperto dalla Garanzia.
3. Se per qualsiasi motivo non siete soddisfatti dell'analisi o del servizio del Centro Assistenza, contattateci al:

   Toro Warranty Company
   Customer Care Department, RLC Division
   8111 Lyndale Avenue South
   Bloomington, MN 55420-1196
   Numero Verde 866-216-6029 (clienti residenti negli Stati Uniti)
   Numero Verde 866-216-6030 (clienti residenti in Canada)

## Articoli e condizioni non coperti da garanzia

Non esiste altra garanzia espressa ad eccezione della copertura su sistemi di emissione speciali e sul motore di alcuni prodotti. Quanto segue è escluso dalla presente espressa garanzia:

- Il costo della manutenzione ordinaria e di parti quali filtri, carburante, lubrificanti, cambi di olio, candele, filtri dell'aria, affilatura lame/lame usurate, regolazione di cavi/tiranteria, o di freni e frizioni.
- Guasto dei componenti per normale usura
- Qualsiasi prodotto o pezzo modificato, impropriamente utilizzato o trascurato o che debba essere sostituito o riparato a causa di incidenti o mancanza di corretta manutenzione
- Tariffe per il ritiro e la consegna
- Riparazioni o tentativi di riparazione non eseguiti da Centri Assistenza Toro autorizzati
- Riparazioni necessarie a causa della mancata osservanza della procedura consigliata per il carburante (per ulteriori dettagli consultare il *Manuale dell'operatore*)
  - La rimozione di elementi contaminanti nel sistema di alimentazione non è coperta
  - Utilizzo di carburante stantio (di oltre un mese) o contenente etanolo oltre il 10% o MTBE oltre il 15%
  - Mancato svuotamento del sistema di alimentazione prima di un periodo di inutilizzo superiore a un mese

## Condizioni generali

Tutte le riparazioni coperte da queste garanzie devono essere effettuate da un Centro Assistenza Toro autorizzato, con ricambi approvati da Toro.

**Né The Toro Company né Toro Warranty Company sono responsabili di danni indiretti, incidentali o consequenziali in merito all'utilizzo dei Prodotti Toro coperti dalla presente garanzia, ivi compresi costi o spese per apparecchiature sostitutive o assistenza per periodi ragionevoli di avaria o di mancato utilizzo in attesa della riparazione ai sensi della presente garanzia.**

**Tutte le garanzie implicite relative alla commerciabilità (ovvero l'idoneità del prodotto ad impieghi generici) e all'idoneità specifica (ovvero l'idoneità del prodotto ad impieghi particolari) sono limitate alla durata della garanzia espressa.**

**In alcuni stati non è permessa l'esclusione di danni accidentali o consequenziali, né limitazioni sulla durata di una garanzia implicita; di conseguenza, nel vostro caso le suddette esclusioni e limitazioni potrebbero non essere applicabili.**

La presente garanzia concede diritti legali specifici; potreste inoltre godere di altri diritti, che variano da uno Stato all'altro.

## Paesi oltre gli Stati Uniti e il Canada.

La presente garanzia non è valida in Messico. I clienti che hanno acquistato prodotti Toro fuori dagli Stati Uniti o dal Canada devono contattare il proprio Distributore (Concessionario) Toro per ottenere le polizze di garanzia per il proprio paese, regione o stato. Se per qualche motivo non siete soddisfatti del servizio del vostro Distributore o avete difficoltà nell'ottenere informazioni sulla garanzia, siete pregati di rivolgervi all'importatore Toro. Se tutti i rimedi falliscono, potete contattare Toro Warranty Company.

**Legislazione australiana relativa ai consumatori:** I clienti australiani potranno reperire i dettagli concernenti la legislazione australiana relativa ai consumatori all'interno della confezione o presso il concessionario Toro in loco.