Form No. 3401-994 Rev B

TORO®

Count on it.

Podręcznik operatora

Kosiarki samojezdne TimeCutter® SW 4200 lub SW 5000

Model nr 74675—Numer seryjny 316000001 i wyższe
Model nr 74680—Numer seryjny 316000001 i wyższe

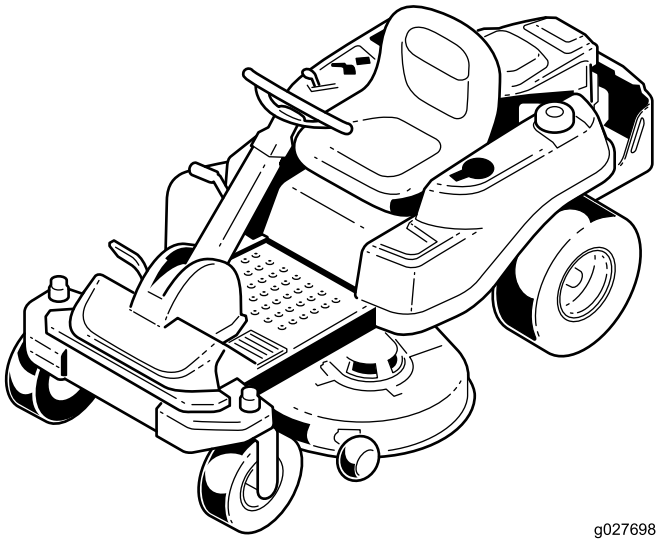

g027698

Zarejestruj produkt pod adresem www.Toro.com.
Tłumaczenie oryginału (PL)

CE

3401-994 B

Niniejsze urządzenie jest zgodne ze wszystkimi obowiązującymi dyrektywami Unii Europejskiej; szczegółowe informacje zamieszczone są w odpowiedniej deklaracji zgodności, w oddzielnym arkuszu.

Moc silnika na wale silnika

Moc na wale silnika została wyznaczona laboratoryjnie przez producenta silnika, zgodnie ze specyfikacją Stowarzyszenia Inżynierów Motoryzacji (SAE) o numerze J1940. Rzeczywisty moment obrotowy silnika w kosiarce tej klasy może być znacznie niższy z powodu jej dostosowania do wymagań dotyczących bezpieczeństwa, emisji oraz eksploatacji.

Specyfikację danego modelu kosiarki można znaleźć na stronie www.Toro.com.

System zapłonu iskrowego jest zgodny z kanadyjską normą ICES-002

Wprowadzenie

Niniejsza maszyna to samojezdna kosiarka do trawy z rotacyjnym ostrzem, która jest przeznaczona do użytku przez właścicieli przydomowych ogródków. Kosiarka jest przeznaczona głównie do koszenia trawy na dobrze utrzymanych trawnikach. Nie służy do koszenia żywopłotów, trawy i innych roślin wzdłuż dróg ani zastosowań rolniczych.

Przeczytaj uważnie poniższe informacje, aby poznać zasady właściwej obsługi i konserwacji urządzenia, nie uszkodzić go i uniknąć obrażeń ciała. Odpowiedzialność za prawidłowe i bezpieczne użytkowanie produktu spoczywa na Tobie.

W kwestiach dotyczących materiałów szkoleniowych w zakresie bezpieczeństwa oraz eksploatacji produktu, informacji na temat akcesoriów, pomocy w znalezieniu autoryzowanego sprzedawcy lub rejestracji urządzenia z firmą Toro można skontaktować się bezpośrednio poprzez stronę www.Toro.com.

Aby skorzystać z serwisu, zakupić oryginalne części Toro lub uzyskać dodatkowe informacje, skontaktuj się z przedstawicielem autoryzowanego serwisu lub biurem obsługi klienta firmy Toro, a także przygotuj numer modelu i numer seryjny urządzenia. Rysunek 1 przedstawia położenie numeru modelu i numeru seryjnego na produkcie. Zapisz je w przewidzianym na to miejscu.

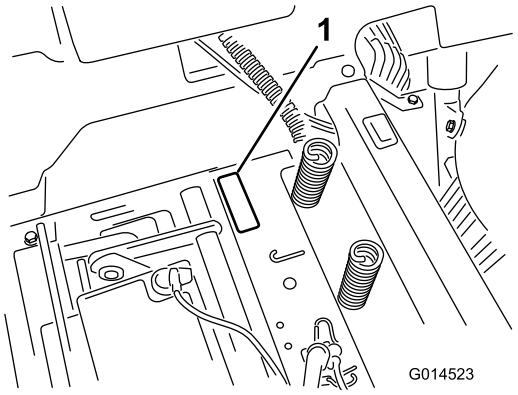

g014523

Rysunek 1

Pod fotelem

1. Tabliczka z numerem modelu i numerem seryjnym

W miejscu poniżej wpisz model produktu i numery seryjne:

Model nr _____

Numer seryjny _____

Niniejsza instrukcja zawiera opis potencjalnych zagrożeń, a zawarte w niej ostrzeżenia zostały oznaczone symbolem ostrzegawczym (Rysunek 2), który sygnalizuje niebezpieczeństwo, mogące spowodować poważne obrażenia lub śmierć w razie zlekceważenia zalecanych środków ostrożności.



g000502

Rysunek 2

1. Symbol ostrzegawczy.

W niniejszej instrukcji występują 2 słowa podkreślające wagę informacji. **Ważne** zwraca uwagę na szczególne informacje techniczne, a **Uwaga** podkreśla informacje ogólne, wymagające szczególnej uwagi.

Spis treści

Bezpieczeństwo 4
Praktyki bezpiecznej obsługi 4
Bezpieczeństwo kosiarki marki Toro 6
Model 74675 7
Model 74680 8
Wskaźnik nachylenia terenu 9
Naklejki informacyjne i ostrzegawcze 10
Przegląd produktu 18
Elementy sterowania 18

© 2017—The Toro® Company
8111 Lyndale Avenue South
Bloomington, MN 55420

Napisz do nas pod adres www.Toro.com.
Wydrukowano w Stanach Zjednoczonych
Wszelkie prawa zastrzeżone

Działanie 20
Uzupełnianie paliwa..... 20
Sprawdzanie poziomu oleju silnikowego..... 22
Docieranie nowej maszyny 22
Bezpieczeństwo to podstawa 22
Uruchamianie silnika 24
Obsługa hamulca postojowego z funkcją SmartPark™ 24
Sterowanie ostrzem..... 24
Zatrzymywanie silnika 25
Kierowanie maszyną 25
Zatrzymywanie maszyny 26
Koszenie podczas jazdy do tyłu 26
Regulacja wysokości cięcia 26
Ustawianie fotela 27
Ustawianie kierownicy 27
Ustawianie rolek zapobiegających zdzieraniu darni..... 27
Ustawianie rolek zapobiegających zdzieraniu darni..... 28
Ręczne pchanie maszyny..... 28
Przestawienie maszyny na wyrzut boczny 29
Przestawienie maszyny na wyrzut boczny (dla modeli wyposażonych w)..... 30
Transportowanie maszyny..... 32
Załadunek maszyny..... 32
Rady związane z posługiwaniem się urządzeniem 34
Konserwacja 36
Zalecany harmonogram konserwacji 36
Przed wykonaniem konserwacji 37
Unoszenie fotela..... 37
Zwalnianie osłony jednostki tnącej..... 37
Unoszenie przodu maszyny..... 37
Smarowanie 38
Smarowanie łożysk..... 38
Konserwacja silnika 38
Konserwacja oczyszczacza powietrza..... 38
Wymiana oleju silnikowego..... 39
Konserwacja świecy zapłonowej 42
Czyszczenie układu chłodzenia..... 43
Konserwacja układu paliwowego 43
Wymiana przepływowego filtra paliwa..... 43
Konserwacja instalacji elektrycznej 44
Ładowanie akumulatora 44
Konserwacja bezpieczników..... 46
Konserwacja układu napędowego 46
Sprawdzanie ciśnienia w oponach 46
Zwalnianie hamulca elektrycznego..... 46
Konserwacja kosiarki 47
Konserwacja ostrzy tnących 47
Poziomowanie jednostki tnącej kosiarki..... 50
Zdejmowanie jednostki tnącej..... 52
Montaż jednostki tnącej kosiarki. 53
Wymiana deflektora trawy 53
Konserwacja paska klinowego kosiarki 54
Kontrola pasków..... 54
Wymiana paska napędowego podwozia tnącego..... 54
Czyszczenie 56
Czyszczenie przedniej części maszyny od spodu. 56
Mycie kosiarki od spodu..... 56
Przechowywanie 57
Czyszczenie i przechowywanie 57
Rozwiązywanie problemów 59
Schematy 61

Bezpieczeństwo

Maszyna została zaprojektowana zgodnie z normą EN ISO 5395:2013.

Niewłaściwe użytkowanie lub nieprawidłowa konserwacja kosiarki może spowodować obrażenia ciała. Aby zmniejszyć ryzyko obrażeń, przestrzegaj poniższych zaleceń dotyczących bezpieczeństwa.

Firma Toro zaprojektowała i przetestowała tę kosiarkę w celu zapewnienia należytego bezpieczeństwa eksploatacji. Nieprzestrzeganie zaleceń niniejszej instrukcji może jednak prowadzić do obrażeń.

W celu zapewnienia maksymalnego bezpieczeństwa, najlepszej wydajności i uzyskania wiedzy na temat produktu użytkownik lub inny operator kosiarki powinien przeczytać niniejszą instrukcję przed pierwszym uruchomieniem silnika. Zwracaj szczególną uwagę na symbol alarmu bezpieczeństwa (Rysunek 2), tj. Uwaga, Ostrzeżenie lub Niebezpieczeństwo. Przeczytaj instrukcję, ponieważ dotyczy ona bezpieczeństwa. Nieprzestrzeganie zasad bezpieczeństwa może doprowadzić do obrażeń ciała.

Praktyki bezpiecznej obsługi

Szkolenie

- Przeczytaj *Instrukcję obsługi* i pozostałe materiały szkoleniowe.

  Informacja: Jeśli operator lub mechanik nie zna języka, w którym została napisana posiadana wersja instrukcji, właściciel maszyny ma obowiązek zapoznania go z treścią instrukcji.

- Należy zapoznać się z zasadami bezpiecznego użytkowania sprzętu, elementami sterującymi oraz symbolami bezpieczeństwa.
- Wszyscy operatorzy i mechanicy powinni został odpowiednio przeszkoleni. Za szkolenie użytkowników odpowiedzialny jest właściciel.
- Użytkowanie lub serwisowanie sprzętu przez dzieci lub osoby nieprzeszkolone jest zabronione.

  Informacja: Przepisy lokalne mogą ograniczać wiek operatora.

- Właściciel/użytkownik może zapobiegać uszkodzeniom mienia, wypadkom oraz obrażeniom ciała u samego siebie i innych osób. Właściciel/użytkownik jest odpowiedzialny za takie uszkodzenia, wypadki i obrażenia ciała.

Przygotowanie

- Oceń teren, aby określić, które z akcesoriów i przystawek należy wykorzystać, aby prawidłowo i bezpiecznie wykonać daną pracę. Stosuj wyłącznie akcesoria i przyrządy zatwierdzone przez producenta.
- Noś odpowiednią odzież, w tym okulary ochronne, długie spodnie, pełne obuwie robocze z podeszwą antypoślizgową, rękawice i ochronniki słuchu.

  Ważne: **Należy związać długie włosy. Nie należy nosić biżuterii.**

- Sprawdzić obszar, na którym urządzenie będzie używane, i upewnić się, czy wszystkie przedmioty zostały usunięte z urządzenia przed jego użyciem.
- Należy zachować dodatkową ostrożność podczas obchodzenia się paliwem. Jest ono łatwopalne, a jego opary są wybuchowe.
  - Używać tylko atestowanego kanistra na paliwo.
  - Nie odkręcać korka wlewu paliwa ani nie dolewać paliwa, gdy silnik pracuje. Przed dolaniem paliwa zaczekać, aż silnik ostygnie. Nie palić tytoniu w pobliżu maszyny, gdy silnik jest uruchomiony.
  - Nie tankować ani nie spuszczać paliwa w zamkniętych pomieszczeniach.
- Należy sprawdzić, czy elementy wykrywające obecność operatora, wyłączniki bezpieczeństwa i osłony znajdują się na swoim miejscu i działają prawidłowo. Nie używać maszyny, jeśli nie działa ona prawidłowo.

Obsługa

- Uderzenia pioruna mogą prowadzić do śmierci lub poważnych obrażeń ciała. Jeśli zobaczysz błyskawicę lub usłyszysz grzmot w pobliżu, nie obsługuj maszyny; poszukaj schronienia.
- Nie uruchamiaj silnika w przestrzeni zamkniętej, gdzie istnieje możliwość nagromadzenia się oparów tlenku węgla i innych składników gazów spalinowych.
- Używaj maszyny tylko na dobrze oświetlonym obszarze, z dala od dziur i ukrytych zagrożeń.
- Zanim uruchomisz silnik, upewnij się, że wszystkie napędy są w pozycji neutralnej i załączony jest hamulec postojowy. Silnik uruchamiamy wyłącznie ze stanowiska operatora.
- Zwolnij i zachowaj szczególną ostrożność na zboczach wzgórz. Podczas pracy na zboczach prowadź maszynę raz przy razie z przodem cały czas skierowanym w jednym kierunku. Stan murawy może mieć wpływ na stabilność maszyny.

Zachowaj szczególną ostrożność podczas pracy w pobliżu uskoków.

- Zwolnij i zachowaj szczególną ostrożność podczas pokonywania zakrętów lub zmian kierunku.
- Nie podnoś podwozia tnącego, gdy ostrza pracują.
- Nie używaj maszyny, jeśli nie zostały zamocowane wszystkie elementy ochronne, w tym osłona wałka odbioru mocy. Upewnij się, że wszystkie blokady są zamocowane, odpowiednio ustawione i działają prawidłowo.
- Nie używaj maszyny z uniesionym, zdjętym lub zmodyfikowanym deflektorem, jeżeli nie jest założony pojemnik na trawę.
- Nie zmieniaj ustawień regulatora silnika i nie stosuj nadmiernej prędkości obrotowej silnika.
- Przed opuszczeniem stanowiska operatora z jakiegokolwiek powodu, w tym również w celu opróżnienia pojemnika na trawę lub udrożnienia kanału wylotowego, zatrzymaj się na równym podłożu, rozłącz napędy, załącz hamulec postojowy (jeżeli maszyna jest w niego wyposażona) i wyłącz silnik.
- Po uderzeniu w przedmiot lub w razie wystąpienia drgań odbiegających od normy zatrzymaj maszynę i sprawdź ostrza. Przed kontynuowaniem pracy wykonaj wszystkie niezbędne czynności naprawcze.
- Nie zbliżaj dłoni ani stóp do zespołu tnącego.
- Zanim rozpoczniesz cofanie, upewnij się, że teren za kosiarką jest pusty.
- Dopilnuj, aby zwierzęta i osoby postronne nie zbliżały się do pracującej maszyny.
- Zwolnij i zachowaj ostrożność podczas wykonywania skrętów i przejeżdżania przez jezdnie i chodniki. Zatrzymaj ostrza, jeśli nie wykonujesz koszenia.
- Zwróć uwagę na ustawienie kanału wyrzutowego trawy i nie kieruj go w stronę jakichkolwiek osób.
- Nie obsługuj kosiarki pod wpływem alkoholu lub narkotyków.
- Podczas załadunku maszyny na przyczepę lub samochód ciężarowy zachowaj ostrożność. Ostrożność zachowaj również podczas rozładunku maszyny.
- Zachowaj ostrożność przy zbliżaniu się do ślepych zaułków, krzewów, drzew i innych obiektów, które mogą utrudniać widoczność.

Bezpieczne postępowanie z paliwem

- Aby uniknąć obrażeń ciała i szkód materialnych, zachowaj maksymalne bezpieczeństwo podczas obchodzenia się z benzyną. Benzyna jest paliwem wysoce palnym, a jej opary tworzą mieszaninę wybuchową.
- Zgaś papierosy, cygara, fajki i wszelkie inne źródła zapłonu.
- Używaj wyłącznie zatwierdzonego kanistra na paliwo.
- Nie odkręcać korka wlewu paliwa ani nie dolewać paliwa, gdy silnik pracuje.
- Przed dolaniem paliwa zaczekać, aż silnik ostygnie.
- Nie tankuj paliwa w zamkniętych pomieszczeniach.
- Nie przechowuj maszyny ani kanistra na paliwo w miejscach występowania otwartego ognia, tam gdzie występuje iskrzenie lub stosowany jest płomień pilotowy, na przykład przy piecykach gazowych lub innych urządzeniach tego typu.
- Nie napełniaj kanistrów paliwem wewnątrz pojazdu, na skrzyni ciężarówki ani na przyczepie pokrytej wykładziną z tworzywa sztucznego. Kanistry przed napełnieniem umieszczaj zawsze na gruncie, z dala od pojazdu.
- Zdejmij urządzenie z ciężarówki lub przyczepy i zatankuj je na gruncie. Jeśli nie jest to możliwe, zatankuj to urządzenie za pomocą kanistra, a nie za pomocą pistoletu dystrybutora paliwa.
- Do końca operacji tankowania końcówka węża z dystrybutora musi być w kontakcie z brzegiem otworu wlewu paliwa do zbiornika paliwa albo do kanistra. Nie należy posługiwać się blokadą na rękojeści węża z dystrybutora.
- Jeśli ubranie zostało zanieczyszczone rozpryskami paliwa, natychmiast je zmień.
- Nie wlewaj nadmiernej ilości paliwa do zbiornika. Załóż korek paliwa i mocno go dokręć.

Konserwacja i przechowywanie

- Odłącz napędy, załącz hamulec postojowy, zatrzymaj silnik i wyjmij kluczyk lub odłącz przewód świecy zapłonowej. Poczekaj, aż wszystkie ruchome części zatrzymają się, zanim przystąpisz do regulowania, czyszczenia lub naprawy.
- Oczyść zespół tnący, napędy, tłumiki i silnik z trawy i innych pozostałości, aby zapobiec ewentualnym pożarom.
- Usuwaj rozlany olej lub paliwo.
- Przed przechowywaniem maszyny odczekaj, aż silnik ostygnie.
- Zabrania się przechowywania paliwa w pobliżu źródeł ognia lub odpływów (wewnątrz).

- Osobom nieprzeszkolonym nie wolno serwisować maszyny.
- W stosownych przypadkach używaj podpór, aby podtrzymać podzespoły.
- Ostrożnie uwalniaj ciśnienie z podzespołów magazynujących energię.
- Przed dokonaniem jakichkolwiek napraw odłącz akumulator lub przewód świecy zapłonowej. W pierwszej kolejności odłącz zacisk ujemny, a następnie – dodatni. Podczas ponownego podłączania najpierw podłącz zacisk dodatni, a potem – ujemny.
- Podczas sprawdzania stanu ostrzy zachowaj szczególną ostrożność. Owiń ostrza materiałem lub załóż grubo wyścielane rękawice i postępuj ostrożnie. Uszkodzone ostrza należy wymieniać, nie wolno ich prostować ani spawać.
- Trzymaj ręce i nogi z dala od części ruchomych. Jeśli to możliwe, nie przeprowadzaj żadnych regulacji, gdy silnik jest włączony.
- Utrzymuj wszystkie części w nienagannym stanie. Wszystkie elementy montażowe muszą być dobrze dokręcone. Wymień wszystkie zużyte lub uszkodzone etykiety.

Transport

- Zachowaj ostrożność podczas załadunku urządzenia na przyczepę lub ciężarówkę i rozładunku z nich.
- Do ładowania maszyny na przyczepę lub ciężarówkę i zdejmowania jej z przyczepy lub ciężarówki używaj pochylni najazdowych o pełnej szerokości.
- Bezpiecznie przywiąż maszynę za pomocą pasów, łańcuchów, kabli lub lin. Zarówno przednie, jak i tylne pasy powinny być skierowane w dół i na zewnątrz od maszyny.

Bezpieczeństwo kosiarki marki Toro

Poniższa lista zawiera informacje bezpieczeństwa dotyczące produktów marki Toro, a także inne informacje dotyczące bezpieczeństwa, które należy znać.

Niniejszy produkt może spowodować obcięcie dłoni i stóp, a podczas koszenia może wyrzucać różne przedmioty. Aby uniknąć poważnych obrażeń ciała lub śmierci, zawsze przestrzegaj wszystkich instrukcji dotyczących bezpieczeństwa.

Ten produkt jest przeznaczony do cięcia i rozdrabniania trawy, a po wyposażeniu w pojemnik na trawę – również do zbierania ściętej trawy. Używanie produktu do celów innych niż podany może okazać się niebezpieczne dla operatora i osób postronnych.

Podstawowe informacje o obsłudze

- Przed rozpoczęciem koszenia sprawdź, czy w obszarze nie znajdują się osoby postronne. Zatrzymaj maszynę, jeśli ktokolwiek wejdzie w obszar pracy.
- Nie dotykaj urządzenia ani części osprzętu które mogą być gorące w wyniku pracy. Przed wykonaniem czynności konserwacyjnych, regulacyjnych lub serwisowych w maszynie zaczekaj, aż wszystkie elementy maszyny ostygną.
- Należy stosować wyłącznie osprzęt zatwierdzony przez firmę Toro. W przypadku stosowania jakiegokolwiek niezatwierdzonego osprzętu gwarancja może stracić ważność.
- Należy dokładnie sprawdzić dostępną przestrzeń nad głową operatora (gałęzie, otwory drzwiowe, przewody elektryczne itp.) przed przejechaniem pod jakimikolwiek obiektami i należy unikać kontaktu z nimi.
- Przed wykonaniem skrętu zwolnij i zachowaj szczególną ostrożność.
- Zachowaj ostrożność podczas pokonywania krawężników oraz przejeżdżania po kamieniach, wystających korzeniach lub innych przeszkodach.
- Zanim rozpoczniesz cofanie, upewnij się, że teren za kosiarką jest pusty. Podczas jazdy do tyłu zachowaj szczególną ostrożność.
- Nie szarp elementów sterujących, pociągaj je ruchem jednostajnym.
- Do załadunku lub rozładunku maszyny korzystaj z jednej pochylni najazdowej o szerokości większej niż zewnętrzna szerokość maszyny.
- Nie przewoź pasażerów.
- Nie przewoź innego sprzętu na maszynie.

Praca na terenie pochyłym

Wszystkie zbocza i pochyłości wymagają zachowania szczególnej ostrożności. Jeśli przemieszczanie się po zboczu sprawia trudność, należy zaniechać jego koszenia.

- Usuń z obszaru pracy przeszkody, takie jak kamienie, korzenie drzew itp.
- Uważaj na dziury, koleiny i wyboje.

  Informacja: Wysoka trawa może zakrywać przeszkody.

- Zachowaj ostrożność podczas poruszania się w pobliżu zboczy, rowów lub nasypów.

  Informacja: Maszyna mogłaby nagle się przewrócić, gdyby koło przejechało przez krawędź klifu lub rowu albo gdyby krawędź się zapadła.
- Podczas używania pojemników na trawę lub innego osprzętu należy zachować szczególną ostrożność.

  Informacja: Mogą one zmienić stabilność maszyny.
- Wszystkie ruchy na zboczach wykonuj w sposób powolny i stopniowy.
- Podczas koszenia na zboczach prowadź maszynę raz przy razie z przodem cały czas skierowanym w jednym kierunku.
- Nie należy kosić na terenach pochyłych o nachyleniu większym niż 15 stopni.

Bezpieczeństwo podczas holowania

- Nie zaczepiaj holowanego osprzętu do miejsca innego niż punkt zaczepienia.
- Należy przestrzegać zaleceń producenta osprzętu odnośnie do maksymalnej masy ciągnionego sprzętu oraz holowania na pochyłościach. Masa holowanego sprzętu nie może przekraczać masy maszyny wraz z operatorem i obciążeniem. Używaj przeciwwag lub obciążników kół w sposób opisany w *instrukcji obsługi* osprzętu lub maszyny holującej.
- Nigdy nie pozwalaj dzieciom ani innym osobom na jazdę w lub na holowanym sprzęcie.
- Na pochyłościach masa holowanej maszyny może spowodować utratę przyczepności oraz może zwiększyć ryzyko przewrócenia się maszyny lub utraty kontroli nad nią. Należy zmniejszyć masę holowanego sprzętu oraz zwolnić.
- Większa masa holowana powoduje wydłużenie drogi hamowania. Jedź powoli i uwzględnij dodatkową odległość wymaganą do zatrzymania maszyny.
- Wykonuj szerokie skręty, aby osprzęt nie zbliżył się do maszyny.

Serwis

- Nie przechowuj maszyny ani kanistra z paliwem w pomieszczeniu, w którym znajduje się źródło otwartego ognia, np. w pobliżu podgrzewacza wody lub pieca.
- Dokręcaj nakrętki i śruby, zwłaszcza śruby osprzętu z ostrzami.
- Nigdy nie manipuluj urządzeniami zabezpieczającymi ani nie demontuj ich. Regularnie sprawdzaj prawidłowość ich działania. Nie wykonuj żadnych czynności mogących zakłócać działanie urządzeń zabezpieczających i mogących wpływać na poziom bezpieczeństwa zapewniany przez urządzenie zabezpieczające.
- Demontaż części i akcesoriów oryginalnie zamontowanych w maszynie może mieć negatywny wpływ na przyczepność, zdolność jazdy oraz bezpieczeństwo maszyny. Korzystanie z części innych niż oryginalne może doprowadzić do poważnych obrażeń lub śmierci. Dokonywanie niezatwierdzonych modyfikacji silnika, układu paliwowego lub wentylacyjnego może stanowić naruszenie obowiązujących przepisów.
- Przy wymianie wszystkich części, takich jak, między innymi: opony, paski, ostrza i podzespoły układu paliwowego, stosuj wyłącznie oryginalne części Toro.
- Często sprawdzaj działanie hamulca. Reguluj i serwisuj zgodnie z wymaganiami.

Model 74675

Ciśnienie akustyczne

W tym urządzeniu gwarantowany poziom ciśnienia akustycznego wynosi 89 dBA z uwzględnieniem współczynnika niepewności (K) o wartości 1 dBA.

Poziom ciśnienia akustycznego został określony zgodnie z procedurami podanymi w normie EN ISO 5395:2013.

Moc akustyczna

W urządzeniu tym gwarantowany poziom mocy akustycznej wynosi 100 dBA z uwzględnieniem współczynnika niepewności (K) o wartości 1 dBA.

Poziom ciśnienia akustycznego został określony zgodnie z procedurami przedstawionymi w normie ISO 11094.

Drgania przenoszone na kończyny górne

Zmierzony poziom drgań dla prawej ręki = 1.6 m/s^2

Zmierzony poziom drgań dla lewej ręki = 1.6 m/s^2

Współczynnik niepewności (K) = 0.8 m/s^2

Podane wartości zostały zmierzone zgodnie z procedurami podanymi w normie EN ISO 5395:2013.

Drgania przenoszone na całe ciało

Zmierzony poziom wibracji= 0.60 m/s^2

Współczynnik niepewności (K) = 0.30 m/s^2

Podane wartości zostały zmierzone zgodnie z procedurami podanymi w normie EN ISO 5395:2013.

Model 74680

Ciśnienie akustyczne

W tym urządzeniu gwarantowany poziom ciśnienia akustycznego wynosi 93 dBA z uwzględnieniem współczynnika niepewności (K) o wartości 1 dBA.

Poziom ciśnienia akustycznego został określony zgodnie z procedurami podanymi w normie EN ISO 5395:2013.

Moc akustyczna

W tym urządzeniu gwarantowany poziom mocy akustycznej wynosi 105 dBA, z uwzględnieniem współczynnika niepewności (K) o wartości 1 dBA.

Poziom ciśnienia akustycznego został określony zgodnie z procedurami przedstawionymi w normie ISO 11094.

Drgania przenoszone na kończyny górne

Zmierzony poziom drgań dla prawej ręki = 1.7 m/s^2

Zmierzony poziom drgań dla lewej ręki = 1.7 m/s^2

Współczynnik niepewności (K) = 0.8 m/s^2

Podane wartości zostały zmierzone zgodnie z procedurami podanymi w normie EN ISO 5395:2013.

Drgania przenoszone na całe ciało

Zmierzony poziom wibracji= 0.48 m/s^2

Współczynnik niepewności (K) = 0,24 m/s^2

Podane wartości zostały zmierzone zgodnie z procedurami podanymi w normie EN ISO 5395:2013.

Wskaźnik nachylenia terenu

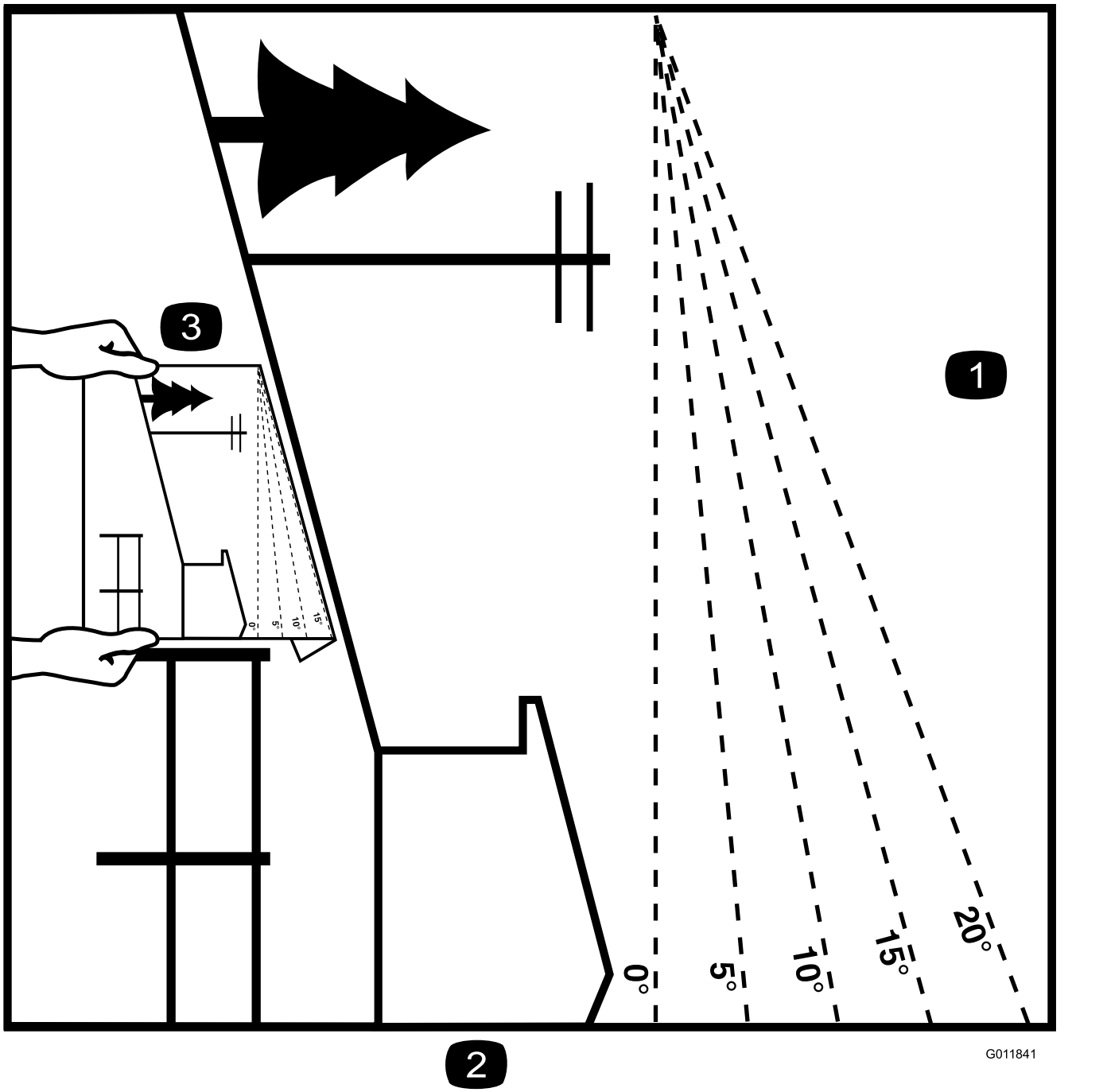

Rysunek 3

Strona ta może być kopiowana na potrzeby własne.

1. Maksymalne nachylenie, pozwalające na bezpieczną obsługę maszyny, to **15 stopni**. Przed rozpoczęciem pracy użyj załączonego wzornika kąta, aby określić kąt nachylenia. **Nie należy obsługiwać maszyny na terenie pochyłym o nachyleniu większym niż 15 stopni.** Wzornik należy złożyć wzdłuż odpowiedniej linii, aby dopasować do zalecanego zbocza.
2. Wyrównaj tę krawędź z powierzchnią pionową, drzewem, budynkiem, słupkiem ogrodzeniowym itd.
3. Przykład określenia kąta zbocza przy zagiętej krawędzi.

Naklejki informacyjne i ostrzegawcze

Etykiety dotyczące bezpieczeństwa oraz instrukcje są wyraźnie widoczne dla operatora i znajdują się w pobliżu wszystkich miejsc potencjalnego zagrożenia. Uszkodzone i zagubione etykiety należy wymienić.

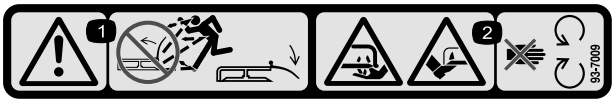

decal93-7009

93-7009

1. Ostrzeżenie – zabrania się eksploatacji kosiarki, jeżeli deflektor został uniesiony lub usunięty; musi on zawsze znajdować się w odpowiednim miejscu.
2. Niebezpieczeństwo przecięcia/odcięcia ręki lub nogi; ostrze kosiarki – nie zbliżaj się do części ruchomych.

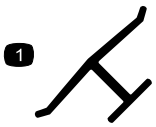

decaloemmarkt

Oznaczenie producenta

1. Wskazuje, że ostrze stanowi część wyprodukowaną przez producenta maszyny.

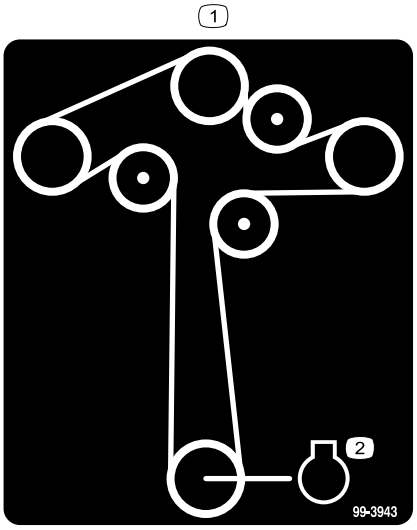

decal99-3943

99-3943

Modele o szerokości 127 cm

1. Silnik

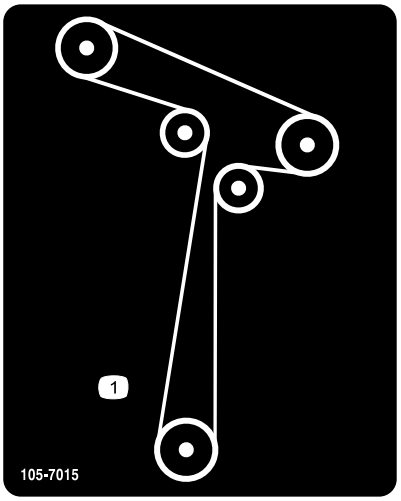

decal105-7015

105-7015

Modele o szerokości 107 cm

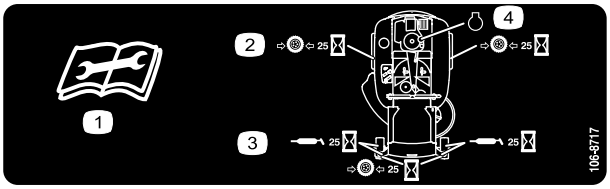

decal106-8717

106-8717

1. Przed serwisowaniem lub wykonywaniem czynności konserwacyjnych należy przeczytać instrukcje.
2. Sprawdzaj ciśnienie w oponach co 25 godzin pracy.
3. Smarowanie wykonuj co 25 godzin pracy.
4. Silnik

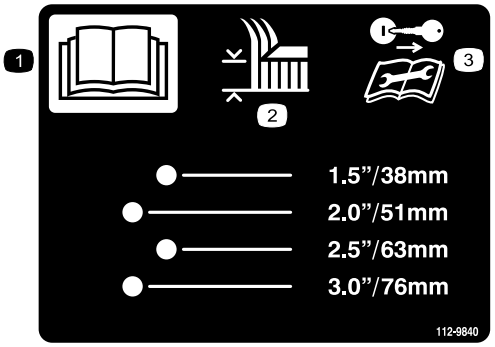

decal112-9840

112-9840

1. Przeczytaj *instrukcję obsługi*.
2. Wysokość koszenia
3. Przed przystąpieniem do serwisowania lub konserwacji wyjmij kluczyk zapłonu i przeczytaj instrukcje.

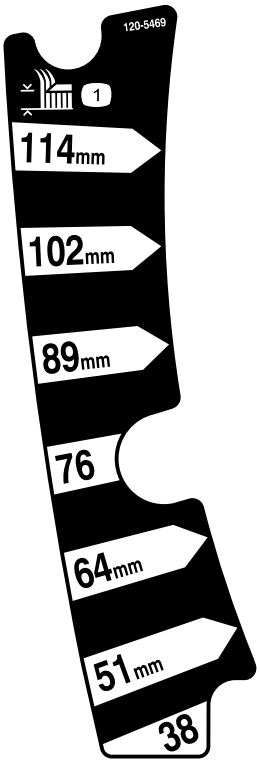

decal120-5469

120-5469

Modele o szerokości 107 cm

1. Wysokość koszenia

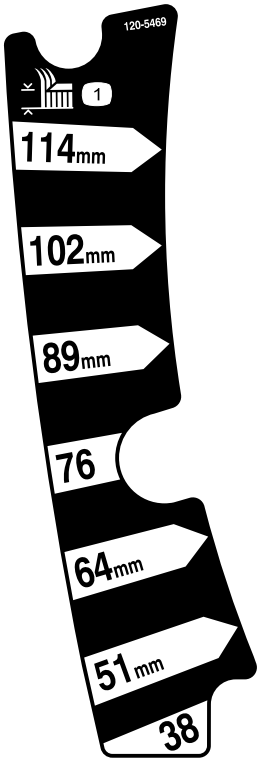

decal120-5469

120-5470

Modele o szerokości 127 cm

1. Wysokość koszenia

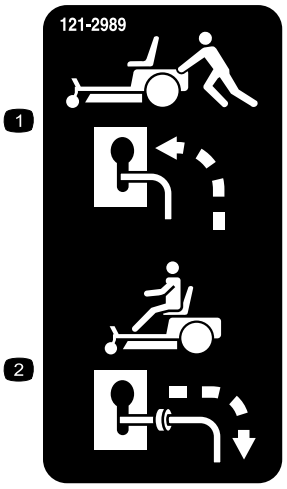

decal121-2989b

121-2989

1. Pozycja dźwigni obejścia umożliwiająca pchanie maszyny
2. Pozycja dźwigni obejścia umożliwiająca pracę maszyny



decalbatterysymbols

Symbole akumulatora

Na akumulatorze występują niektóre lub wszystkie z tych symboli

1. Zagrożenie wybuchem.
2. Unikać ognia, otwartego płomienia lub palenia tytoniu.
3. Zagrożenie oparzeniem substancją żrącą lub chemiczną.
4. Stosować środki ochrony wzroku.
5. Przeczytaj *Instrukcję obsługi*.
6. Osoby postronne powinny stać w bezpiecznej odległości od maszyny.
7. Stosować środki ochrony wzroku. Gazy wybuchowe mogą spowodować utratę wzroku i inne obrażenia.
8. Kwas akumulatora może spowodować utratę wzroku lub poważne oparzenia.
9. Należy natychmiast przemyć oczy wodą i niezwłocznie zasięgnąć porady lekarza.
10. Zawiera ołów, nie wyrzucać.

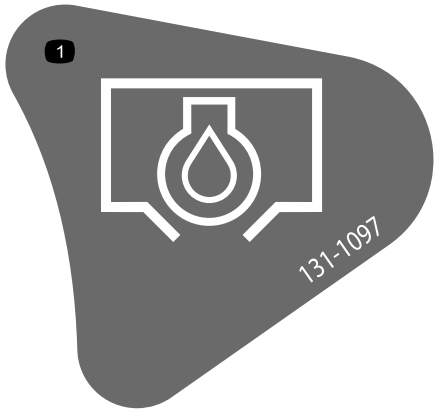

decal131-1097

131-1097

1. Spust oleju

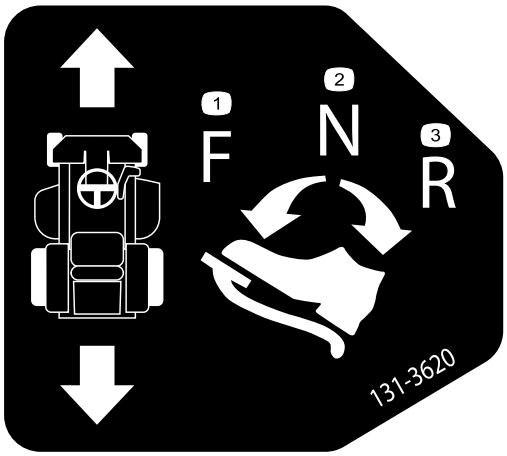

decal131-3620

131-3620

1. Pozycja pedału – do przodu
2. Pozycja pedału – neutralna
3. Pozycja pedału – do tyłu

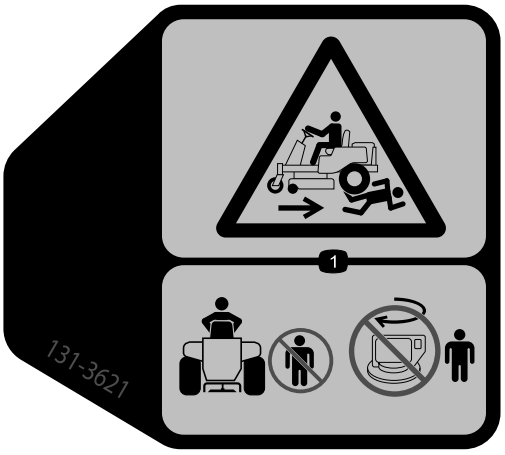

decal131-3621b

131-3621

1. Ryzyko zmiażdżenia/obcięcia dla osób postronnych – osoby postronne muszą stać w bezpiecznej odległości od maszyny; nie uruchamiaj maszyny, jeżeli osoby postronne znajdują się zbyt blisko.



decal131-3664

131-3664

Modele o szerokości 127 cm

1. Obracające się ostrze
2. Do tyłu
3. *Instrukcja obsługi*



decal131-3665

131-3665

Modele o szerokości 107 cm

1. Obracające się ostrze
2. Do tyłu
3. Przeczytaj *Instrukcję obsługi.*



decal131-3954

131-3954

Modele o szerokości 127 cm

1. Włączenie
2. Wyłączenie



decal131-3955

131-3955

Modele o szerokości 107 cm

1. Włączenie
2. Wyłączenie

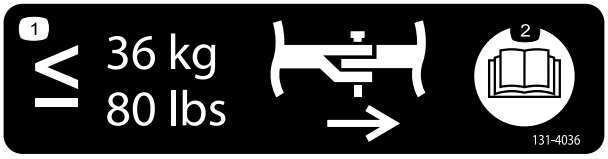

decal131-4036

131-4036

1. Maksymalna siła uciągu zaczepu wynosi 36 kg.
2. Przeczytaj *Instrukcję obsługi.*



decal132-6863

132-6863

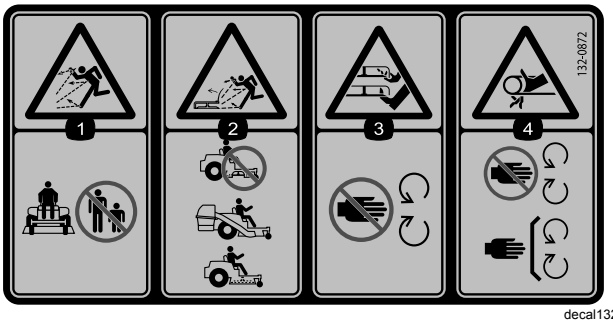

decal132-0872

132-0872

1. Niebezpieczeństwo wyrzucania przedmiotów – osoby postronne nie mogą przebywać w pobliżu maszyny.
2. Uwaga na wyrzucane przedmioty przy uniesionej przegrodzie – zabrania się eksploatacji maszyny z otwartym wylotem jednostki tnącej; należy użyć przegrody lub worka na trawę.
3. Zagrożenie odcięciem rąk lub stóp – należy przebywać w bezpiecznej odległości od ruchomych części.
4. Ryzyko wciągnięcia – zabrania się zbliżania do ruchomych części; wszystkie osłony muszą znajdować się na swoich miejscach.



decal132-0870

132-0870

1. Ostrzeżenie – przeczytaj *instrukcję obsługi*.
2. Niebezpieczeństwo skaleczenia kończyny górnej przez ostrze kosiarki oraz uwięzienia dłoni przez pasek napędowy – nie należy zbliżać się do części ruchomych; wszystkie pokrywy i osłony muszą znajdować się na swoim miejscu.
3. Ryzyko obrażeń ciała – nie wolno jechać na maszynie; podczas jazdy do tyłu należy patrzeć za siebie.
4. Niebezpieczeństwo wyrzucania przedmiotów – osoby postronne nie mogą przebywać w pobliżu maszyny; przed rozpoczęciem koszenia należy usunąć zanieczyszczenia z obszaru prac. Płyta deflektora musi być opuszczona.
5. Niebezpieczeństwo przewrócenia na pochylni – nie używaj dwóch pochylni do załadunku maszyny na przyczepę, użyj pojedynczej pochylni o szerokości dostosowanej do maszyny, ustawionej pod kątem mniejszym niż 15 stopni; po pochylni wjeżdżaj tyłem (na biegu wstecznym) i zjeżdżaj z niej przodem.
6. Niebezpieczeństwo przewrócenia na terenie pochyłym – nie należy używać maszyny na terenach pochyłych o nachyleniu większym niż 15 stopni.

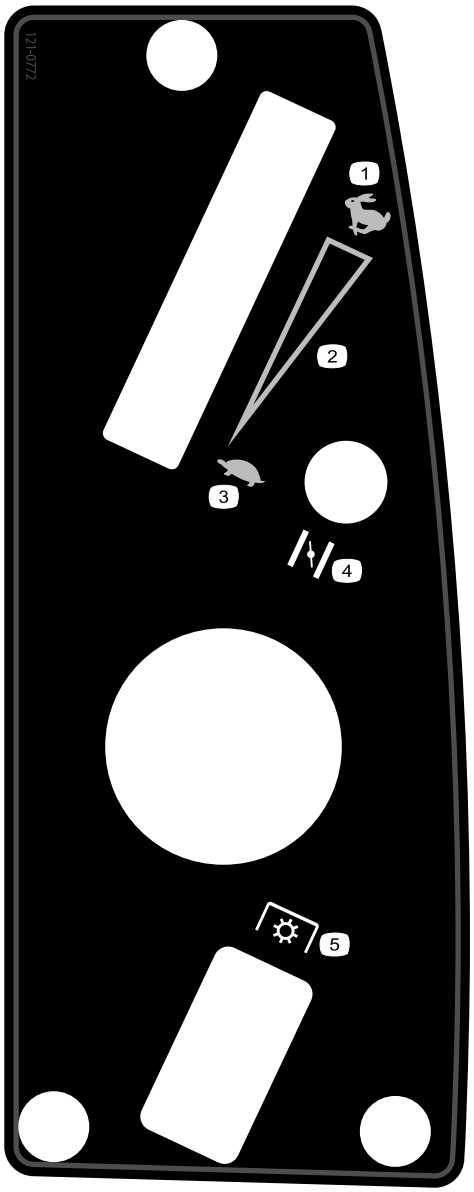

decal121-0772

121-0772

Modele o szerokości 107 cm

1. Szybko
2. Pozycja ustawiana bezstopniowo
3. Wolno
4. Ssanie
5. Wał odbioru mocy (PTO), przełącznik sterowania ostrzem

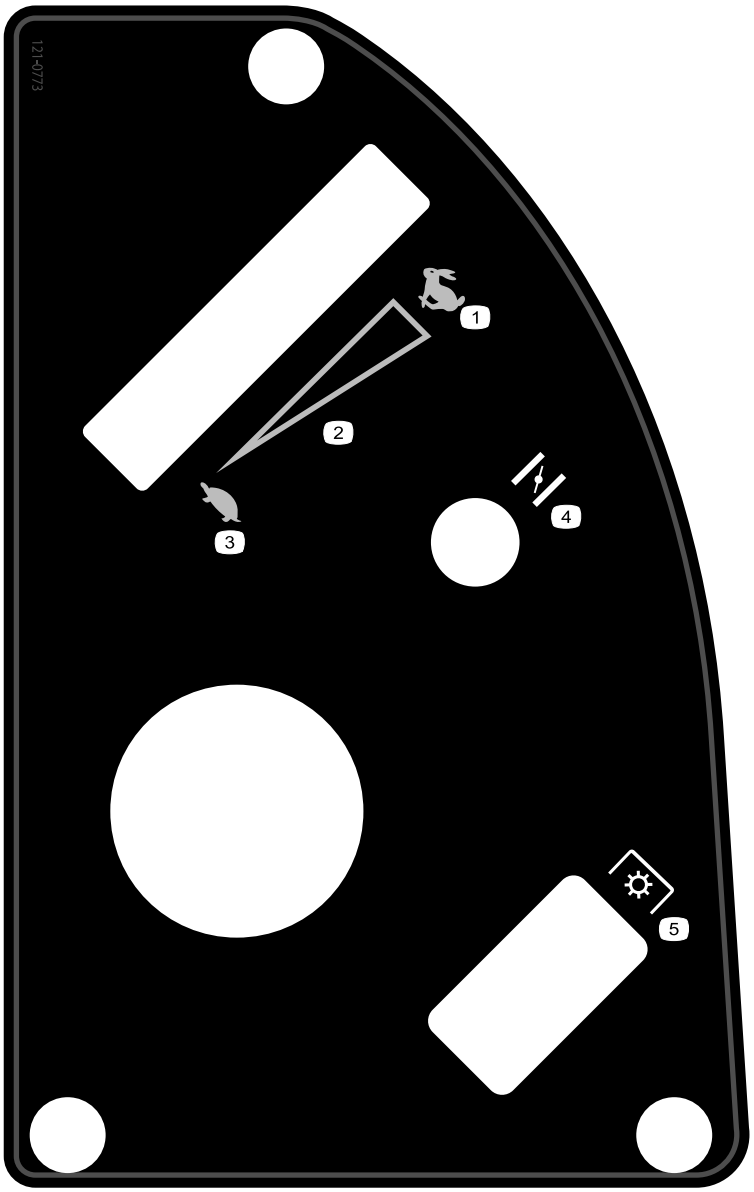

decal121-0773

121-0773

Modele o szerokości 127 cm

1. Szybko
2. Pozycja ustawiana bezstopniowo
3. Wolno
4. Ssanie
5. Wał odbioru mocy (PTO), przełącznik sterowania ostrzem

Przegląd produktu

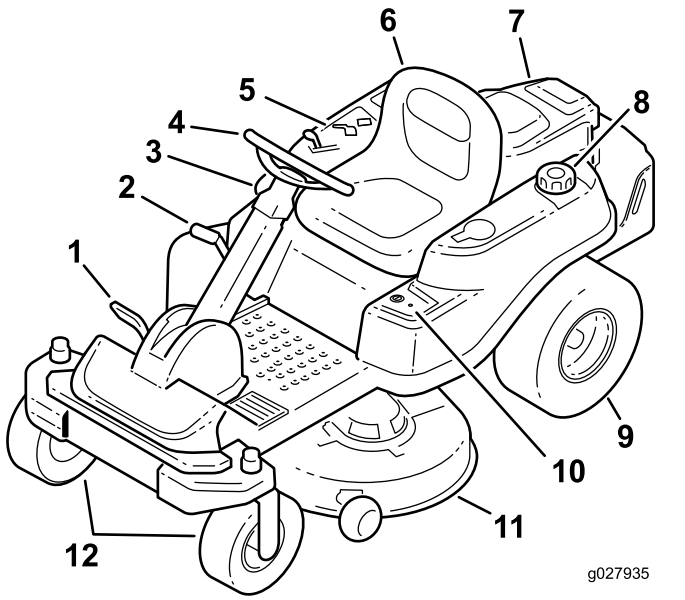

g027935

Rysunek 4

1. Pedał sterowania jazdą
2. Dźwignia wysokości koszenia
3. Przełącznik SmartPark™
4. Kierownica
5. Panel sterowania
6. Fotel operatora
7. Silnik
8. Korek zbiornika paliwa
9. Tylne koło napędowe
10. Przełącznik Key Choice®
11. Podwozie kosiarki
12. Przednie koła samonastawne

Elementy sterowania

Przed uruchomieniem silnika i rozpoczęciem korzystania z maszyny należy zapoznać się z obsługą wszystkich elementów sterujących w Rysunek 4 oraz Rysunek 5.

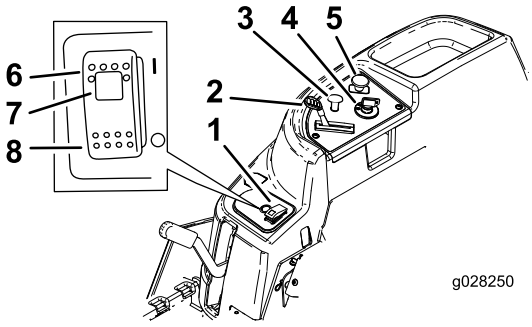

g028250

Rysunek 5

Panel sterowania

1. Przełącznik SmartPark™
2. Przepustnica
3. Ssanie
4. Wyłącznik zapłonu
5. Przełącznik sterowania ostrzem (wał odbioru mocy)
6. Hamulec postojowy – załączony
7. Lampka kontrolna hamulca postojowego
8. Hamulec postojowy – zwolniony

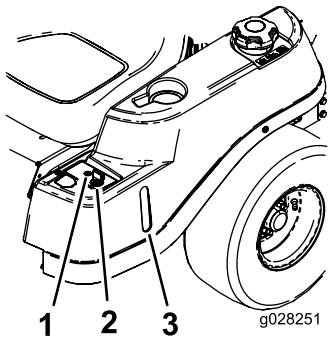

g028251

Rysunek 6

1. Lampka ostrzegawcza załączenia biegu wstecznego
2. Przycisk Key Choice (niebieski)
3. Wziernik poziomu paliwa

Wyłącznik zapłonu

Wyłącznik zapłonu posiada 3 położenia: Off (wył.), Run (praca) i Start (uruchamianie). Po przekręceniu do pozycji rozruchu i puszczeniu kluczyk powróci do pozycji pracy. Przekręcenie kluczyka do pozycji WYŁĄCZENIA spowoduje zatrzymanie silnika. Aby nieuprawniona osoba nie uruchomiła przypadkowo silnika, przed opuszczeniem maszyny należy wyjąć kluczyk ze stacyjki (Rysunek 5).

Włącznik ssania

Przełącznik ssania jest używany przy uruchamianiu zimnego silnika. Wyciągnij gałkę ssania, aby załączyć

ssanie. Pchnij gałkę ssania w dół, aby wyłączyć ssanie (Rysunek 5).

Regulator przepustnicy

Regulator przepustnicy można ustawiać w zakresie od położenia SZYBKIEGO do WOLNEGO. Przesunięcie dźwigni przepustnicy do przodu spowoduje zwiększenie prędkości obrotowej silnika, natomiast jej przesunięcie do tyłu zmniejszy prędkość (Rysunek 5).

Przełącznik sterowania ostrzem (wał odbioru mocy)

Przełącznik sterowania ostrzem (WOM) służy do załączania i odłączania napędu ostrza kosiarki (Rysunek 5).

Wziernik poziomu paliwa

Wziernik poziomu paliwa znajduje się po lewej stronie maszyny i służy do sprawdzania, czy w zbiorniku znajduje się paliwo (Rysunek 6).

Dźwignia wysokości koszenia

Dźwignia wysokości koszenia służy do opuszczania podnoszenia jednostki tnącej i może być obsługiwana z fotela. Po uniesieniu dźwigni (pociągnięciu do siebie) jednostka tnąca jest unoszona względem podłoża. Po opuszczeniu dźwigni (przesunięciu od siebie) jednostka jest opuszczana w kierunku podłoża. Wysokość koszenia należy regulować, gdy maszyna się nie przemieszcza (Rysunek 14).

Przełącznik Key Choice®

Przełącznik ten po aktywowaniu pozwala kosić podczas jazdy do tyłu. Aby go aktywować, należy ustawić go w pozycji włączenia, a następnie zwolnić po załączeniu wału odbioru mocy. Aby go deaktywować, należy rozłączyć napęd wału odbioru mocy (WOM) (Rysunek 6).

Lampka ostrzegawcza załączenia biegu wstecznego

Lampka ostrzegawcza załączenia biegu wstecznego zapala się po użyciu przycisku KeyChoice w celu wyłączenia blokady pracy na biegu wstecznym. Służy ona jako przypomnienie o wyłączeniu blokady. Lampka gaśnie po wyłączeniu napędu WOM lub zatrzymaniu silnika. Gdy lampka się świeci, podczas cofania patrz za siebie i zachowaj najwyższą ostrożność.

Przełącznik SmartPark™

Hamulec postojowy jest załączany elektronicznie.

Hamulec postojowy można załączyć na jeden z poniższych sposobów:

- Przełączenie przycisku SmartPark™ do pozycji WŁĄCZENIA (Rysunek 5).
- Hamulec postojowy załączany jest automatycznie po opuszczeniu fotela przez operatora, gdy pedał jazdy jest w pozycji NEUTRALNEJ.
- Hamulec postojowy jest załączany automatycznie 5 do 6 sekund po ustawieniu wyłącznika zapłonu w pozycji WYŁĄCZENIA (jeżeli nie został załączony wcześniej).

W celu zwolnienia hamulca postojowego należy przełączyć przycisk SmartPark do pozycji WYŁĄCZENIA z kluczykiem w pozycji PRACA.

Działanie

Informacja: Określ lewą i prawą stronę maszyny ze standardowego stanowiska operatora.

Uzupełnianie paliwa

- Aby uzyskać najlepsze rezultaty, używaj tylko czystej, świeżej (poniżej 30 dni) benzyny bezołowiowej o liczbie oktanowej 87 lub wyższej (metoda klasyfikacji [R+M)/2]).
- **Etanol**: można stosować benzynę zawierającą do 10% etanolu (gazohol) lub 15% MTBE (eteru tert-butylowo-metylowego). Etanol i MTBE to nie to samo. Benzyna o zawartości 15% etanolu (E15) nie może być stosowana. **Nigdy nie należy stosować benzyny zawierającej w objętości ponad 10% etanolu**, takiej jak E15 (zawiera 15% etanolu), E20 (zawiera 20% etanolu), czy E85 (zawiera do 85% etanolu). Zastosowanie nieprawidłowego rodzaju benzyny może skutkować problemami z wydajnością i/lub uszkodzeniem silnika, które mogą nie być objęte gwarancją.
- **Nie** używaj benzyny zawierającej metanol.
- **Zabrania się** przechowywania paliwa w zbiorniku lub kanistrach przez okres zimowy, o ile nie zastosowano stabilizatora paliwa.
- **Nie dolewaj oleju** do benzyny.

⚠ NIEBEZPIECZEŃSTWO

W określonych warunkach paliwo jest łatwopalne i silnie wybuchowe. Pożar lub wybuch paliwa może skutkować poważnymi oparzeniami ciała oraz zniszczeniem mienia.

- **Napełniaj zbiornik paliwa na zewnątrz, na otwartej przestrzeni, kiedy silnik jest zimny. Wycieraj rozlane paliwo.**
- **Nigdy nie napełniaj zbiornika z paliwem wewnątrz dołączonej przyczepy.**
- **Nie napełniaj całego zbiornika. Wlewaj benzynę do zbiornika paliwa, aż jej poziom sięgać będzie od 6 do 13 mm poniżej dolnej krawędzi szyjki wlewu. Wolna przestrzeń w zbiorniku umożliwia rozszerzanie się paliwa.**
- **Nigdy nie pal papierosów podczas pracy z paliwem i trzymaj się z dala od otwartego płomienia lub miejsc, gdzie opary benzyny mogą zapalić się od iskry.**
- **Przechowuj paliwo w atestowanym kanistrze, poza zasięgiem dzieci. Zapas paliwa nigdy nie powinien starczać na więcej niż 30 dni.**
- **Nie obsługuj maszyny, jeśli jej układ wydechowy nie znajduje się w odpowiednim ułożeniu i nie pracuje prawidłowo.**

⚠ NIEBEZPIECZEŃSTWO

W określonych warunkach podczas tankowania może dojść do uwolnienia energii statycznej i wywołania iskrzenia, które może spowodować zapalenie się oparów benzyny. Pożar lub wybuch paliwa może skutkować poważnymi oparzeniami ciała oraz zniszczeniem mienia.

- **Przed napełnieniem zawsze stawiaj kanister na podłożu, z dala od pojazdu.**
- **Nie napełniaj kanistrów w pojeździe, na platformie lub w przyczepie, ponieważ znajdujące się wewnątrz wykładziny lub plastikowa tapicerka mogą izolować kanister i spowolnić rozproszenie ładunku elektrostatycznego.**
- **Jeśli to możliwe, usuń zasilane komponenty z platformy lub przyczepy i zatankuj je, gdy kołami dotykają ziemi.**
- **Jeśli nie jest to możliwe, należy uzupełniać paliwo z kanistra, a nie bezpośrednio z pistoletu dystrybutora paliwa.**
- **Jeśli musisz zatankować, używając pistoletu, zwróć uwagę na to, aby przez cały czas tankowania dotykał on otworu zbiornika lub kanistra.**

⚠ OSTRZEŻENIE

Połknięcie paliwa prowadzi do poważnych obrażeń lub śmierci. Długotrwałe wystawienie na działanie oparów może wywołać poważne obrażenia i choroby.

- **Unikaj długotrwałego wdychania oparów.**
- **Nie zbliżaj twarzy do dyszy wydechowej, zbiornika z paliwem i otworu butli ze środkiem uszlachetniającym.**
- **Unikaj kontaktu ze skórą; rozlane paliwo należy usunąć za pomocą wody z mydłem.**

Używanie środka stabilizującego/dodatków uszlachetniających paliwo

Zastosowanie środka stabilizującego/dodatku uszlachetniającego paliwo może zapewnić następujące korzyści:

- Zachowanie świeżości paliwa przy przechowywaniu przez okres 90 dni lub krótszy. W celu przechowywania przez dłuższy okres zaleca się spuszczenie paliwa ze zbiornika.
- Oczyszczanie silnika w trakcie pracy
- Wyeliminowanie powstawania w układzie paliwowym gumiastych osadów, które utrudniają rozruch silnika

Ważne: **Nie stosuj dodatków uszlachetniających paliwo zawierających metanol lub etanol.**

Dodaj do paliwa właściwą porcję środka stabilizującego/dodatku uszlachetniającego paliwo.

Informacja: Środek stabilizujący/dodatek uszlachetniający jest najskuteczniejszy, gdy zostanie wymieszany ze świeżą benzyną. Aby zmniejszyć do minimum możliwość powstania osadów w układzie paliwowym, należy stosować stabilizator do paliwa przez cały czas.

Uzupełnianie paliwa

Informacja: Upewnij się, że silnik jest wyłączony, a dźwignie kierowania znajdują się w położeniu postojowym.

Informacja: Aby sprawdzić, czy w zbiorniku znajduje się paliwo, można skorzystać z wziernika poziomu paliwa (Rysunek 7).

Ważne: **Nie wlewaj nadmiernej ilości paliwa do zbiornika. Napełniaj zbiornik paliwa do dolnego poziomu szyjki wlewu. Wolna przestrzeń pozostawiona w zbiorniku umożliwia rozszerzanie się paliwa. Przepełnienie może powodować wycieki paliwa lub uszkodzenie silnika bądź systemów ograniczania emisji.**

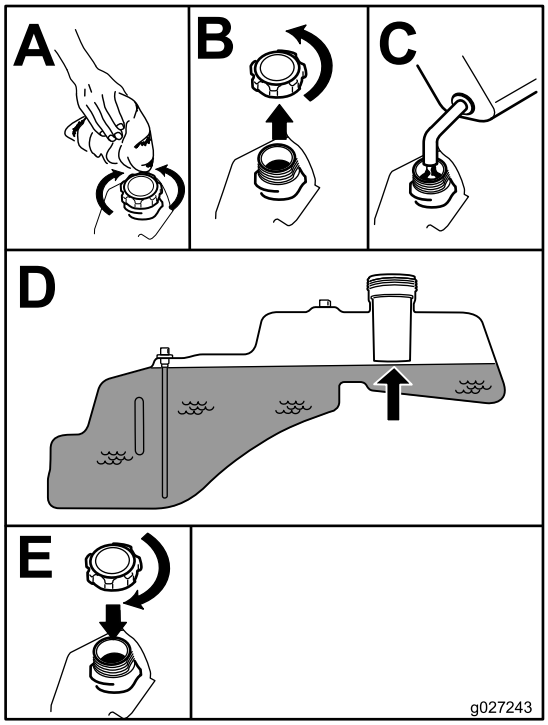

g027243

Rysunek 7

Sprawdzanie poziomu oleju silnikowego

Przed uruchomieniem silnika i przystąpieniem do użytkowania maszyny należy sprawdzić poziom oleju w skrzyni korbowej silnika (patrz Sprawdzanie poziomu oleju silnikowego (Strona 39)).

Docieranie nowej maszyny

Osiągnięcie przez silnik pełnej mocy wymaga nieco czasu. Nowe jednostki tnące oraz układy napędowe kosiarek generują większe opory i powodują większe obciążenie silnika. Nowa maszyna wymaga około 40 do 50 godzin dotarcia, aby rozwinąć pełną moc i uzyskać najlepsze osiągi.

Bezpieczeństwo to podstawa

Prosimy o uważne zapoznanie się z etykietami i informacjami odnośnie bezpieczeństwa. Wiedza ta pomoże uniknąć obrażeń u operatora, rodziny, zwierząt lub osób postronnych.

⚠ NIEBEZPIECZEŃSTWO

Eksploatacja maszyny na mokrej trawie lub stromych terenach pochyłych może powodować poślizg i utratę kontroli.

- **Nie należy używać maszyny na terenach o nachyleniu większym niż 15 stopni.**
- **Na terenach pochyłych zmniejsz prędkość i zachowaj szczególną ostrożność.**
- **Nie używaj maszyny w pobliżu zbiorników wodnych.**

⚠ NIEBEZPIECZEŃSTWO

Koła wypadające poza brzegi mogą spowodować przewrócenie się maszyny, co może prowadzić do poważnych obrażeń, śmierci lub utonięcia.

Nie używaj maszyny w pobliżu stromych zboczy.

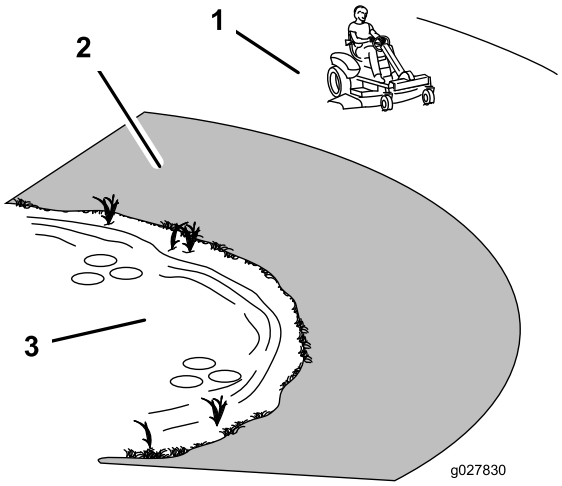

g027830

Rysunek 8

1. Strefa bezpieczeństwa – korzystaj z maszyny TimeCutter na tym obszarze
2. W pobliżu zboczy i zbiorników wodnych użyj kosiarki ręcznej lub trymera ręcznego.
3. Woda

⚠ OSTROŻNIE

Poziom głośności tej maszyny przekracza 85 dBA przy uchu operatora i może spowodować utratę słuchu w przypadku długich okresów narażenia.

Noś ochronniki słuchu podczas obsługi tej maszyny.

Zaleca się stosowanie sprzętu ochrony indywidualnej, takiego jak: ochrona oczu i słuchu, obuwie robocze, kask.

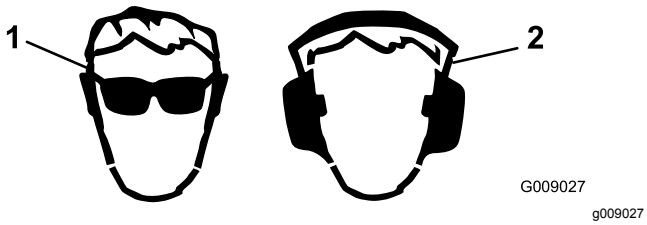

Rysunek 9

1. Używaj okularów ochronnych
2. Noś ochronniki słuchu

Działanie układu blokad bezpieczeństwa

⚠ OSTRZEŻENIE

Jeśli wyłączniki blokad bezpieczeństwa są odłączone lub uszkodzone, pojazd może zostać nieoczekiwanie uruchomiony, powodując obrażenia ciała.

- **Nie manipuluj przy przełącznikach blokad.**
- **Codziennie przed przystąpieniem do obsługi urządzenia sprawdzaj działanie wyłączników blokad i wymieniaj wszystkie uszkodzone wyłączniki.**

Układ blokad bezpieczeństwa został opracowany w celu:

- Zapobiegania uruchomieniu silnika, gdy pedał jazdy nie znajduje się w położeniu NEUTRALNYM.
- Automatycznego załączania hamulca postojowego i rozłączania napędu WOM w momencie uruchamiania silnika.
- Zatrzymywania silnika w momencie, gdy operator wstaje z fotela przy pedale jazdy w położeniu innym niż NEUTRALNE.
- Automatycznego załączania hamulca postojowego i rozłączania napędu WOM w momencie, gdy operator wstaje z fotela przy pedale jazdy w położeniu NEUTRALNYM.
- Do zatrzymywania silnika, gdy hamulec postojowy nie został załączony, a operator wstaje z fotela.

Sprawdzanie układu blokad bezpieczeństwa

1. Usiądź w fotelu, gdy silnik jest wyłączony, i upewnij się, że przełącznik napędu WOM jest w położeniu WYŁĄCZONYM.
2. Przekręć kluczyk zapłonu do położenia ROZRUCHU; rozrusznik powinien obracać wałem korbowym silnika. Nie uruchamiaj silnika ani nie wyłączaj go przed krokiem 3.
3. Przekręć kluczyk do położenia WŁĄCZONEGO i przestaw przełącznik SmartPark do położenia WYŁĄCZONEGO. Hamulec powinien się wyłączyć, a lampka hamulca powinna zgasnąć.
4. Gdy hamulec jest wyłączony i pedał jazdy znajduje się w położeniu NEUTRALNYM, przekręć kluczyk zapłonu do położenia ROZRUCH. Hamulec powinien zostać automatycznie załączony, rozrusznik powinien obracać wałem korbowym silnika i powinna się zapalić lampka hamulca.
5. Gdy silnik jest wyłączony i kluczyk znajduje się w położeniu PRACA, załącz napęd WOM, przestawiając przełącznik sterowania ostrzem w górę; powinno być słyszalne załączenie sprzęgła.
6. Upewnij się, że pedał jazdy znajduje się w położeniu neutralnym, po czym przekręć kluczyk zapłonu do położenia ROZRUCH. Napęd WOM powinien zostać odłączony, a rozrusznik powinien uruchomić silnik bez poruszania ostrzami tnącymi.
7. Wstań z fotela, gdy silnik pracuje. Silnik powinien nadal pracować i powinna się zapalić lampka hamulca.
8. Usiądź z powrotem na fotelu i odłącz hamulec postojowy, przestawiając przycisk SmartPark do pozycji WYŁĄCZENIA. Silnik powinien nadal pracować.
9. Ponownie wstań z fotela. Hamulec powinien zostać automatycznie załączony; silnik powinien nadal pracować.
10. Zajmij miejsce w fotelu i załącz napęd ostrzy, przestawiając do góry przełącznik sterowania ostrzem.
11. Wstań z fotela. Napęd ostrzy powinien zostać odłączony, a silnik powinien nadal pracować.
12. Usiądź w fotelu i pociągnij do góry przełącznik sterowania ostrzami. Powinien załączyć się napęd ostrzy. Odłącz napęd ostrzy, naciskając do dołu przełącznik sterowania ostrzami.
13. Pociągnij w górę przełącznik sterowania ostrzami, aby załączyć ich napęd. Przestaw pedał jazdy do położenia DO TYŁU. Napęd ostrzy powinien zostać rozłączony. Przestaw pedał jazdy do położenia NEUTRALNEGO.
14. Pociągnij w górę przełącznik sterowania ostrzami, aby załączyć ich napęd. Przestaw przełącznik Key Choice w położenie WŁĄCZONE i zwolnij go. Powinna się zapalić lampka załączenia biegu wstecznego.

15. Przestaw pedał jazdy do położenia DO TYŁU. Napęd ostrzy powinien pozostać załączony. Naciśnij przełącznik sterowania ostrzami, aby rozłączyć ich napęd. Lampka załączenia biegu wstecznego powinna zgasnąć. Przestaw pedał jazdy do położenia NEUTRALNEGO.
16. Jeżeli przełącznik SmartPark nie został załączony, przestaw go do położenia WŁĄCZENIA i delikatnie pchnij pedał jazdy w kierunku DO PRZODU albo DO TYŁU. Hamulec powinien się wyłączyć, a lampka hamulca powinna zgasnąć.

    Informacja: Pchnij pedał lekko, nie naciskaj pedału do końca, gdyż spowodowałoby to załączenie i zablokowanie układu hamulcowego.
17. Po zwolnieniu hamulca delikatnie naciśnij pedał jazdy i wstań z fotela. Silnik powinien zatrzymać się.
18. Ponownie usiądź na fotelu i przekręć kluczyk zapłonu do pozycji WYŁĄCZENIA. Po kilku sekundach układ hamulcowy powinien się załączyć.

    Informacja: Gdy kluczyk będzie się znajdował w pozycji WYŁĄCZONEJ, lampka hamulca będzie zgaszona.

Uruchamianie silnika

Ważne: **Podczas rozruchu silnika nie kręć rozrusznikiem dłużej niż przez 5 sekund. Utrzymywanie rozrusznika pracującego przez ponad 5 sekund może spowodować uszkodzenie jego silnika. Jeśli silnik nie daje się uruchomić, odczekaj 10 sekund pomiędzy kolejnymi próbami.**

Usiądź na fotelu i upewnij się, że hamulec postojowy jest załączony (Rysunek 10).

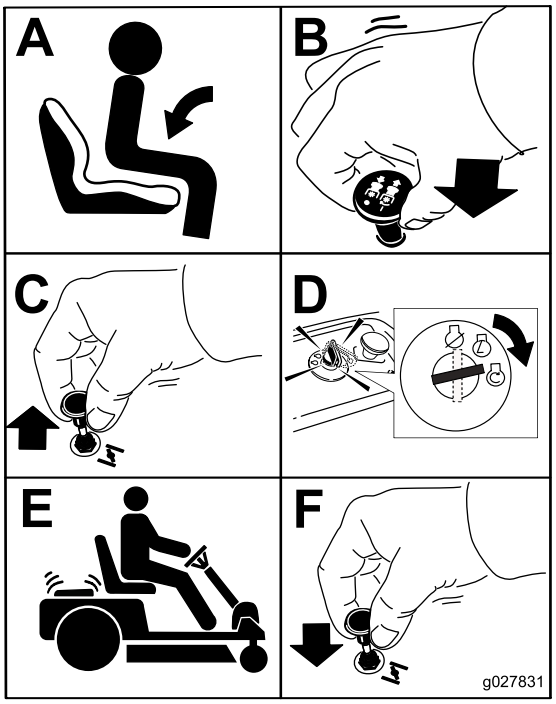

g027831

Rysunek 10

Obsługa hamulca postojowego z funkcją SmartPark™

Hamulec postojowy jest załączany elektronicznie.

Hamulec postojowy można załączyć na jeden z poniższych sposobów:

- Przełączenie przycisku SmartPark™ do pozycji WŁĄCZENIA (Rysunek 5).
- Hamulec postojowy załączany jest automatycznie po opuszczeniu fotela przez operatora, gdy pedał jazdy jest w pozycji NEUTRALNEJ.
- Hamulec postojowy jest załączany automatycznie 5 do 6 sekund po ustawieniu wyłącznika zapłonu w pozycji WYŁĄCZENIA (jeżeli nie został załączony wcześniej).

Hamulec postojowy można zwolnić na jeden z poniższych sposobów:

- Lekkie naciśnięcie pedału jazdy w kierunku jazdy do przodu lub do tyłu.
- Przestawienie przełącznika hamulca do pozycji WYŁĄCZONEJ (Rysunek 5).

Sterowanie ostrzem

Przełącznik sterowania ostrzami pozwala na załączenie lub odłączenie napędu od ostrzy kosiarki. Przełącznik ten steruje napędem każdego osprzętu

napędzanego silnikiem, w tym jednostką tnącą i ostrzami koszącymi.

Załączanie ostrzy

Ważne: **Nie załączaj napędu ostrzy, gdy kosiarka jest zaparkowana w wysokiej trawie. Może dojść do uszkodzenia paska napędowego lub sprzęgła.**

Informacja: Zawsze uruchamiaj silnik, gdy przepustnica ustawiona jest w położeniu SZYBKO.

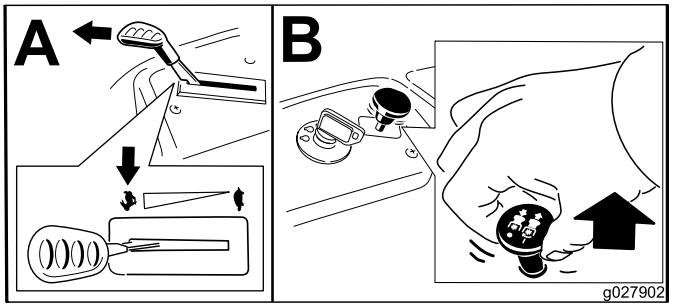

g027902

Rysunek 11

Odłączanie ostrzy

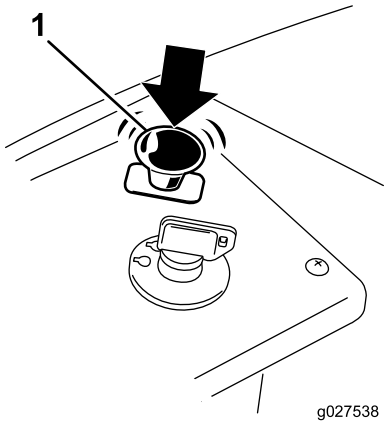

g027538

Rysunek 12

1. Przełącznik wału odbioru mocy (WOM)

Zatrzymywanie silnika

1. Aby odłączyć napęd ostrzy, przestaw przełącznik sterowania ostrzem w pozycję WYŁĄCZONĄ (Rysunek 12).
2. Ustaw dźwignię przepustnicy w pozycji SZYBKO.
3. Przekręć kluczyk zapłonu do pozycji WYŁĄCZONEJ i wyjmij go.

Kierowanie maszyną

Maszynę tę prowadzi się podobnie jak traktor ogrodowy lub kosiarkę o zerowym promieniu skrętu. Podobnie jak w przypadku traktora ogrodowego, maszyna posiada pedał do sterowania prędkością podczas jazdy do przodu i do tyłu oraz kierownicę służącą do sterowania kierunkiem i promieniem skrętu. Natomiast charakterystyczne dla maszyny o zerowym promieniu skrętu jest to, że tylne koła obracają się niezależnie od siebie, umożliwiając wykonywanie ciasnych skrętów oraz szybkie zmiany kierunku jazdy. Taka charakterystyka znacząco poprawia zwrotność kosiarki, wymaga jednak pewnego przećwiczenia przez osoby niezaznajomione z obsługą tego typu maszyn.

⚠ OSTRZEŻENIE

Maszyna może obracać się bardzo szybko. Operator może utracić kontrolę nad maszyną i doprowadzić do obrażeń ciała lub uszkodzenia maszyny.

- **Podczas skrętów należy zachować ostrożność.**
- **Zwolnij przed ostrymi zakrętami.**

Przepustnica kontroluje prędkość obrotową silnika, wyrażoną w obr/min (obrotach na minutę). Ustaw dźwignię przepustnicy w położeniu SZYBKIM, aby osiągnąć najwyższą wydajność pracy. W większości zadań zalecane jest korzystanie z maszyny w pozycji PEŁNEGO OTWARCIA PRZEPUSTNICY.

Jazda do przodu i do tyłu

1. Przestaw przepustnicę w pozycję SZYBKO.
2. Zwolnij hamulec postojowy. Patrz Obsługa hamulca postojowego z funkcją SmartPark™ (Strona 24).
3. Umieść stopę na pedale jazdy i powoli naciśnij górną część pedału w celu jazdy do przodu lub dolną część pedału w celu jazdy do tyłu (Rysunek 13).

   Informacja: Im dalej naciśniesz pedał jazdy w danym kierunku, tym szybciej maszyna będzie w tym kierunku jechać.

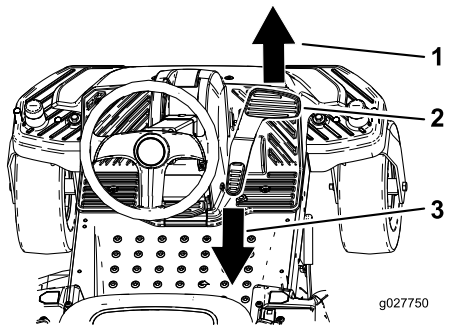

g027750

Rysunek 13

1. Do przodu
2. Pedał sterowania jazdą
3. Do tyłu

4. W celu zmniejszenia prędkości zmniejsz nacisk na pedał jazdy.

Zatrzymywanie maszyny

Aby zatrzymać maszynę, zwolnij pedał jazdy, ustaw przełącznik sterowania ostrzami w pozycji rozłączenia napędu, upewnij się, że przepustnica jest w pozycji SZYBKO, załącz hamulec postojowy i przekręć kluczyk zapłonu do położenia wyłączenia.

Informacja: Pamiętaj o wyjęciu kluczyka ze stacyjki.

⚠ OSTRZEŻENIE

Dzieci lub osoby postronne mogą odnieść obrażenia w przypadku przemieszczenia kosiarki pozostawionej bez nadzoru lub próby jej uruchomienia.

Pozostawiając maszynę bez nadzoru, należy zawsze wyjmować kluczyk zapłonu i przełącznika KeyChoice oraz załączać hamulec ręczny, nawet jeśli nieobecność ma potrwać tylko kilka minut.

Koszenie podczas jazdy do tyłu

Maszyna posiada funkcję blokady zapobiegającą uruchomieniu podwozia tnącego, gdy jedzie do tyłu. W przypadku załączenia biegu wstecznego przy załączonym napędzie wałka odbioru mocy nastąpi jego odłączenie i zatrzymanie. Jeżeli konieczne jest koszenie podczas jazdy do tyłu, należy tymczasowo dezaktywować tę blokadę.

Informacja: Nie koś trawy podczas jazdy do tyłu, chyba że jest to absolutnie konieczne.

⚠ NIEBEZPIECZEŃSTWO

Podczas jazdy do tyłu z załączonym napędem ostrzy można przypadkowo wjechać na dziecko lub osobę postronną, powodując u niej poważne obrażenia lub śmierć.

- **Nie koś na biegu wstecznym, jeśli nie jest to absolutnie konieczne.**
- **Zawsze przed rozpoczęciem cofania maszyny spójrz do tyłu i w dół.**
- **Stosuj przełącznik KeyChoice jedynie wówczas, gdy jesteś pewien, że w obszarze koszenia nie pojawią się dzieci ani osoby postronne.**
- **Zawsze gdy pozostawiasz maszynę bez nadzoru wyjmij kluczyk zapłonu i kluczyk KeyChoice i umieść je w bezpiecznym miejscu, poza zasięgiem dzieci i nieupoważnionych użytkowników.**

Po sprawdzeniu że można bezpiecznie kosić lub uruchomić osprzęt podczas jazdy do tyłu, wykonaj następującą procedurę:

1. Włóż kluczyk KeyChoice do przełącznika (Rysunek 6).
2. Załącz napęd wałka odbioru mocy.
3. Przekręć kluczyk KeyChoice w prawo do oporu, po czym go zwolnij.

   Informacja: Na konsoli zapali się czerwona lampka służąca jako przypomnienie o czasowym wyłączeniu blokady.
4. Przystąp do koszenia.
5. Po zakończeniu koszenia wyjmij kluczyk KeyChoice (Rysunek 6).

   Informacja: Po wyłączeniu blokady pozostaje ona w tym stanie – ostrze koszące lub osprzęt zasilany z WOM są napędzane podczas jechania do tyłu – a lampka na konsoli będzie się świecić do momentu rozłączenia napędu WOM lub wyłączenia silnika.

Regulacja wysokości cięcia

Informacja: Najwyższa pozycja przedstawiona na Rysunek 14 odpowiadająca wysokości cięcia 115 mm jest pozycją transportową.

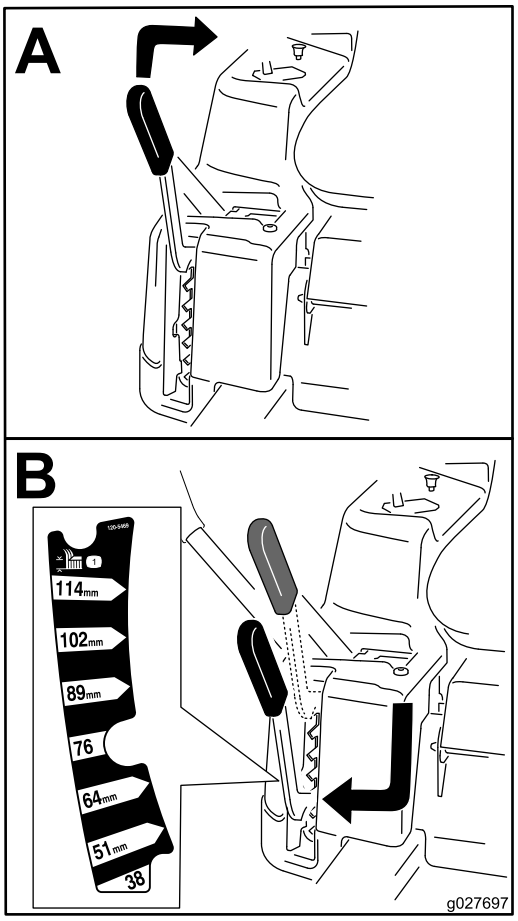

g027697

Rysunek 14

Ustawianie fotela

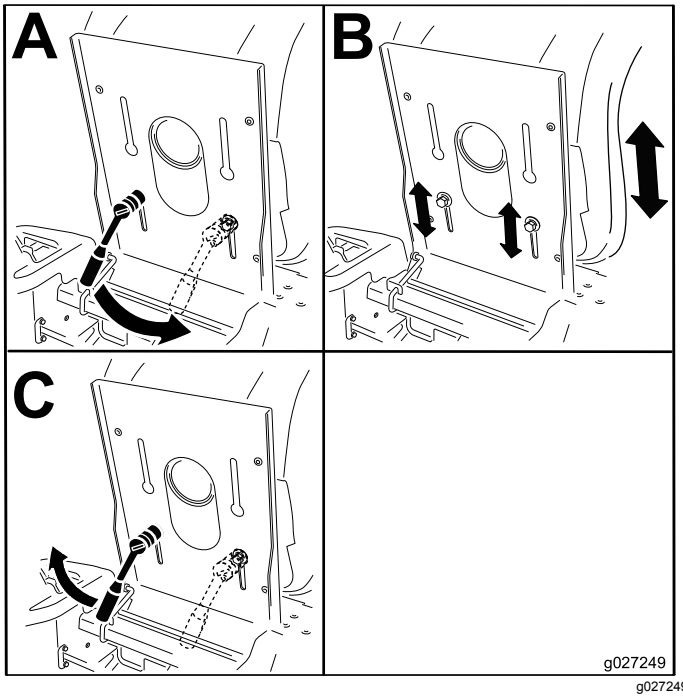

g027249

Rysunek 15

Ustawianie kierownicy

Kierownicę można ustawić w trzech pozycjach roboczych oraz jednej pozycji pełnego podniesienia. Pozycji pełnego podniesienia należy używać do wchodzenia na maszynę lub zsiadania z niej oraz podczas wstawania z fotela. Podczas użytkowania maszyny ustaw kierownicę na wysokości, na której masz najlepszą kontrolę nad maszyną i która jest najwygodniejsza dla ciebie.

1. Naciśnij stopą dźwignię zwalniającą blokadę kolumny kierownicy.
2. Ustaw kierownicę w pożądanym położeniu (Rysunek 16).

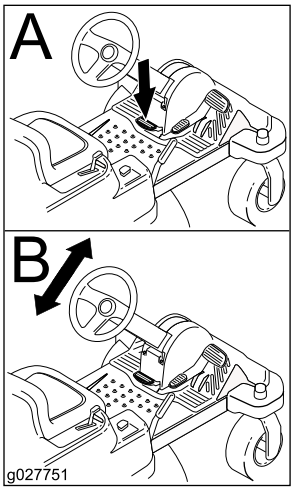

g027751

Rysunek 16

Ustawianie rolek zapobiegających zdzieraniu darni

Tylko podwozia koszące o szerokości 107 cm

Po każdej zmianie wysokości cięcia zaleca się regulację wysokości rolek zapobiegających zdzieraniu darni.

Informacja: Ustaw rolki zapobiegające zdzieraniu darni w taki sposób, aby nie dotykały podłoża podczas normalnej jazdy po płaskim trawniku.

1. Odłącz napęd WOM za pomocą przełącznika sterowania ostrzami i upewnij się, że hamulec postojowy jest załączony.
2. Przed zejściem z fotela operatora wyłącz silnik, wyjmij kluczyk i poczekaj, aż wszystkie części ruchome zatrzymają się.
3. Rolki zapobiegające zdzieraniu darni można ustawić w jednej z poniższych pozycji:

- Górny otwór – użyj tej pozycji, jeśli podwozie tnące jest ustawione na wysokość cięcia równą lub mniejszą niż 63 mm (Rysunek 17).
- Dolny otwór – użyj tej pozycji, jeśli podwozie tnące jest ustawione na wysokość cięcia równą lub większą niż 76 mm (Rysunek 17).

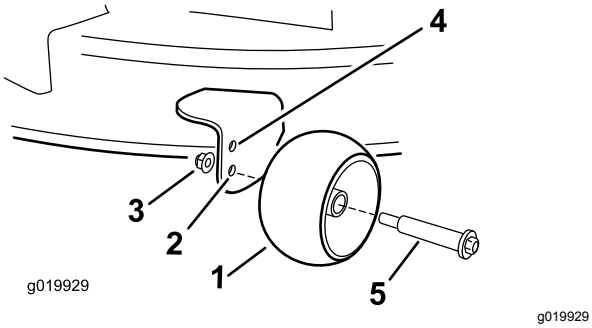

g019929

Rysunek 17

1. Rolka zapobiegająca zdzieraniu darni
2. Dolny otwór – podwozie tnące jest ustawione w pozycji wysokości cięcia równej lub większej niż 76 mm
3. Nakrętka kołnierzowa
4. Górny otwór – podwozie tnące jest ustawione w pozycji wysokości cięcia równej lub mniejszej niż 63 mm
5. Śruba

Ustawianie rolek zapobiegających zdzieraniu darni

Tylko podwozia koszące o szerokości 127 cm

Po każdej zmianie wysokości cięcia zaleca się regulację wysokości rolek zapobiegających zdzieraniu darni.

Informacja: Ustaw rolki zapobiegające zdzieraniu darni w taki sposób, aby nie dotykały podłoża podczas normalnej jazdy po płaskim trawniku.

1. Odłącz napęd WOM za pomocą przełącznika sterowania ostrzami i upewnij się, że hamulec postojowy jest załączony.
2. Przed zejściem z fotela operatora wyłącz silnik, wyjmij kluczyk i poczekaj, aż wszystkie części ruchome zatrzymają się.
3. Ustaw rolki zapobiegające zdzieraniu darni (Rysunek 18) zgodnie z najbliższą pozycją wysokości koszenia.

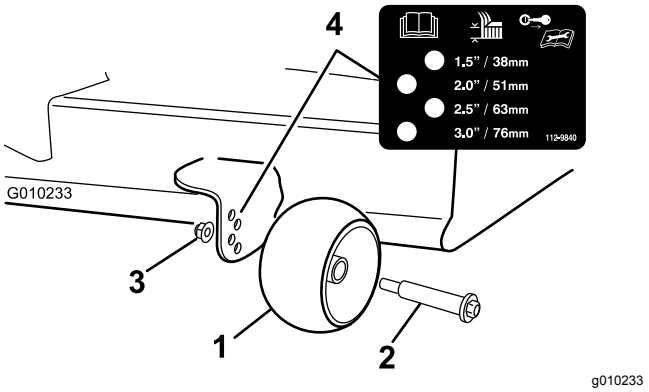

g010233

Rysunek 18

1. Rolka zapobiegająca zdzieraniu darni
2. Śruba
3. Nakrętka wieńcowa
4. Odstępy między otworami

Ręczne pchanie maszyny

Ważne: **Maszynę należy pchać ręcznie. Nie holuj maszyny, gdyż może to spowodować jej uszkodzenie.**

Ta maszyna jest wyposażona w elektryczny mechanizm hamulcowy. W celu jej pchania należy ustawić kluczyk zapłonu w położeniu PRACY. Do zwolnienia elektrycznego hamulca wymagane jest, aby akumulator maszyny był naładowany i sprawny.

Pchanie maszyny

1. Ustaw maszynę na płaskim podłożu i rozłącz napęd za pomocą przełącznika sterowania ostrzami.
2. Zanim opuścisz stanowisko operatora, załącz hamulec, zatrzymaj silnik i zaczekaj, aż wszystkie ruchome części się zatrzymają.
3. Odnajdź dźwignie obejścia na ramie po obu stronach silnika.
4. Przestaw dźwignie obejścia do przodu przez otwór na klucz i do dołu, blokując je w tym położeniu (Rysunek 19).

   Informacja: Upewnij się, że przestawiona jest każda z dźwigni.
5. Przekręć kluczyk zapłonu i zwolnij hamulec postojowy.

   Informacja: Nie uruchamiaj maszyny.

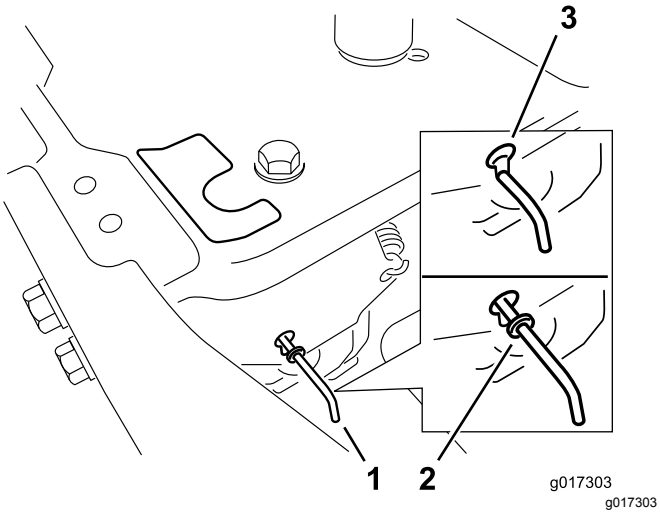

Rysunek 19

1. Lokalizacje dźwigni obejścia
2. Pozycja dźwigni umożliwiająca pracę maszyny
3. Pozycja dźwigni umożliwiająca pchanie maszyny

6. Po zakończeniu upewnij się, że kluczyk został ustawiony w pozycji WYŁĄCZENIA, co zapobiegnie rozładowaniu akumulatora.

Informacja: Jeżeli maszyna nie chce jechać, prawdopodobnie elektryczny hamulec jest nadal załączony. W razie konieczności hamulec elektryczny można zwolnić ręcznie; patrz Zwalnianie hamulca elektrycznego (Strona 46).

Eksploatacja urządzenia

Przestaw dźwignie obejścia do tyłu przez otwór na klucz i do dołu, jak pokazano na Rysunek 19, blokując je w tym położeniu.

Informacja: Upewnij się, że dźwignie obejścia są przesunięte do końca do tyłu.

Przestawienie maszyny na wyrzut boczny

Tylko podwozia koszące o szerokości 107 cm

Podwozie tnące i ostrza kosiarki dostarczane z tą maszyną są zaprojektowane do optymalnego rozdrabniania i pracy z wyrzutem bocznym.

Demontaż pokrywy bocznego tunelu wyrzutowego

1. Ustaw maszynę na płaskim podłożu i rozłącz napęd za pomocą przełącznika sterowania ostrzami.
2. Przed opuszczeniem maszyny upewnij się, że hamulec postojowy jest załączony, wyłącz silnik, wyjmij kluczyk ze stacyjki i poczekaj, aż wszystkie części ruchome się zatrzymają.
3. Odkręć dwie śruby i nakrętki mocujące pokrywę kanału wyrzutowego do kosiarki (Rysunek 20).

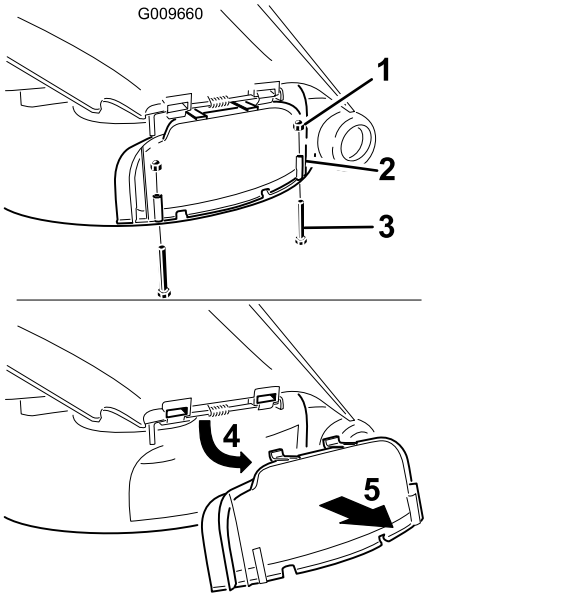

Rysunek 20

1. Nakrętka kołpakowa (¼ cala)
2. Pokrywa kanału wyrzutowego
3. Śruba (¼ x 2½ cala)
4. Przekręć pokrywę w górę
5. Zdejmij pokrywę

4. Zdejmij pokrywę kanału wyrzutowego.
5. Unieś deflektor trawy i zlokalizuj nakrętkę zabezpieczającą na sworzniu obrotu deflektora.
6. Odkręć dotychczasową cienką nakrętkę (⅜ cala).
7. Na odsłonięty sworzeń obrotu załóż przegrodę odcinającą (Rysunek 21).

   Informacja: Użyj dotychczasowej cienkiej nakrętki (⅜ cala), aby zamocować przegrodę do kosiarki.

   Informacja: Przegroda odcinająca jest dostarczana luzem wraz z maszyną.

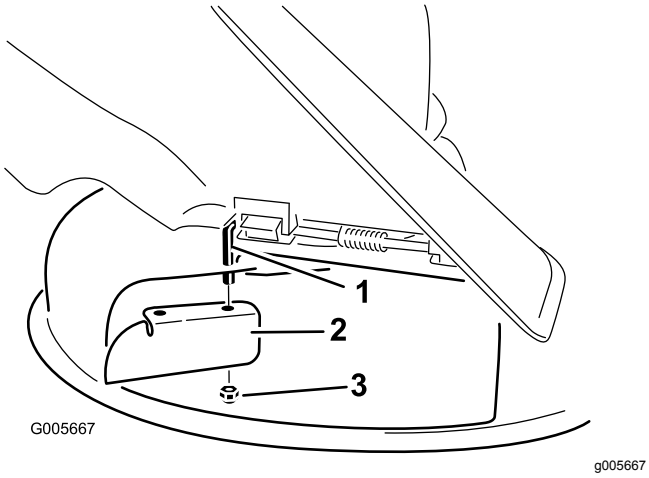

Rysunek 21

1. Wałek
2. Przegroda odcinająca (dostarczana wraz z maszyną)
3. Dotychczasowa nakrętka cienka (⅜ cala)

8. Dokręć śruby z momentem 7-9 N·m.
9. Opuść deflektor trawy na otwór wyrzutowy

Ważne: **Upewnij się, że w trybie wyrzutu bocznego kosiarka ma założony deflektor trawy zamocowany na zawiasie, kierujący ścinki na boki i w dół do darni.**

Montaż pokrywy tunelu wyrzutowego w celu rozdrabniania

1. Ustaw maszynę na płaskim podłożu i rozłącz napęd za pomocą przełącznika sterowania ostrzami.
2. Przed opuszczeniem maszyny upewnij się, że hamulec postojowy jest załączony, wyłącz silnik, wyjmij kluczyk ze stacyjki i poczekaj na zatrzymanie wszystkich części ruchomych.
3. Zdemontuj przegrodę odcinającą z podwozia tnącego (Rysunek 21).
4. Unieś deflektor trawy i wsuń wypustki w górnej części pokrywy kanału wyrzutowego w otwory pod sworzniem mocującym deflektor trawy.
5. Przekręć pokrywę tunelu wyrzutowego w dół, zasłaniając otwór, aż do dolnej krawędzi kosiarki (Rysunek 22).

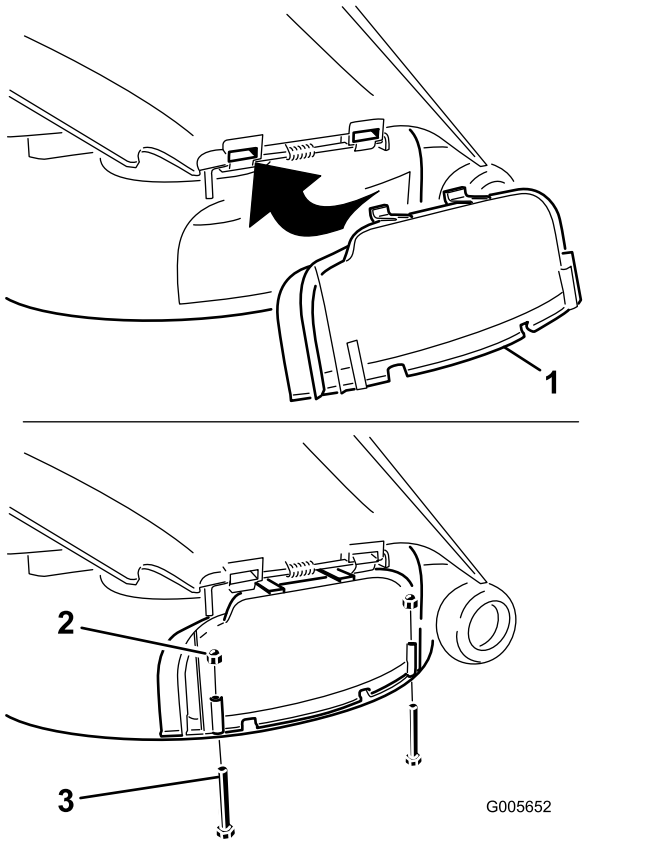

Rysunek 22

1. Pokrywa kanału wyrzutowego
2. Nakrętka kołpakowa (¼ cala)
3. Śruba (¼ x 2½ cala)

6. Zamocuj pokrywę kanału wyrzutowego na dolną krawędź kosiarki, używając dwóch śrub (¼ x 2½ cala) i dwóch nakrętek kołpakowych (¼ cala) w sposób podany na Rysunek 22.

   Informacja: Nie dokręcaj nakrętek zbyt mocno, gdyż spowoduje to odkształcenie pokrywy mogące skutkować uderzaniem w nią ostrza.

Przestawienie maszyny na wyrzut boczny (dla modeli wyposażonych w)

Tylko podwozia koszące o szerokości 127 cm

Podwozie tnące i ostrza kosiarki dostarczane z tą maszyną są zaprojektowane do optymalnego rozdrabniania i pracy z wyrzutem bocznym.

Demontaż prawej przegrody w celu uzyskania wyrzutu bocznego

1. Ustaw maszynę na płaskim podłożu i rozłącz napęd za pomocą przełącznika sterowania ostrzami.
2. Przed opuszczeniem maszyny upewnij się, że hamulec postojowy jest załączony, wyłącz silnik, wyjmij kluczyk ze stacyjki i poczekaj, aż wszystkie części ruchome się zatrzymają.
3. Zdejmij prawe ostrze kosiarki; patrz Demontaż ostrzy (Strona 49).
4. Odkręć i zdejmij dwie gałki oraz podkładki faliste łączące prawą przegrodę z kosiarką (Rysunek 23).

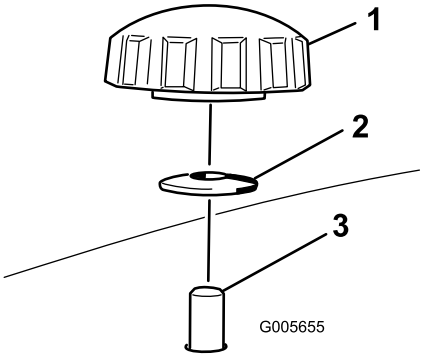

Rysunek 23

1. Gałka
2. Podkładka wygięta
3. Kołek przegrody wystający z podwozia kosiarki

5. Zdejmij prawą przegrodę i opuść deflektor trawy nad otwór wyrzutowy w sposób pokazany na Rysunek 23 oraz Rysunek 24.

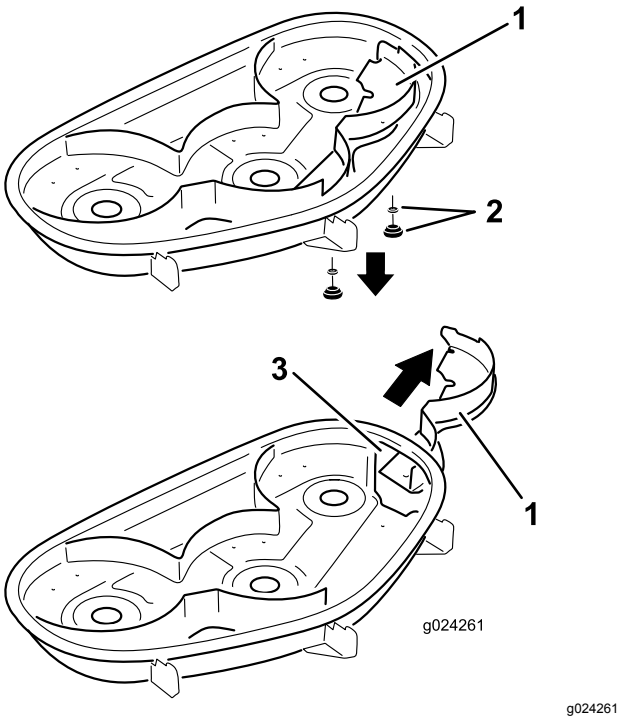

Rysunek 24

1. Prawa przegroda
2. Podkładka falista i gałka
3. Otwór wyrzutowy

6. Aby zapobiec wyrzucaniu zanieczyszczeń, wkręć elementy mocujące w otwory w górnej powierzchni kosiarki.

⚠ OSTRZEŻENIE

Otwarte otwory w obudowie jednostki tnącej narażają operatora i inne osoby na wyrzucane zanieczyszczenia mogące być przyczyną poważnych obrażeń.

- **Nigdy nie używaj kosiarki bez założonych zamknięć wszystkich otworów w obudowie jednostki tnącej.**
- **Wkręć zamknięcia w otwory montażowe po zdemontowanej przegrodzie rozdrabniającej.**

7. Załóż prawe ostrze kosiarki; patrz Montaż ostrzy (Strona 50).
8. Unieś deflektor trawy. Wkręć 2 śruby (5/16 x ¾ cala) w 2 otwory wzdłuż wycięcia w podwoziu tnącym.
9. Zamocuj przegrodę odcinającą w podwoziu tnącym kosiarki (Rysunek 25).

   Informacja: Za pomocą dwóch nakrętek zabezpieczających (5/16 cala) zamocuj przegrodę do podwozia tnącego kosiarki.

   Informacja: Przegroda odcinająca jest dostarczana luzem wraz z maszyną.

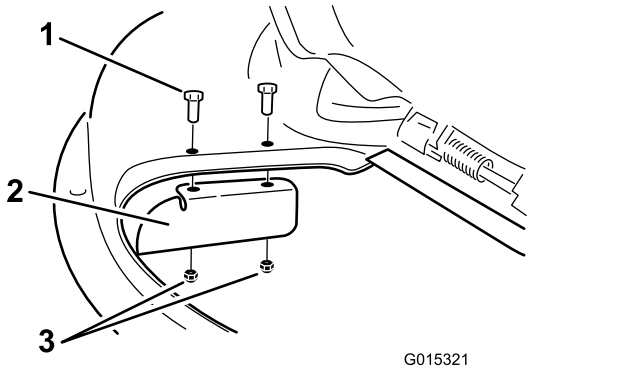

Rysunek 25

1. Śruba (5/16 x ¾ cala)
2. Przegroda odcinająca
3. Nakrętka zabezpieczająca (5/16 cala)

10. Dokręć elementy mocujące z momentem 7–9 N·m.
11. Opuść deflektor trawy na otwór wyrzutowy.

Ważne: **Upewnij się, że w trybie wyrzutu bocznego kosiarka ma założony deflektor trawy zamocowany na zawiasie, kierujący ścinki na boki i w dół do darni.**

Montaż prawej przegrody w celu uzyskania trybu rozdrabniania

1. Ustaw maszynę na płaskim podłożu i rozłącz napęd za pomocą przełącznika sterowania ostrzami.
2. Przed opuszczeniem maszyny upewnij się, że hamulec postojowy jest załączony, wyłącz silnik, wyjmij kluczyk ze stacyjki i poczekaj, aż wszystkie części ruchome się zatrzymają.
3. Zdemontuj przegrodę odcinającą z podwozia tnącego (Rysunek 25).
4. Zdejmij prawe ostrze kosiarki; patrz Demontaż ostrzy (Strona 49).
5. Wsuń prawą przegrodę pod podwozie tnące kosiarki i zamocuj ją, używając dwóch gałek i podkładek falistych (stroną wypukłą w kierunku kosiarki) w sposób pokazany na Rysunek 23 oraz Rysunek 24.

   Ważne: **Upewnij się, że wypustka znajdująca się dalej z prawej strony prawej przegrody jest skierowana na zewnątrz kosiarki i wypada równo ze ścianką obudowy kosiarki.**
6. Załóż prawe ostrze kosiarki; patrz Montaż ostrzy (Strona 50).

Transportowanie maszyny

Do transportu maszyny należy użyć przyczepy lub ciężarówki o dużej nośności. Upewnij się, że przyczepa lub ciężarówka wyposażone są w niezbędne hamulce, oświetlenie i oznaczenia wymagane przez prawo. Prosimy o uważne przeczytanie wszystkich instrukcji bezpieczeństwa. Wiedza ta pomoże uniknąć obrażeń u operatora, rodziny, zwierząt lub osób postronnych.

⚠ OSTRZEŻENIE

Jazda po ulicy lub drodze bez kierunkowskazów, oświetlenia, oznaczeń odblaskowych lub symbolu wolno jadącego pojazdu jest niebezpieczna i może prowadzić do wypadków powodujących obrażenia.

Maszyną nie wolno jeździć po ulicy ani drodze.

Aby przetransportować maszynę:

1. Przy używaniu przyczepy zamocuj ją do pojazdu holującego i podłącz łańcuchy zabezpieczające.
2. Podłącz przewody hamulców przyczepy, jeśli są stosowane.
3. Załaduj maszynę na przyczepę lub ciężarówkę.
4. Wyłącz silnik, zaciągnij hamulec postojowy, załącz hamulec i zamknij zawór odcięcia paliwa.
5. Unieruchom maszynę w pobliżu przednich kółek samonastawnych oraz tylnego zderzaka (Rysunek 26).

   Informacja: Unikaj chwytania elementów układu kierowniczego oraz podwozia tnącego podczas mocowania za elementy w obszarze przednich kółek samonastawnych.

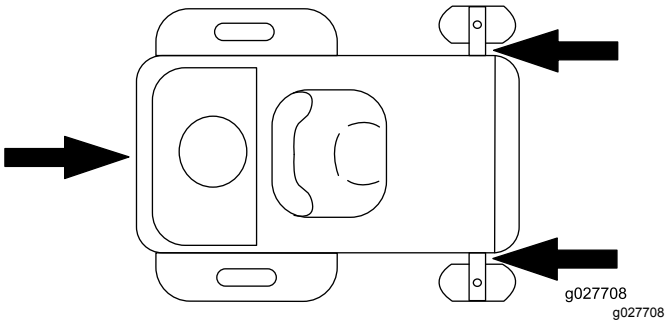

Rysunek 26

Załadunek maszyny

Zachowaj szczególną ostrożność podczas ładowania maszyny na przyczepę lub ciężarówkę lub rozładowywania z nich. Do tej procedury używaj jednoczęściowej pochylni szerszej niż maszyna. Na

pochylnię wjeżdżaj tyłem; zjeżdżaj z pochylni przodem (Rysunek 27).

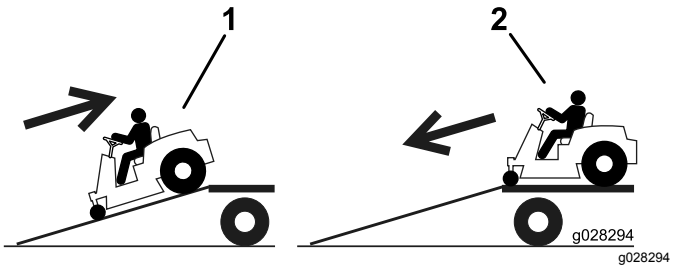

Rysunek 27

1. Po pochylni wjeżdżaj tyłem
2. Zjeżdżaj z pochylni przodem

Ważne: **Nie używaj oddzielnych pochylni z każdej strony maszyny.**

Upewnij się, że pochylnia jest na tyle długa, aby kąt względem podłoża nie przekroczył 15 stopni (Rysunek 28). W przypadku poziomego podłoża wymaga to pochylni o długości co najmniej cztery razy większej niż wysokość skrzyni przyczepy lub ciężarówki. Większy kąt może spowodować zaczepienie elementów kosiarki, gdy kosiarka będzie przejeżdżać z platformy na przyczepę lub ciężarówkę. Większe kąty spowodować mogą również przewrócenie maszyny lub utratę kontroli nad nią. W przypadku załadunku na terenie pochyłym lub w jego pobliżu ustaw przyczepę lub ciężarówkę tak, aby znajdowała się niżej na terenie pochyłym i aby pochylnia sięgała w górę terenu pochyłego. Zmniejszy to kąt nachylenia.

⚠ OSTRZEŻENIE

Ładowanie maszyny na przyczepę lub ciężarówkę zwiększa prawdopodobieństwo przewrócenia maszyny, co może prowadzić do poważnych obrażeń lub śmierci.

- **Podczas obsługi maszyny na pochylni należy zachować szczególną ostrożność.**
- **Używaj tylko pochylni o pełnej szerokości. Nie używaj oddzielnych pochylni z każdej strony maszyny.**
- **Nie przekraczaj kąta 15 stopni między pochylnią a podłożem lub między pochylnią a przyczepą lub ciężarówką.**
- **Upewnij się, że długość pochylni jest co najmniej cztery razy większa niż wysokość skrzyni przyczepy lub ciężarówki. Dzięki temu kąt pochylni względem podłoża nie przekroczy wartości 15 stopni.**
- **Na pochylnię wjeżdżaj tyłem; zjeżdżaj z pochylni przodem.**
- **Podczas jazdy maszyną po pochylni unikaj nagłego przyspieszania lub hamowania, gdyż mogłoby to spowodować utratę kontroli lub przewrócenie się maszyny.**

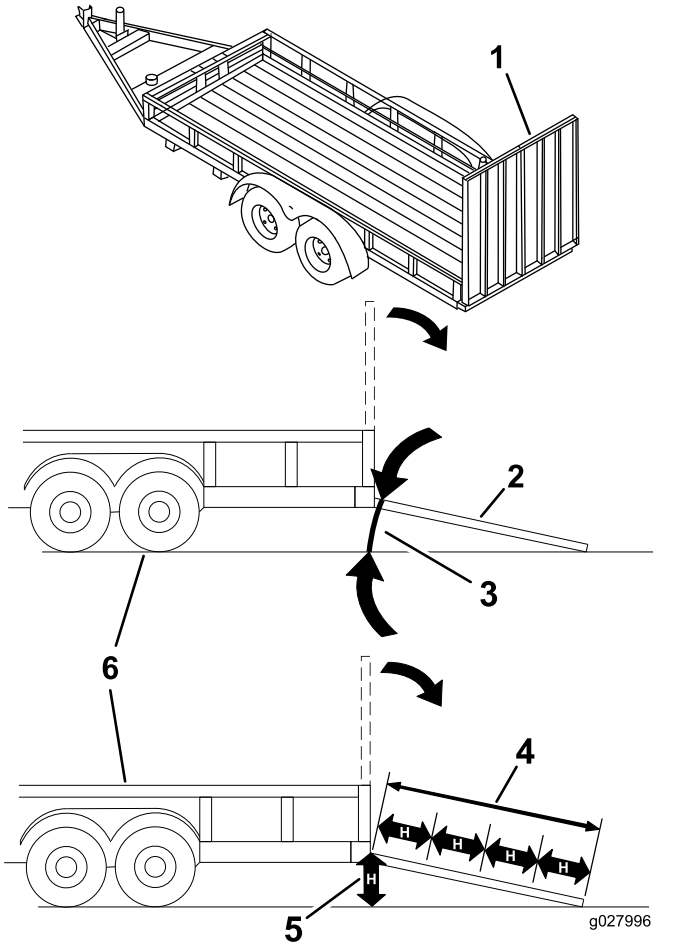

Rysunek 28

1. Pochylnia o pełnej szerokości w położeniu złożonym
2. Widok boczny pochylni o pełnej szerokości w położeniu załadunku
3. Nie więcej niż 15 stopni
4. Pochylnia o długości co najmniej cztery razy większej niż wysokość skrzyni przyczepy lub ciężarówki.
5. H = wysokość skrzyni przyczepy lub ciężarówki
6. Przyczepa

Rady związane z posługiwaniem się urządzeniem

Korzystanie z przepustnicy w położeniu szybkim

Aby zapewnić najlepsze koszenie i maksymalną cyrkulację powietrza, używaj silnika z przepustnicą ustawioną w położeniu SZYBKIM. Powietrze jest potrzebne do dokładnego rozdrobnienia ścinków trawy, nie należy więc ustawiać wysokości koszenia zbyt nisko ani w pełni otaczać kosiarki nieściętą trawą. Należy jeden z boków kosiarki trzymać na obszarze wolnym od nieściętej trawy, co pozwoli na zapewnienie dopływu powietrza do wnętrza kosiarki.

Koszenie trawnika po raz pierwszy

Aby upewnić się, że wysokość koszenia kosiarki nie powoduje ścinania nierównego gruntu, koś trawę na nieco większą długość źdźbeł niż normalnie. Najlepsza jest jednak wcześniej używana wysokość cięcia. Podczas koszenia trawy dłuższej niż 15 cm konieczne może okazać się dwukrotne skoszenie trawnika w celu zapewnienia właściwej jakości cięcia.

Ścinanie jednej trzeciej długości źdźbła trawy

Najlepiej ścinać jedynie około 1/3 długości źdźbła trawy. Ścinanie większej części źdźbła nie jest zalecane, chyba że trawa jest rzadka lub koszenie następuje późną jesienią, gdy trawa rośnie wolniej.

Kierunek koszenia

Aby trawa była prosta, należy zmieniać kierunek koszenia. Pomaga to również w rozrzuceniu ściętej trawy, co poprawia rozkład oraz nawożenie.

Koszenie w odpowiednich odstępach czasu

Zazwyczaj wystarczy kosić co 4 dni. Pamiętaj jednak, że trawa rośnie z różną prędkością o różnych porach. Aby zachować tę samą wysokość koszenia, co jest zalecaną praktyką, wczesną wiosną należy kosić częściej. Ponieważ prędkość wzrostu trawy zmniejsza się w środku lata, należy wtedy kosić rzadziej. Jeśli nie możesz kosić trawy przez dłuższy czas, najpierw skoś ją z większą wysokością koszenia, a następnie skoś ponownie dwa dni później z mniejszą wysokością koszenia.

Unikaj koszenia zbyt nisko

Jeśli szerokość koszenia tej kosiarki jest większa niż wcześniej używanej, zwiększ wysokość cięcia, aby mieć pewność, że nierówna darń nie zostanie skoszona za krótko.

Koszenie wysokiej trawy

Jeśli trawa jest nieco wyższa niż zwykle lub jeśli zawiera dużo wilgoci, zwiększ wysokość cięcia w stosunku do normalnej wysokości i skoś trawę przy takim ustawieniu. Następnie skoś trawę przy niższym, normalnym ustawieniu.

Zatrzymywanie

Jeśli konieczne jest zatrzymanie ruchu maszyny do przodu, na trawnik może spaść bryła sklejonych ścinków trawy. Aby tego uniknąć, po włączeniu ostrzy przejedź wcześniej skoszony obszar.

Utrzymywanie spodu podwozia kosiarki w czystości

Po każdym zastosowaniu należy usunąć skoszoną trawę i zabrudzenia z części spodniej kosiarki. Jeżeli wewnątrz kosiarki nagromadzą się zabrudzenia i trawa, jakość koszenia ostatecznie stanie się niezadowalająca.

Konserwacja ostrza

Ostrze przez cały sezon koszenia musi być ostre, ponieważ wtedy tnie prawidłowo bez szarpania ani urywania źdźbeł. Ciągnięcie i urywanie sprawia, że trawa staje się brązowa na krawędziach, co spowalnia jej wzrost i zwiększa ryzyko chorób. Codziennie sprawdzaj ostrość ostrzy tnących oraz ich zużycie i uszkodzenia. Spiłuj wszelkie zadziory; w razie potrzeby naostrz i wyważ ostrza. Jeśli ostrze jest uszkodzone lub zużyte, wymień je na oryginalne ostrze zamienne firmy Toro.

Konserwacja

Informacja: Określaj lewą i prawą stronę maszyny ze standardowego stanowiska operatora.

Zalecany harmonogram konserwacji

Częstotliwość serwisowania	Procedura konserwacji
Po pierwszych 5 godzinach	• Wymień olej silnikowy.
Przed każdym użyciem lub codziennie	• Sprawdź poziom oleju w silniku. • Oczyść siatkę wlotu powietrza. • Sprawdź ostrza tnące. • Sprawdź deflektor trawy pod kątem uszkodzeń
Po każdym zastosowaniu	• Sprawdź i oczyść przednią część maszyny. • Oczyść obudowę podwozia tnącego kosiarki.
Co 25 godzin	• Nasmaruj maszynę we wszystkich punktach smarowania. • Oczyść piankowy wkład filtra Czyść częściej podczas pracy w zapylonych lub piaszczystych warunkach. • Sprawdź ciśnienie w oponach. • Sprawdzić paski klinowe pod kątem zużycia i pęknięć.
Co 100 godzin	• Wymień piankowy wkład filtra Wymieniaj częściej podczas pracy w zapylonych lub piaszczystych warunkach. • Oczyść papierowy wkład filtra Czyść częściej podczas pracy w zapylonych lub piaszczystych warunkach. • Wymień olej silnikowy Wymieniaj częściej podczas pracy w zapylonych lub piaszczystych warunkach. • Wymień filtr oleju Wymieniaj częściej podczas pracy w zapylonych lub piaszczystych warunkach. • Sprawdź świece zapłonowe. • Sprawdź przepływowy filtr paliwa.
Co 200 godzin	• Wymienić element papierowy Wymieniaj częściej podczas pracy w zapylonych lub piaszczystych warunkach. • Wymień świece zapłonowe. • Wymień przepływowy filtr paliwa.
Przed składowaniem	• Naładuj akumulator i odłącz przewody. • Przed przechowywaniem maszyny wykonaj wszystkie procedury konserwacyjne wymienione powyżej. • Zamalować wszelkie odpryski farby.

⚠ OSTROŻNIE

Jeśli zostawisz kluczyk w stacyjce, ktoś może przypadkowo uruchomić silnik i spowodować poważne obrażenia ciała operatora lub osób postronnych.

Przed wykonaniem jakichkolwiek czynności konserwacyjnych wyjmij kluczyk ze stacyjki i odłącz przewód od świecy zapłonowej. Odłóż przewód na bok, tak by przypadkowo nie zetknął się ze świecą zapłonową.

Przed wykonaniem konserwacji

Unoszenie fotela

Upewnij się, że hamulec postojowy jest załączony, a następnie unieś fotel do przodu.

Po uniesieniu fotela uzyskany zostanie dostęp do następujących podzespołów:

- Tabliczka znamionowa
- Naklejka serwisowa
- Śruby do regulacji fotela
- Filtr paliwa
- Akumulator i przewody akumulatora

Zwalnianie osłony jednostki tnącej

Poluzuj dwie dolne śruby osłony, aby uzyskać dostęp do górnej części podwozia tnącego (Rysunek 29).

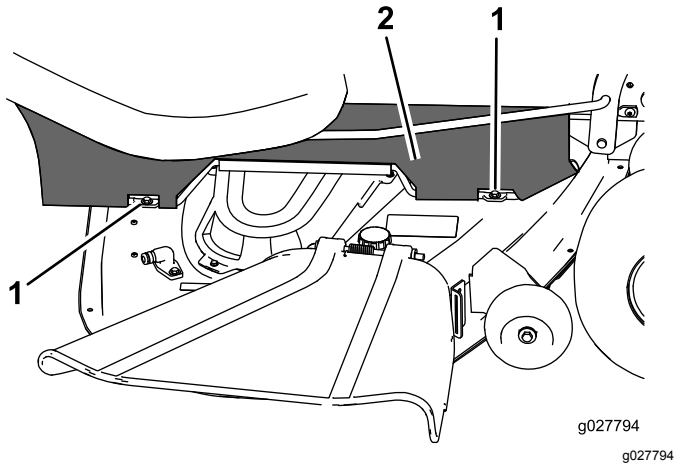

Rysunek 29

1. Śruba dolna
2. Osłona podwozia tnącego kosiarki

Unoszenie przodu maszyny

Jeżeli konieczne jest uniesienie przodu maszyny, chwyć za najbardziej wysuniętą krawędź, jak pokazano na Rysunek 30.

Ważne: **Aby zapobiec uszkodzeniu układu skrętnego, upewnij się, że maszyna jest podnoszona za najbardziej wysuniętą do przodu krawędź maszyny.**

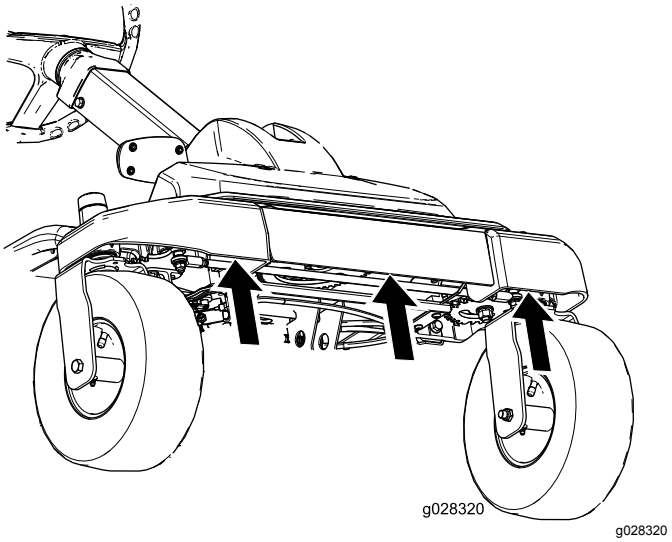

Rysunek 30

Smarowanie

Smarowanie łożysk

Okres pomiędzy przeglądami: Co 25 godzin—Nasmaruj maszynę we wszystkich punktach smarowania.

Rodzaj smaru: litowy smar ogólnego zastosowania nr 2

1. Ustaw maszynę na płaskim podłożu i rozłącz napęd za pomocą przełącznika sterowania ostrzami.
2. Przed opuszczeniem maszyny upewnij się, że hamulec postojowy jest załączony, wyłącz silnik, wyjmij kluczyk ze stacyjki i poczekaj, aż wszystkie części ruchome się zatrzymają.
3. Oczyść smarowniczki (Rysunek 31 oraz Rysunek 32) za pomocą szmatki.

   Informacja: Pamiętaj o zeskrobaniu farby z czołowej powierzchni smarowniczek.

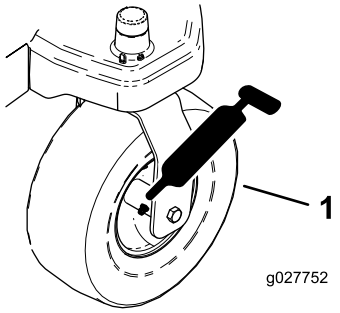

g027752

Rysunek 31

1. Przednie koło samonastawne z oponą

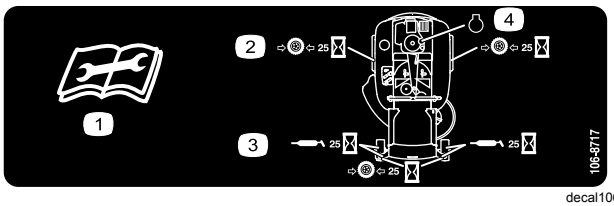

decal106-8717

Rysunek 32

Umieszczona od spodu niecki fotela

1. Przed serwisowaniem lub wykonywaniem czynności konserwacyjnych należy przeczytać instrukcje
2. Sprawdzaj ciśnienie w oponach co 25 godzin pracy
3. Smarowanie wykonuj co 25 godzin pracy
4. Silnik

4. Podłącz smarownicę do obu smarowniczek (Rysunek 31 i Rysunek 32).
5. Następnie pompuj smar do smarowniczek, aż zacznie wyciekać z łożysk.

Konserwacja silnika

Konserwacja oczyszczacza powietrza

Informacja: Filtr powietrza serwisuj częściej (co kilka godzin), jeśli praca odbywa się w warunkach bardzo silnego zapylenia lub zapiaszczenia.

Demontaż wkładu filtra

1. Ustaw maszynę na płaskim podłożu i odłącz napęd WOM za pomocą przełącznika sterowania ostrzami.
2. Przed opuszczeniem maszyny załącz hamulec postojowy, wyłącz silnik, wyjmij kluczyk ze stacyjki i poczekaj, aż wszystkie części ruchome się zatrzymają.
3. Oczyść obszar wokół pokrywy filtra powietrza, aby zapobiec przedostaniu się zabrudzeń do silnika i spowodowaniu uszkodzeń.
4. Unieś pokrywę i odkręcając, odłącz zespół filtra powietrza z silnika (Rysunek 33).

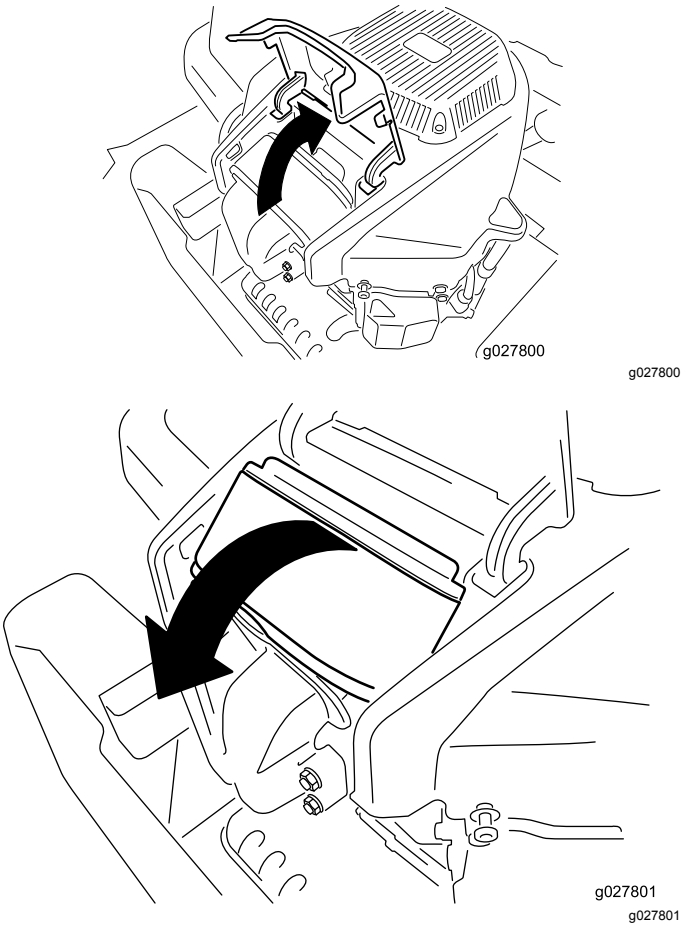

g027800

g027801

Rysunek 33

5. Wyjmij piankowy wkład z filtra papierowego (Rysunek 34).

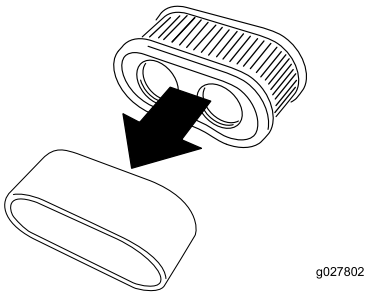

g027802

Rysunek 34

Czyszczenie wkładu piankowego

Okres pomiędzy przeglądami: Co 25 godzin/Co miesiąc (Zale¿nie od tego, co nast¹pi pierwsze)—Oczyść piankowy wkład filtra Czyść częściej podczas pracy w zapylonych lub piaszczystych warunkach.

Co 100 godzin/Co rok (Zale¿nie od tego, co nast¹pi pierwsze)—Wymień piankowy wkład filtra Wymieniaj częściej podczas pracy w zapylonych lub piaszczystych warunkach.

Przemyj wkład piankowy wodą lub wymień go, jeśli jest uszkodzony lub zużyty.

Czyszczenie wkładu papierowego

Okres pomiędzy przeglądami: Co 100 godzin/Co rok (Zale¿nie od tego, co nast¹pi pierwsze)—Oczyść papierowy wkład filtra Czyść częściej podczas pracy w zapylonych lub piaszczystych warunkach.

Co 200 godzin/Co 2 lata (Zale¿nie od tego, co nast¹pi pierwsze)—Wymienić element papierowy Wymieniaj częściej podczas pracy w zapylonych lub piaszczystych warunkach.

1. W celu usunięcia zabrudzeń i kurzu delikatnie postukaj wkładem o twardą powierzchnię.
2. Sprawdź wkład pod kątem rozdarć, tłustej powłoki i uszkodzenia uszczelki.

   Ważne: **Nie czyść wkładu papierowego za pomocą sprężonego powietrza ani płynów, takich jak: rozpuszczalniki, benzyna lub nafta. Jeśli wkład papierowy jest uszkodzony lub jeśli nie można go dokładnie oczyścić, wymień go.**

Wymiana oleju silnikowego

Rodzaj oleju: Olej zawierający detergenty (klasa serwisowa SF, SG, SH, SJ lub SL według API)

Pojemność skrzyni korbowej: 2,4 litra

Lepkość: Patrz tabela poniżej.

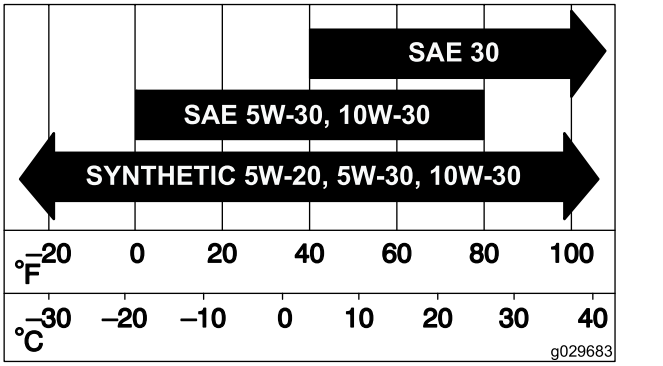

g029683

Rysunek 35

Sprawdzanie poziomu oleju silnikowego

Okres pomiędzy przeglądami: Przed każdym użyciem lub codziennie

Informacja: Sprawdź olej, kiedy silnik jest zimny.

⚠ OSTRZEŻENIE

Dotykanie gorących powierzchni może powodować obrażenia ciała.

Ręce, stopy, twarz, inne części ciała i odzież powinny znajdować się w bezpiecznej odległości od tłumika i innych gorących powierzchni.

Ważne: **Nie przepełnij skrzyni korbowej olejem, ponieważ mogłoby to spowodować uszkodzenie silnika. Nie uruchamiaj silnika, gdy olej jest poniżej dolnego oznaczenia napełnienia, ponieważ może to doprowadzić do uszkodzenia silnika.**

1. Ustaw maszynę na równej nawierzchni, odłącz napęd ostrzy za pomocą przełącznika sterowania ostrzami, zatrzymaj silnik, załącz hamulec postojowy i wyciągnij kluczyk zapłonu.
2. Upewnij się, że silnik jest zatrzymany, maszyna stoi na poziomym podłożu i zdążyła ostygnąć, czyli olej miał czas spłynąć do miski olejowej.
3. Aby zapobiec dostaniu się zanieczyszczeń, ścinków trawy itp. do wnętrza silnika, oczyść obszar wokół korka wlewu oleju i wskaźnika poziomu oleju przed ich odkręceniem (Rysunek 36).

4. Przed zejściem z fotela operatora wyłącz silnik, wyjmij kluczyk i poczekaj, aż wszystkie części ruchome zatrzymają się.

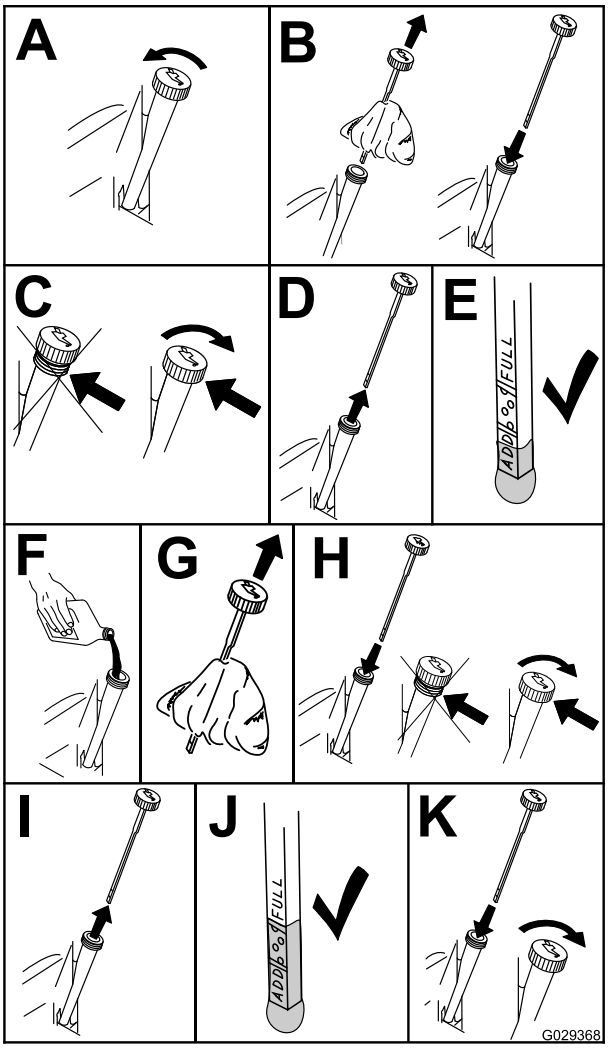

g029368

Rysunek 36

Wymiana oleju i filtra silnikowego

Okres pomiędzy przeglądami: Po pierwszych 5 godzinach/Po pierwszym miesiącu (Zale¿nie od tego, co nast¹pi pierwsze)—Wymień olej silnikowy.

Co 100 godzin/Co rok (Zale¿nie od tego, co nast¹pi pierwsze)—Wymień olej silnikowy Wymieniaj częściej podczas pracy w zapylonych lub piaszczystych warunkach.

Co 100 godzin/Co rok (Zale¿nie od tego, co nast¹pi pierwsze)—Wymień filtr oleju Wymieniaj częściej podczas pracy w zapylonych lub piaszczystych warunkach.

Informacja: Wymieniaj filtr oleju silnikowego częściej podczas pracy w niezwykle zapylonych lub piaszczystych warunkach.

Informacja: Przekaż zużyty olej do odpowiedniego centrum recyklingu.

1. Zaparkuj maszynę na poziomej nawierzchni, aby olej mógł całkowicie spłynąć z silnika.
2. Rozłącz napęd WOM i upewnij się, że hamulec postojowy jest załączony.
3. Przed zejściem z fotela operatora wyłącz silnik, wyjmij kluczyk i poczekaj, aż wszystkie części ruchome zatrzymają się.
4. Spuść olej silnikowy.

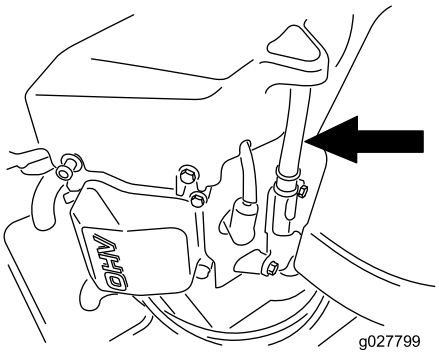

g027799

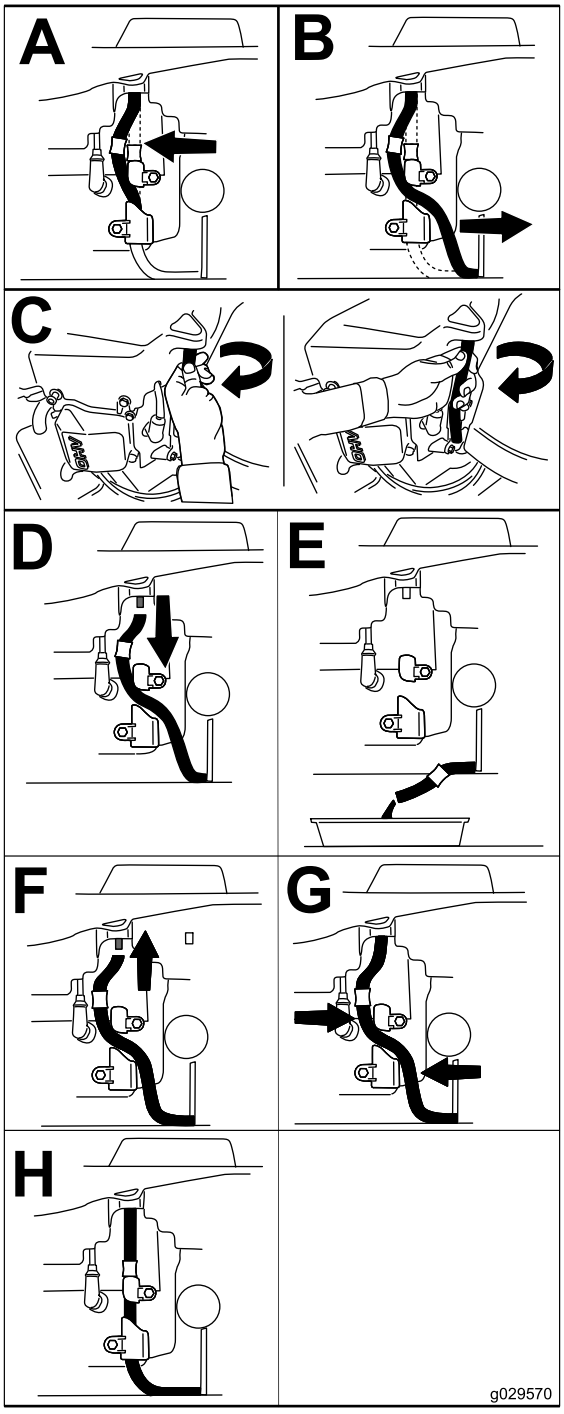

g029570

Rysunek 37

5. Wymień filtr oleju silnikowego (Rysunek 38).

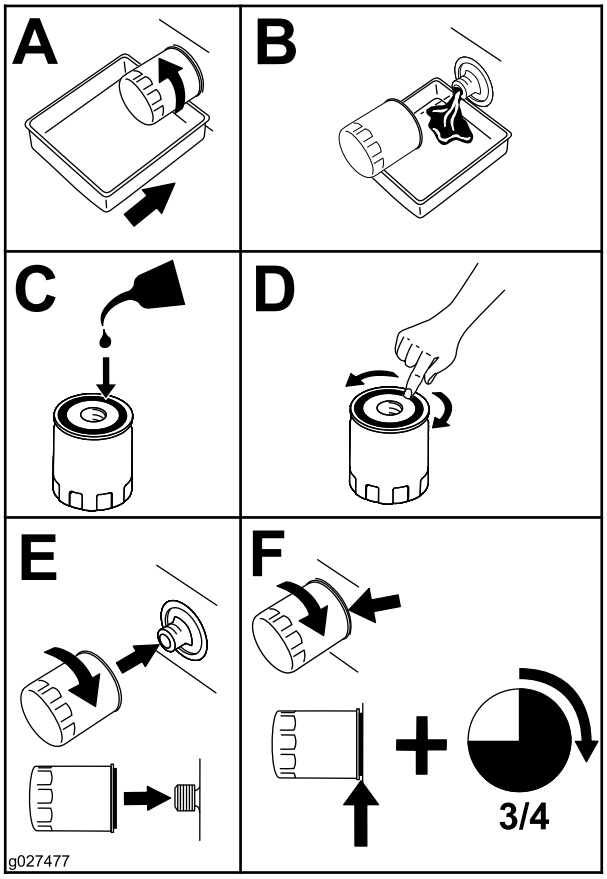

g027477

Rysunek 38

Informacja: Dokręcaj filtr do momentu, aż uszczelka filtra oleju będzie dotykać silnika, a następnie dokręć o jeszcze ¾ obrotu.

6. Powoli wlej około 80% oleju do kanału wlewowego, a następnie powoli wlewaj pozostałą porcję, aż olej osiągnie poziom znaku **Full** (Pełny) (Rysunek 39).

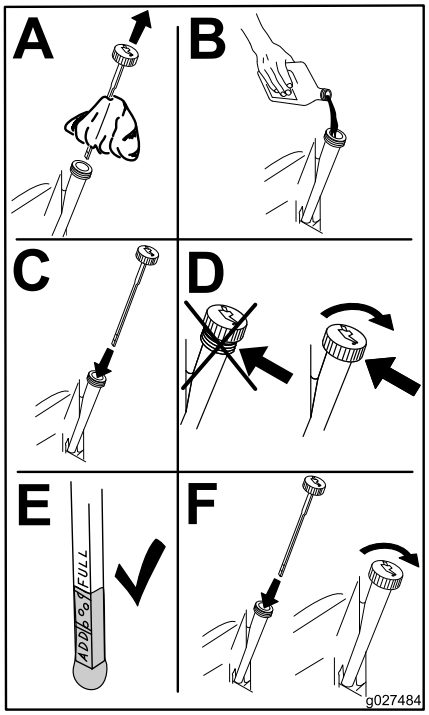

g027484

Rysunek 39

Konserwacja świecy zapłonowej

Okres pomiędzy przeglądami: Co 100 godzin/Co rok (Zale¿nie od tego, co nast¹pi pierwsze)—Sprawdź świece zapłonowe.

Co 200 godzin/Co 2 lata (Zale¿nie od tego, co nast¹pi pierwsze)—Wymień świece zapłonowe.

Przed zainstalowaniem świecy zapłonowej upewnij się, że szczelina pomiędzy centralną i boczną elektrodą jest odpowiednich rozmiarów. Do montażu lub demontażu świec używaj klucza do świec zapłonowych. Aby sprawdzić i skorygować odstęp, używaj szczelinomierza lub innego narzędzia pozwalającego zmierzyć szerokość szczeliny. W razie potrzeby zamontuj nową świecę zapłonową.

Typ: Champion® RN9YC lub NGK® BPR6ES

Szczelina: 0,76 mm

Wyjmowanie świecy zapłonowej

1. Rozłącz napęd WOM i upewnij się, że hamulec postojowy jest załączony.
2. Przed zejściem z fotela operatora wyłącz silnik, wyjmij kluczyk i poczekaj, aż wszystkie części ruchome zatrzymają się.

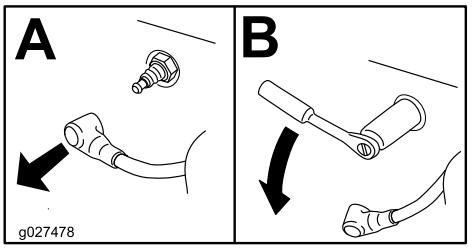

g027478

Rysunek 40

Informacja: Ze względu na umieszczenie świecy we wgłębieniu najskuteczniejszą metodą oczyszczenia jest przedmuchanie tej przestrzeni sprężonym powietrzem. Dobry dostęp do świecy zapłonowej można uzyskać po zdemontowaniu obudowy dmuchawy w celu oczyszczenia.

Sprawdzanie świecy zapłonowej

Ważne: **Nigdy nie czyść świec zapłonowych. Wymień świecę zapłonową, gdy pokryta jest czarnym nalotem, jej elektrody są zużyte, pokryte tłustym filmem lub gdy są popękane.**

Jeżeli izolator jest lekko brązowy lub szary, silnik działa poprawnie. Czarny nalot na izolatorze zazwyczaj oznacza, że filtr powietrza jest brudny.

Ustaw szerokość szczeliny na 0,76 mm.

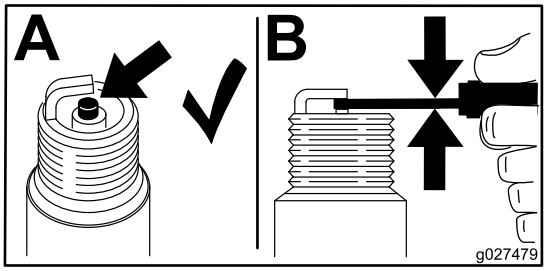

g027479

Rysunek 41

Montaż świecy zapłonowej

Dokręć świece zapłonowe z momentem 25–30 N·m.

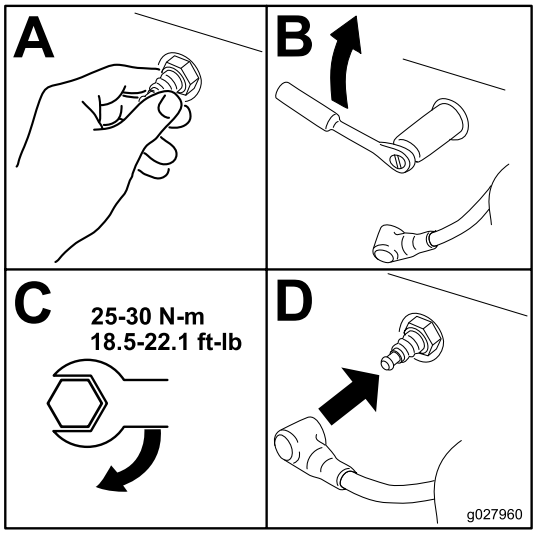

g027960

Rysunek 42

Czyszczenie układu chłodzenia

Przed każdym użyciem maszyny należy oczyścić siatkę wlotu powietrza z trawy i zanieczyszczeń.

1. Ustaw przełącznik sterowania ostrzem w pozycji rozłączenia i załącz hamulec postojowy.
2. Przed zejściem z fotela operatora wyłącz silnik, wyjmij kluczyk i poczekaj, aż wszystkie części ruchome zatrzymają się.
3. Odłącz filtr powietrza od silnika.
4. Zdejmij osłonę silnika.
5. Aby zapobiec dostaniu się zanieczyszczeń do wlotu powietrza, zamocuj filtr powietrza do podstawy filtra.
6. Oczyść elementy silnika z zanieczyszczeń i trawy.
7. Zdejmij filtr powietrza i zamontuj osłonę silnika.
8. Zamontuj filtr powietrza.

Konserwacja układu paliwowego

⚠ NIEBEZPIECZEŃSTWO

W określonych warunkach paliwo jest łatwopalne i silnie wybuchowe. Pożar lub wybuch benzyny może skutkować poważnymi oparzeniami ciała operatora i innych osób oraz zniszczeniem mienia.

- **Wszelkie prace konserwacyjne dotyczące paliwa wykonuj, gdy silnik jest zimny. Wykonuj tę czynność na zewnątrz, na otwartej przestrzeni. Usuń rozlaną benzynę.**
- **Nie należy palić podczas spuszczania benzyny. Należy również trzymać się z dala od źródła otwartego ognia lub miejsc, w których opary benzyny mogą zapalić się od iskry.**

Wymiana przepływowego filtra paliwa

Okres pomiędzy przeglądami: Co 100 godzin/Co rok (Zale¿nie od tego, co nast¹pi pierwsze)—Sprawdź przepływowy filtr paliwa.

Co 200 godzin/Co 2 lata (Zale¿nie od tego, co nast¹pi pierwsze)—Wymień przepływowy filtr paliwa.

Nie instaluj brudnego filtra paliwa po wyjęciu go z przewodu paliwowego.

1. Ustaw maszynę na płaskim podłożu i rozłącz napęd za pomocą przełącznika sterowania ostrzami.
2. Przed opuszczeniem maszyny upewnij się, że hamulec postojowy jest załączony, wyłącz silnik, wyjmij kluczyk ze stacyjki i poczekaj, aż wszystkie części ruchome się zatrzymają.

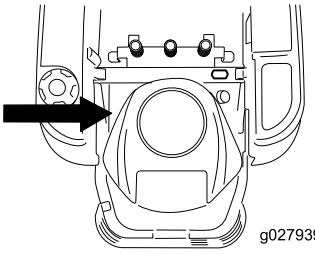

g027939

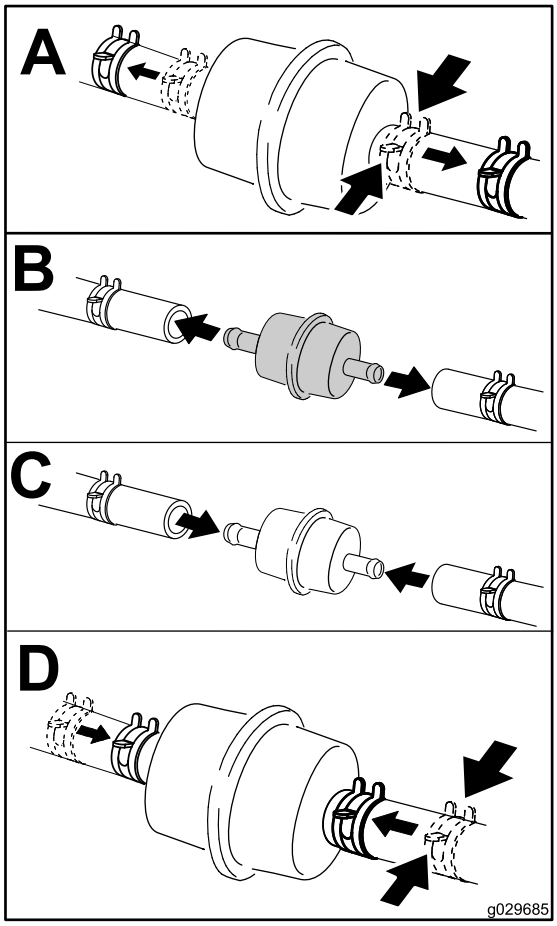

g029685

Rysunek 43

Konserwacja instalacji elektrycznej

Ładowanie akumulatora

Demontaż akumulatora

⚠ OSTRZEŻENIE

Zaciski akumulatora i metalowe narzędzia mogą powodować zwarcie z komponentami metalowymi, wywołując iskrzenie. Iskrzenie może spowodować wybuch gazów akumulatora, co grozi obrażeniami.

- **Podczas demontażu lub montażu akumulatora nie dopuść, aby doszło do zetknięcia się zacisków akumulatora z metalowymi częściami maszyny.**
- **Nie dopuść, aby metalowe narzędzia spowodowały zwarcie między zaciskami akumulatora a metalowymi częściami maszyny.**

1. Ustaw maszynę na płaskim podłożu i rozłącz napęd za pomocą przełącznika sterowania ostrzami.
2. Przed opuszczeniem maszyny upewnij się, że hamulec postojowy jest załączony, wyłącz silnik, wyjmij kluczyk ze stacyjki i poczekaj, aż wszystkie części ruchome się zatrzymają.
3. Unieś fotel, aby uzyskać dostęp do akumulatora.
4. Odłącz ujemny (czarny) przewód uziemienia od trzpienia biegunowego akumulatora (Rysunek 44). Zachowaj wszystkie elementy mocujące.

⚠ OSTRZEŻENIE

Nieprawidłowe poprowadzenie przewód akumulatora może spowodować uszkodzenie maszyny i przewodów, powodując iskrzenie. Iskrzenie może spowodować wybuch gazów akumulatora, co będzie skutkowało obrażeniami ciała.

- **Przed odłączeniem dodatniego (czerwonego) przewodu należy zawsze odłączać ujemny (czarny) przewód akumulatora.**
- **Przed podłączeniem ujemnego (czarnego) przewodu należy zawsze podłączyć dodatni (czerwony) przewód akumulatora.**

5. Nasuń gumową osłonę na dodatni (czerwony) przewód akumulatora. Odłącz dodatni (czerwony) przewód od trzpienia biegunowego akumulatora (Rysunek 44). Zachowaj wszystkie elementy mocujące.
6. Odkręć obejmę przytrzymującą akumulatora (Rysunek 44) i zdejmij akumulator z tacy akumulatora.

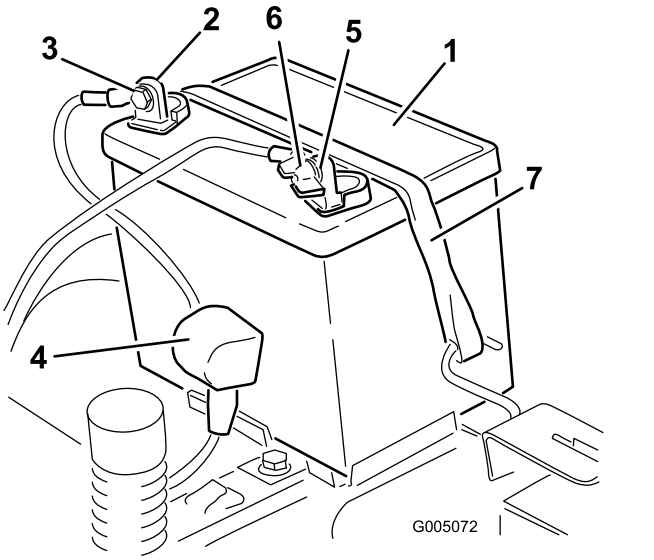

Rysunek 44

1. Akumulator
2. Biegun dodatni akumulatora
3. Śruba, podkładka i nakrętka
4. Osłona zacisku
5. Biegun ujemny akumulatora
6. Nakrętka motylkowa, podkładka i śruba
7. Uchwyt podtrzymujący akumulator

Ładowanie akumulatora

Okres pomiędzy przeglądami: Przed składowaniem—Naładuj akumulator i odłącz przewody.

1. Wyjmij akumulator z nadwozia; zobacz „Wyjmowanie akumulatora”.
2. Ładuj akumulator przez minimum 1 godzinę przy natężeniu od 6 do 10 amperów. Nie dopuść do przeładowania akumulatora.
3. Gdy akumulator będzie w pełni naładowany, należy odłączyć ładowarkę od gniazdka elektrycznego, a następnie odłączyć przewody ładowarki od biegunów akumulatora (Rysunek 45).

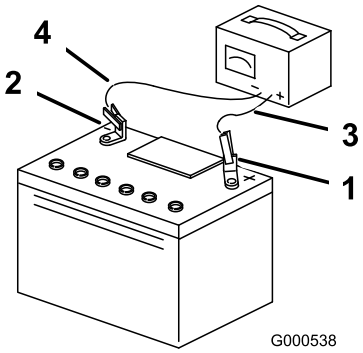

Rysunek 45

1. Biegun dodatni akumulatora
2. Biegun ujemny akumulatora
3. Czerwony (+) przewód ładowarki
4. Czarny (-) przewód ładowarki

Montaż akumulatora

1. Zamocuj akumulator na płycie (Rysunek 44).
2. Podłącz w pierwszej kolejności dodatni (czerwony) przewód do dodatniego (+) zacisku akumulatora, używając wcześniej odkręconych elementów mocujących.
3. Podłącz ujemny przewód do ujemnego (-) zacisku akumulatora, używając wcześniej odkręconych elementów mocujących.
4. Wsuń czerwoną nakładkę zacisku na dodatni (czerwony) biegun akumulatora.
5. Zabezpiecz akumulator za pomocą obejmy przytrzymującej (Rysunek 44).
6. Opuść fotel.

Konserwacja bezpieczników

Układ elektryczny chroniony jest przez bezpieczniki. Nie wymaga on konserwacji, jeśli jednak przepali się bezpiecznik, sprawdź element lub obwód pod kątem usterek lub zwarć.

Typ bezpiecznika:

- Główny – F1-30 A, nożowy
- Obwód ładowania – F2-25 A, nożowy

1. Odkręć śruby mocujące panel sterowania do maszyny.

   Informacja: Zachowaj wszystkie elementy mocujące.

2. Unieś panel sterowania, aby uzyskać dostęp do głównej wiązki przewodów i bloku bezpieczników (Rysunek 46).
3. Aby wymienić bezpiecznik, pociągnij go w górę w celu wyjęcia bezpiecznika (Rysunek 46).

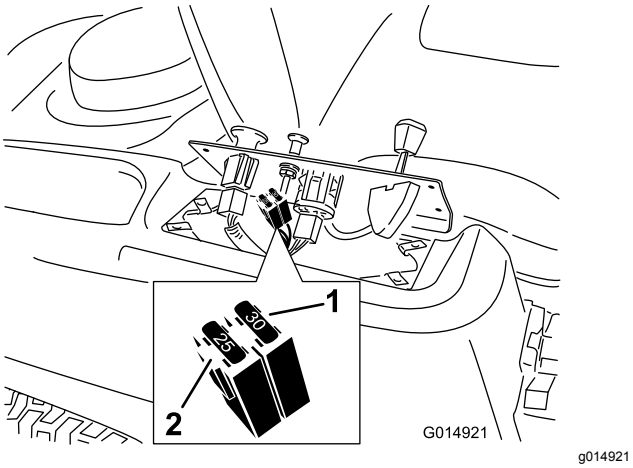

Rysunek 46

1. Główny – 30 A
2. Obwód ładowania – 25 A

4. Przywróć panel sterowania do pozycji początkowej.

   Informacja: Do zamocowania panelu do maszyny użyj wcześniej wykręconych śrub.

Konserwacja układu napędowego

Sprawdzanie ciśnienia w oponach

Okres pomiędzy przeglądami: Co 25 godzin—Sprawdź ciśnienie w oponach.

Utrzymuj ciśnienie powietrza w przednich i tylnych oponach zgodnie z podanymi wartościami. Nierówne ciśnienie w oponach może powodować nierówne cięcie. Sprawdź ciśnienie w trzpieniu zaworu (Rysunek 47). Sprawdź ciśnienie w oponach, gdy są zimne. Pozwoli to na uzyskanie najdokładniejszego odczytu ciśnienia.

Zwróć uwagę na maksymalne zalecane przez producenta ciśnienie podane na ściance bocznej opon kół samonastawnych.

Napompuj tylne koła napędowe do ciśnienia 90 kPa (13 psi).

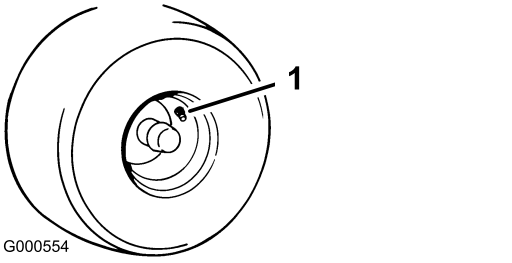

Rysunek 47

1. Trzpień zaworu

Zwalnianie hamulca elektrycznego

Hamulec elektryczny można zwolnić ręcznie, obracając ramiona sterujące do przodu. Po doprowadzeniu napięcia do hamulca elektrycznego jego działanie zostanie wznowione.

Aby zwolnić hamulec:

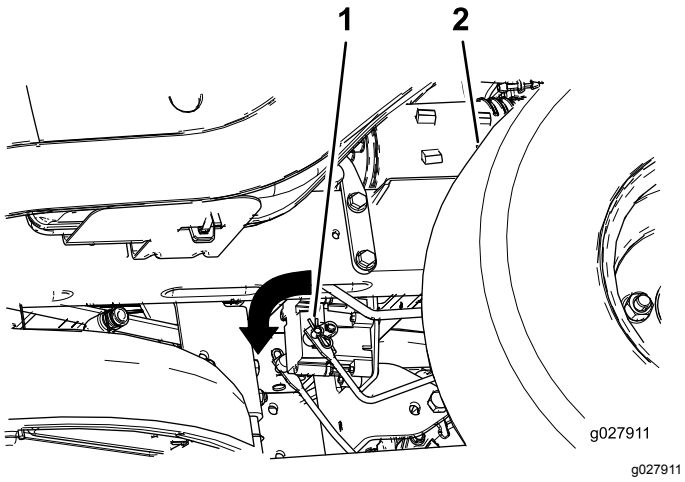

Rysunek 48

1. Ramię sterujące hamulca na module sterującym elektrycznego hamulca
2. Lewa tylna opona

1. Przekręć kluczyk zapłonu do pozycji WYŁĄCZENIA lub odłącz akumulator.
2. Zlokalizuj wałek na hamulcu elektrycznym, do którego są zamocowane ramiona sterujące hamulca.
3. Aby zwolnić hamulec, przekręć wał do przodu.

Konserwacja kosiarki

Konserwacja ostrzy tnących

Utrzymuj ostrość i wyważenie ostrzy przez cały sezon koszenia, ponieważ ostre ostrza koszą równo, bez rozdzierania lub rozrywania źdźbeł trawy. Rozdzieranie i urywanie sprawia, że trawa staje się brązowa na krawędziach, co spowalnia jej wzrost i zwiększa ryzyko chorób.

Codziennie sprawdzaj ostrość ostrzy tnących oraz ich zużycie i uszkodzenia. Spiłuj wszelkie zadziory. W razie potrzeby naostrz ostrza. Jeśli ostrze jest uszkodzone lub zużyte, wymień je na oryginalne ostrze zamienne firmy Toro. Aby ułatwić sobie ostrzenie i wymianę, warto rozważyć zakup dodatkowych ostrzy.

⚠ OSTRZEŻENIE

Uszkodzone lub zużyte ostrze może się złamać, a jego kawałki mogą być wyrzucone w kierunku operatora lub osób postronnych, powodując poważne obrażenia ciała lub śmierć.

- **Regularnie sprawdzaj ostrze pod kątem zużycia i uszkodzeń.**
- **Wymień zużyte lub uszkodzone ostrza.**

Przed sprawdzeniem lub konserwacją ostrzy

Zaparkuj maszynę na równej nawierzchni, odłącz napęd ostrzy za pomocą przełącznika sterowania ostrzami, upewnij się, że hamulec postojowy jest załączony, zatrzymaj silnik i wyciągnij kluczyk zapłonu.

Sprawdzanie ostrzy

Okres pomiędzy przeglądami: Przed każdym użyciem lub codziennie—Sprawdź ostrza tnące.

1. Sprawdź krawędzie tnące (Rysunek 49).

   Informacja: Jeżeli krawędzie nie są ostre lub mają wyszczerbienia, zdejmij i naostrz ostrza; patrz Ostrzenie ostrzy (Strona 49).

2. Sprawdź ostrza, a w szczególności ich wygięty obszar (Rysunek 49).

   Informacja: Jeżeli zauważysz jakiekolwiek uszkodzenie, zużycie lub szczeliny powstające w tym obszarze (element 3 na Rysunek 49), natychmiast zamontuj nowe ostrze.

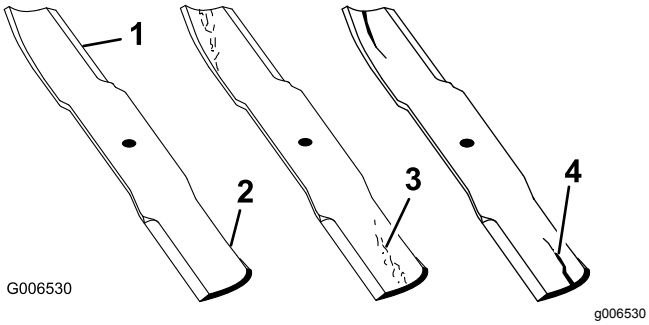

Rysunek 49

1. Krawędź tnąca
2. Powierzchnia zakrzywiona
3. Zużycie / powstawanie szczelin
4. Uszkodzenie

Sprawdzanie ostrzy po kątem zagięcia

Informacja: Poniższa procedura wymaga ustawienia maszyny na poziomym podłożu.

1. Unieś podwozie tnące na najwyższą wysokość koszenia, zwaną również pozycją transportową.
2. Korzystając z grubych rękawic lub innej ochrony dłoni, powoli obracaj ostrzem i ustaw je w pozycji, w której będzie można prawidłowo zmierzyć odległość między krawędzią tnącą a poziomą powierzchnią, na której stoi maszyna (Rysunek 50).

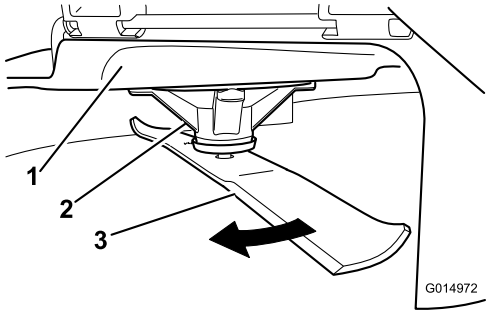

Rysunek 50

1. Podwozie tnące
2. Obudowa wrzeciona
3. Ostrze

3. Zmierz odległość od końcówki ostrza do płaskiej powierzchni (Rysunek 51).

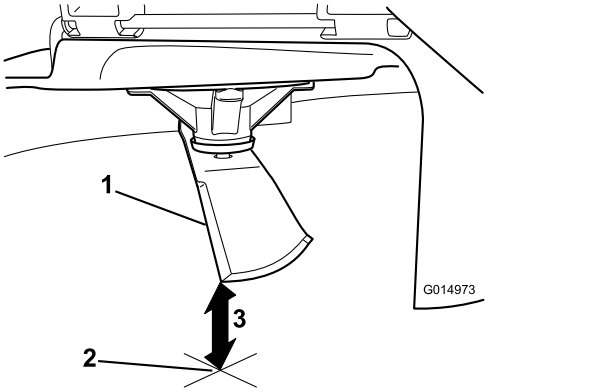

Rysunek 51

1. Ostrze (w pozycji pomiarowej)
2. Pozioma powierzchnia
3. Zmierzona odległość między ostrzem a powierzchnią (A)

4. Obróć to samo ostrze o 180 stopni tak, aby w pozycji mierzenia znalazła się przeciwległa krawędź tnąca (Rysunek 52).

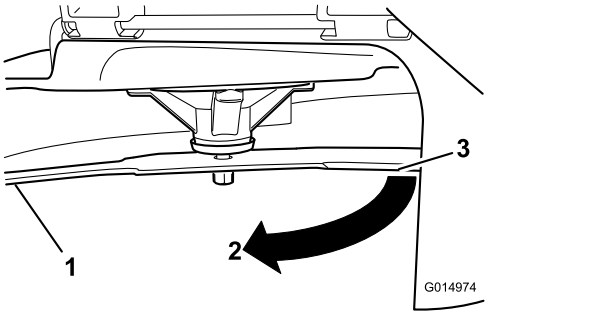

Rysunek 52

1. Ostrze (wcześniej mierzona strona)
2. Pomiar (użyta poprzednio pozycja)
3. Przeciwległa strona ostrza ustawiona w pozycji pomiarowej

5. Zmierz odległość od końcówki ostrza do płaskiej powierzchni (Rysunek 53).

   Informacja: Różnica nie może być większa niż 3 mm.

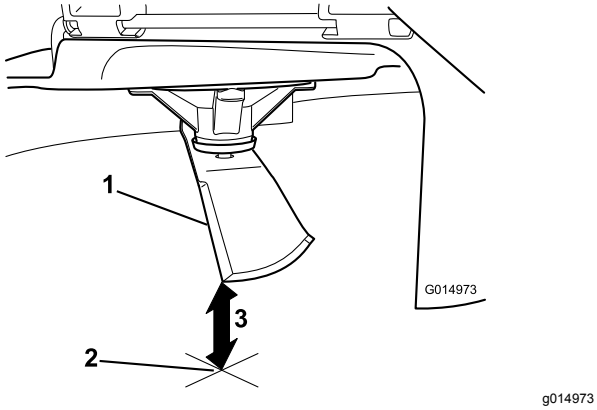

Rysunek 53

1. Przeciwna krawędź ostrza (w pozycji pomiarowej)
2. Pozioma powierzchnia
3. Druga zmierzona odległość między ostrzem a powierzchnią (B)

A. Jeżeli różnica jest większa niż 3 mm, ostrze należy wymienić na nowe; patrz Demontaż ostrzy (Strona 49) oraz Montaż ostrzy (Strona 50).

Informacja: Jeżeli po wymianie zgiętego ostrza na nowe uzyskiwana różnica wymiarów nadal będzie przekraczać 3 mm, prawdopodobnie zgięta jest oś wrzeciona ostrza. Skontaktuj się z autoryzowanym serwisem marki Toro.

B. Jeżeli różnica mieści się w granicach tolerancji, dokonaj pomiaru dla kolejnego ostrza.

Powtórz powyższe kroki dla każdego ostrza.

Demontaż ostrzy

Ostrza należy wymienić po uderzeniu w twardy przedmiot, gdy ostrze jest niewyważone lub zgięte. Aby zapewnić optymalną wydajność i stałą zgodność z wymogami bezpieczeństwa maszyny, należy używać tylko oryginalnych ostrzy zamiennych firmy Toro. Ostrza zamienne wyprodukowane przez innych producentów mogą spowodować niezgodność ze standardami bezpieczeństwa.

1. Trzymaj koniec ostrza przez szmatkę lub grube wykładane rękawice.
2. Odkręć śrubę ostrza, zdejmij podkładkę falistą i zdejmij ostrze z wału wrzeciona (Rysunek 54).

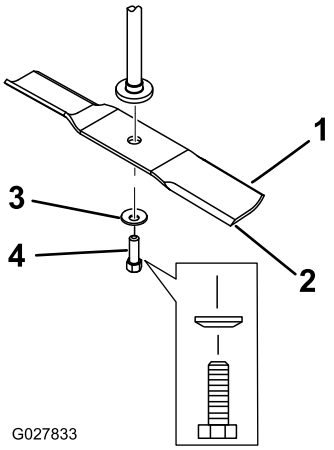

Rysunek 54

1. Obszar łopatki ostrza
2. Ostrza
3. Podkładka wygięta
4. Śruba ostrzy

Ostrzenie ostrzy

1. Użyj pilnika w celu naostrzenia krawędzi tnącej na obu końcach każdego ostrza (Rysunek 55).

   Informacja: Zachowaj oryginalny kąt ostrza.

   Informacja: Ostrze będzie wyważone, jeśli usuniesz tę samą ilość materiału z obu krawędzi tnących.

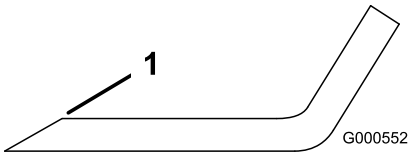

Rysunek 55

1. Ostrz pod oryginalnym kątem.

2. Sprawdź wyważenie ostrza, układając je na równoważniku ostrzy (Rysunek 56).

   Informacja: Jeżeli ostrze pozostaje w położeniu poziomym, wówczas jest wyważone i można je stosować.

   Informacja: Jeżeli ostrze nie jest wyważone, spiłuj nieco metalu z obszaru łopatki (Rysunek 55).

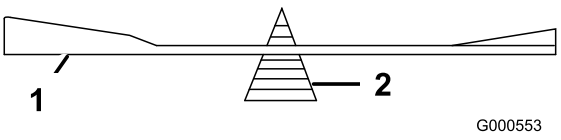

Rysunek 56

1. Ostrza
2. Równoważnik

3. Powtarzaj tę procedurę do momentu wyważenia ostrza.

Montaż ostrzy

1. Zamontuj ostrze na wale wrzeciona (Rysunek 54).

   Ważne: **Aby koszenie było prawidłowe, zagięta część ostrza musi być skierowana w górę do wnętrza kosiarki.**

2. Załóż podkładkę falistą (stroną wypukłą do ostrza) i wkręć śrubę ostrza (Rysunek 54).
3. Dokręć śrubę ostrza z momentem od 47 do 88 N·m.

Poziomowanie jednostki tnącej kosiarki

Zawsze po montażu kosiarki lub w razie zauważenia nierównomiernie skoszonych obszarów na trawniku upewnij się, że podwozie tnące jest ustawione poziomo.

Przed wypoziomowaniem podwozia tnącego należy sprawdzić, czy ostrza nie są zgięte. Przed kontynuowaniem należy wymienić wszystkie zgięte ostrza; patrz Sprawdzanie ostrzy po kątem zagięcia (Strona 48).

Podwozie tnące najpierw jest poziomowane w kierunku poprzecznym, a następnie możliwe jest dostosowanie pochylenia w kierunku podłużnym (od przodu do tyłu maszyny).

Wymagania:

- Maszyna musi stać na poziomej nawierzchni.
- Wszystkie opony muszą być napompowane do prawidłowego ciśnienia; patrz Sprawdzanie ciśnienia w oponach (Strona 46).

Poziomowanie poprzeczne

1. Ustaw maszynę na płaskim podłożu i rozłącz napęd za pomocą przełącznika sterowania ostrzami.
2. Przed opuszczeniem maszyny upewnij się, że hamulec postojowy jest załączony, wyłącz silnik, wyjmij kluczyk ze stacyjki i poczekaj, aż wszystkie części ruchome się zatrzymają.
3. Ustaw dźwignię wysokości koszenia w środkowej pozycji.
4. Ostrożnie przekręć ostrza tak, aby były ustawione poprzecznie (Rysunek 57 oraz Rysunek 58).

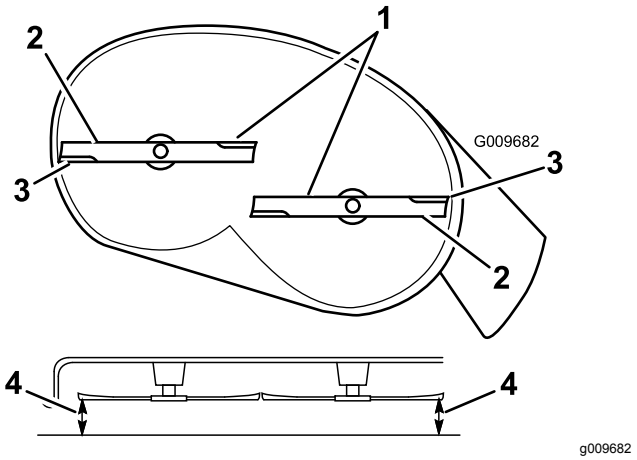

Rysunek 57

Podwozia tnące z dwoma ostrzami

1. Ostrza ustawione poprzecznie
2. Obszar łopatki ostrza
3. Skrajne zewnętrzne krawędzie tnące
4. W tym miejscu zmierz odległość od końcówki ostrza do poziomej powierzchni

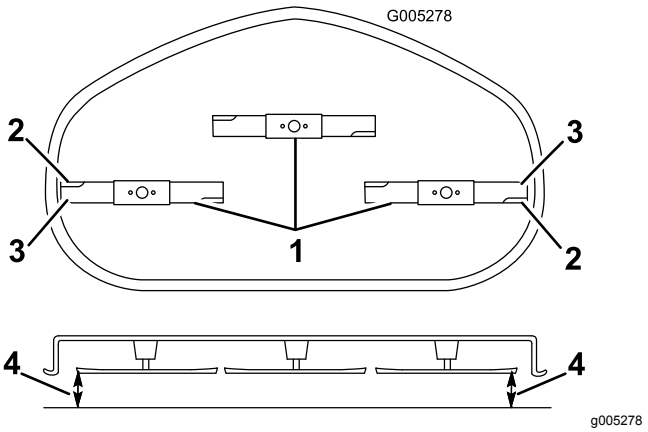

Rysunek 58

Podwozia tnące z trzema ostrzami

1. Ostrza ustawione poprzecznie
2. Obszar łopatki ostrza
3. Skrajne zewnętrzne krawędzie tnące
4. W tym miejscu zmierz odległość od końcówki ostrza do poziomej powierzchni

5. Zmierz odległość między zewnętrznymi ostrzami tnącymi a poziomą powierzchnią (Rysunek 57 oraz Rysunek 58).

   Informacja: Jeżeli obydwa pomiary różnią się o więcej niż 5 mm, wymagane jest dokonanie regulacji, którą należy wykonać zgodnie z poniższą procedurą.

6. Przejdź na lewą stronę maszyny.
7. Poluzuj boczną nakrętkę zabezpieczającą.

8. Unieś lub opuść lewą stronę podwozia tnącego, obracając tylną nakrętką (Rysunek 59).

   Informacja: Obracaj tylną nakrętką w prawo, aby unieść podwozie tnące, lub w lewo, aby opuścić podwozie tnące (Rysunek 59).

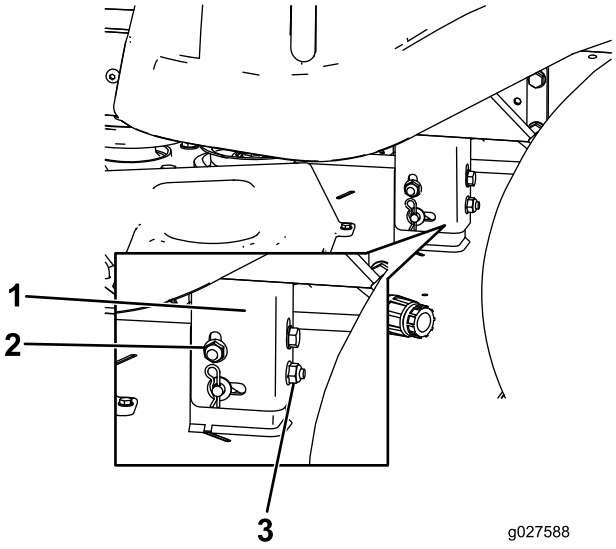

Rysunek 59

1. Wspornik wieszakowy
2. Boczna nakrętka zabezpieczająca
3. Tylna nakrętka

9. Ponownie sprawdź wypoziomowanie poprzeczne. Powtarzaj tę procedurę do momentu uzyskania poprawnych pomiarów.
10. Kontynuuj poziomowanie podwozia tnącego poprzez sprawdzenie pochylenia wzdłużnego; patrz Regulacja pochylenia wzdłużnego ostrzy kosiarki (Strona 51).

Regulacja pochylenia wzdłużnego ostrzy kosiarki

Sprawdź wypoziomowanie wzdłużne ostrzy po każdym zmontowaniu kosiarki. Jeżeli przód kosiarki znajduje się niżej od jej tyłu o więcej niż 7,9 mm, konieczne jest wyregulowanie wypoziomowania ostrzy zgodnie z poniższymi instrukcjami:

1. Ustaw maszynę na płaskim podłożu i rozłącz napęd za pomocą przełącznika sterowania ostrzami.
2. Przed opuszczeniem maszyny upewnij się, że hamulec postojowy jest załączony, wyłącz silnik, wyjmij kluczyk ze stacyjki i poczekaj, aż wszystkie części ruchome się zatrzymają.
3. Ustaw dźwignię wysokości koszenia w środkowej pozycji.

   Informacja: Sprawdź i wyreguluj poprzeczne wypoziomowanie ostrzy, jeżeli nie zostało to jeszcze wykonane – patrz Poziomowanie poprzeczne (Strona 50).

4. Ostrożnie przekręć ostrza tak, aby były ustawione podłużnie (Rysunek 60 oraz Rysunek 61).

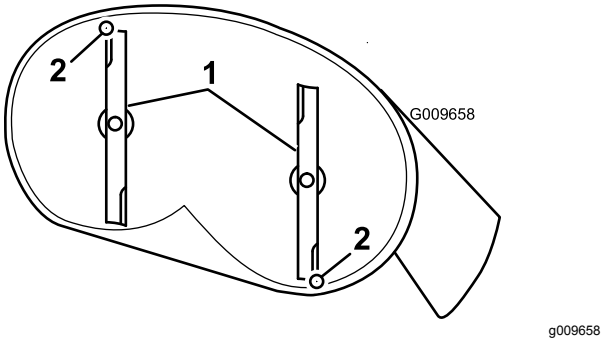

Rysunek 60

Podwozia tnące z dwoma ostrzami

1. Ostrza ustawione wzdłuż maszyny
2. W tym miejscu zmierz odległość od końcówki ostrza do poziomej powierzchni

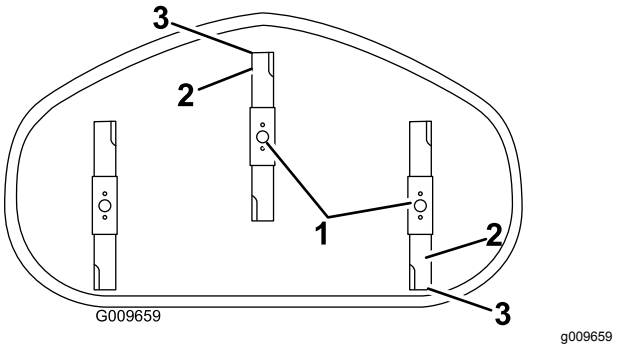

Rysunek 61

Podwozia tnące z trzema ostrzami

1. Ostrza ustawione wzdłuż maszyny
2. Skrajne zewnętrzne krawędzie tnące
3. W tym miejscu zmierz odległość od końcówki ostrza do poziomej powierzchni.

5. Zmierz odległość od przedniej końcówki ostrza do płaskiej powierzchni oraz od tylnej końcówki ostrza do płaskiej powierzchni (Rysunek 60 oraz Rysunek 61).

   Informacja: Jeżeli przednia końcówka ostrza nie znajduje się 1,6–7,9 mm niżej niż tylna końcówka ostrza, dokonaj regulacji za pomocą przedniej nakrętki zabezpieczającej.

6. W celu wyregulowania podłużnego pochylenia ostrzy należy przekręcić nakrętkę regulacyjną z przodu kosiarki (Rysunek 62).

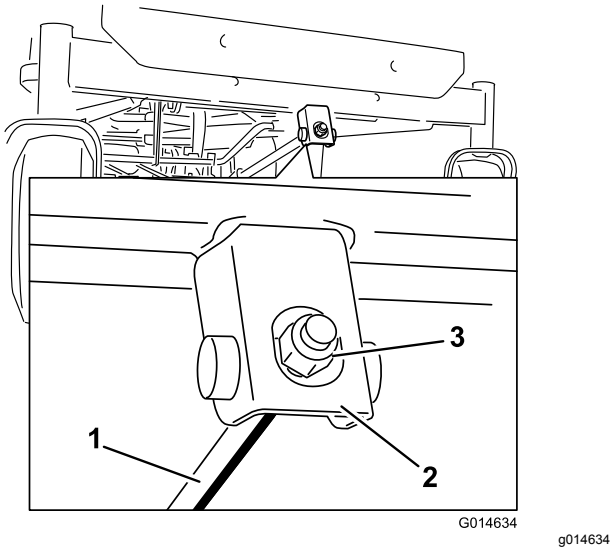

g014634

Rysunek 62

1. Pręt regulacyjny
2. Blok regulacyjny
3. Nakrętka zabezpieczająca

7. Aby unieść przód kosiarki, dokręć nakrętkę regulacyjną.
8. Aby opuścić przód kosiarki, odkręć nakrętkę regulacyjną.
9. Po dokonaniu regulacji należy ponownie sprawdzić pochylenie podłużne i kontynuować regulację za pomocą nakrętki, aż przednia końcówka ostrza znajdzie się 1,6–7,9 mm niżej niż tylna końcówka ostrza (Rysunek 60 oraz Rysunek 61.
10. Po prawidłowym ustawieniu pochylenia wzdłużnego ostrza należy ponownie sprawdzić wypoziomowanie poprzeczne kosiarki według procedury opisanej w Poziomowanie poprzeczne (Strona 50).

Zdejmowanie jednostki tnącej

1. Ustaw maszynę na płaskim podłożu i rozłącz napęd za pomocą przełącznika sterowania ostrzami.
2. Przed opuszczeniem maszyny upewnij się, że hamulec postojowy jest załączony, wyłącz silnik, wyjmij kluczyk ze stacyjki i poczekaj, aż wszystkie części ruchome się zatrzymają.
3. Opuść dźwignię wysokości koszenia do najniższej pozycji.
4. Poluzuj dwie dolne śruby mocujące osłonę podwozia tnącego do jego obudowy. Patrz Zwalnianie osłony jednostki tnącej (Strona 37).
5. Wyjmij sworzeń z zawleczką z przedniego sworznia nośnego, po czym wyjmij sworzeń ze wspornika podwozia tnącego (Rysunek 63).

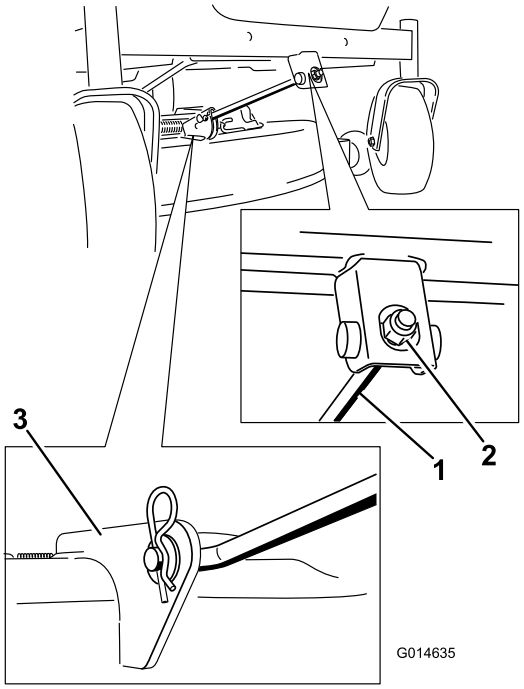

g014635

Rysunek 63

1. Przedni sworzeń nośny
2. Nakrętka zabezpieczająca
3. Wspornik podwozia tnącego

6. Ostrożnie opuść przednią stronę podwozia tnącego na podłoże.
7. Unieś podwozie tnące i wsporniki wieszakowe z tylnego sworznia podnoszącego i ostrożnie opuść kosiarkę na podłoże (Rysunek 64).

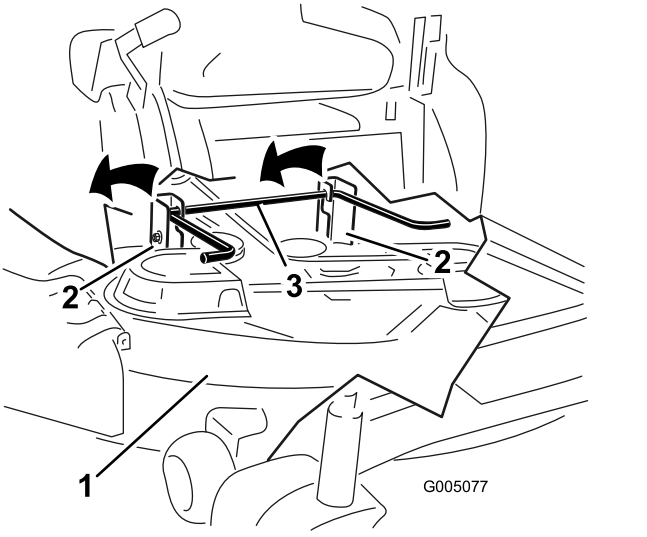

g005077

Rysunek 64

1. Podwozie kosiarki
2. Wspornik wieszakowy
3. Tylny sworzeń podnoszący

8. Przesuń podwozie tnące do tyłu, aby zdjąć pasek napędowy kosiarki z koła pasowego silnika.
9. Wysuń podwozie tnące spod maszyny.

   Informacja: Zachowaj wszystkie części do późniejszego montażu.

Montaż jednostki tnącej kosiarki.

1. Ustaw maszynę na płaskim podłożu i rozłącz napęd za pomocą przełącznika sterowania ostrzami.
2. Przed opuszczeniem maszyny upewnij się, że hamulec postojowy jest załączony, wyłącz silnik, wyjmij kluczyk ze stacyjki i poczekaj, aż wszystkie części ruchome się zatrzymają.
3. Wsuń podwozie tnące pod maszynę.
4. Opuść dźwignię wysokości koszenia do najniższej pozycji.
5. Unieś tylną część podwozia tnącego i skieruj wsporniki wieszakowe nad tylny sworzeń podnoszący (Rysunek 64).
6. Zamocuj przedni sworzeń nośny do podwozia tnącego, używając sworznia i zawleczki (Rysunek 63).
7. Załóż pasek napędowy kosiarki na koło pasowe silnika; patrz Wymiana paska napędowego podwozia tnącego (Strona 54).
8. Dokręć dwie dolne śruby mocujące osłonę podwozia tnącego do jego obudowy. Patrz Zwalnianie osłony jednostki tnącej (Strona 37).

Wymiana deflektora trawy

Okres pomiędzy przeglądami: Przed każdym użyciem lub codziennie—Sprawdź deflektor trawy pod kątem uszkodzeń

⚠ OSTRZEŻENIE

Niezasłonięty otwór wyrzutowy może spowodować, że kosiarka będzie wyrzucać przedmioty w kierunku operatora lub osób postronnych, prowadząc do poważnych obrażeń. Może również nastąpić kontakt z ostrzem.

Nie używaj maszyny bez deflektora trawy, pokrywy kanału wyrzutowego ani zespołu zbierania trawy.

Sprawdzaj deflektor trawy pod kątem uszkodzeń przed każdym użyciem. Przed użyciem wymień wszelkie uszkodzone części.

1. Odkręć nakrętkę (⅜ cala) ze sworznia od spodu kosiarki (Rysunek 65).

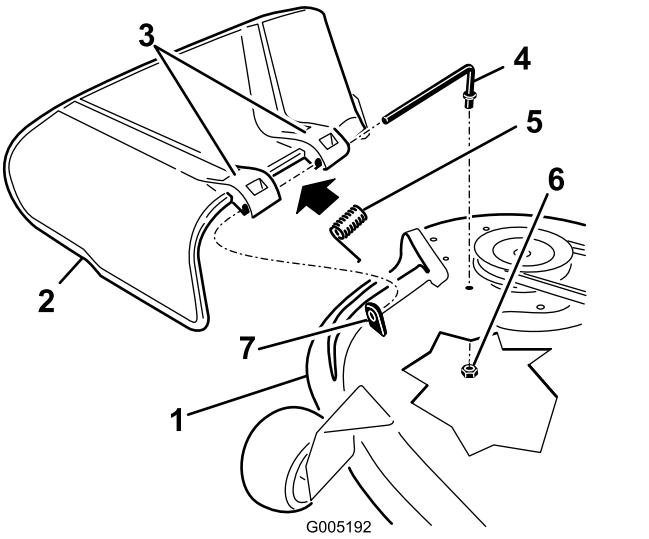

g005192

Rysunek 65

1. Podwozie kosiarki
2. Deflektor trawy
3. Wspornik deflektora trawy
4. Sworzeń
5. Sprężyna
6. Nakrętka (⅜ cala)
7. Krótka tuleja

2. Wysuń sworzeń z krótkiej tulei, sprężyny i deflektora trawy (Rysunek 65).
3. Usuń uszkodzony lub zużyty deflektor trawy.
4. Załóż deflektor trawy na swoje miejsce (Rysunek 65).
5. Wsuń sworzeń (prostym końcem) we wspornik tylnego deflektora trawy.

6. Umieść sprężynę na sworzniu z końcowymi wąsami skierowanymi do dołu, między wspornikami deflektora trawy.
7. Wsuń sworzeń w drugi wspornik deflektora trawy (Rysunek 65).
8. Wsuń sworzeń od przodu deflektora trawy w krótką tuleję w podwoziu kosiarki.
9. Zamocuj tylny koniec sworznia do kosiarki za pomocą nakrętki (⅜ cala) w sposób pokazany na Rysunek 65.

Ważne: **Deflektor trawy musi być dociskany sprężyną w kierunku dolnej pozycji. Unieś deflektor, aby sprawdzić, czy samoczynnie wróci do pozycji pełnego opuszczenia.**

Konserwacja paska klinowego kosiarki

Kontrola pasków

Okres pomiędzy przeglądami: Co 25 godzin—Sprawdzić paski klinowe pod kątem zużycia i pęknięć.

Sprawdź paski pod kątem pęknięć, postrzępionych brzegów, śladów spalenia lub innych uszkodzeń. Wymień uszkodzone paski.

Wymiana paska napędowego podwozia tnącego

Piski podczas obracania się paska, ostrza ślizgające się podczas cięcia trawy, postrzępione brzegi paska, ślady spalenia i pęknięcia są oznakami zużytego paska kosiarki. Jeśli pojawią się jakiekolwiek z powyższych oznak, wymień pasek kosiarki.

1. Ustaw maszynę na płaskim podłożu i rozłącz napęd za pomocą przełącznika sterowania ostrzami.
2. Przed opuszczeniem maszyny upewnij się, że hamulec postojowy jest załączony, wyłącz silnik, wyjmij kluczyk ze stacyjki i poczekaj, aż wszystkie części ruchome się zatrzymają.
3. Ustaw wysokość koszenia na najniższą wysokość (38 mm).
4. Zdejmij pokrywy paska.
5. Poluzuj dwie dolne śruby mocujące osłonę podwozia tnącego do jego obudowy. Patrz Zwalnianie osłony jednostki tnącej (Strona 37).
6. Za pomocą narzędzia do demontażu sprężyny (część Toro o numerze katalogowym 92-5771) zdejmij sprężynę koła napinającego z zaczepu podwozia, uwalniając napięcie koła napinającego, po czym zdejmij pasek klinowy z kół pasowych (Rysunek 66 oraz Rysunek 67).

⚠ OSTRZEŻENIE

Zamontowana sprężyna jest naprężona i może spowodować obrażenia ciała.

Podczas zdejmowania paska zachowaj ostrożność.

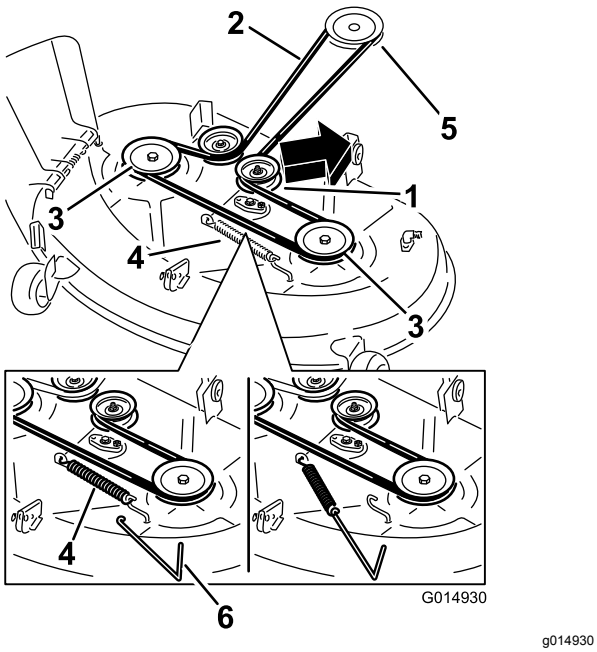

g014930

Rysunek 66

Podwozia tnące z dwoma ostrzami

1. Jałowe koło pasowe
2. Pasek kosiarki
3. Zewnętrzne koło pasowe
4. Sprężyna
5. Koło pasowe silnika
6. Narzędzie do demontażu sprężyny

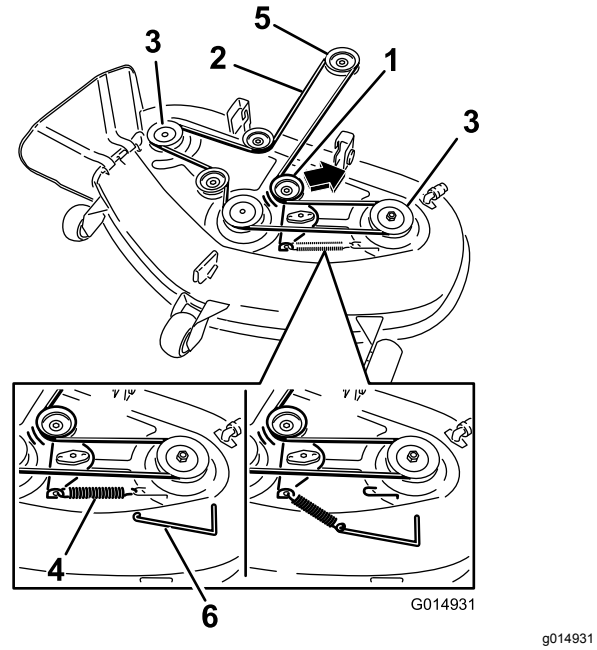

g014931

Rysunek 67

Podwozia tnące z trzema ostrzami

1. Jałowe koło pasowe
2. Pasek kosiarki
3. Zewnętrzne koło pasowe
4. Sprężyna
5. Koło pasowe silnika
6. Narzędzie do demontażu sprężyny

7. Załóż nowy pasek wokół koła pasowego silnika oraz kół pasowych kosiarki (Rysunek 67).
8. Za pomocą narzędzia do demontażu sprężyny załóż sprężynę koła napinającego na zaczep podwozia, naciskając koło napinające pasek klinowy kosiarki (Rysunek 66 oraz Rysunek 67).
9. Dokręć dwie dolne śruby mocujące osłonę podwozia tnącego do jego obudowy. Patrz Zwalnianie osłony jednostki tnącej (Strona 37).
10. Załóż pokrywy paska.

Czyszczenie

Czyszczenie przedniej części maszyny od spodu.

Okres pomiędzy przeglądami: Po każdym zastosowaniu—Sprawdź i oczyść przednią część maszyny.

Usuń zanieczyszczenia zgromadzone pod przednią częścią maszyny, używając sprężonego powietrza lub szczotki (Rysunek 68).

Informacja: Nie używaj wody do czyszczenia przedniej części maszyny od spodu, gdyż może to spowodować zbieranie się zanieczyszczeń.

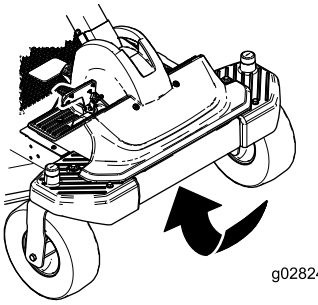

g028248

Rysunek 68

Mycie kosiarki od spodu

Okres pomiędzy przeglądami: Po każdym zastosowaniu—Oczyść obudowę podwozia tnącego kosiarki.

Ważne: **Możesz umyć maszynę łagodnym detergentem i wodą. Zabrania się mycia za pomocą urządzeń ciśnieniowych. Unikaj używania nadmiernej ilości wody, zwłaszcza w pobliżu panelu sterowania, pod fotelem, wokół silnika, pomp hydraulicznych i silników elektrycznych.**

Po każdym użyciu maszyny umyj ją od spodu, aby zapobiec nagromadzeniu się trawy, które mogłoby ograniczyć zdolność rozdrabniania i rozrzucania ścinków trawy.

1. Ustaw maszynę na płaskim podłożu i rozłącz napęd za pomocą przełącznika sterowania ostrzami.
2. Przed opuszczeniem maszyny upewnij się, że hamulec postojowy jest załączony, wyłącz silnik, wyjmij kluczyk ze stacyjki i poczekaj, aż wszystkie części ruchome się zatrzymają.
3. Podłącz złącze węża do przyłącza czyszczenia maszyny i włącz przepływ wody z dużym natężeniem (Rysunek 69).

Informacja: Aby ułatwić podłączanie węża i zabezpieczyć pierścień o-ring złącza, posmaruj go wazeliną techniczną.

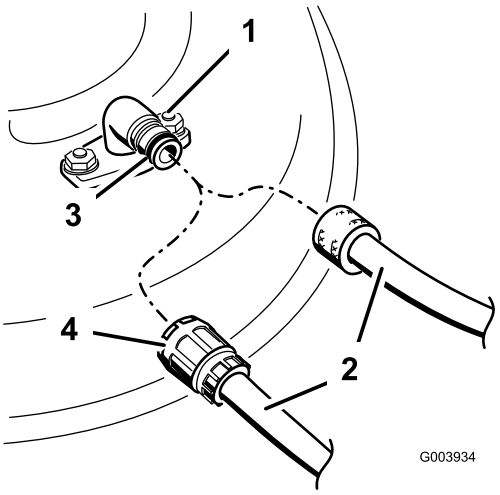

g003934

Rysunek 69

1. Przyłącze czyszczenia maszyny
2. Przewód
3. Pierścień uszczelniający typu O
4. Złącze

4. Opuść kosiarkę do najmniejszej wysokości koszenia.
5. Usiąść na siedzeniu i uruchomić silnik.
6. Załącz napęd ostrza za pomocą przełącznika i pozostaw kosiarkę pracującą na 1 do 3 minut.
7. Odłącz napęd ostrza za pomocą przełącznika, zatrzymaj silnik, wyjmij kluczyk zapłonu i poczekaj, aż wszystkie części ruchome się zatrzymają.
8. Wyłącz dopływ wody i odłącz złącze od przyłącza czyszczenia.

   Informacja: Jeżeli po jednym myciu kosiarka nie została oczyszczona, namocz ją i odczekaj 30 minut. Następnie powtórz czynność mycia.
9. Uruchom kosiarkę i pozwól jej pracować przez 1 do 3 minut, aby usunąć nadmiar wody.

⚠ OSTRZEŻENIE

Uszkodzone lub brakujące przyłącze czyszczenia może narazić operatora lub inne osoby na uderzenie z wyrzuconymi przedmiotami lub kontakt z ostrzem. Kontakt z ostrzem lub wyrzucanymi pozostałościami może spowodować obrażenia lub śmierć.

- **W razie uszkodzonego lub brakującego przyłącza czyszczenia należy natychmiast zamontować nowe przyłącze, jeszcze przed kolejnym użyciem kosiarki.**
- **Nie wolno wkładać rąk ani stóp pod kosiarkę lub do otworów w kosiarce.**

Przechowywanie

Czyszczenie i przechowywanie

1. Odłącz napęd ostrza za pomocą przełącznika sterowania ostrzami, przesuń dźwignie sterowania jazdą do pozycji PARKINGOWEJ, zatrzymaj silnik i wyjmij kluczyk zapłonu.
2. Usuń skoszoną trawę, zabrudzenia i zanieczyszczenia z zewnętrznych części maszyny, a w szczególności z silnika.
3. Usuń brud i śmieci spomiędzy żeberek głowicy cylindra silnika i obudowy dmuchawy.

   Ważne: **Możesz umyć maszynę łagodnym detergentem i wodą. Zabrania się mycia za pomocą urządzeń ciśnieniowych. Unikaj używania nadmiernej ilości wody, zwłaszcza w pobliżu panelu sterowania, pod fotelem, wokół silnika, pomp hydraulicznych i silników elektrycznych.**
4. Oczyść filtr powietrza; patrz Konserwacja oczyszczacza powietrza (Strona 38).
5. Nasmaruj maszynę smarem stałym i płynnym; patrz Smarowanie (Strona 38).
6. Wymień olej silnikowy i filtr oleju; patrz Wymiana oleju silnikowego (Strona 39).
7. Sprawdź ciśnienie w oponach; patrz Sprawdzanie ciśnienia w oponach (Strona 46).
8. Naładuj akumulator; patrz Ładowanie akumulatora (Strona 45).
9. Sprawdź stan ostrzy; patrz Sprawdzanie ostrzy (Strona 47).
10. Jeśli maszyna ma być przechowywana przez ponad 30 dni, należy ją odpowiednio przygotować. Przygotuj maszynę do przechowywania w następujący sposób.
11. Do paliwa w zbiorniku dodaj środek stabilizujący/uszlachetniający na bazie ropy naftowej. Przestrzegaj instrukcji mieszania podanych przez producenta środka stabilizującego. Nie stosuj środka stabilizującego na bazie alkoholu (etanolu lub metanolu).

    Informacja: Środek stabilizujący/kondycjonujący jest najskuteczniejszy, gdy zostanie wymieszany ze świeżą benzyną i będzie stosowany przez cały czas.

    Uruchom silnik na 5 minut, aby wzbogacone paliwo zostało rozprowadzone po układzie.

    Zatrzymaj silnik, poczekaj, aż ostygnie, i opróżnij zbiornik paliwa.

Uruchom silnik ponownie i odczekaj, aż się zatrzyma.

Uruchom ssanie. Uruchom silnik. Powinien pracować do momentu, gdy nie będzie go można uruchomić.

Odpowiednio usuń paliwo. Utylizacja powinna zostać przeprowadzona według obowiązujących przepisów.

Ważne: **Nie przechowuj środków stabilizujących/kondycjonujących benzynę przez okres dłuższy niż 30 dni.**

12. Wykręć świece zapłonowe i sprawdź ich stan; patrz Sprawdzanie świecy zapłonowej (Strona 42). Po usunięciu świec zapłonowych z silnika wlej dwie łyżki oleju silnikowego do otworu po świecy zapłonowej. Następnie użyj rozrusznika, aby obracać wałem korbowym silnika i rozprowadzić olej wewnątrz cylindra. Zamontuj świece zapłonowe. Nie podłączaj przewodów do świec zapłonowych.
13. Usuń zabrudzenia i ścinki trawy górnej powierzchni kosiarki.
14. Usuń całą nagromadzoną trawę i zanieczyszczenia ze spodniej części kosiarki, a następnie umyj kosiarkę wężem ogrodowym.
15. Sprawdź stan paska napędowego i pasków kosiarki.
16. Sprawdź i dokręć wszystkie śruby, nakrętki i wkręty. Napraw lub wymień wszystkie uszkodzone lub zużyte elementy.
17. Pomalować miejsca, z których farba została usunięta. Farba jest dostępna u autoryzowanego przedstawiciela serwisowego.
18. Przechowywać maszynę w czystym i suchym garażu lub innym miejscu tego typu. Wyjmij kluczyk ze stacyjki i trzymaj go w miejscu łatwym do zapamiętania. Przykryj maszynę w celu jej zabezpieczenia i utrzymania w czystości.

Rozwiązywanie problemów

Problem	Możliwa przyczyna	Usuwanie usterek
Zbiornik paliwa często się zapada lub w maszynie często kończy się paliwo.	1. Zatkany papierowy wkład filtra powietrza.	1. Oczyść papierowy wkład filtra powietrza.
Przegrzewanie się silnika.	1. Nadmiernie obciążony silnik. 2. Niski poziom oleju w skrzyni korbowej. 3. Żeberka chłodzące i przewody powietrzne pod obudową dmuchawy silnika są zablokowane. 4. Zabrudzony filtr powietrza. 5. W układzie paliwowym znajduje się brud, woda lub stare paliwo.	1. Zmniejsz prędkość jazdy. 2. Dolej oleju do skrzyni korbowej. 3. Należy usunąć wszelkie przeszkody z żeberek chłodzących i przewodów powietrznych. 4. Wyczyść lub wymień wkład filtra powietrza. 5. Skontaktuj się z autoryzowanym przedstawicielem serwisowym
Rozrusznik nie działa	1. Pedał jazdy jest w pozycji załączenia napędu. 2. Akumulator jest rozładowany. 3. Połączenia elektryczne skorodowały lub są poluzowane. 4. Przepalony bezpiecznik. 5. Uszkodzony przekaźnik lub przełącznik.	1. Ustaw pedał jazdy w pozycji neutralnej. 2. Naładuj akumulator. 3. Sprawdź połączenia elektryczne pod kątem prawidłowego styku. 4. Wymień bezpiecznik. 5. Skontaktuj się z autoryzowanym przedstawicielem serwisowym.
Silnik nie uruchamia się, dławi się lub po chwili gaśnie.	1. Zbiornik paliwa jest pusty. 2. Ssanie nie jest włączone. 3. Zabrudzony filtr powietrza. 4. Przewód świecy zapłonowej jest obluzowany lub odłączony. 5. Świeca zapłonowa jest pokryta czarnym nalotem, jest uszkodzona lub szczelina jest nieprawidłowa. 6. Filtr paliwa jest zanieczyszczony. 7. W układzie paliwowym znajduje się brud, woda lub stare paliwo. 8. W zbiorniku paliwa znajduje się niewłaściwy rodzaj paliwa. 9. Niski poziom oleju w skrzyni korbowej.	1. Napełnij zbiornik paliwa. 2. Ustaw dźwignię ssania w pozycji załączenia. 3. Wyczyść lub wymień wkład filtra powietrza. 4. Podłącz przewód do świecy zapłonowej. 5. Zainstaluj nową świecę zapłonową o prawidłowej szerokości szczeliny. 6. Wymień filtr paliwa. 7. Skontaktuj się z autoryzowanym przedstawicielem serwisowym. 8. Spuść paliwo z układu paliwowego i zatankuj prawidłowy rodzaj paliwa. 9. Dolej oleju do skrzyni korbowej.
Silnik traci moc.	1. Nadmiernie obciążony silnik. 2. Zabrudzony filtr powietrza. 3. Niski poziom oleju w skrzyni korbowej. 4. Żeberka chłodzące i przewody powietrzne pod obudową dmuchawy silnika są zablokowane. 5. Świeca zapłonowa jest pokryta czarnym nalotem, jest uszkodzona lub szczelina jest nieprawidłowa. 6. Zatkany odpowietrznik zbiornika paliwa. 7. Zabrudzony filtr paliwa. 8. W układzie paliwowym znajdują się zabrudzenia, woda lub stare paliwo. 9. W zbiorniku paliwa znajduje się niewłaściwy rodzaj paliwa.	1. Zmniejsz prędkość jazdy. 2. Wymień wkład filtra powietrza. 3. Dolej oleju do skrzyni korbowej. 4. Należy usunąć wszelkie przeszkody z żeberek chłodzących i przewodów powietrznych. 5. Zainstaluj nową świecę zapłonową o prawidłowej szerokości szczeliny. 6. Skontaktuj się z autoryzowanym przedstawicielem serwisowym. 7. Wymień filtr paliwa. 8. Skontaktuj się z autoryzowanym przedstawicielem serwisowym. 9. Spuść paliwo z układu paliwowego i zatankuj prawidłowy rodzaj paliwa.

Problem	Możliwa przyczyna	Usuwanie usterek
Maszyna nie jedzie.	1. Zawory obejścia są otwarte. 2. Paski napędowe są zużyte, poluzowane lub zerwane. 3. Paski napędowe spadły z kół pasowych. 4. Skrzynia biegów jest uszkodzona.	1. Zamknij zawory holownicze. 2. Skontaktuj się z autoryzowanym przedstawicielem serwisowym. 3. Skontaktuj się z autoryzowanym przedstawicielem serwisowym. 4. Skontaktuj się z autoryzowanym przedstawicielem serwisowym.
Występują nieprawidłowe drgania.	1. Śruby mocujące silnik są poluzowane. 2. Koło pasowe silnika, koło pasowe luźne lub koło pasowe ostrza są poluzowane. 3. Uszkodzone koło pasowe silnika. 4. Ostrze/-a tnące są zgięte lub niewyważone. 5. Śruba mocująca ostrze jest poluzowana. 6. Wrzeciono ostrza jest zgięte.	1. Dokręć śruby mocujące silnik. 2. Dokręć odpowiednie koło pasowe. 3. Skontaktuj się z autoryzowanym przedstawicielem serwisowym. 4. Zamontuj nowe ostrza tnące. 5. Dokręć śrubę mocującą ostrze. 6. Skontaktuj się z autoryzowanym przedstawicielem serwisowym.
Nierówna wysokość koszenia.	1. Ostrze nie jest ostre. 2. Ostrza tnące są zgięte. 3. Kosiarka nie jest wypoziomowana. 4. Kółko zapobiegające zdzieraniu darni nie jest ustawione prawidłowo. 5. Spodnia część kosiarki jest zabrudzona. 6. Nieprawidłowe ciśnienie w oponach. 7. Wrzeciono ostrza jest zgięte.	1. Naostrz ostrza. 2. Zamontuj nowe ostrza tnące. 3. Wypoziomuj kosiarkę w osi poprzecznej i podłużnej. 4. Wyreguluj wysokość ustawienia kółka zapobiegającego zdzieraniu darni. 5. Oczyść spodnią część kosiarki. 6. Ustaw odpowiednie ciśnienie w oponach. 7. Skontaktuj się z autoryzowanym przedstawicielem serwisowym.
Ostrza się nie obracają.	1. Pasek napędowy jest zużyty, poluzowany lub zerwany. 2. Pasek napędowy spadł z koła pasowego. 3. Przełącznik lub sprzęgło wału odbioru mocy (WOM) są wadliwe. 4. Pasek kosiarki jest zużyty, poluzowany lub zerwany.	1. Zamontuj nowy pasek napędowy. 2. Zamontuj pasek napędowy i sprawdź, czy wałki regulacyjne i prowadnice paska są we właściwym położeniu. 3. Skontaktuj się z autoryzowanym przedstawicielem serwisowym. 4. Zamontuj nowy pasek kosiarki.

Schematy

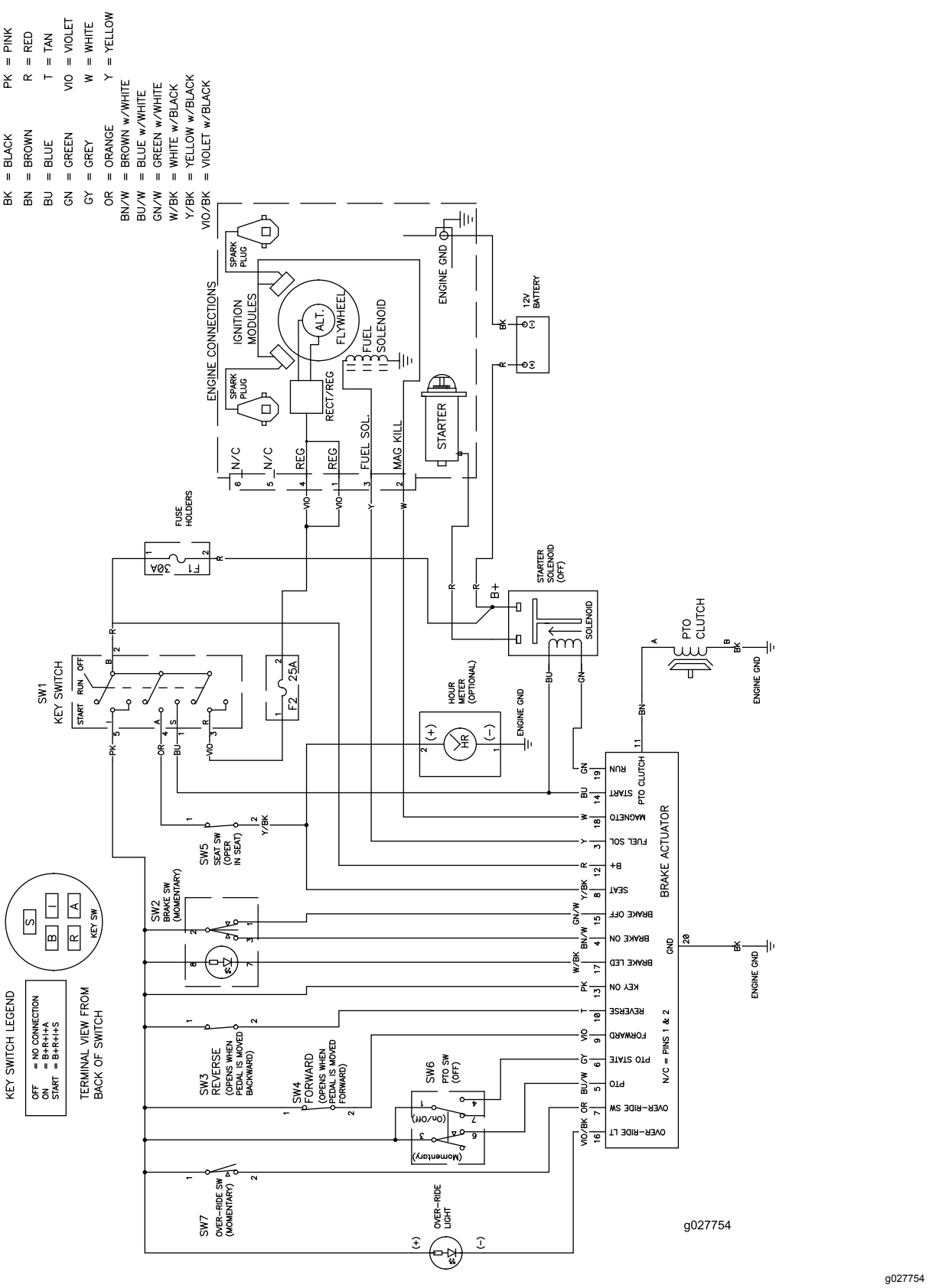

Schemat elektryczny (Rev. A)

Notatki:

Lista międzynarodowych dystrybutorów

Dystrybutor:	Kraj:	Numer telefonu:	Dystrybutor:	Kraj:	Numer telefonu:
Agrolanc Kft	Węgry	36 27 539 640	Maquiver S.A.	Kolumbia	57 1 236 4079
Asian American Industrial (AAI)	Hong Kong	852 2497 7804	Maruyama Mfg. Co. Inc.	Japonia	81 3 3252 2285
B-Ray Corporation	Korea	82 32 551 2076	Mountfield a.s.	Czechy	420 255 704 220
Brisa Goods LLC	Meksyk	1 210 495 2417	Mountfield a.s.	Słowacja	420 255 704 220
Casco Sales Company	Portoryko	787 788 8383	Munditol S.A.	Argentyna	54 11 4 821 9999
Ceres S.A.	Kostaryka	506 239 1138	Norma Garden	Rosja	7 495 411 61 20
CSSC Turf Equipment (pvt) Ltd.	Sri Lanka	94 11 2746100	Oslinger Turf Equipment SA	Ekwador	593 4 239 6970
Cyril Johnston & Co.	Irlandia Północna	44 2890 813 121	Oy Hako Ground and Garden Ab	Finlandia	358 987 00733
Cyril Johnston & Co.	Republika Irlandii	44 2890 813 121	Parkland Products Ltd.	Nowa Zelandia	64 3 34 93760
Fat Dragon	Chiny	886 10 80841322	Perfetto	Polska	48 61 8 208 416
Femco S.A.	Gwatemala	502 442 3277	Pratoverde SRL.	Włochy	39 049 9128 128
FIVEMANS New-Tech Co., Ltd	Chiny	86-10-6381 6136	Prochaska & Cie	Austria	43 1 278 5100
ForGarder OU	Estonia	372 384 6060	RT Cohen 2004 Ltd.	Izrael	972 986 17979
G.Y.K. Company Ltd.	Japonia	81 726 325 861	Riversa	Hiszpania	34 9 52 83 7500
Geomechaniki of Athens	Grecja	30 10 935 0054	Lely Turfcare	Dania	45 66 109 200
Golf international Turizm	Turcja	90 216 336 5993	Lely (U.K.) Limited	Wielka Brytania	44 1480 226 800
Hako Ground and Garden	Szwecja	46 35 10 0000	Solvert S.A.S.	Francja	33 1 30 81 77 00
Hako Ground and Garden	Norwegia	47 22 90 7760	Spyros Stavrinides Limited	Cypr	357 22 434131
Hayter Limited (U.K.)	Wielka Brytania	44 1279 723 444	Surge Systems India Limited	Indie	91 1 292299901
Hydroturf Int. Co Dubai	Zjednoczone Emiraty Arabskie	97 14 347 9479	T-Markt Logistics Ltd.	Węgry	36 26 525 500
Hydroturf Egypt LLC	Egipt	202 519 4308	Toro Australia	Australia	61 3 9580 7355
Irrimac	Portugalia	351 21 238 8260	Toro Europe NV	Belgia	32 14 562 960
Irrigation Products Int'l Pvt Ltd.	Indie	0091 44 2449 4387	Valtech	Maroko	212 5 3766 3636
Jean Heybroek b.v.	Holandia	31 30 639 4611	Victus Emak	Polska	48 61 823 8369

Polityka ochrony prywatności (Europa)

Informacje gromadzone przez firmę Toro
Toro Warranty Company (Toro) chroni Twoją prywatność. W celu przetwarzania Twojego zgłoszenia naprawy gwarancyjnej i kontaktowania się z Tobą w przypadku wycofania produktu z rynku, prosimy o udostępnienie nam pewnych danych osobowych, bezpośrednio lub za pośrednictwem lokalnego oddziału firmy Toro lub sprzedawcy.

System gwarancyjny firmy Toro hostowany jest na serwerach znajdujących się w Stanach Zjednoczonych, gdzie przepisy dotyczące ochrony prywatności mogą nie zapewniać takiej samej ochrony, jaka obowiązuje w kraju użytkownika.

UDOSTĘPNIAJĄC NAM SWOJE DANE OSOBOWE WYRAŻASZ ZGODĘ NA PRZETWARZANIE TYCH DANYCH, JAK TO OPISANO W NINIEJSZEJ POLITYCE OCHRONY PRYWATNOŚCI.

Sposób, w jaki Toro wykorzystuje informacje
Firma Toro może używać Twoich danych osobowych do przetwarzania zgłoszeń napraw gwarancyjnych, kontaktowania się z Tobą w przypadku wycofania produktu z rynku oraz w innych celach. Firma Toro może udostępniać te dane swoim oddziałom, sprzedawcom i innym partnerom biznesowym w związku z tymi działaniami. Nie przekażemy Twoich danych osobowych żadnej innej firmie. Zastrzegamy sobie prawo do ujawnienia danych osobowych w celu zapewnienia zgodności z obowiązującymi przepisami i żądaniami właściwych organów władzy, zapewnienia prawidłowego funkcjonowania naszych systemów oraz w celu ochrony własnych interesów lub innych użytkowników.

Przechowywanie danych osobowych
Będziemy przechowywać Twoje dane osobowe tak długo, jak długo będą potrzebne do celów, w których zostały pierwotnie zgromadzone lub do innych uzasadnionych celów (takich jak zapewnienie zgodności z przepisami) lub stosownie do wymagań obowiązujących przepisów.

Troska firmy Toro o zapewnienie ochrony danych osobowych
Podejmujemy odpowiednie środki ostrożności w celu zapewnienia bezpieczeństwa Twoich danych osobowych. Podejmujemy również działania mające na celu utrzymanie dokładności i aktualności danych osobowych.

Dostęp i poprawianie danych osobowych
Jeśli chcesz sprawdzić lub poprawić swoje dane osobowe, prosimy o kontakt pocztą elektroniczną na adres: legal@toro.com.

Australijskie prawo konsumenta

Klienci z Australii mogą znaleźć szczegółowe dane, związane z Australijskim prawem konsumenta wewnątrz opakowania lub uzyskać te dane u przedstawiciela firmy Toro.

TimeCutter
oraz
kosiarki
TITAN

Gwarancja Toro

Ograniczona gwarancja (patrz okresy gwarancji poniżej)

Warunki i produkty objęte gwarancją

Firma Toro i jej firma zależna, Toro Warranty Company, zgodnie z zawartą między nimi umową wspólnie gwarantują naprawę podanych poniżej produktów Toro w razie stwierdzenia wad materiałowych i wykonawczych.

Obowiązują poniższe okresy, liczone od daty zakupu przez pierwszego nabywcę:

Produkty	**Okres gwarancji**
Kosiarki TimeCutter oraz MX	Zastosowanie domowe[2]–3 lata
• Silniki[1] – zastosowanie domowe	Kawasaki – 3 lata
	Kohler – 3 lata
	Toro – 3 lata
Kosiarki TimeCutter oraz MX	Zastosowanie komercyjne 30 dni
• Silniki[1] – zastosowanie komercyjne	Kawasaki – 3 lata
	Kohler – 90 dni
	Toro – 90 dni
Kosiarki serii TITAN SW oraz ZS – zastosowanie domowe lub komercyjne	3 lat lub 300 godzin[3]
• Silniki[1] – zastosowanie domowe lub komercyjne	Kawasaki – 3 lata
• Rama	Gwarancja na cały okres użytkowania (dotyczy jedynie pierwotnego właściciela)[4]
Kosiarki serii TITAN MX – zastosowanie domowe lub komercyjne	4 lat lub 400 godzin[3]
• Silniki[1] – zastosowanie domowe lub komercyjne	Kawasaki – 3 lata
• Rama	Gwarancja na cały okres użytkowania (dotyczy jedynie pierwotnego właściciela)[4]
Wszystkie kosiarki	
• Osprzęt	1 rok
• Akumulator	90 dni na części i robociznę
	1 rok tylko części
• Paski i opony	90 dni

[1]Niektóre silniki stosowane w produktach Toro posiadają gwarancję producenta silnika.

[2]Użytkowanie domowe oznacza stosowanie produktu na terenie, na którym stoi dom. Zastosowanie w więcej niż jednej lokalizacji oznacza użytkowanie handlowe. W takim przypadku zastosowanie będzie mieć gwarancja dla użytkowania handlowego.

[3]W zależności od tego, co nastąpi jako pierwsze.

[4]Gwarancja na cały okres użytkowania ramy – jeżeli rama główna, składająca się z zespawanych razem części, tworząca konstrukcję kosiarki, w której osadzone są inne elementy, takie jak silnik, pęknie lub złamie się w trakcie normalnego użytkowania, zostanie naprawiona lub wymieniona zgodnie z uznaniem Toro w ramach gwarancji bez jakichkolwiek kosztów związanych z częściami czy robocizną. Gwarancja nie obejmuje usterek ramy wynikających z niewłaściwego lub błędnego użytkowania ani też napraw wynikających z obecności rdzy czy korozji.

Gwarancja może zostać unieważniona w przypadku odłączenia licznika godzin, jego zmiany czy też oznak manipulowania.

Obowiązki właściciela

Właściciel ma obowiązek konserwować produkt Toro zgodnie z procedurami konserwacji opisanymi w *instrukcji obsługi*. Rutynowa konserwacja, niezależnie od tego, czy przeprowadza ją przedstawiciel, czy użytkownik, będzie wykonywana na koszt użytkownika.

Instrukcja korzystania z serwisu gwarancyjnego

Jeśli uważasz, że posiadany produkt firmy Toro ma wadę materiałową lub wadę jakości wykonania, wykonaj poniższą procedurę:

1. Skontaktuj się z autoryzowanym przedstawicielem serwisowym, aby umówić się na przegląd w punkcie serwisowym. Wejdź na naszą stronę internetową www.Toro.com, aby znaleźć najbliższego przedstawiciela naszej marki. Istnieje również możliwość kontaktu telefonicznego pod numery telefonów wymienione w punkcie 3, aby skorzystać z działającego przez 24 godziny systemu lokalizacji przedstawicieli firmy Toro.
2. Przywieź produkt z dowodem zakupu (paragonem) do przedstawiciela serwisowego. Przedstawiciel zdiagnozuje problem i ustali, czy jest on objęty gwarancją.
3. Jeśli z jakiegoś powodu są Państwo niezadowoleni z analizy lub pomocy udzielonej przez przedstawiciela serwisowego, prosimy o kontakt:

   Toro Warranty Company
   Customer Care Department, Pion RLC
   8111 Lyndale Avenue South
   Bloomington, MN 55420-1196
   Numer bezpłatny: 866-216-6029 (dla klientów z USA)
   Numer bezpłatny: 866-216-6030 (dla klientów z Kanady)

Części i warunki nieobjęte gwarancją

Nie istnieje żadna inna wyraźna gwarancja, za wyjątkiem specjalnej gwarancji obejmującej układ spalinowy i silnik w przypadku niektórych produktów. Gwarancja wyraźna nie obejmuje następujących kwestii:

- kosztów regularnej konserwacji lub kosztów części, takich jak filtry, paliwo, smary, wymiana oleju, świece zapłonowe, filtry powietrza, ostrzenie ostrzy lub wymiana zużytych ostrzy, regulacja przewodów/połączeń lub regulacja hamulców i sprzęgieł;
- usterek części wynikających z normalnego zużycia;
- wymiany lub konieczności naprawy wynikającej ze zmiany, niewłaściwego użytkowania czy zaniedbania produktu lub części oraz napraw powypadkowych i wynikających z braku odpowiedniej konserwacji;
- opłat związanych z odbiorem i dostawą;
- napraw lub prób napraw dokonywanych przez osobę inną niż autoryzowany przedstawiciel serwisowy Toro;
- napraw, które są konieczne ze względu na nieprzestrzeganie zalecanej procedury uzupełniania paliwa (więcej szczegółów podano w *Instrukcji Obsługi*);
  - usuwania zanieczyszczeń z układu paliwowego;
  - stosowania starego paliwa (starszego niż miesiąc) lub paliwa zawierającego ponad 10% etanolu lub ponad 15% MTBE;
  - nieopróżniania układu paliwowego w okresie przechowywania, przekraczającego miesiąc;

Warunki ogólne

Wszystkie naprawy objęte niniejszą gwarancją muszą zostać wykonane przez autoryzowanego przedstawiciela serwisowego firmy Toro z wykorzystaniem zatwierdzonych części zamiennych.

Firmy Toro Company i Toro Warranty Company nie ponoszą odpowiedzialności za pośrednie, przypadkowe lub wynikowe szkody związane z użytkowaniem produktów Toro objętych tą gwarancją, w tym za jakiekolwiek koszty lub wydatki związane z zapewnieniem maszyn lub usług zastępczych w uzasadnionych okresach występowania usterek lub nieużywania w oczekiwaniu na naprawę w ramach gwarancji.

Wszystkie dorozumiane gwarancje przydatności do sprzedaży (czyli przydatności produktu do zwykłego użytku) i przydatności do użytku (czyli przydatności produktu do konkretnego celu) są ograniczone do czasu trwania gwarancji wyraźnej.

Niektóre kraje nie zezwalają na wyłączenie szkód przypadkowych lub wynikowych lub ograniczeń dotyczących okresu trwania domniemanych gwarancji, a więc powyższe wyłączenia i ograniczenia mogą nie mieć zastosowania.

Niniejsza gwarancja udziela określonych praw. W zależności od kraju właścicielowi mogą przysługiwać także inne prawa.

Wszystkie kraje oprócz USA i Kanady

Niniejsza gwarancja nie obowiązuje na terenie Meksyku. Klienci, którzy zakupili produkty Toro poza terenem Stanów Zjednoczonych lub Kanady, powinni skontaktować się z dystrybutorem (przedstawicielem) firmy Toro w celu uzyskania danych na temat polityki gwarancyjnej dotyczącej danego kraju, prowincji lub stanu. Jeśli z jakichkolwiek powodów nie jesteś zadowolony z obsługi świadczonej przez dystrybutora lub masz trudności z uzyskaniem informacji o warunkach gwarancyjnych, skontaktuj się z importerem produktów firmy Toro. Jeśli zawiodą wszystkie inne sposoby uzyskania takich informacji, skontaktuj się z firmą Toro Warranty Company.

Australijskie prawo konsumenta: Klienci z Australii mogą znaleźć szczegółowe dane, związane z australijskim prawem konsumenta, wewnątrz opakowania lub uzyskać te dane u przedstawiciela firmy Toro.