Form No. 3398-268 Rev B

Cortador de relva TimeMaster® de 76 cm

Modelo nº 20976—Nº de série 400000000 e superiores

Modelo nº 20978—Nº de série 400000000 e superiores

Manual do Operador

Introdução

Este cortador de relva com operador apeado com lâmina rotativa destina-se a utilizadores domésticos. Foi, principalmente, concebido para cortar a relva em parques bem mantidos em propriedades residenciais. Não foi concebido para cortar arbustos ou para fins agrícolas.

Leia estas informações cuidadosamente para saber como utilizar e efetuar a manutenção do produto de forma adequada, bem como evitar ferimentos e danos no produto. A utilização correta e segura do produto é da exclusiva responsabilidade do utilizador.

Pode contactar a Toro diretamente em www.Toro.com para obter informações sobre produtos e acessórios, para obter o contacto de um distribuidor ou para registar o seu produto.

Sempre que necessitar de assistência, peças genuínas Toro ou informações adicionais, entre em contacto com um distribuidor autorizado ou com o serviço de assistência Toro, indicando os números de modelo e de série da máquina. Figura 1 identifica a localização dos números de série e de modelo do produto. Escreva os números no espaço disponível.

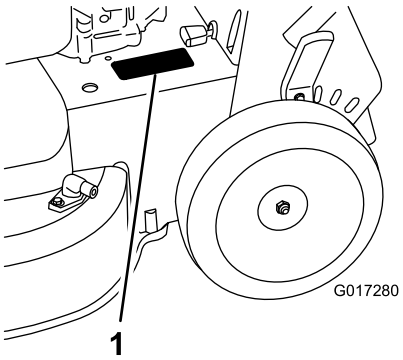

g017280

Figura 1

1. Localização dos números de modelo e de série

Modelo nº _____

Nº de série _____

Este manual identifica potenciais perigos e tem mensagens de segurança identificadas pelo símbolo de alerta de segurança (Figura 2), que identifica perigos que podem provocar ferimentos graves ou mesmo a morte, se não respeitar as precauções recomendadas.

g000502

Figura 2

Símbolo de alerta de segurança

Neste manual são utilizados 2 termos para identificar informações importantes. **Importante** identifica informações especiais de ordem mecânica e **Nota** sublinha informações gerais que requerem especial atenção.

Este produto cumpre todas as diretivas europeias relevantes. Para mais informações, consulte a folha de Declaração de conformidade (DOC) em separado, específica do produto.

Binário líquido: O binário bruto ou líquido deste motor foi classificado em laboratório pelo fabricante do motor em conformidade com a Society of Automotive Engineers (SAE) J1940. Com a configuração para obedecer aos requisitos de segurança, emissões e funcionamento, o binário real do motor nesta classe de cortador será substancialmente inferior. Consulte as especificações do seu modelo de cortador em www.Toro.com.

Índice

Introdução 1
Segurança 2
Segurança geral 2
Autocolantes de segurança e de instruções 3
Instalação 5
1 Montagem da pega 5
2 Instalação da barra de controlo da lâmina 6
3 Enchimento do motor com óleo 6

© 2017—The Toro® Company
8111 Lyndale Avenue South
Bloomington, MN 55420

Registe o seu produto em www.Toro.com.

CE

Tradução do original (PT)
Impresso no México
Todos os direitos reservados

4 Carregamento da bateria 7
5 Montagem do saco de relva 7
Descrição geral do produto 8
Especificações 9
Funcionamento 10
Antes da operação 10
Segurança antes da operação 10
Enchimento do depósito de combustível 10
Verificação do nível de óleo do motor 11
Ajustar a altura da pega 12
Ajuste da altura de corte 12
Durante a operação 13
Segurança durante a operação..... 13
Ligar o motor 13
Utilizar a transmissão autopropulsora. 14
Desligar o motor 14
Engatar as lâminas 15
Desengatar as lâminas 15
Verificar a operação do sistema de paragem das lâminas..... 15
Reciclar as aparas de relva..... 16
Guardar as aparas de relva em sacos 16
Descarregamento lateral das aparas de relva 17
Sugestões de utilização 18
Depois da operação 18
Segurança após a operação 18
Limpeza debaixo da máquina. 19
Manutenção 20
Plano de manutenção recomendado 20
Segurança de manutenção..... 20
Preparação para a manutenção..... 20
Manutenção do filtro de ar 21
Substituição do óleo do motor..... 21
Carregamento da bateria 22
Substituição do fusível 23
Substituir a bateria..... 23
Ajustar a transmissão autopropulsora..... 24
Manutenção do sistema de transmissão das lâminas 24
Manutenção das lâminas..... 25
Deteção de lâminas dobradas 26
Retirar as lâminas..... 27
Instalação das lâminas 27
Armazenamento 29
Informações gerais 29
Preparar o sistema de combustível 29
Preparar o motor 29
Retirar a máquina do armazenamento 29

Segurança

Esta máquina foi concebida de acordo com a norma EN ISO 5395:2013

Segurança geral

Este produto pode provocar a amputação de mãos e pés e a projeção de objetos. Respeite sempre todas as instruções de segurança, de modo a evitar ferimentos pessoais graves.

Se a máquina for utilizada com qualquer outro propósito, poderá pôr em perigo o utilizador ou outras pessoas.

- Leia e compreenda o conteúdo deste *Manual de utilizador* antes de ligar o motor.
- Não coloque as mãos ou os pés perto de componentes em movimento da máquina.
- Não opere a máquina sem que todos os resguardos e outros dispositivos protetores de segurança estejam instalados e a funcionar.
- Mantenha-se afastado de qualquer abertura de descarga. Mantenha as pessoas a uma distância segura da máquina.
- Mantenha as crianças afastadas da área de operação. Nunca permita que crianças utilizem a máquina.
- Pare a máquina e desligue o motor antes de prestar assistência, atestar ou desobstruir a máquina.

O uso e manutenção impróprios deste equipamento pode resultar em ferimentos. De modo reduzir o risco de ferimentos, deverá respeitar estas instruções de segurança e prestar toda a atenção ao símbolo de alerta de segurança, que indica Cuidado, Aviso ou Perigo – instrução de segurança pessoal. O não cumprimento destas instruções pode resultar em ferimentos pessoais ou mesmo em morte.

Pode encontrar informações adicionais de segurança nas respetivas secções ao longo deste manual.

Autocolantes de segurança e de instruções

Os autocolantes de segurança e de instruções são facilmente visíveis e situam-se próximo das zonas de potencial perigo. Substitua todos os autocolantes danificados ou perdidos.

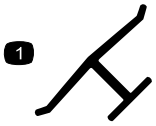

decaloemmarkt

Marca do fabricante

1. Esta marca indica que a lâmina é identificada como uma peça de origem do fabricante da máquina.

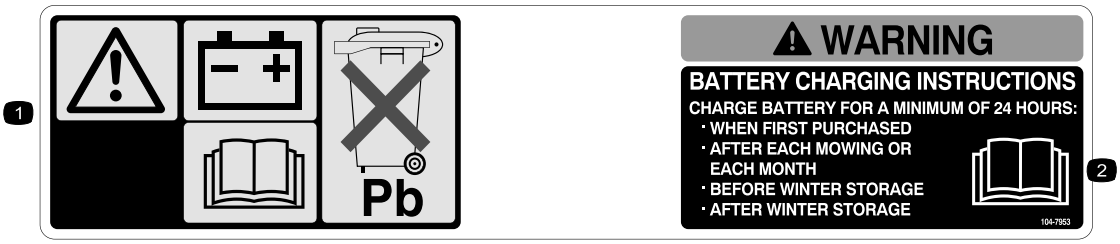

decal104-7953

104-7953

Apenas modelo de arranque elétrico

1. Aviso – leia o *Manual do utilizador* para obter informações sobre como carregar a bateria; contém chumbo; não eliminar.
2. Leia o *Manual do utilizador.*

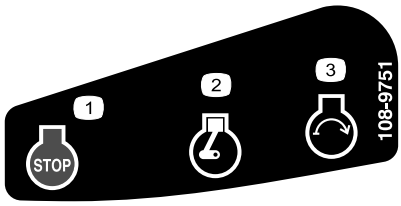

decal108-9751

108-9751

Apenas modelo de arranque elétrico

1. Motor – parar (desligar)
2. Motor – funcionamento
3. Motor – arranque

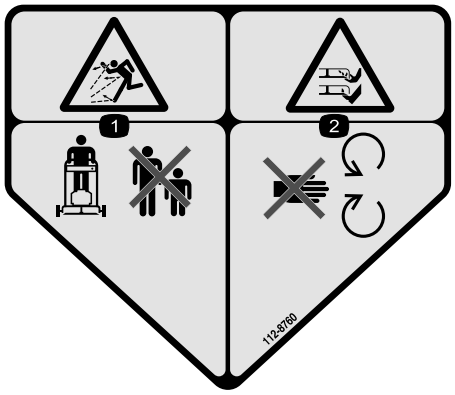

decal112-8760

112-8760

1. Perigo de projeção de objetos – mantenha as pessoas a uma distância segura da máquina.
2. Perigo de corte/desmembramento das mãos ou pés – mantenha-se afastado das peças móveis.

---

decal120-9570

120-9570

1. Aviso – mantenha-se afastado de peças móveis; mantenha todos os resguardos no lugar.

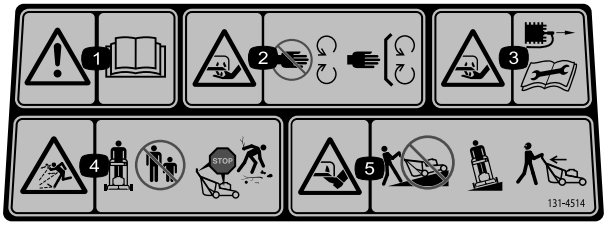

decal131-4514b

131-4514

1. Aviso – leia o *Manual do utilizador*.
2. Perigo de corte ou desmembramento das mãos ou pés, lâmina de corte – mantenha-se afastado de peças móveis; mantenha todos os resguardos e proteções no sítio.
3. Perigo de corte/desmembramento das mãos ou pés, lâmina do cortador – desligue o cabo de vela e leia as instruções antes de proceder à assistência técnica ou manutenção.
4. Perigo de projeção de objetos—mantenha as pessoas a uma distância segura da máquina; desligue o motor antes de sair da posição de operação; recolha qualquer detrito antes de cortar.
5. Perigo de corte/desmembramento das mãos ou pés, lâmina do cortador – não opere a subir e descer declives; utilize lateralmente em declives; olhe para trás quando recuar.

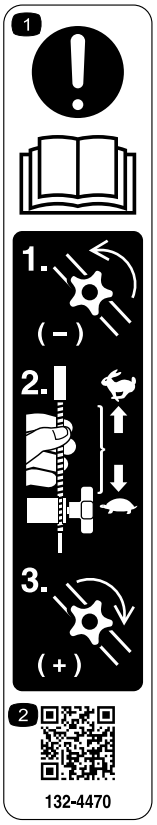

decal132-4470

132-4470

Ajuste da tração

1. Atenção: leia o *Manual do Utilizador*—1) Desaperte o manípulo rodando para a esquerda; 2) Puxe e afaste o(s) cabo(s) do motor para diminuir a tração, ou empurre o(s) cabo(s) em direção ao motor para aumentar a tração; 3) Aperte o manípulo rodando para a direita.
2. Leia o código QR para obter mais informações sobre o ajuste de tração.

Instalação

Importante: **Retire e deite fora a película de plástico protetora que cobre o motor e qualquer outro plástico ou envólucro da máquina.**

Importante: **Para impedir o arranque acidental, não insira a chave na ignição de arranque elétrico até que esteja pronto para ligar o motor (apenas modelo de arranque elétrico).**

1

Montagem da pega

Nenhuma peça necessária

Procedimento

⚠ AVISO

Montar e desdobrar a pega inadequadamente pode danificar os cabos criando uma condição de funcionamento insegura.

- **Não danifique os cabos quando estiver a desdobrar a pega.**
- **Se um cabo estiver danificado, contacte um distribuidor autorizado.**

1. Rode a pega superior para que fique junto à pega inferior (Figura 3); aperte os manípulos na pega para bloquear a pega superior (Figura 4).

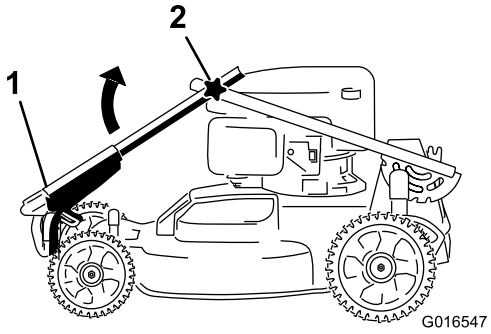

g016547

Figura 3

1. Pega superior
2. Manípulo (2)

2. Liberte a alavanca de bloqueio da pega (Figura 4).

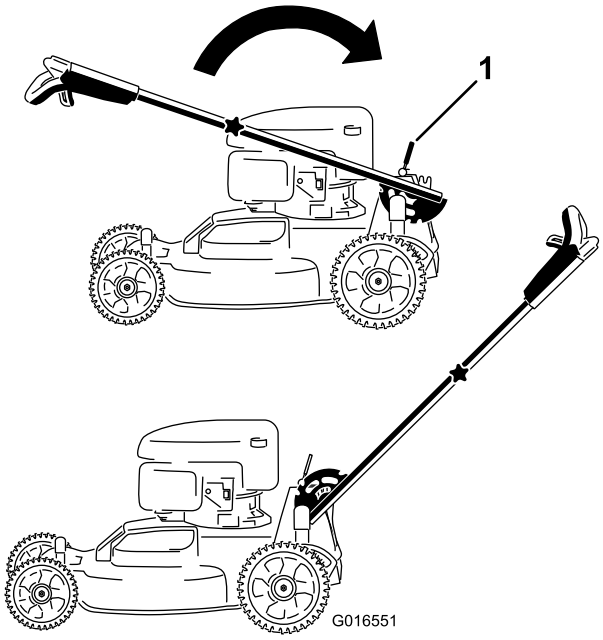

g016551

Figura 4

1. Alavanca de bloqueio da pega

3. Puxe a pega para trás e bloqueie em posição (Figura 4).

2

Instalação da barra de controlo da lâmina

Nenhuma peça necessária

Procedimento

Instale a barra de controlo da lâmina na pega superior (Figura 5).

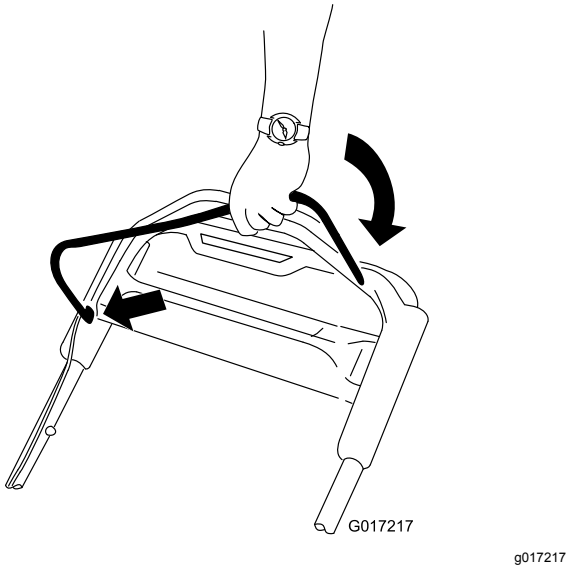

Figura 5

3

Enchimento do motor com óleo

Nenhuma peça necessária

Procedimento

Importante: **A sua máquina não é entregue com óleo dentro do motor, mas é entregue com uma embalagem de óleo. Antes de ligar o motor, encha o motor com óleo.**

Especificações do óleo do motor

Especificações do óleo do motor (cont'd.)

Capacidade do óleo do motor	0,53 l
Viscosidade do óleo	Óleo detergente SAE 30 ou SAE 10W-30
Classificação de serviço API	SJ ou superior

1. Leve a máquina para uma superfície nivelada.
2. Retire a vareta rodando-a no sentido contrário ao dos ponteiros do relógio e puxando-a para fora (Figura 6).

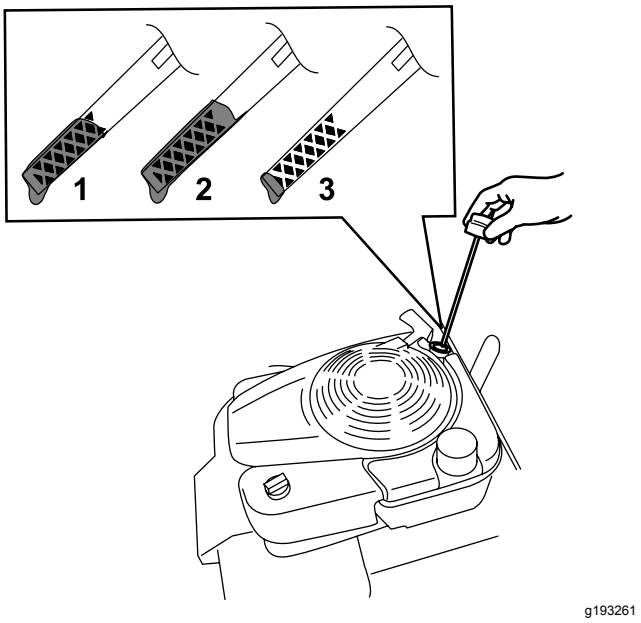

Figura 6

1. Marca
2. Alto
3. Baixo

3. Cuidadosamente, deite cerca de 3/4 da capacidade do motor de óleo para o tubo de enchimento de óleo.
4. Aguarde 3 minutos até o óleo assentar no motor.
5. Limpe a vareta com um pano limpo.
6. Insira a vareta no tubo de enchimento e, em seguida, retire-a.
7. Leia o nível de óleo na vareta (Figura 6).
   - Se o nível de óleo na vareta estiver demasiado baixo, deite cuidadosamente uma pequena quantidade de óleo para o tubo de enchimento de óleo, aguarde 3 minutos e volte a repetir os passos 5 a 7 até o nível de óleo na vareta estar no nível correto.
   - Se o nível de óleo na vareta estiver demasiado alto, drene o óleo em excesso

até que o nível de óleo na vareta se encontre no nível correto; consulte Substituição do óleo do motor (página 21).

Importante: **Se o nível de óleo no motor estiver demasiado baixo ou demasiado alto e ligar o motor, pode danificar o motor.**

8. Coloque firmemente a vareta no tubo de enchimento de óleo.

Importante: **Mude o óleo do motor passadas as primeiras 5 horas de funcionamento; mude anualmente a partir daí. Consulte Substituição do óleo do motor (página 21).**

4

Carregamento da bateria

Nenhuma peça necessária

Procedimento

Apenas modelo de arranque elétrico

Consulte Carregamento da bateria (página 22).

5

Montagem do saco de relva

Nenhuma peça necessária

Procedimento

1. Deslize o saco de relva sobre estrutura como se mostra na Figura 7.

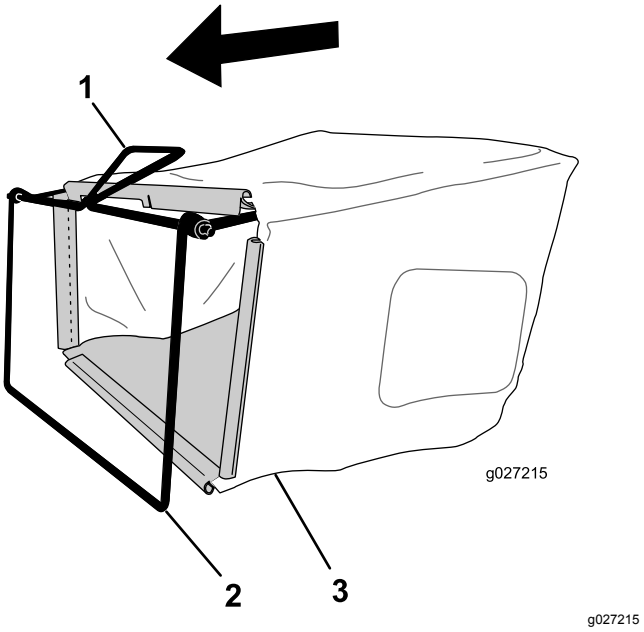

Figura 7

1. Manípulo
2. Estrutura
3. Saco de relva

Nota: Não deslize o saco sobre o manípulo (Figura 7).

2. Engate o canal inferior do saco na parte inferior da estrutura (Figura 8).

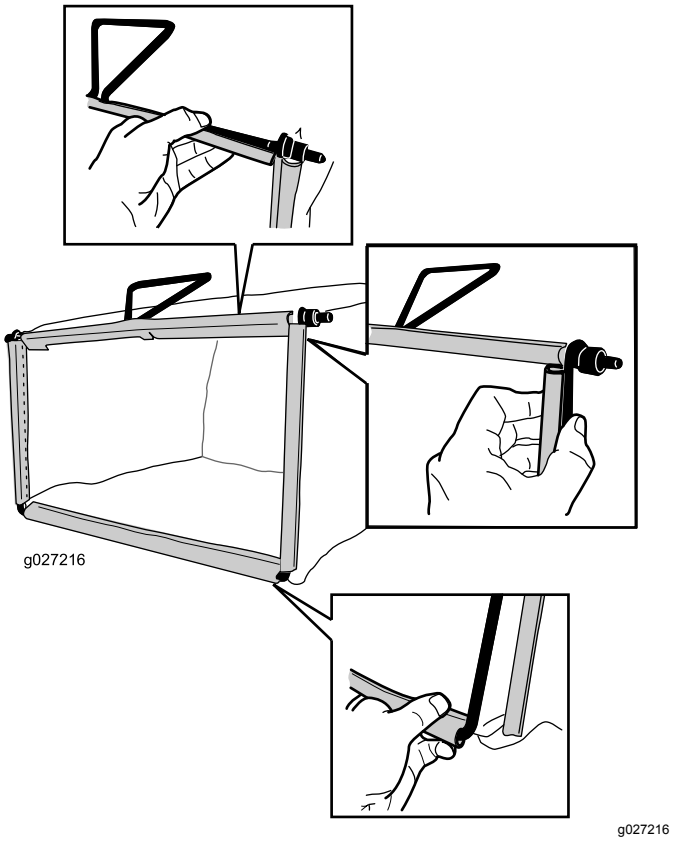

Figura 8

3. Engate os canais superior e lateral do saco na parte superior e lateral da estrutura, respetivamente (Figura 8).

Descrição geral do produto

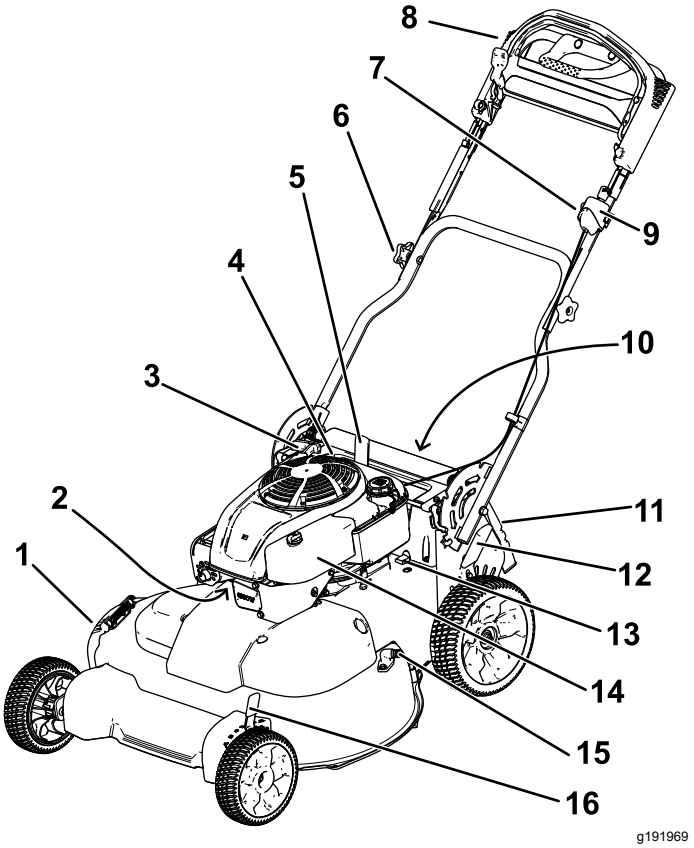

Figura 9

1.	Porta de descarga lateral	9.	Interruptor de ignição (apenas modelo de arranque elétrico) ou interruptor de comutação (apenas modelo padrão)
2.	Vela de ignição	10.	Bateria (apenas modelo de arranque elétrico; não mostrado)
3.	Manípulo do arranque manual com cordão	11.	Porta traseira
4.	Enchimento de óleo/vareta	12.	Alavanca de altura de corte traseira
5.	Alavanca de bloqueio da pega	13.	Fusível
6.	Manípulo (2)	14.	Filtro de ar
7.	Manípulo de ajuste para a transmissão autopropulsora	15.	Entrada para lavagem
8.	Pega superior	16.	Alavanca de altura de corte frontal

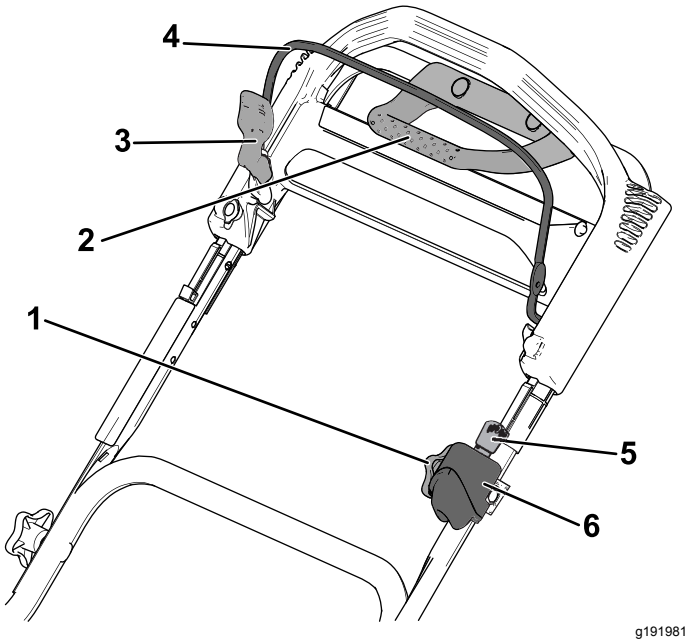

Figura 10

Pega superior

1. Manípulo de ajuste para a transmissão autopropulsora
2. Manípulo de assistência à tração
3. Bloqueio da barra de controlo da lâmina
4. Barra de controlo da lâmina
5. Chave da ignição (apenas modelo de arranque elétrico)
6. Interruptor de ignição (apenas modelo de arranque elétrico) ou interruptor de comutação (apenas modelo padrão)

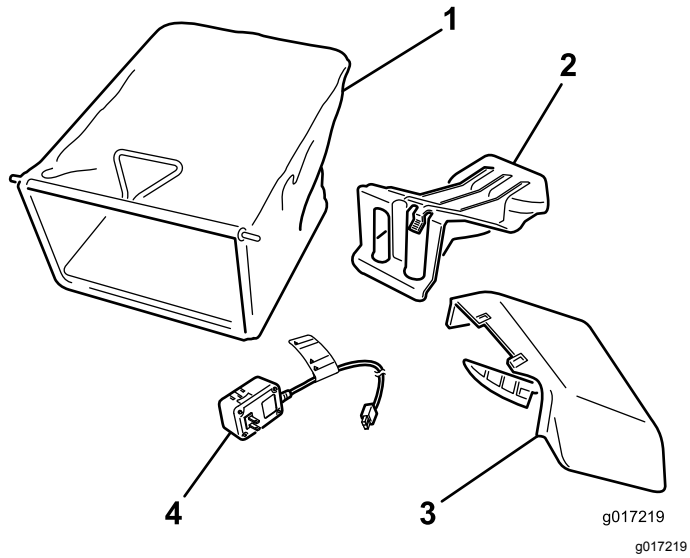

Figura 11

1. Saco de relva
2. Bujão de descarga traseira (instalado)
3. Calha de descarga lateral
4. Carregador da bateria (apenas modelo de arranque elétrico)

Especificações

Modelo	Peso	Comprimento	Largura	Altura
20976	65 kg	163 cm	81 cm	112 cm
20978	68 kg			

Funcionamento

Nota: Determine os lados direito e esquerdo da máquina a partir da posição normal de utilização.

Antes da operação

Segurança antes da operação

Segurança geral

- Familiarize-se com o funcionamento seguro do equipamento, com os comandos do utilizador e com os sinais de segurança.
- Certifique-se de que todos os resguardos e dispositivos de segurança, tais como portas e/ou depósitos de recolha de relva, estão colocados e a funcionar corretamente.
- Inspecione sempre a máquina para verificar se as lâminas, os parafusos da lâmina e a estrutura de corte estão gastos ou danificados.
- Inspecione a área em que vai utilizar a máquina e remova todos os objetos que a máquina possa projetar.
- Quando está a ajustar a altura de corte pode tocar na lâmina em movimento, provocando ferimentos graves.
  - Desligue o motor, retire a chave da ignição (apenas modelo de arranque elétrico) e espere que todas as peças em movimento parem.
  - Não coloque os dedos por baixo da caixa quando está a ajustar a altura de corte.

Segurança de combustível

⚠ PERIGO

O combustível é extremamente inflamável e explosivo. Um incêndio ou explosão provocada por combustível pode resultar em queimaduras e danos materiais.

- **Para evitar que uma descarga de eletricidade estática provoque a ignição do combustível, coloque o contentor e/ou a máquina diretamente no chão antes de encher, não dentro de um veículo ou sobre um objeto.**
- **Encha o depósito de combustível no exterior, num espaço aberto, quando o motor estiver frio. Remova todo o combustível que se tenha derramado.**
- **Não manuseie combustível quando estiver a fumar ou junto de uma chama aberta ou faíscas.**
- **Guarde o combustível num recipiente aprovado e mantenha-o fora do alcance das crianças.**

⚠ AVISO

O combustível pode ser prejudicial ou mesmo fatal quando ingerido. A exposição prolongada a vapores pode provocar lesões graves ou doenças.

- **Evite inalar vapores durante muito tempo.**
- **Mantenha as mãos e rosto afastados do bico e abertura do depósito de combustível.**
- **Mantenha o combustível afastado dos olhos e da pele.**

Enchimento do depósito de combustível

- Para melhores resultados, utilize apenas gasolina limpa, fresca e sem chumbo com uma classificação de octanas de 87 ou superior (método de classificação (R+M)/2).
- O combustível oxigenado com até 10% de etanol ou 15% de MTBE por volume é aceitável.
- Não utilizar gasolina com misturas de etanol (como E15 ou E85) com mais de 10% de etanol por volume. Daí podem resultar problemas de desempenho e/ou danos no motor, que poderão não ser abrangidos pela garantia.
- **Não** utilizar gasolina que contenha metanol.

- **Não** guardar combustível nem no depósito do combustível nem em recipientes de combustível durante o inverno, a não ser que seja adicionado ao combustível um estabilizador de combustível.
- **Não** adicionar petróleo à gasolina.

Encha o tanque de combustível com gasolina normal sem chumbo de uma marca conhecida.

Importante: **Para reduzir os problemas com o arranque, adicione estabilizador de combustível à gasolina para toda a temporada. Misture o estabilizador com gasolina com menos de 30 dias.**

1. Limpe a zona em redor da tampa do depósito de combustível e retire a tampa do depósito (Figura 12).

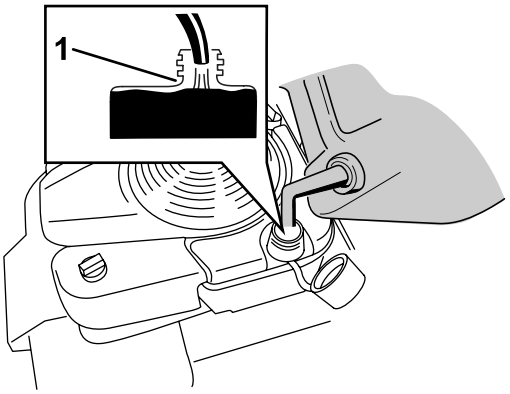

g197784

Figura 12

1. Não encha acima da parte inferior do tubo de enchimento do depósito de combustível.

Importante: **Esta máquina está equipada com um depósito de combustível superior que incorpora um acessório de espuma para evitar a agitação do combustível. Nunca retire o elemento de espuma, uma vez que permite ao motor utilizar todo o combustível no depósito (Figura 13).**

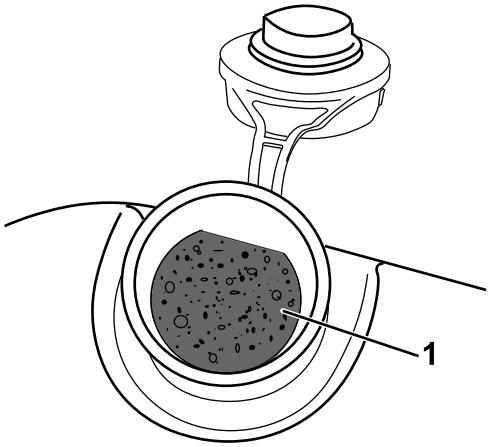

g197639

Figura 13

1. Acessório de espuma

2. Coloque a tampa do depósito de combustível e aperte-a firmemente à mão.

Verificação do nível de óleo do motor

1. Leve a máquina para uma superfície nivelada.
2. Retire a vareta rodando-a no sentido contrário ao dos ponteiros do relógio e puxando-a para fora (Figura 14).

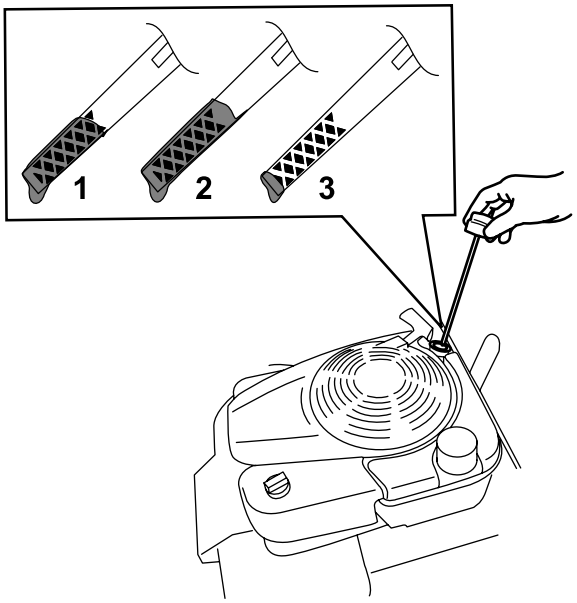

g193261

Figura 14

1. Marca
2. Alto
3. Baixo

3. Limpe a vareta com um pano limpo.
4. Insira a vareta no tubo de enchimento e, em seguida, retire-a.
5. Leia o nível de óleo na vareta (Figura 14).

- Se o nível de óleo na vareta estiver demasiado baixo (Figura 14), deite cuidadosamente uma pequena quantidade de óleo detergente SAE 30 ou SAE 10W-30 para o tubo de enchimento de óleo, aguarde 3 minutos e volte a repetir os passos 3 a 5 até o nível de óleo na vareta estar no nível correto. Verifique o tipo de óleo, consulte Substituição do óleo do motor (página 21).
- Se o nível de óleo na vareta estiver demasiado alto (Figura 14), drene o óleo em excesso até que o nível de óleo na vareta se encontre no nível correto; consulte Substituição do óleo do motor (página 21).

Importante: **Se o nível de óleo no motor estiver demasiado baixo ou demasiado alto e ligar o motor, pode danificar o motor.**

6. Coloque firmemente a vareta no tubo de enchimento de óleo.

Ajustar a altura da pega

Pode erguer ou descer a pega para a uma posição mais confortável.

1. Puxe a alavanca de bloqueio da pega para trás para libertar os pinos de bloqueio (Figura 15).

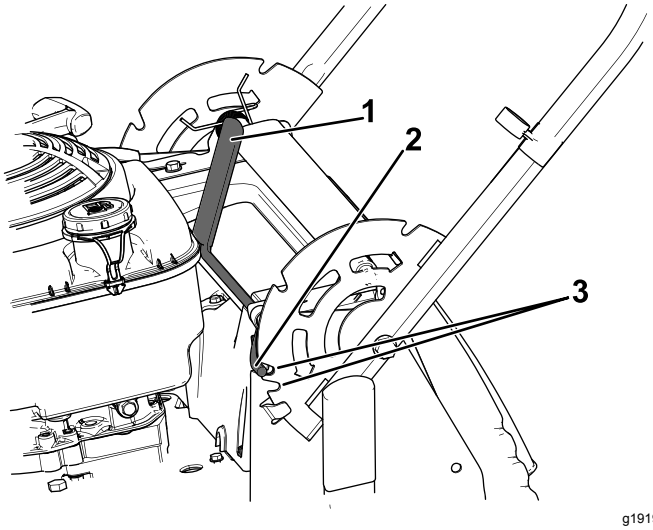

Figura 15

1. Alavanca de bloqueio da pega
2. Pino de bloqueio (2)
3. Entalhes

2. Rode a pega e alinhe o entalhe pretendido no suporte da pega aos pinos de bloqueio; consulte Figura 15.
3. Solte a alavanca para prender a pega em posição.

Ajuste da altura de corte

⚠ CUIDADO

Se o motor tiver estado a trabalhar, o coletor vai estar quente e pode provocar-lhe queimaduras graves.

Afaste-se da panela quente.

Ajuste a altura de corte conforme desejado; consulte Figura 16 e Figura 17.

Nota: Para levantar a máquina, mova as alavancas traseira e dianteira da altura de corte para a frente; para baixar a máquina, mova as alavancas para trás. Coloque todas as rodas à mesma altura, exceto se circunstâncias especiais requererem o contrário; consulte Sugestões de utilização (página 18).

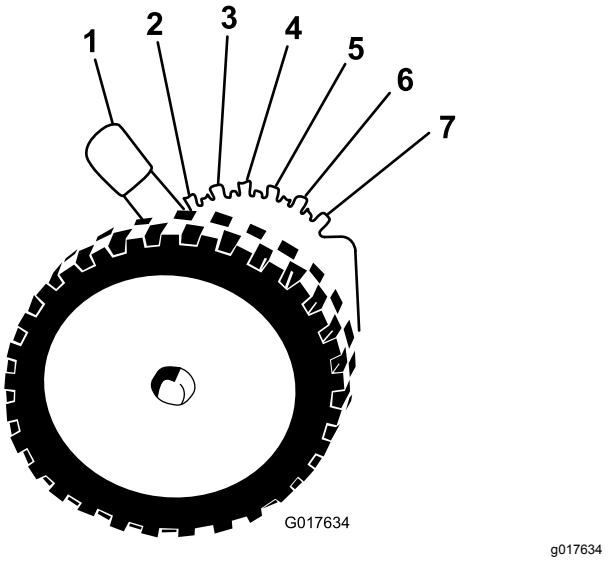

Figura 16

Alavanca de altura de corte frontal

1. A: 10,8 cm
2. B: 9,5 cm
3. C: 8,3 cm
4. D: 7,0 cm
5. E: 5,7 cm
6. F: 4,4 cm
7. G: 3,2 cm

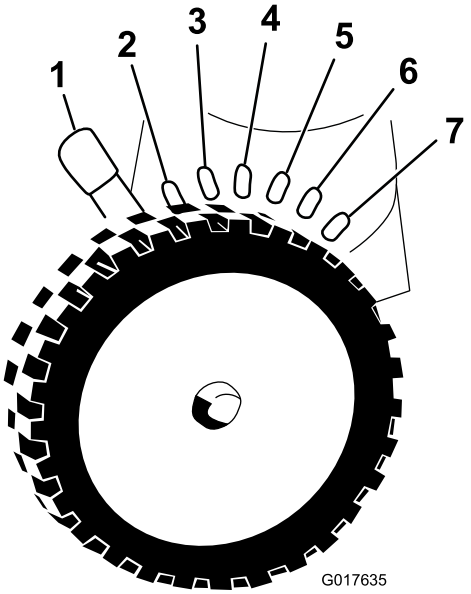

g017635

Figura 17

Alavanca de altura de corte traseira

1. A: 10,8 cm
2. B: 9,5 cm
3. C: 8,3 cm
4. D: 7,0 cm
5. E: 5,7 cm
6. F: 4,4 cm
7. G: 3,2 cm

Durante a operação

Segurança durante a operação

Segurança geral

- Utilize vestuário adequado, incluindo proteção visual, calçado resistente antiderrapante e proteções para os ouvidos. Prenda cabelo comprido, prenda vestuário solto e não utilize joias.
- Não utilize a máquina quando estiver doente, cansado ou se encontrar sob o efeito de álcool ou drogas.
- A lâmina é afiada; tocar na lâmina pode ter como resultado ferimentos pessoais graves. Desligue o motor, retire a chave da ignição (apenas modelo de arranque elétrico) e espere até que todas as peças em movimento parem, antes de sair da posição de operação.
- Quando soltar a barra de controlo da lâmina, o motor deve desligar e a lâmina deve parar passados 3 segundos. Se não pararem de forma adequada, pare imediatamente de utilizar a máquina e contacte um revendedor autorizado.
- Olhe sempre para baixo e para trás antes de operar a máquina em marcha-atrás.
- Opere a máquina apenas em condições de boa visibilidade e condições atmosféricas adequadas. Nunca opere a máquina quando existir a possibilidade de trovoadas.
- A relva e as folhas molhadas podem provocar ferimentos graves se escorregar e tocar na lâmina. Evite cortar em condições de humidade.
- Tome todas as precauções adicionais necessárias quando se aproximar de esquinas sem visibilidade, arbustos, árvores ou outros objetos que possam obstruir a visibilidade.
- Esteja atento a buracos, carreiras, elevações, pedras ou outros objetos ocultos. O terreno desnivelado pode provocar um acidente por escorregar e cair.
- Pare a máquina e inspecione as lâminas depois de atingir um objeto ou se existir uma vibração anormal na máquina. Efetue todas as reparações necessárias antes de retomar o funcionamento.
- Antes de sair da posição de operação, desligue o motor, retire a chave da ignição (apenas modelo de arranque elétrico) e espere até que todas as peças em movimento parem.
- Se o motor tiver estado a trabalhar, o coletor vai estar quente e pode provocar-lhe queimaduras graves. Afaste-se da panela quente.
- Verifique o depósito de recolha de relva e o resguardo de descarga com frequência e substitua com peças recomendadas pelo fabricante quando necessário.
- Utilize apenas acessórios e engates aprovados pela The Toro® Company.

Segurança em declives

- Corte na transversal; nunca para cima e para baixo. Tome todas as precauções necessárias quando alterar a direção ou se encontrar numa inclinação.
- Não corte a relva em inclinações demasiado pronunciadas. A má colocação dos pés pode provocar um acidente por escorregar e cair.
- Corte com cuidado perto de depressões, valas ou bancos de areia.

Ligar o motor

Modelo padrão

Puxe o manípulo de arranque manual com cordão lentamente até sentir resistência e, em seguida, puxe rapidamente. Deixe que a corda regresse lentamente ao motor.

Nota: Se o cortador não arrancar após várias tentativas, contacte um distribuidor autorizado.

Modelo de arranque elétrico

O motor no modelo de arranque elétrico arranca com a chave da ignição ou o manípulo do arranque manual com cordão.

- **Chave da ignição:** Rode e mantenha a chave na posição para arranque (Figura 18); quando o motor arrancar, liberte a chave.

  Importante: **Não tente ligar o motor com a barra de controlo da lâmina engatada. O fusível poderá queimar.**

  Nota: Não mantenha a chave na posição de arranque durante mais de cinco segundos para que o motor de arranque não queime.

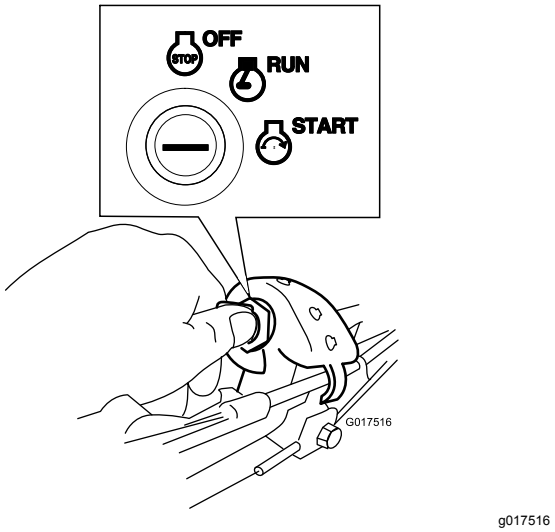

Figura 18

- **Manípulo do arranque manual com cordão:**
  1. Rode a chave da ignição para a posição FUNCIONAMENTO (Figura 18).
  2. Puxe o manípulo de arranque manual com cordão lentamente para trás até sentir resistência e, em seguida, puxe rapidamente. Deixe que a corda regresse lentamente ao motor.

Utilizar a transmissão autopropulsora.

Para operar a transmissão autopropulsora, basta caminhar com as mãos na pega superior e os cotovelos de lado e o cortador começará automaticamente a andar à sua velocidade (Figura 19).

Nota: A autopropulsão pode ser utilizada tanto com as lâminas engatadas como desengatadas.

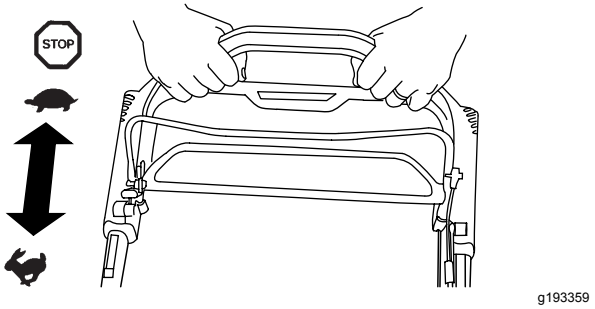

Figura 19

Nota: Utilize o manípulo de assistência à tração quando necessitar de maior controlo do que o oferecido apenas pela transmissão autopropulsora.

Desligar o motor

Modelo padrão

Prima o interruptor de comutação (Figura 20) para a posição de PARAGEM e mantenha sob pressão até o motor desligar.

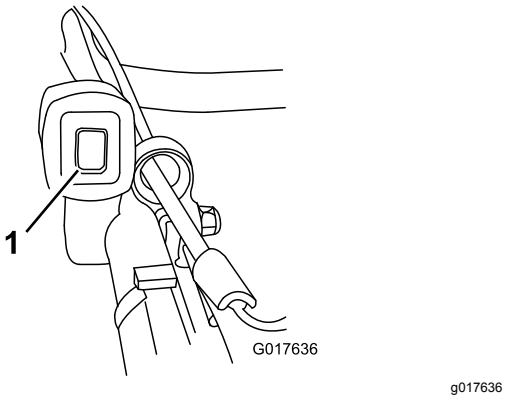

Figura 20

1. Interruptor de comutação

Modelo de arranque elétrico

1. Rode a chave para a posição DESLIGAR (Figura 21).

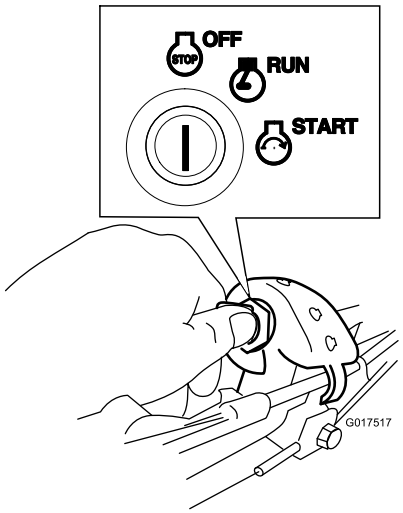

g017517

Figura 21

2. Quando o motor parar, retire a chave da ignição e leve-a consigo quando se afastar da máquina.

Engatar as lâminas

Quando o motor arranca, as lâminas não giram. As lâminas têm de ser engatadas.

1. Puxe o bloqueio da barra de controlo da lâmina em direção à barra (Figura 22).

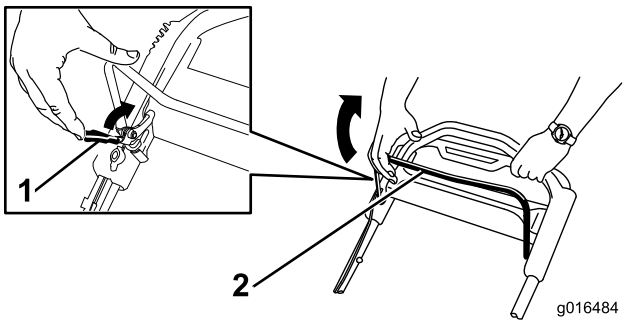

g016484

Figura 22

1. Bloqueio da barra de controlo da lâmina
2. Barra de controlo da lâmina

2. Puxe a barra de controlo **lentamente** para trás, em direção à pega (Figura 22).
3. Mantenha a barra de controlo da lâmina encostada à pega (Figura 23).

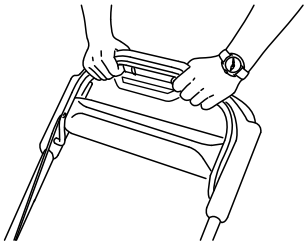

g193334

Figura 23

Desengatar as lâminas

Solte a barra de controlo da lâmina (Figura 24).

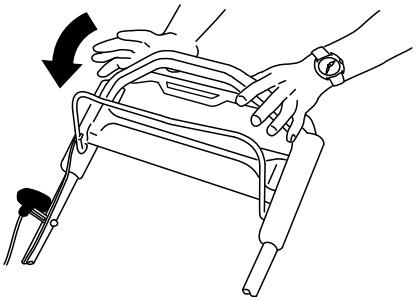

g193345

Figura 24

Importante: **Quando soltar a barra de controlo da lâmina, as lâminas devem parar passados 3 segundos. Se não pararem de forma adequada, pare imediatamente de utilizar a máquina e contacte um revendedor autorizado.**

Verificar a operação do sistema de paragem das lâminas

Intervalo de assistência: Em todas as utilizações ou diariamente

Verifique se as lâminas param no prazo de três segundos a contar da libertação da barra de controlo da lâmina.

Utilizar o saco da relva

Pode utilizar o saco de relva para verificar o sistema de paragem das lâminas.

1. Retire o tampão de descarga traseiro.
2. Instale o saco de relva vazio na máquina.
3. Ligue o motor.
4. Engate as lâminas.

   Nota: O saco deve começar a insuflar, indicando que as lâminas estão a rodar.

5. Enquanto olha para o saco, liberte a barra de controlo da lâmina.

   Nota: Se o saco não desinsuflar no prazo de três segundos a contar da libertação da barra de controlo da lâmina, o sistema de paragem das lâminas pode estar a deteriorar-se e, caso seja ignorado, pode causar uma condição de operação insegura. Deve mandar inspecionar e reparar a máquina num Representante de assistência autorizado.

6. Desligue o motor e espere que todas as peças em movimento parem.

Não utilizar o saco da relva

1. Mova a máquina para uma superfície pavimentada numa área sem vento.
2. Defina as quatro rodas para uma configuração de altura de corte de 89 mm.
3. Agarre em meia folha de jornal e amachuque-a formando uma bola pequena o suficiente para ficar debaixo da máquina (cerca de 76 mm de diâmetro).
4. Coloque a bola de jornal a cerca de 13 cm à frente da máquina.
5. Ligue o motor.
6. Engate as lâminas.
7. Liberte a barra de controlo da lâmina e comece a contar até três segundos.
8. Quando chegar a três, empurre a máquina rapidamente para a frente sobre o jornal.
9. Desligue o motor e espere que todas as peças em movimento parem.
10. Passe para a frente da máquina e verifique a bola de jornal.

    Nota: Se a bola não tiver passado para baixo da máquina, repita os passos 4 a 10.

11. Se o jornal estiver amachucado ou rasgado, as lâminas não pararam devidamente, o que pode causar uma condição de operação insegura. Contacte um distribuidor autorizado.

Reciclar as aparas de relva

A máquina é entregue de fábrica pronta para reciclar a relva e as aparas de relva de forma a serem novamente colocadas no relvado. Para preparar a máquina para reciclar, faça o seguinte:

- Se a calha de descarga lateral estiver instalada na máquina, remova-a e baixe a porta de descarga lateral; consulte Remoção da calha de descarga lateral (página 18).
- Se o saco de relva estiver na máquina, retire-o; consulte Retirar o saco de relva (página 17).
- Se o tampão de descarga traseira não estiver instalado, agarre-o pela pega, elevando a porta traseira e insira-o na calha de descarga traseira até que encaixe no sítio; consulte Figura 25.

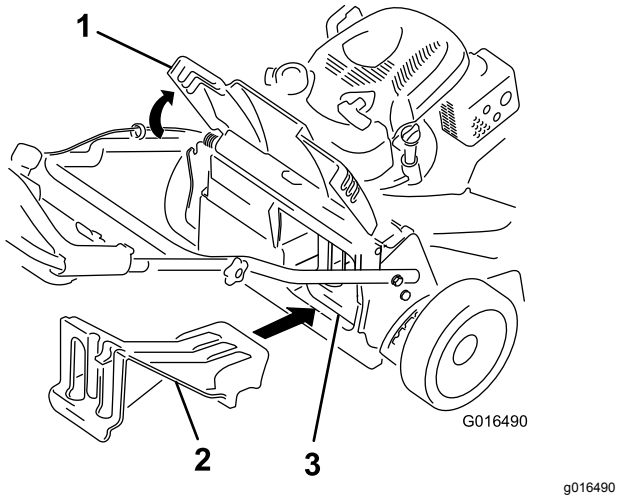

Figura 25

1. Porta traseira
2. Tampão de descarga traseira
3. Tampão de descarga traseira instalado

⚠ AVISO

Se utilizar a máquina para reciclar aparas sem o bujão instalado, podem ser projetados objetos na sua direção ou na de outras pessoas. Além disso, as pessoas estão em risco porque podem ser atingidas pela lâmina. A projeção de objetos ou o contacto com a lâmina pode causar ferimentos graves ou morte.

Certifique-se de que o bujão de descarga traseiro está no lugar antes de reciclar as aparas de relva. Nunca ligue as lâminas sem bujão de descarga traseira ou saco de recolha instalado.

Guardar as aparas de relva em sacos

Utilize o saco de relva quando quiser recolher as aparas de relva e de folhas do relvado.

Se a calha de descarga lateral estiver instalada na máquina, retire-a antes de recolher as aparas; consulte Remoção da calha de descarga lateral (página 18).

Instalação do saco da relva

1. Erga e segure a porta traseira (Figura 26).

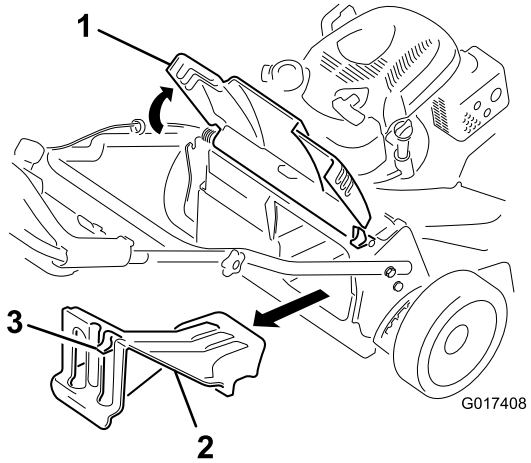

g017408

Figura 26

1. Porta traseira
2. Tampão de descarga traseira
3. Bloqueio

2. Retire o bujão de descarga traseira empurrando o trinco para baixo com o polegar e retirando o bujão da máquina (Figura 26).
3. Instale a barra do saco nas ranhuras na base da pega e abane o saco para a frente e para trás para assegurar que a barra está encaixada na parte inferior de ambas as ranhuras; consulte a Figura 27.

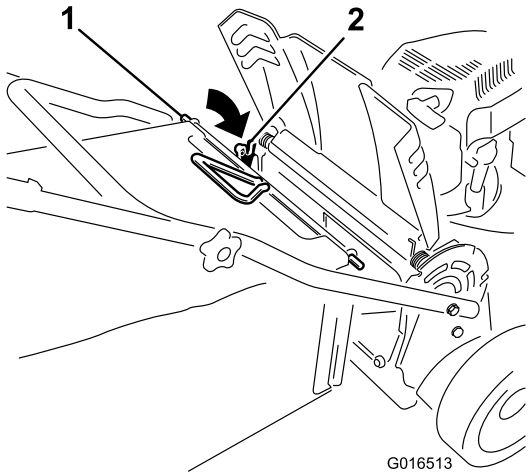

g016513

Figura 27

1. Barra do saco
2. Entalhe (2)

4. Desça a porta traseira até que se apoie no saco de relva.

Retirar o saco de relva

Para retirar o saco, inverta os passos em Instalação do saco da relva (página 17).

Descarregamento lateral das aparas de relva

Utilize a descarga lateral para cortar relva muito alta.

Se o saco se encontrar na máquina, retire-o e insira o bujão de descarga traseira; consulte Retirar o saco de relva (página 17) antes de efetuar a descarga lateral das aparas.

Importante: **Certifique-se de que o bujão de descarga traseiro está no lugar antes de reciclar as aparas de relva (Figura 25).**

Instalação da calha de descarga lateral

1. Erga a porta de descarga lateral aberta (Figura 28).

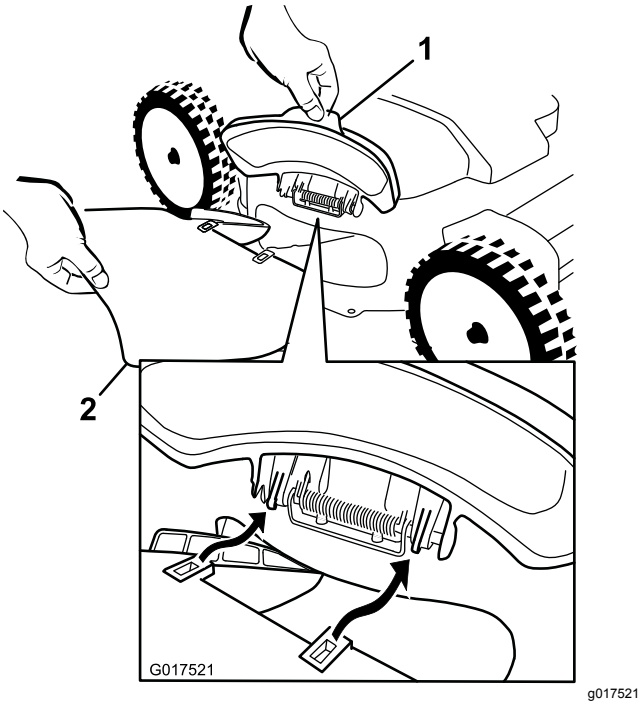

g017521

Figura 28

1. Porta de descarga lateral
2. Calha de descarga lateral

2. Instale a calha de descarga lateral como se mostra na Figura 28 e Figura 29; feche a porta na calha.

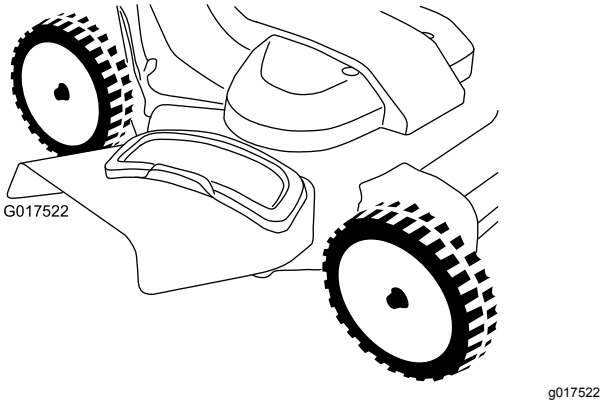

Figura 29

Remoção da calha de descarga lateral

Para retirar a calha de descarga lateral, inverta os passos em Instalação da calha de descarga lateral (página 17).

Sugestões de utilização

Dicas gerais de segurança

- Inspecione a área em que vai utilizar a máquina e remova todos os objetos que a máquina possa projetar.
- Evite atingir objetos sólidos com as lâminas. Nunca corte a relva deliberadamente por cima de um objeto.
- Se a máquina atingir um objeto ou começar a vibrar, pare imediatamente o motor, retire a chave (se equipada), desligue o fio da vela e inspecione a máquina para ver se está danificada.
- Para um melhor desempenho, instale lâminas novas antes de começar a estação de corte.
- Substitua as lâminas sempre que necessário por lâminas de substituição da Toro.

Corte da relva

- Corte apenas cerca de um terço da lâmina de relva de cada vez. Não corte abaixo da regulação de 51 mm, a menos que a relva seja escassa ou quando se está no fim do outono e a relva começa a crescer mais devagar.
- Quanto estiver a cortar relva com mais de 15 cm de altura, corte com a regulação de corte mais alta e caminhe devagar; em seguida volte a cortar com a regulação mais baixa para que o relvado fique com um aspeto óptimo. Se a relva estiver demasiado comprida, a máquina pode encravar e fazer com que o motor vá abaixo.
- A relva e as folhas molhadas tendem a acumular-se no jardim e podem fazer com a máquina encrave e o motor vá abaixo. Evite cortar em condições de humidade.
- Tenha em atenção o perigo de incêndio em condições muito secas, siga todos os avisos locais de incêndio e mantenha a máquina sem relva seca e detritos.
- Alterne a direção de corte. Isto ajuda a dispersar as aparas pelo relvado para uma fertilização uniforme.
- Se, depois de cortar, o aspeto do relvado não for satisfatório, tente fazer o seguinte:
  - Substitua as lâminas ou mande afiá-las.
  - Caminhe mais devagar quando estiver a cortar.
  - Aumente a altura de corte na máquina.
  - Corte a relva com mais frequência.
  - Sobreponha as filas de corte em vez de cortar uma fila inteira em cada passagem.

Corte das folhas

- Depois de cortar o relvado certifique-se de que metade do relvado se vê através da cobertura de folhas cortadas. Pode ter que passar mais de que uma vez por cima das folhas.
- Se houver mais de 13 cm de folhas no relvado, corte a uma altura de corte superior e, em seguida, na altura de corte desejada.
- Reduza a velocidade de corte se a máquina não cortar as folhas suficientemente finas.

Depois da operação

Segurança após a operação

Segurança geral

- Elimine todos os vestígios de relva e detritos da máquina de modo a evitar qualquer risco de incêndio. Limpe as zonas que tenham óleo ou combustível derramado.
- Espere que o motor arrefeça antes de armazenar a máquina em ambiente fechado.
- Nunca guarde a máquina ou o recipiente de combustível num local onde existe uma fonte de fogo, faísca ou luz piloto, como junto de uma caldeira ou outros eletrodomésticos.

Segurança em transporte

- Retire a chave da ignição (se equipada) antes de carregar a máquina para transporte.

- Tome todas as precauções necessárias quando colocar ou retirar a máquina de um atrelado.
- Impeça que a máquina deslize.

Limpeza debaixo da máquina.

Intervalo de assistência: Em todas as utilizações ou diariamente

1. Leve a máquina para uma superfície nivelada.
2. Desligue o motor e espere até que todas as peças em movimento parem antes de sair da posição de operação.
3. Desça a máquina para a altura de corte mais baixa. Consulte Ajuste da altura de corte (página 12).
4. Fixe uma mangueira ao encaixe para lavagem e abra a água a alta pressão (Figura 30).

   Nota: Aplique vaselina ao anel de retenção do encaixe para que o acoplador deslize mais facilmente e, assim, proteger o anel.

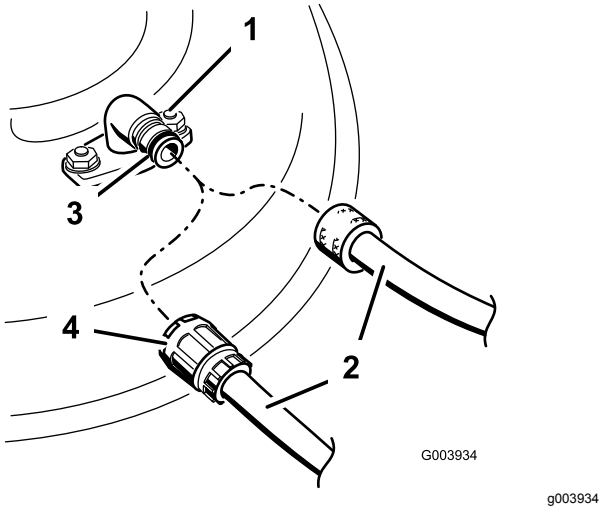

Figura 30

1. Encaixe para lavagem
2. Mangueira
3. Anel de retenção
4. Acoplador

5. Ligue o motor, engate a alavanca de controlo da lâmina e deixe a máquina trabalhar entre um e três minutos com as máquinas a rodar.
6. Desengate a alavanca de controlo da lâmina, desligue o motor e aguarde que todas as peças deixem de movimentar-se.
7. Feche a água e retire o acoplador.

   Nota: Se a máquina não estiver limpa depois de uma lavagem, molhe-a e deixe repousar durante 30 minutos. Repita o processo.

8. Volte a ligar a máquina e engate as lâminas durante um a três minutos para remover o excesso de água.

⚠ AVISO

Se estiver partido ou não estiver instalado, o encaixe para lavagem pode expor o operador e outras pessoas a objetos projetados ou ao contacto com as lâminas. O contacto com as lâminas e detritos projetados provoca ferimentos graves ou até mesmo a morte.

- **Substitua um encaixe partido ou instale um encaixe em falta de imediato, antes de voltar a utilizar a máquina.**
- **Nunca coloque os pés ou as mãos sob a máquina ou através das aberturas.**

Manutenção

Plano de manutenção recomendado

Intervalo de assistência	Procedimento de manutenção
Após as pimeiras 5 horas	• Substituição do óleo do motor.
Em todas as utilizações ou diariamente	• Verifique o funcionamento da embraiagem do travão da lâmina. • Limpe todas as aparas de relva e sujidade debaixo da máquina. • Verifique o filtro de ar e limpe-o ou substitua-o, conforme necessário. • Verifique as lâminas de corte.
A cada 25 horas	• Carregue a bateria durante 24 horas (apenas modelo de arranque elétrico).
A cada 50 horas	• Limpe o filtro de ar; substitua mais frequentemente em condições de operação com poeira. • Substituição do óleo do motor. • Manutenção do sistema de transmissão das lâminas.
A cada 200 horas	• Substitua o filtro de ar; substitua mais frequentemente em condições de operação com pó.
Anualmente	• Efetue a manutenção do filtro de ar; substitua mais frequentemente em condições de operação com poeira. • Substituição do óleo do motor. • Manutenção das lâminas.
Anualmente ou antes do armazenamento	• Carregue a bateria (apenas modelo de arranque elétrico). • Esvazie o depósito de combustível antes de se fazerem reparações e antes do armazenamento anual.

Importante: **Consulte o manual do motor para obter informações sobre os procedimentos de manutenção adicionais.**

Poderá obter peças sobressalentes junto de um representante de assistência autorizado ou através de www.torodealer.com (apenas clientes dos EUA). Poderá obter peças do motor apenas num representante de assistência autorizado.

Segurança de manutenção

- Desligue o fio da vela da ignição da vela da ignição e retire a chave da ignição (apenas modelo de arranque elétrico) antes de executar qualquer procedimento de manutenção.
- Use luvas e proteção visual durante a manutenção da máquina.
- A lâmina é afiada; tocar na lâmina pode ter como resultado ferimentos pessoais graves. Use luvas quando efetuar a manutenção da lâmina.
- Nunca altere os dispositivos de segurança. Verifique regularmente o funcionamento adequado.
- Inclinar a máquina pode fazer com que o combustível derrame. O combustível é inflamável, explosivo e pode provocar ferimentos pessoais. Ponha o motor a funcionar até se gastar o combustível ou remova o combustível com uma bomba manual; nunca com um sifão.
- Para assegurar o desempenho ideal e certificação de segurança continuada da máquina, utilize sempre peças de substituição e acessórios genuínos Toro. As peças de substituição e acessórios fabricados por outros fabricantes podem ser perigosos e essa utilização anula a garantia.

Preparação para a manutenção

1. Desligue o motor, retire a chave da ignição (se equipada) e espere que todas as peças em movimento parem.
2. Desligue o fio da vela da ignição da vela da ignição (Figura 31).

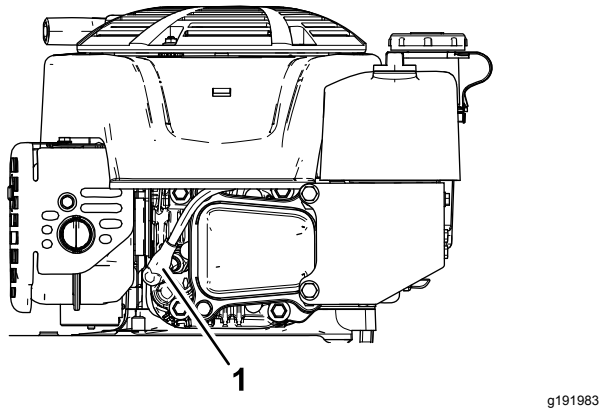

Figura 31

1. Fio da vela de ignição

3. Depois de executar os procedimento de manutenção, ligue o fio da vela de ignição à vela de ignição.

   Importante: **Antes de inclinar o cortador para mudar o óleo ou substituir as lâminas, deixe que o depósito de combustível fique seco utilizando normalmente o cortador. Se tiver de inclinar o cortador antes do combustível se gastar utilize uma bomba de combustível manual para retirar o combustível. Incline sempre a máquina para o lado, com a vareta para baixo.**

⚠ AVISO

Inclinar a máquina pode fazer com que o combustível derrame. O combustível é inflamável, explosivo e pode provocar ferimentos pessoais.

Ponha o motor a funcionar até se gastar a gasolina ou remova a gasolina com uma bomba manual; nunca com um sifão.

Manutenção do filtro de ar

Intervalo de assistência: Em todas as utilizações ou diariamente—Verifique o filtro de ar e limpe-o ou substitua-o, conforme necessário.

A cada 50 horas—Limpe o filtro de ar; substitua mais frequentemente em condições de operação com poeira.

Anualmente—Efetue a manutenção do filtro de ar; substitua mais frequentemente em condições de operação com poeira.

A cada 200 horas—Substitua o filtro de ar; substitua mais frequentemente em condições de operação com pó.

1. Desaperte o fixador e retire a cobertura do filtro de ar (Figura 32).

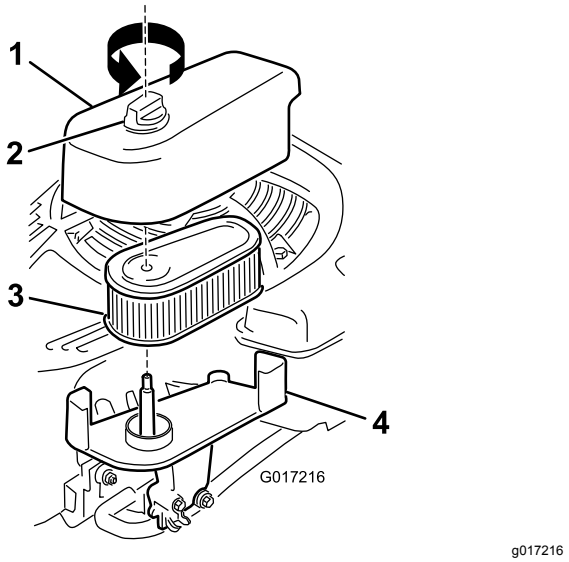

Figura 32

1. Tampa
2. Fixador
3. Filtro
4. Base

2. Retire e inspecione o filtro.
   - Se o filtro estiver danificado ou molhado com óleo ou combustível, substitua-o.
   - Se o filtro estiver sujo, bata com ele numa superfície dura várias vezes, ou sopre a sujidade de dentro para fora utilizando ar comprimido a pelo menos 2,07 bar.

     Nota: Não escove ou sopre a sujidade do filtro de fora para dentro; a sujidade penetra nas fibras.
3. Limpe o corpo e a tampa do filtro de ar com um pano humedecido. **Mantenha a abertura de ar limpa.**
4. Instale o filtro na base.
5. Instale a tampa e aperte bem o fixador.

Substituição do óleo do motor

Intervalo de assistência: Após as pimeiras 5 horas

A cada 50 horas

Anualmente

Nota: Ponha o motor a funcionar durante alguns minutos antes de mudar o óleo para o aquecer. O óleo quente flui mais rapidamente e transporta mais contaminantes.

Especificações do óleo do motor

Especificações do óleo do motor (cont'd.)

Capacidade do óleo do motor	0,53 l
Viscosidade do óleo	Óleo detergente SAE 30 ou SAE 10W-30
Classificação de serviço API	SJ ou superior

1. Leve a máquina para uma superfície nivelada.
2. Consulte Preparação para a manutenção (página 20).
3. Retire a vareta rodando-a no sentido contrário ao dos ponteiros do relógio e puxando-a para fora (Figura 33).

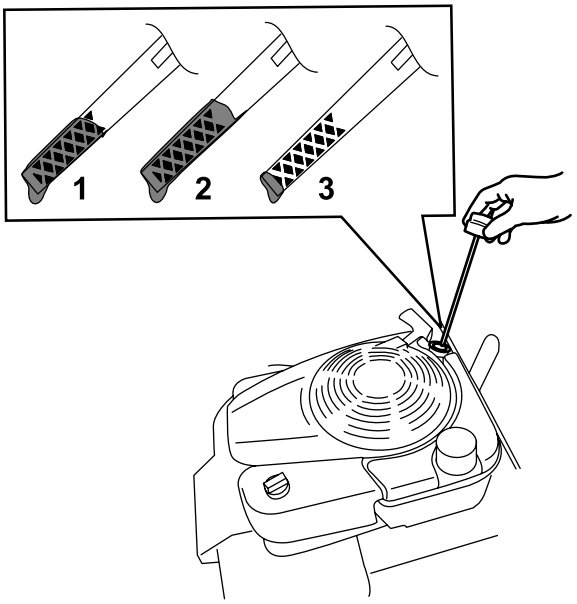

g193261

Figura 33

1. Marca
2. Alto
3. Baixo

4. Incline o cortador para o lado (de forma a que o filtro de ar fique voltado para cima) para drenar o óleo utilizado para fora do tubo de enchimento do óleo (Figura 34).

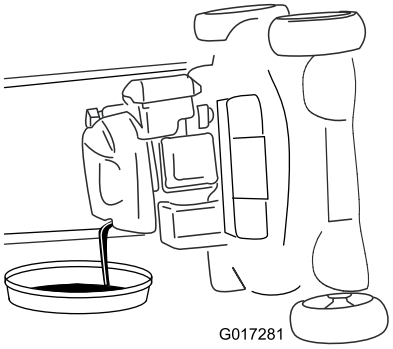

g017281

Figura 34

5. Após drenar o óleo usado, faça a máquina voltar à posição de funcionamento.
6. Cuidadosamente, deite cerca de 3/4 da capacidade do motor de óleo para o tubo de enchimento de óleo.
7. Aguarde 3 minutos até o óleo assentar no motor.
8. Limpe a vareta com um pano limpo.
9. Insira a vareta no tubo de enchimento e, em seguida, retire-a.
10. Leia o nível de óleo na vareta (Figura 33).
    - Se o nível de óleo na vareta estiver demasiado baixo, deite cuidadosamente uma pequena quantidade de óleo para o tubo de enchimento de óleo, aguarde 3 minutos e volte a repetir os passos 8 a 10 até o nível de óleo na vareta estar no nível correto.
    - Se o nível de óleo na vareta estiver demasiado alto, drene o óleo em excesso até que o nível de óleo se encontre no nível correto.
11. Coloque firmemente a vareta no tubo de enchimento de óleo.
12. Recicle devidamente o óleo usado.

Carregamento da bateria

Apenas modelo de arranque elétrico

Intervalo de assistência: A cada 25 horas

Anualmente ou antes do armazenamento

⚠ AVISO

CALIFÓRNIA
Proposição 65 Aviso

Os pólos, terminais e restantes acessórios da bateria contêm chumbo e derivados de chumbo; é do conhecimento do Estado da Califórnia que estes químicos podem provocar cancro e problemas reprodutivos. Lave as mãos após a utilização.

Inicialmente, carregue a bateria durante 24 horas; posteriormente, efetue o carregamento mensalmente (a cada 25 arranques) ou conforme necessário. Utilize o carregador sempre numa área protegida e carregue a bateria à temperatura ambiente (cerca de 22 °C) sempre que possível.

Nota: A máquina não está equipada com um sistema de carregamento por alternador.

1. Ligue o carregador à cablagem sob a chave da ignição (Figura 35).

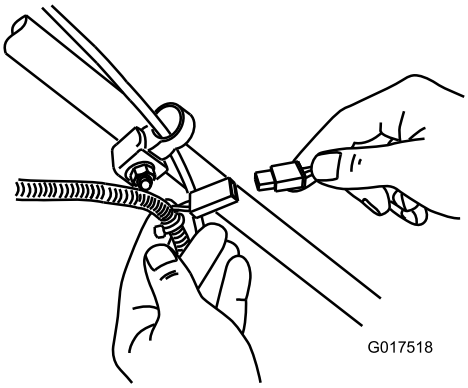

g017518

Figura 35

2. Ligue o carregador à tomada.

   Nota: Quando a bateria não se mantiver carregada, recicle ou elimine conforme aos regulamentos locais.

Nota: O carregador poderá incluir um visor LED de duas cores para a indicação dos seguintes estados de carregamento:

- A luz vermelha indica um carregamento em curso.
- A luz verde indica que o carregador está totalmente carregado ou desligado da bateria.
- Uma luz intermitente que alterna entre vermelho e verde indica que a bateria está quase carregada. Este estado dura apenas alguns minutos até a bateria estar completamente carregada.

Substituição do fusível

Apenas modelo de arranque elétrico

Se a bateria não carregar ou o motor não arrancar com o motor de arranque elétrico, o fusível poderá ter queimado. Substitua por um fusível de encaixe de 40 amperes.

Importante: **Não é possível arrancar a máquina com o motor de arranque elétrico, ou carregar a bateria antes de instalar um fusível operacional.**

1. Abra o porta-fusíveis selado e substitua o fusível (Figura 36).

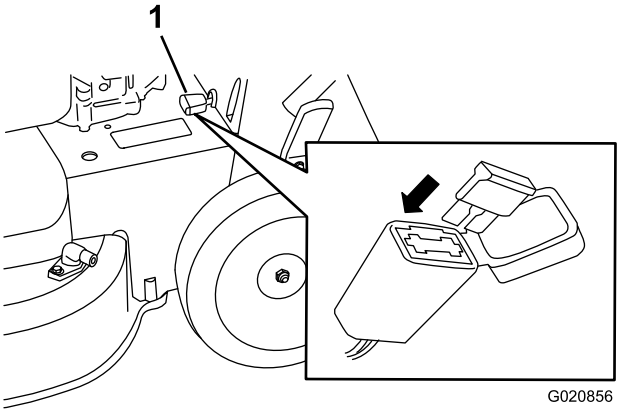

g020856

Figura 36

1. Porta-fusíveis

2. Feche a tampa do porta-fusíveis e confirme que está bem fechada.

Substituir a bateria

Apenas modelo de arranque elétrico

Remoção da bateria antiga

1. Contacte um Representante de Peças Autorizado para obter uma bateria de substituição.
2. Retire a cobertura da correia; consulte o passo 1 de Manutenção do sistema de transmissão das lâminas (página 24).
3. Retire o tampão de descarga traseiro.
4. Desloque o manípulo para a posição vertical.
5. Retire os quatro pequenos parafusos que suportam a porta traseira e conjunto da alavanca-bloqueio-manípulo no sítio.
6. Dobre o manípulo totalmente para a frente.
7. Retire a porta traseira e conjunto da alavanca-bloqueio-manípulo (Figura 37).

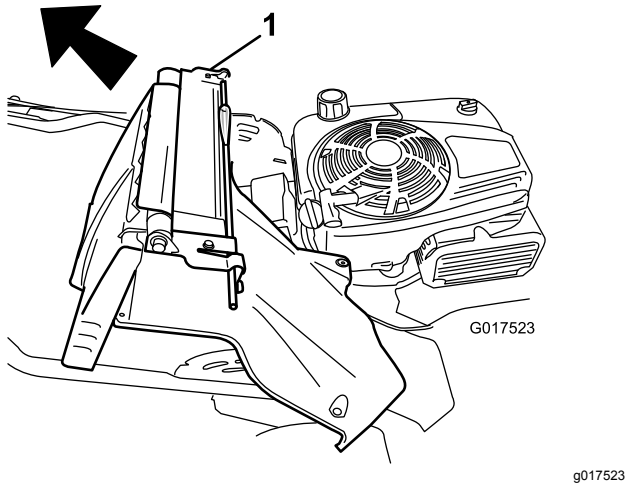

Figura 37

1. Porta traseira e conjunto da alavanca-bloqueio-manípulo

8. Retire a cobertura da bateria.
9. Desligue os fios da bateria.
10. Retire a bateria e recicle-a.

    Nota: Recicle a bateria de acordo com os regulamentos locais e do seu estado.

Instalação da nova bateria

1. Limpe a área de suporte da bateria na estrutura da máquina.
2. Coloque a nova bateria no sítio na estrutura da máquina.
3. Ligue os fios à nova bateria.

   Nota: Certifique-se de que liga o fio preto (negativo) ao terminal negativo (-) e o fio vermelho (positivo) ao terminal positivo (+).
4. Instale a cobertura na bateria.

   Nota: Certifique-se de que a cobertura encaixa corretamente sobre a cablagem.
5. Instale a porta traseira e conjunto da alavanca-bloqueio-manípulo na máquina.
6. Eleve o manípulo para a posição vertical.
7. Prenda o resguardo com os quatro pequenos parafusos que removeu no passo 5 de Remoção da bateria antiga (página 23).
8. Instale o bujão de descarga traseira.
9. Volte a colocar o manípulo na posição de funcionamento.

Ajustar a transmissão autopropulsora

Sempre que instalar um novo cabo autopropulsor ou se a transmissão autopropulsora estiver desajustada, ajuste a transmissão autopropulsora.

1. Rode o manípulo de ajuste para a esquerda para folgar o ajuste do cabo (Figura 38).

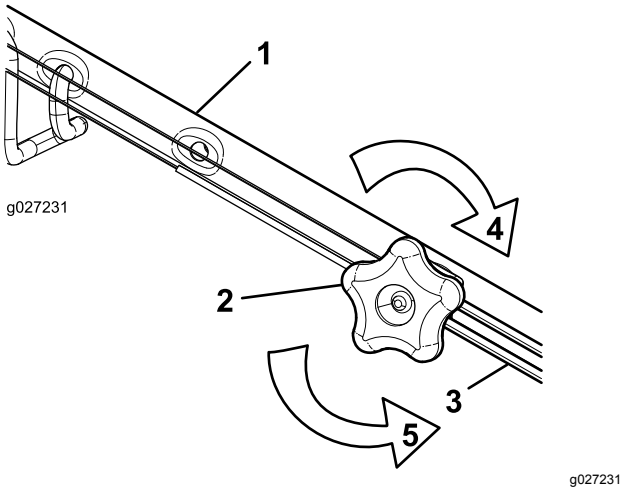

Figura 38

1. Manípulo (lado esquerdo)
2. Manípulo de ajuste
3. Cabo da transmissão autopropulsora
4. Rode o manípulo para a direita para apertar o ajuste.
5. Rode o manípulo para a esquerda para folgar o ajuste.

2. Ajuste a tensão do cabo (Figura 38) puxando-o para trás ou empurrando-o para a frente e mantendo a posição.

   Nota: Empurre o cabo em direção ao motor para aumentar a tração. Puxe o cabo para longe do motor para diminuir a tração.
3. Rode o manípulo de ajuste no sentido dos ponteiros do relógio para apertar o ajuste do cabo.

   Nota: Aperte com firmeza à mão.

Manutenção do sistema de transmissão das lâminas

Intervalo de assistência: A cada 50 horas

1. Remoção da cobertura do sistema de transmissão da lâmina (Figura 39).

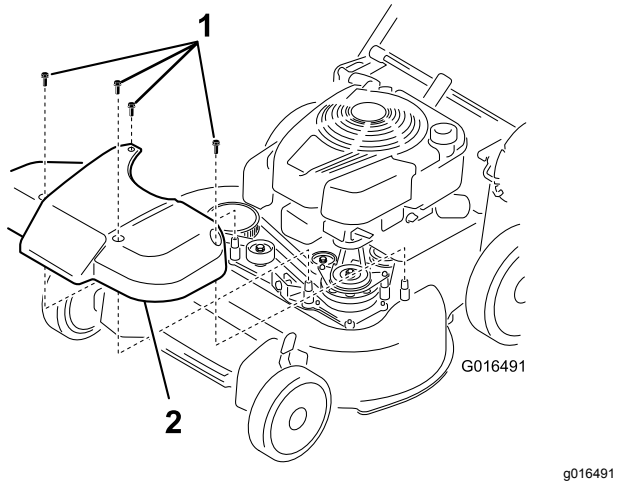

Figura 39

1. Parafusos
2. Tampa

2. Escove ou sopre os detritos do interior da proteção e em redor de todas as peças.
3. Coloque um apalpa-folgas de 0,25 mm e um pedaço de papel ou um cartão contra a parede e deslize para trás da mola tensionadora da correia.

   Nota: Se existir uma folga visível entre o apalpa-folgas e a mola, aperte o parafuso de ajuste e a porca até que o papel mal se desloque livremente dentro e fora da folga (Figura 40).

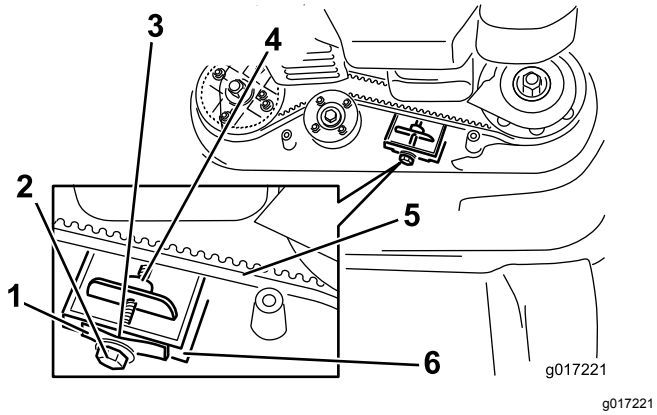

Figura 40

1. Mola de tensionamento da correia
2. Parafuso de ajuste
3. Folga
4. Porca de ajuste
5. Correia da transmissão das lâminas
6. Parede

Importante: **Não aperte demasiado o parafuso de ajuste. Isto poderia danificar a correia da transmissão das lâminas.**

4. Instale a cobertura do sistema de transmissão da lâmina que removeu previamente.

Manutenção das lâminas

Intervalo de assistência: Anualmente

Importante: ***Precisará de uma chave de aperto para instalar as lâminas de forma adequada.*** **Se não tiver uma chave de aperto ou se não se sentir à vontade para executar este procedimento, contacte um revendedor autorizado.**

Examine as lâminas sempre que ficar sem combustível. Se as lâminas estiverem danificadas ou rachadas, substitua-as imediatamente. Se as extremidades das lâminas estiverem embotadas ou com falhas, mande-as afiar ou equilibrar ou substitua-as.

⚠ PERIGO

Uma lâmina desgastada ou danificada pode partir-se, podendo levar à projeção de um fragmento contra si ou alguém que esteja por perto e provocar lesões graves ou até mesmo a morte.

- **Inspecione as lâminas periodicamente relativamente a desgaste ou danos.**
- **Substitua as lâminas gastas ou danificadas.**

Nota: Mantenha as lâminas afiadas em toda a época de corte porque uma lâmina afiada corta direito sem rasgar nem estragar as folhas da relva.

Preparar a manutenção das lâminas de corte

1. Bloqueie a pega na posição vertical (Figura 41); consulte Ajustar a altura da pega (página 12).

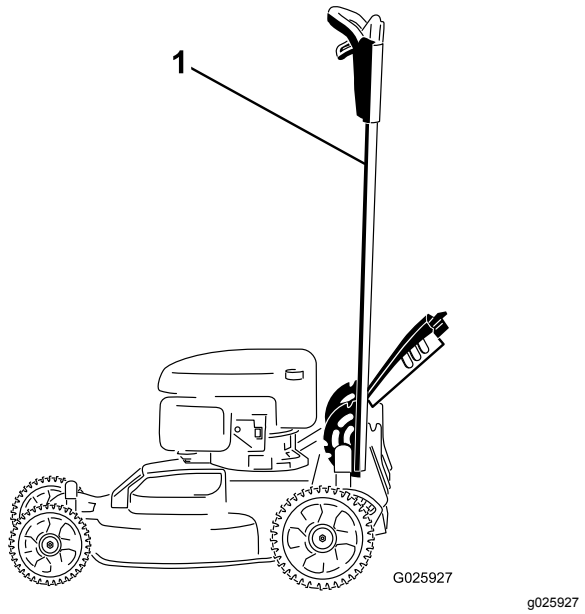

Figura 41

1. Pega bloqueada na posição horizontal

2. Incline a máquina para o lado, com a vareta voltada para baixo, até que o manípulo superior apoie no chão.

Verificar as lâminas

Intervalo de assistência: Em todas as utilizações ou diariamente

1. Inspecione as extremidades de corte (Figura 42). Se as extremidades não estiverem afiadas ou estiverem amolgadas, retire e afie as lâminas.

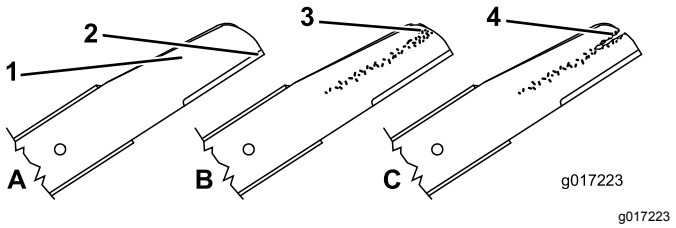

Figura 42

1. Extremidade de corte
2. Área curva
3. Desgaste/formação de ranhuras
4. Fissuras

2. Inspecione as lâminas, especialmente a área curva ((Figura 42). Se verificar quaisquer danos, desgaste, ou a formação de ranhuras nesta área, substitua imediatamente por lâminas novas.

⚠ PERIGO

Se a lâmina continuar a sofrer este tipo de desgaste irá formar-se uma ranhura entre o suporte e a parte plana da lâmina. Eventualmente, pode soltar-se algum pedaço da lâmina e projetar-se, ferindo-o a si ou a qualquer pessoa próxima.

- **Inspecione a lâmina periodicamente relativamente a desgaste ou danos.**
- **Nunca tente endireitar uma lâmina deformada ou soldar uma lâmina partida ou rachada.**
- **Substitua as lâminas gastas ou danificadas.**

3. Verifique se há lâminas empenadas; consulte Deteção de lâminas dobradas (página 26).

Deteção de lâminas dobradas

1. Rode as lâminas para a posição que se mostra na Figura 43.

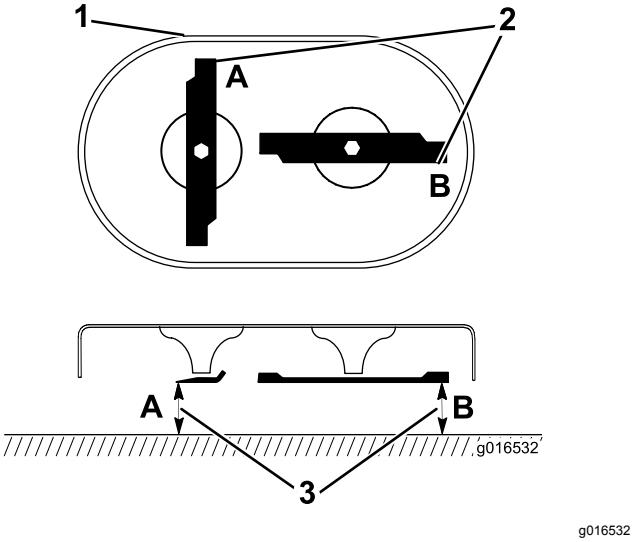

Figura 43

1. Frente da plataforma de corte
2. Meça nos locais A e B
3. Meça a partir da extremidade de corte até uma superfície suave, nivelada

2. Meça a partir de uma superfície nivelada até às extremidades de corte nos locais **A** e **B**, (Figura 43) e anote ambas as dimensões.

3. Rode as lâminas de forma a que as extremidades opostas se encontrem nos locais **A** e **B** (Figura 43).

4. Repita as medições no passo 2 e anote-as.

   Nota: Se a diferença entre as medições **A** e **B** dos passos 2 e 4 exceder 3 mm, a lâmina está dobrada e tem de ser substituída. Consulte Retirar as lâminas (página 27) e Instalação das lâminas (página 27).

⚠ AVISO

Uma lâmina dobrada ou danificada pode partir-se e causar ferimentos graves ou a morte do operador ou outras pessoas.

- **Substitua as lâminas gastas ou danificadas por lâminas novas.**
- **Nunca afie ou crie entalhes afiados nas extremidades ou superfície de uma lâmina.**

Retirar as lâminas

Substitua as lâminas quando a máquina atingir um objeto sólido, ou uma lâmina ficar desequilibrada ou dobrada. Utilize apenas lâminas de substituição genuínas Toro.

1. Utilize um calço de madeira para segurar cada lâmina e rode o parafuso da lâmina no sentido contrário ao dos ponteiros do relógio como se mostra na Figura 44.

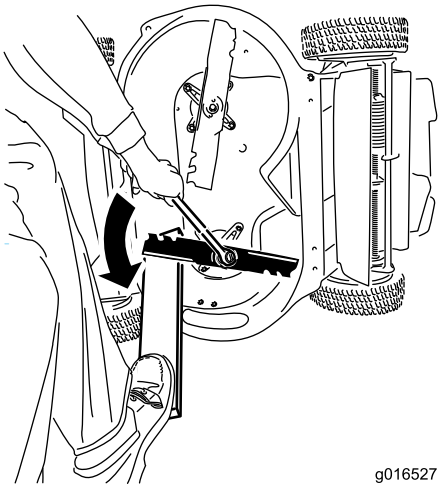

g016527

Figura 44

2. Retire cada lâmina como se mostra na Figura 45.

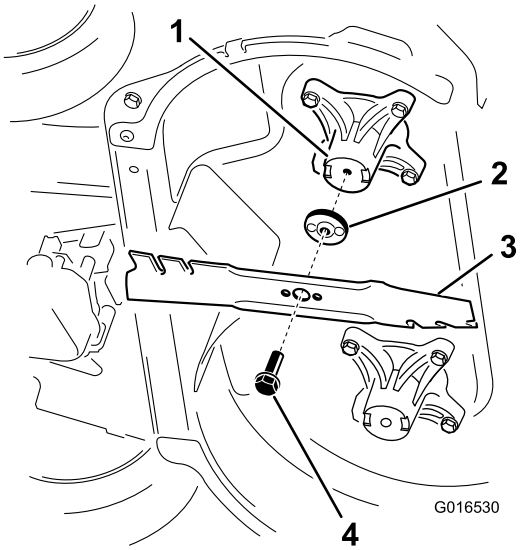

g016530

Figura 45

1. Eixo (2)
2. Transmissão das lâminas (2)
3. Lâmina (2)
4. Parafuso da lâmina (2)

3. Inspecione os pinos nas transmissões das lâminas para ver se apresentam desgaste ou danos.

Instalação das lâminas

1. Instale a primeira lâmina de forma a que esteja na horizontal, juntamente com todos os dispositivos de montagem como se mostra na Figura 45.

   Nota: Aperte o parafuso com os dedos.

   Importante: **Coloque a extremidades curvas da lâmina de forma a apontarem em direção à caixa da máquina. Certifique-se de que encaixa as áreas elevadas na transmissão de cada lâmina nos entalhes do eixo correspondente e os pinos na outra extremidade de cada transmissão da lâmina nos furos na lâmina correspondente.**

2. Segure cada lâmina com uma tábua e rode o parafuso da lâmina no sentido dos ponteiros do relógio com uma chave como se mostra na Figura 46; aperte o parafuso da lâmina com 82 N·m.

   Importante: **Um parafuso com um torque de 82 N·m é muito apertado. Coloque o seu peso atrás da chave e aperte o parafuso de forma segura. Este parafuso é muito difícil de apertar em demasia.**

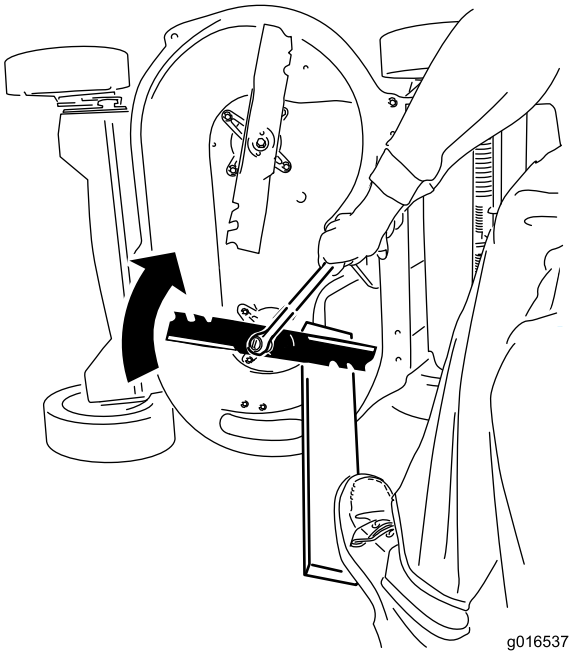

g016537

Figura 46

3. Rode a lâmina instalada 1/4 de volta até que fique na vertical e instale a outra lâmina da mesma forma que a primeira (consulte o passo 1).

   Nota: As lâminas devem estar perpendiculares, formando um “T” invertido como se mostra na Figura 47.

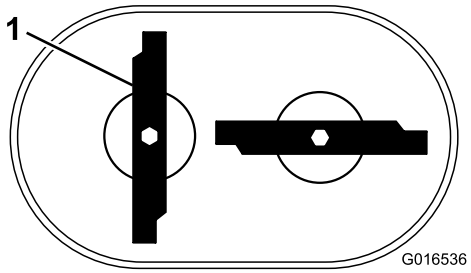

g016536

Figura 47

1. Lâmina (2)

4. Aperte a segunda lâmina; consulte o passo 2.
5. Rode as lâminas à mão uma volta completa de 360° para assegurar que não se tocam.

   Nota: Se as lâminas tocarem uma na outra, não estão corretamente montadas. Repita os passos 1 a 3 até que as lâminas já não toquem uma na outra.

⚠ AVISO

Instalar incorretamente as lâminas pode danificar a máquina ou causar ferimentos a si ou a pessoas na área.

Tenha cuidado quando instalar as lâminas.

Armazenamento

Guarde a máquina num local fresco, limpo e seco.

Informações gerais

1. Efetue os procedimentos recomendados de manutenção manual; consulte Manutenção (página 20).
2. Limpe debaixo da caixa da máquina; consulte Limpeza debaixo da máquina. (página 19).
3. Remova qualquer resíduos, sujidade e fuligem das partes exteriores do motor, resguardos e parte superior da máquina.
4. Verifique o estado das lâminas, consulte Verificar as lâminas (página 26).
5. Manutenção do filtro de ar; consulte Manutenção do filtro de ar (página 21).
6. Aperte todas as porcas, cavilhas e parafusos.
7. Retoque todas as superfícies com tinta ferrugenta ou lascada com tinta disponível de um Representante de assistência autorizado.
8. **Apenas modelo de arranque elétrico:** Carregue a bateria durante 24 horas, em seguida, desligue o carregador e guarde a máquina numa área não aquecida. Se a máquina tiver de ser guardada numa área aquecida, a bateria deverá ser carregada a cada 90 dias.
9. Dobre a pega para guardar; consulte Ajustar a altura da pega (página 12).

Preparar o sistema de combustível

⚠ AVISO

O combustível pode vaporizar se a guardar durante longos períodos e pode explodir se entrar em contacto com uma chama.

- **Não guarde combustível durante longos períodos de tempo.**
- **Não guarde a máquina com combustível no depósito de combustível ou no carburador numa área fechada com uma chama. (Por exemplo, um forno ou um esquentador com piloto)**
- **Espere que o motor arrefeça antes do armazenamento num local fechado.**

Na último abastecimento de gasolina do ano, adicione estabilizador de combustível ao combustível conforme indicado pelo fabricante do motor. Esvazie o depósito de combustível ao cortar a última vez antes de guardar a máquina.

1. Ponha a máquina a trabalhar até que o motor pare por falta de combustível.
2. Ligue o motor novamente e deixe-o trabalhar até parar. Quando já não conseguir pôr o motor a trabalhar é porque está suficientemente seco.

Preparar o motor

1. Com o motor ainda quente, mude o óleo; consulte Substituição do óleo do motor (página 21).
2. Desligue o fio da vela da ignição e retire a chave da ignição (apenas modelo de arranque elétrico).
3. Retire a vela.
4. Utilizando uma lata de óleo, adicione cerca de 30 ml de óleo de motor ao motor através do furo da vela.
5. Lentamente, puxe a corda do arrancador várias vezes para distribuir o óleo pelo cilindro.
6. Instale a vela, mas não ligue o cabo à vela. Prenda o fio de forma a que não entre em contacto com a vela.

Retirar a máquina do armazenamento

1. Desdobre a pega; consulte Ajustar a altura da pega (página 12).
2. Verifique e aperte todos os dispositivos de fixação.
3. Retire a vela de ignição e ponha o motor a funcionar rapidamente utilizando o motor de arranque para retirar o excesso de óleo do cilindro.
4. Inspecione a vela e substitua-a se estiver suja, gasta ou rachada; consulte o Manual do utilizador do motor.
5. Instale a vela de ignição e aperte-a com o binário de aperto recomendado de 20 N·m.
6. Realize quaisquer procedimentos de manutenção; consulte Manutenção (página 20).
7. Verifique o nível de óleo do motor, consulte Verificação do nível de óleo do motor (página 11).
8. Encha o depósito de combustível com combustível novo; consulte Enchimento do depósito de combustível (página 10).

9. **Apenas modelo de arranque elétrico:**Carregue a bateria; consulte Carregamento da bateria (página 22).
10. Ligue o fio à vela de ignição.

Aviso de privacidade europeu

As informações recolhidas pela Toro
A Toro Warranty Company (Toro) respeita a sua privacidade. Para processar a sua reclamação da garantia e para o contactar em caso de recolha de produtos, pedimos que partilhe determinadas informações pessoais connosco, seja diretamente ou através da empresa Toro ou do seu representante Toro local.

O sistema de garantia Toro está alojado em servidores que se encontram nos Estados Unidos onde a lei da privacidade pode não providenciar a mesma proteção que se aplica no seu país.

AO PARTILHAR AS SUAS INFORMAÇÕES PESSOAIS CONNOSCO, ESTÁ A AUTORIZAR O PROCESSAMENTO DAS SUAS INFORMAÇÕES PESSOAIS, CONFORME É DESCRITO NESTE AVISO DE PRIVACIDADE.

A forma como a Toro utiliza as informações
A Toro pode utilizar as suas informações pessoais para processar reclamações ao abrigo da garantia, para o contactar em caso de recolha de produtos e para qualquer outro fim que indicarmos. A Toro pode partilhar as suas informações com afiliadas da Toro, revendedores ou outros parceiros de negócios relativamente a qualquer uma destas atividades. Não vendemos as suas informações pessoais a qualquer outra empresa. Reservamo-nos o direito de revelar informações pessoais para cumprir as leis aplicáveis e pedidos das autoridades competentes, para operar os nossos sistemas devidamente ou para sua própria proteção e de outros utilizadores.

Retenção de informações pessoais
Iremos manter as suas informações pessoais enquanto necessitarmos delas para os fins para os quais elas foram originalmente recolhidas ou para outros fins legítimos (como conformidade com regulamentos), ou conforme seja exigido pela lei aplicável.

O nosso compromisso com a segurança das suas informações pessoais
Tomamos as precauções razoáveis para proteger a segurança das suas informações pessoais. Também tomamos medidas para manter a precisão e o estado atual das informações pessoais.

Aceder e corrigir as suas informações pessoais
Se pretender rever ou corrigir as suas informações pessoais, contacte-nos através do endereço de e-mail legal@toro.com.

Lei do consumidor australiana

Os clientes australianos encontrarão informações relacionadas com a Lei do consumidor australiana no interior da caixa ou no seu Distribuidor Toro local.

A Garantia da Toro e garantia Toro Garantido para Arrancar

Condições e produtos abrangidos

A Toro Company e sua afiliada, Toro Warranty Company, na sequência de um acordo entre elas, prometem em conjunto a reparação do produto Toro abaixo indicado, e houver defeitos de materiais ou de fabrico ou se um motor Toro GTS ("Garantido para Arrancar") não arrancar à primeira ou segunda puxadela, desde que a manutenção de rotina necessária no *Manual do utilizador* tenha sido efetuada.

Os períodos de tempo a seguir aplicam-se a partir da data de compra original:

Produtos	Período da garantia
Cortadores de relva elétricos	
• Plataforma fundida	5 anos Utilização residencial[2] 90 dias Utilização comercial
—Motor	5 anos Garantia GTS, Utilização residencial[3]
—Bateria	2 anos
• Plataforma de aço	2 anos Utilização residencial[2] 30 dias Utilização comercial
—Motor	2 anos Garantia GTS, Utilização residencial[3]
Cortadores TimeMaster	3 anos Utilização residencial[2] 90 dias Utilização comercial
• Motor	3 anos Garantia GTS, Utilização residencial[3]
• Bateria	2 anos
Produtos elétricos portáteis e cortadores de relva elétricos	2 anos Utilização residencial[2] Sem garantia para uso comercial
Todas as unidades de operador abaixo	
• Motor	Ver garantia do fabricante do motor[4]
• Bateria	2 anos Utilização residencial[2]
• Engates	2 anos Utilização residencial[2]
Tratores corta-relva DH	2 anos Utilização residencial[2] 30 dias Utilização comercial
TimeCutter	3 anos Utilização residencial[2] 30 dias Utilização comercial
• Motor	3 anos Utilização residencial[2] 2 anos ou 300 horas Utilização comercial [5]
TimeCutter HD	3 anos ou 300 horas [5]
• Motor	3 anos ou 300 horas Utilização comercial [5]

[1]Comprador original significa a pessoa que originalmente adquiriu o Produto Toro.

[2]Utilização residencial significa a utilização do produto em sua casa. Utilização em mais do que um local é considerada uso comercial ao qual se aplicaria a garantia para uso comercial.

[3] garantia Toro GTS (Garantido para Arrancar) não se aplica quando o produto é utilizado comercialmente.

[4]Alguns motores usados nos Produtos Toro são garantidos pelo fabricante do motor.

[5]O que ocorrer primeiro.

A garantia pode ser negada, se o contador de horas estiver desligado, alterado ou mostrar indícios de ter sido modificado.

Responsabilidades do proprietário

É preciso fazer manutenção do produto Toro seguindo os procedimentos descritos no *Manual do utilizador*. Os custos dessa manutenção de rotina, quer seja feita por um distribuidor ou por si, são todos pagos por si.

Instruções para a obtenção de um serviço de garantia

Se pensa que o seu produto Toro tem algum defeito de materiais ou de fabrico, siga este procedimento:

1. Contacte o vendedor para que trate da reparação do produto. Se, por qualquer motivo, não conseguir contactar o vendedor, pode ligar para qualquer distribuidor autorizado Toro para combinar a reparação. Visite http://www.toro.com/en-us/locator/pages/default.aspx para encontrar um representante Toro na sua área.
2. Leve o produto e a respetiva prova de compra (recibo) ao reparador. Se, por qualquer motivo, não ficar satisfeito com o serviço ou assistência prestado pelo reparador contacte-nos em:

   Toro Warranty Company
   Toro Customer Care Department, RLC Division
   8111 Lyndale Avenue South
   Bloomington, MN 55420-1196
   001–952–948–4707

Itens e condições não abrangidos

Não existe outra garantia expressa exceto para o sistema especial de emissões e cobertura de garantia do motor em alguns produtos. Esta garantia expressa não cobre o seguinte:

- O custo da assistência de manutenção regular ou peças como, por exemplo, filtros, lubrificantes, mudanças de óleo, velas de ignição, filtros de ar, afiar as lâminas ou lâminas gastas, cabos/ligações ou ajustes de travões
- Componentes que falham devido a desgaste normal
- Qualquer produto ou peça que tenha sido alterado, usado indevidamente, negligenciado, necessite de substituição ou reparação devido a acidentes ou falta de manutenção adequada
- Encargos de recolha e entrega
- As reparações ou tentativas de reparação por pessoa alheia a um representante de assistência autorizado Toro
- As reparações necessárias devido não cumprir o procedimento de combustível recomendado (consulte o *Manual do utilizador* para mais informações)
  - Remover contaminantes do sistema de combustível não está abrangido
  - A utilização de combustível velho (com mais de um mês) ou combustível que contenha mais de 10% de etanol ou mais de 15% de MTBE
  - A não drenagem do sistema de combustível antes de qualquer período de não utilização superior a um mês
- Reparações ou ajustes para corrigir dificuldades de arranque devido ao seguinte:
  - Não cumprimento dos procedimentos de manutenção adequados ou procedimento de combustível recomendado
  - Embate da lâmina em rotação num objeto
- Condições especiais de operação em que o arranque possa necessitar de mais de 2 puxões:
  - Arranques iniciais após um longo período de não utilização superior a três meses ou armazenamento sazonal
  - Arranques em temperatura fria como os que se encontram no início da primavera e fim do outono
  - Procedimentos de arranque inadequados – se tem dificuldades em iniciar unidade, consulte o *Manual do utilizador* para assegurar que está a utilizar os procedimentos de arranque corretos. Isto pode evitar uma visita desnecessária a um Representante Autorizado de Assistência Toro.

Condições gerais

O comprador está coberto pelas leis nacionais de cada país. Os direitos do comprador abrangidos por estas leis não são limitados por esta garantia.