Form No. 3409-166 Rev B

53 cm Super Recycler® -ruohonleikkuri

Mallinro: 20792—Sarjanro: 400000000 tai suurempi

Mallinro: 20797—Sarjanro: 400000000 tai suurempi

Käyttöopas

Johdanto

Tämä työnnettävä vaakatasoleikkuri on tarkoitettu kotikäyttöön. Se on tarkoitettu pääasiassa asuinkiinteistöjen viheralueiden ruohonleikkuuseen. Sitä ei ole tarkoitettu pensaiden leikkuuseen eikä maatalouskäyttöön.

Lue nämä tiedot huolellisesti, jotta opit käyttämään ja huoltamaan laitetta asianmukaisesti sekä välttämään tapaturmia ja tuotevaurioita. Olet itse vastuussa tuotteen asianmukaisesta ja turvallisesta käytöstä.

Voit ottaa yhteyden Toroon suoraan osoitteessa www.Toro.com, jos tarvitset tietoja tuotteista ja lisävarusteista, lähimmästä jälleenmyyjästä tai jos haluat rekisteröidä tuotteesi.

Aina kun tarvitset huoltoa, alkuperäisiä Toro-varaosia tai lisätietoja, ota yhteys valtuutettuun huoltoliikkeeseen tai Toron asiakaspalveluun. Ota tällöin laitteesi malli- ja sarjanumerot valmiiksi esiin. Kuva 1 osoittaa laitteen malli- ja sarjanumeron sijainnin. Kirjoita numerot annettuun tilaan.

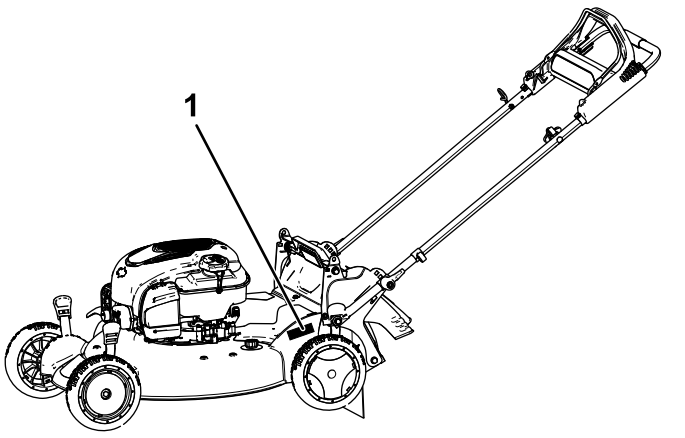

g187499

Kuva 1

1. Malli- ja sarjanumeron sijainti

Mallinro: _____

Sarjanro: _____

Tässä käyttöoppaassa esiintyvä varoitusmerkintä (Kuva 2) ilmaisee vaaratilannetta, josta saattaa olla seurauksena vakava tapaturma tai jopa kuolema, jos suositellut varotoimenpiteet laiminlyödään.



g000502

Kuva 2

Varoitusmerkintä

Tässä käyttöoppaassa käytetään kahta termiä tietojen korostamiseksi. **Tärkeää** kiinnittää huomiota mekaanisiin erikoistietoihin ja **Huomautus** korostaa erityishuomion ansaitsevia yleistietoja.

Tämä tuote on asiaankuuluvien eurooppalaisten direktiivien mukainen. Lisätietoja on erillisessä tuotekohtaisessa vaatimustenmukaisuusvakuutuksessa.

Nettovääntö: Moottorin valmistaja on mitannut tämän moottorin brutto- tai nettoväännön laboratoriossa SAE J1940:n mukaisesti. Tämän luokan leikkurin moottorin todellinen vääntö on huomattavasti alhaisempi, koska se on säädetty turvallisuuteen, päästöihin ja käyttöön liittyvien vaatimusten mukaisesti. Osoitteessa www.Toro.com on lisätietoja leikkurimalleista.

Sisältö

Johdanto 1
Turvaohjeet 2
Yleinen turvallisuus 2
Turva- ja ohjetarrat 3
Käyttöönotto 6
1 Kahvan kokoaminen ja suoristus 6
2 Narukäynnistimen asennus naruohjaimeen 7
3 Öljyn lisääminen moottoriin 7
4 Akun lataus 7
5 Ruohonkeräimen kokoaminen 8
Laitteen yleiskatsaus 9
Tekniset tiedot 9
Käyttö 10
Ennen käyttöä 10
Turvallisuus ennen käyttöä 10
Polttoainesäiliön täyttö 10
Moottorin öljymäärän tarkistus 11

© 2017—The Toro® Company
8111 Lyndale Avenue South
Bloomington, MN 55420

Rekisteröi tuotteesi osoitteessa www.Toro.com.

CE

Käännös alkuperäisestä tekstistä (FI)
Painettu Meksikossa
Kaikki oikeudet pidätetään

3409-166 B

Kahvan korkeuden säätö 11
Leikkuukorkeuden säätö 11
Käytön aikana 12
Turvallisuus käytön aikana 12
Moottorin käynnistys 12
Itsevetolaitteiston käyttö 13
Moottorin sammutus 14
Leikkuujätteiden kierrättäminen 14
Leikkuujätteiden kerääminen ruohonkerääjämeen 15
Leikkuujätteiden poisto 16
Käyttövihjeitä 17
Käytön jälkeen 18
Turvallisuus käytön jälkeen 18
Laitteen alapuolen puhdistaminen 18
Kahvan taittaminen 19
Kunnossapito 20
Kunnossapitotaulukko 20
Turvallisuus huollon aikana 20
Valmistelu huoltoa varten 20
Ilmansuodattimen huolto 21
Moottoriöljyn vaihto 21
Akun lataus 22
Sulakkeen vaihtaminen 23
Terän vaihto 23
Itsevetolaitteiston säätö 24
Hammaspyörien voitelu 25
Varastointi 25
Laitteen valmistelu varastointia varten 25
Laitteen käyttöönotto varastoinnin jälkeen 25

Turvaohjeet

Tämä kone on suunniteltu standardin EN ISO 5395:2013 mukaisesti.

Yleinen turvallisuus

Tämä tuote voi katkaista jalan tai käden sekä singota esineitä. Noudata aina kaikkia turvallisuusohjeita, jotta vakavilta loukkaantumisilta vältytään.

Tuotteen käyttäminen muuhun kuin sen aiottuun käyttötarkoitukseen voi olla vaarallista käyttäjälle ja sivullisille.

- Lue ja sisäistä tämän *käyttöoppaan* sisältö ennen moottorin käynnistämistä.
- Älä laita käsiä tai jalkoja koneen liikkuvien osien lähelle.
- Älä käytä konetta ilman paikallaan olevia ja toimivia suojuksia ja muita suojalaitteita.
- Älä mene heittoaukkojen eteen. Pidä sivulliset turvallisen matkan päässä koneesta.
- Älä päästä lapsia käyttöalueelle. Älä koskaan anna konetta lasten käyttöön.
- Pysäytä kone ja sammuta moottori ennen huoltoa, polttoainesäiliön täyttämistä ja tukoksen poistamista koneesta.

Laitteen asiaton käyttö tai huolto voi aiheuttaa tapaturman. Vähennä loukkaantumisriskiä noudattamalla näitä turvallisuusohjeita ja kiinnittämällä aina huomiota varoitusmerkkiin, joka tarkoittaa varoitusta, vaaraa tai hengenvaaraa – henkilöturvallisuusohjeet. Ohjeiden noudattamatta jättäminen saattaa johtaa henkilövahinkoon tai kuolemaan.

Lisää turvallisuusohjeita on tämän oppaan eri kohdissa.

Turva- ja ohjetarrat

Turva- ja ohjetarrat on sijoitettu hyvin näkyville paikoille mahdollisten vaara-alueiden lähettyville. Korvaa vioittuneet tai kadonneet tarrat uusilla.

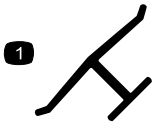

decaloemmarkt

Valmistajan merkki

1. Tämä merkki osoittaa, että terän on valmistanut alkuperäinen laitevalmistaja.

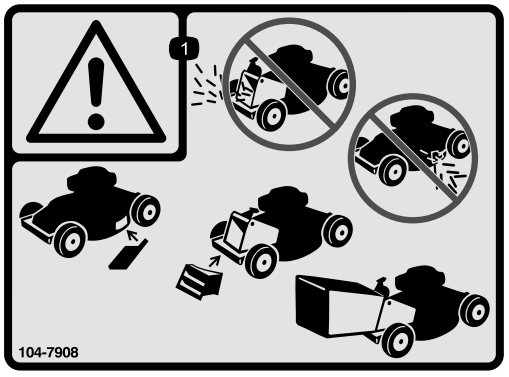

decal104-7908

104-7908

1. Vaara: Älä käytä konetta ilman takaheittosuppilon suojusta tai ruohonkeräintä. Älä käytä konetta ilman sivuheittosuppilon suojusta tai suppilon suuntainta.

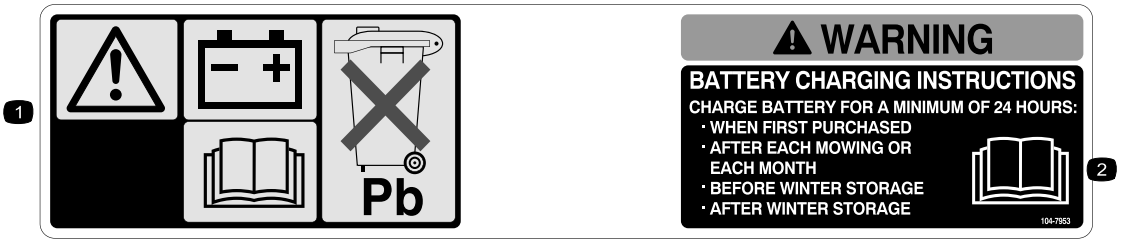

decal104-7953

104-7953

Vain sähkökäynnistimellä varustettu malli

1. Vaara – lue lisätietoja akun latauksesta *käyttöoppaasta*. Sisältää lyijyä, ei saa hävittää tavallisen jätteen mukana.
2. Lue *käyttöopas*.

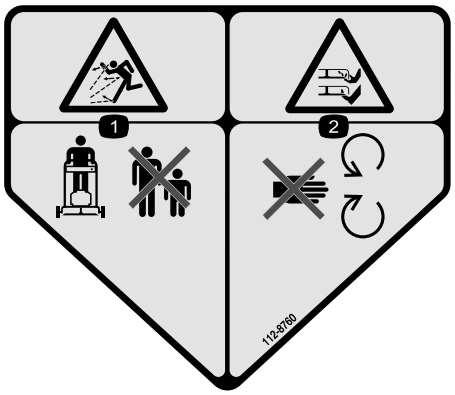

decal112-8760

112-8760

1. Esineiden sinkoutumisvaara – pidä sivulliset turvallisen matkan päässä koneesta.
2. Jalkojen ja käsien loukkaantumisvaara – pysy etäällä liikkuvista osista.



decal112-8867

112-8867

1. Lukitus
2. Auki

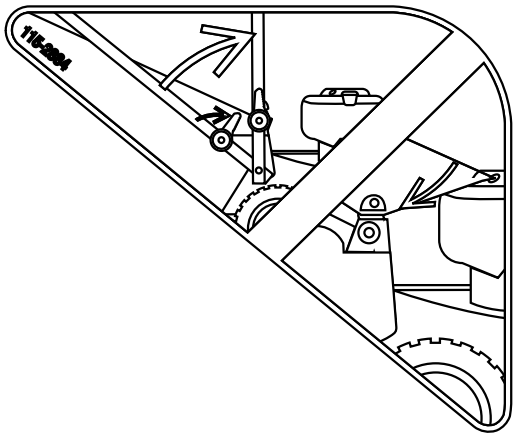

decal115-2884

115-2884

Kahvan asennon säätö



decal115-8411

115-8411

1. Lukitsematon
2. Lukittu

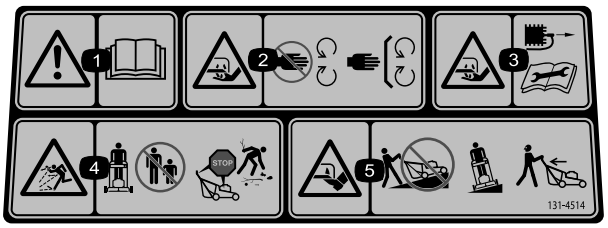

decal131-4514b

131-4514

1. Vaara – lue *käyttöopas*.
2. Käsien ja jalkojen loukkaantumisvaara, leikkuuterä – pysy etäällä liikkuvista osista ja pidä kaikki suojukset ja suojalevyt paikoillaan.
3. Käsien ja jalkojen loukkaantumisvaara, leikkuuterä – irrota sytytystulpan johto ja lue ohjeet ennen kunnostus- tai huoltotöitä.
4. Esineiden sinkoutumisvaara – pidä sivulliset turvallisen matkan päässä koneesta, sammuta moottori ennen kuin poistut käyttäjän paikalta ja poista roskat ennen ruohonleikkuuta.
5. Käsien ja jalkojen loukkaantumisvaara, leikkuuterä – älä käytä konetta rinteessä ylös- tai alaspäin vaan sivuttaissuunnassa ja katso taaksepäin peruuttaessasi.

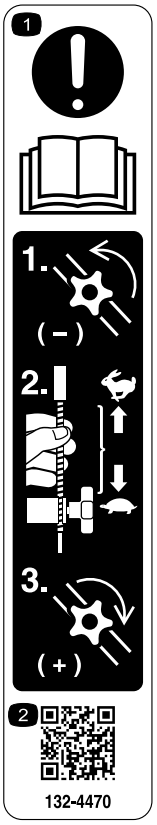

decal132-4470

132-4470

Vedon säätö

1. Huom.: Lue *käyttöopas*. 1) Löysää nuppia kääntämällä sitä vastapäivään. 2) Pienennä vetoa vetämällä kaapeleita poispäin moottorista tai lisää vetoa työntämällä kaapeleita moottoria kohti. 3) Kiristä nuppi kääntämällä sitä myötäpäivään.
2. Saat lisätietoja vedon säädöstä skannaamalla QR-koodin.

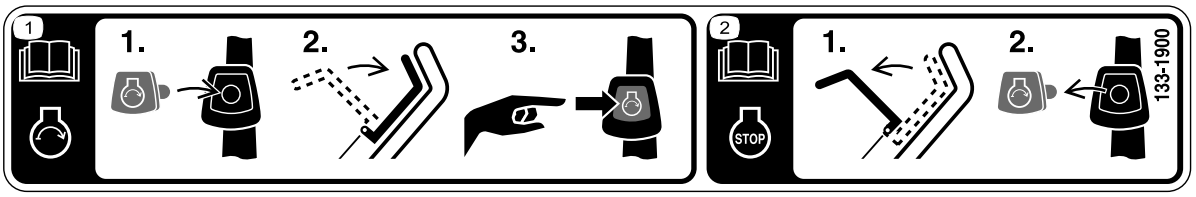

decal133-1900

133-1900

Vain sähkökäynnistimellä varustettu malli

1. Lue *käyttöoppaasta* lisätietoja moottorin käynnistämisestä. 1) Työnnä sähkökäynnistyspainike virtalukkoon. 2) Kytke terän ohjaustanko. 3) Käynnistä moottori painamalla sähkökäynnistyspainiketta.
2. Lue *käyttöoppaasta* lisätietoja moottorin sammuttamisesta. 1) Vapauta terän ohjaustanko. 2) Vedä sähkökäynnistyspainike virtalukosta.

Käyttöönotto

Tärkeää: **Irrota ja hävitä moottorin muovisuojus ja muut konetta suojaavat muovit ja kääreet.**

Tärkeää: **Älä laita sähkökäynnistyspainiketta sähkökäynnistimeen ennen kuin olet valmis käynnistämään moottorin, jotta moottori ei käynnisty vahingossa (vain sähkökäynnistimellä varustettu malli).**

1

Kahvan kokoaminen ja suoristus

Mitään osia ei tarvita

Ohjeet

⚠ VAARA

Jos kahva kootaan tai suoristetaan väärin, kaapelit saattavat vahingoittua. Tällöin ruohonleikkuria ei ole turvallista käyttää.

- **Älä vahingoita kaapeleita, kun kokoat tai suoristat kahvaa.**
- **Varmista, että kaapelit on viety kahvan ulkopuolelle.**
- **Jos kaapeli on vaurioitunut, ota yhteyttä valtuutettuun huoltoliikkeeseen.**

1. Nosta laitteen kotelon takaosa korkeimpaan leikkausasentoon siirtämällä kaksi takaleikkuukorkeuden säätövipua kokonaan eteenpäin. Katso Leikkuukorkeuden säätö (sivu 11).
2. Kiinnitä kahvojen päät laitteen koteloon kahdella aluslaatalla ja kahdella kahvapultilla (Kuva 3), **mutta älä kiristä kahvapultteja.**

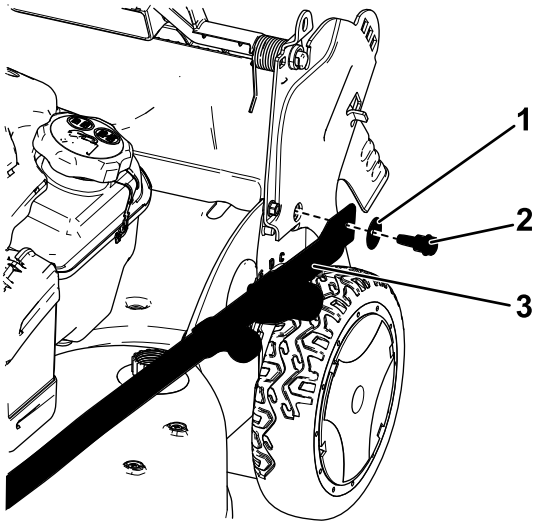

g187513

Kuva 3

1. Aluslaatta
2. Kahvapultti
3. Kahvan pää

Tärkeää: **Vie kaapelit kahvan *ulkopuolelle.***

3. Käännä kahvaa taaksepäin (Kuva 4).

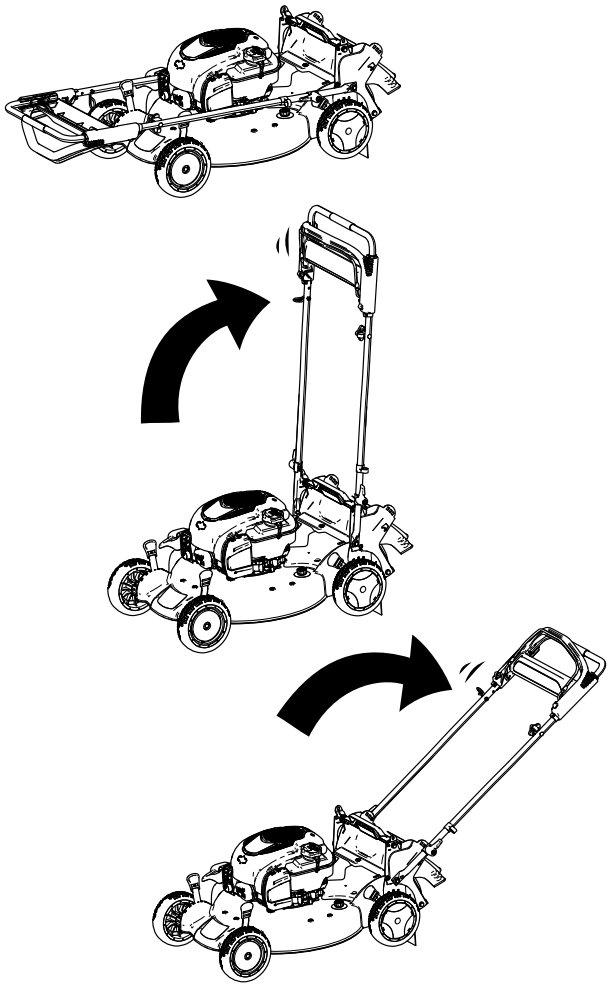

g187600

Kuva 4

4. Lukitse kahva halutulle korkeudelle. Katso Kahvan korkeuden säätö (sivu 11).
5. Kiristä kahvan pultit momenttiin 14–17 N·m.
6. Säädä leikkuukorkeus. Katso Leikkuukorkeuden säätö (sivu 11).

2

Narukäynnistimen asennus naruohjaimeen

Mitään osia ei tarvita

Ohjeet

Tärkeää: **Asenna narukäynnistin naruohjaimeen, jotta moottori voidaan käynnistää turvallisesti ja helposti aina laitetta käytettäessä.**

Pidä terän ohjaustankoa yläkahvaa vasten ja vedä narukäynnistin kahvassa olevan naruohjaimen läpi (Kuva 5).

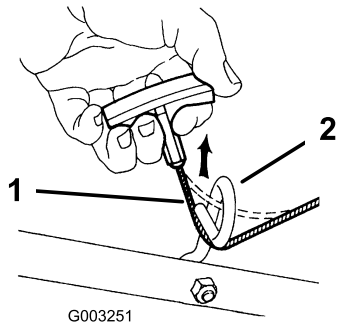

g003251

Kuva 5

1. Narukäynnistin
2. Naruohjain

3

Öljyn lisääminen moottoriin

Mitään osia ei tarvita

Ohjeet

Tärkeää: **Laitteen moottorissa ei ole öljyä toimitettaessa. Täytä moottori öljyllä ennen sen käynnistämistä.**

Moottoriöljyn laatuvaatimukset

Moottoriöljyn laatuvaatimukset (cont'd.)

Moottorin öljytilavuus	0,44 l
Öljyn viskositeetti	Puhdistava SAE 30- tai SAE 10W-30 -öljy
API-huoltoluokitus	SJ tai korkeampi

1. Siirrä laite tasaiselle alustalle.
2. Irrota mittatikku pyörittämällä korkkia vastapäivään ja vetämällä mittatikku ulos (Kuva 6).

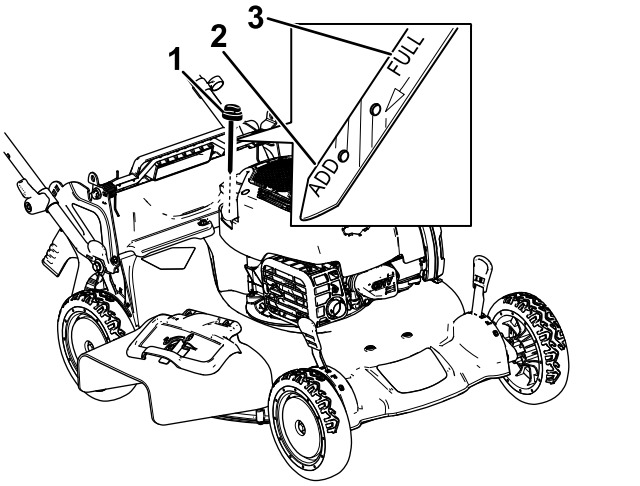

Kuva 6

1. Mittatikku
2. Add (lisää)
3. Full (täysi)

3. Kaada öljyä öljyntäyttöputkeen noin kolmen neljäsosan verran moottorin öljytilavuudesta.
4. Anna öljyn asettua moottorissa kolmen minuutin ajan.
5. Pyyhi mittatikku puhtaalla liinalla.
6. Työnnä mittatikku öljyntäyttöputkeen ja vedä se takaisin ulos.
7. Katso öljymäärä mittatikusta (Kuva 6).
   - Jos mittatikku näyttää liian matalan öljymäärän, lisää öljyntäyttöputkeen varovasti pieni määrä öljyä, odota kolme minuuttia ja toista sitten vaiheet 5–7, kunnes öljyn määrä on mittatikun mukaan oikea.
   - Jos mittatikku näyttää liian suuren öljymäärän, valuta ylimääräistä öljyä, kunnes öljyn määrä on mittatikun mukaan oikea. Katso Moottoriöljyn vaihto (sivu 21).

   Tärkeää: **Jos moottorissa on liikaa tai liian vähän öljyä moottoria käytettäessä, moottori voi vaurioitua.**
8. Asenna mittatikku öljyntäyttöputkeen tukevasti.

4

Akun lataus

Mitään osia ei tarvita

Ohjeet

Vain sähkökäynnistimellä varustettu malli

Katso Akun lataus (sivu 22).

5

Ruohonkeräimen kokoaminen

Mitään osia ei tarvita

Ohjeet

1. Liu’uta ruohonkeräin rungon päälle kuvan mukaisesti (Kuva 7).

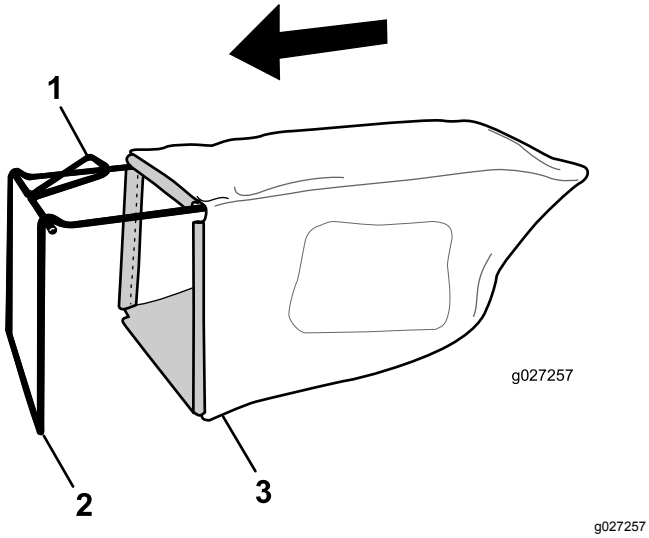

Kuva 7

1. Kahva
2. Runko
3. Ruohonkeräin

Huomaa: Älä liu’uta keräintä kahvan päälle (Kuva 7).

2. Ripusta keräimen pohjakanava rungon pohjaan (Kuva 8).

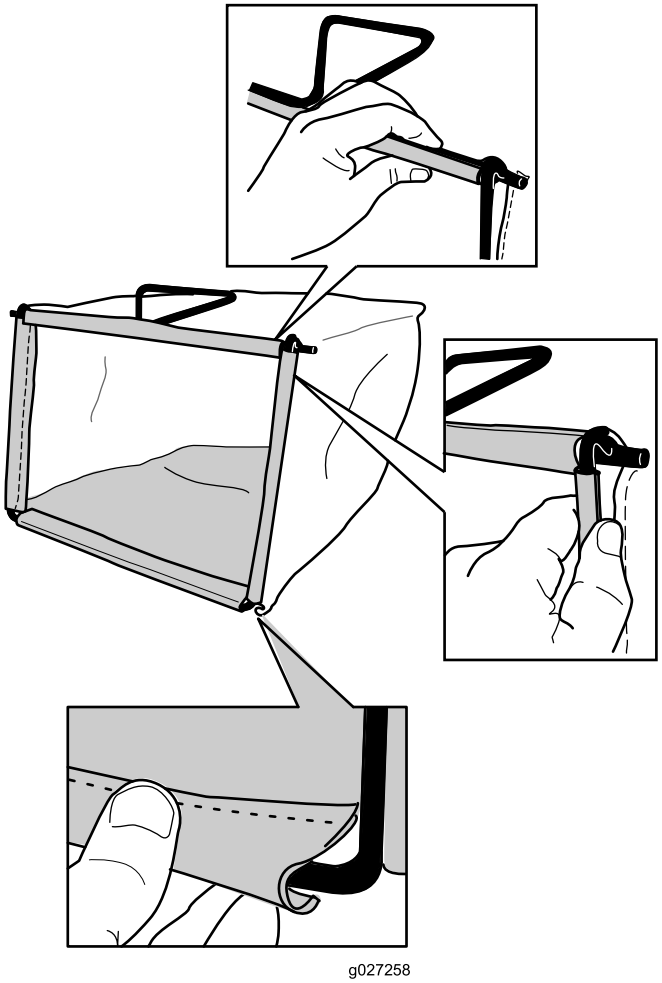

Kuva 8

---

3. Ripusta keräimen yläkanava rungon päälle ja sivukanavat rungon sivuille (Kuva 8).

Laitteen yleiskatsaus

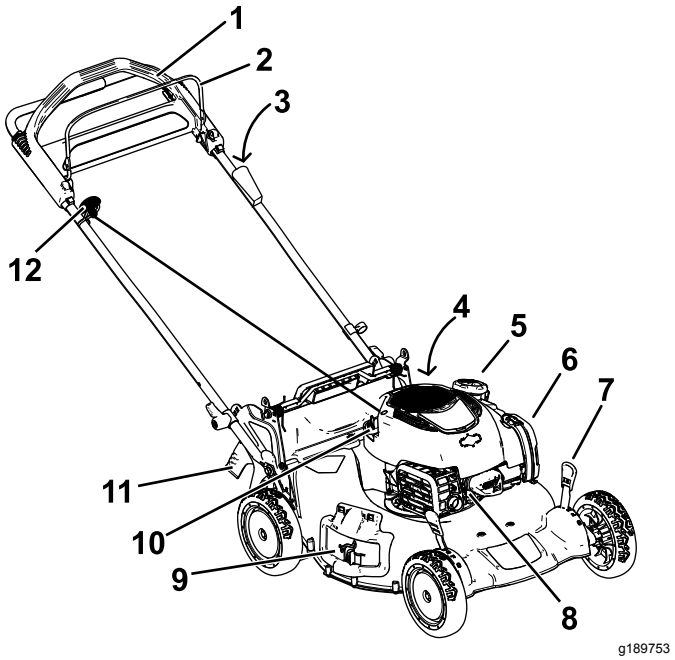

Kuva 9

1. Kahva
2. Terän ohjaustanko
3. Sähkökäynnistyspainike (vain sähkökäynnistimellä varustettu malli)
4. Pesuportti (ei kuvassa)
5. Polttoainesäiliön korkki
6. Ilmansuodatin
7. Leikkuukorkeusvipu (4)
8. Sytytystulppa
9. Sivuheittoluukku
10. Öljyntäyttö/mittatikku
11. Takaluukku
12. Narukäynnistimen kahva

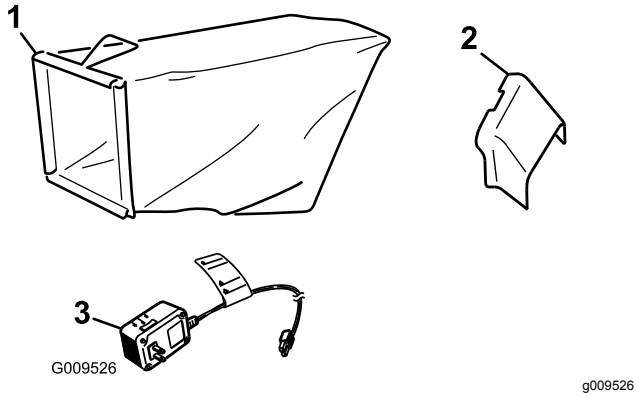

Kuva 10

1. Ruohonkeräin
2. Sivuheittosuppilo
3. Akkulaturi (vain sähkökäynnistimellä varustettu malli)

Tekniset tiedot

Malli	Paino	Pituus	Leveys	Korkeus
20792	36 kg	165 cm	56 cm	104 cm
20797	38 kg	165 cm	56 cm	104 cm

Käyttö

Huomaa: Koneen vasen ja oikea puoli määritellään normaalista käyttöasennosta käsin.

Ennen käyttöä

Turvallisuus ennen käyttöä

Yleinen turvallisuus

- Tutustu laitteen turvallisen käytön ohjeisiin, ohjauslaitteisiin ja turvamerkintöihin.
- Varmista, että kaikki suojukset ja turvalaitteet, kuten suuntaimet tai ruohonkerääjät, ovat paikoillaan ja että ne toimivat oikein.
- Tarkasta aina, että terät, teräpultit ja leikkuujärjestelmä eivät ole kuluneet tai vaurioituneet.
- Tarkasta laitteen käyttöalue ja poista siltä kaikki esineet, joita kone voi singota.
- Leikkuukorkeutta säädettäessä kädet ja jalat saattavat joutua kosketuksiin liikkuvan terän kanssa, mikä voi aiheuttaa vakavia vammoja.
  - Sammuta moottori, irrota sähkökäynnistys-painike (vain sähkökäynnistimellä varustettu malli) ja odota, kunnes kaikki liikkuvat osat ovat pysähtyneet.
  - Älä laita sormia kotelon alle säätäessäsi leikkuukorkeutta.

Polttoaineturvallisuus

⚠ HENGENVAARA

Polttoaine on hyvin tulenarkaa ja räjähdysherkkää. Polttoaineen aiheuttama tulipalo tai räjähdys voi aiheuttaa palovammoja ja omaisuusvahinkoja.

- **Aseta säiliö tai laite suoraan maahan ennen polttoaineen lisäystä. Älä aseta niitä ajoneuvoon tai minkään esineen päälle. Muutoin staattinen purkaus voi sytyttää polttoaineen.**
- **Täytä polttoainesäiliö ulkona avoimessa tilassa, kun moottori on jäähtynyt. Pyyhi läikkynyt polttoaine pois.**
- **Älä käsittele polttoainetta tupakoidessasi tai avotulen tai kipinöiden lähellä.**
- **Polttoainetta tulee säilyttää hyväksytyssä polttoaineastiassa, joka tulee pitää poissa lasten ulottuvilta.**

⚠ VAARA

Polttoaine on haitallista tai tappavaa nieltynä. Pitkäaikainen altistuminen höyryille voi aiheuttaa vakavan tapaturman ja sairauksia.

- **Vältä höyryjen hengittämistä.**
- **Pidä kasvot ja kädet etäällä jakelupistoolista ja polttoainesäiliöstä.**
- **Älä päästä polttoainetta silmiin tai iholle.**

Polttoainesäiliön täyttö

- Moottori toimii parhaiten, kun käytetään vain puhdasta ja uutta lyijytöntä bensiiniä, jonka tieoktaaniluku (pumppuoktaaniluku) on vähintään 87 (RON + MON / 2).
- Happipitoisia lisäaineita (enintään 10 % etanolia tai 15 % MTBE:tä) sisältävää polttoainetta voidaan käyttää.
- Etanoliseosbensiiniä, jossa on enemmän kuin 10 tilavuusprosenttia etanolia (kuten E15 tai E85), **ei saa** käyttää. Tämä voi aiheuttaa toimintaongelmia tai moottorivaurioita, joita takuu ei kata.
- Metanolia sisältävää bensiiniä **ei saa** käyttää.
- Polttoainetta **ei saa** säilyttää talven yli polttoainesäiliössä tai -astioissa, ellei polttoaineeseen ole lisätty stabilointiainetta.
- Bensiiniin **ei saa** lisätä öljyä.

Täytä polttoainesäiliö tuoreella, matalaoktaanisella lyijyttömällä bensiinillä (Kuva 11).

Tärkeää: **Käynnistysongelmia voi vähentää lisäämällä bensiiniin polttoaineen stabilointiainetta ympäri vuoden. Sekoita stabilointiaine alle 30 päivää vanhaan bensiiniin.**

Lisätietoja on moottorin käyttöoppaassa.

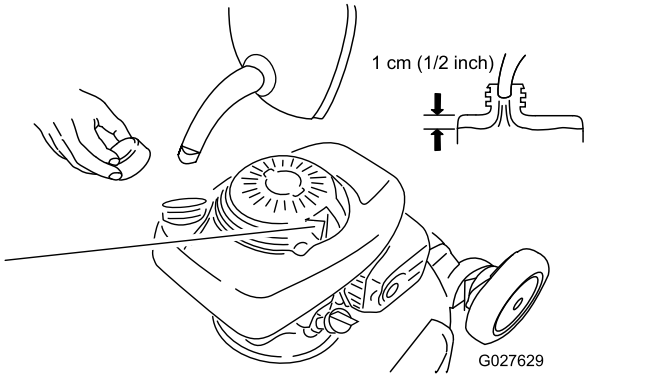

g027629

Kuva 11

Moottorin öljymäärän tarkistus

1. Siirrä laite tasaiselle alustalle.
2. Irrota mittatikku pyörittämällä korkkia vastapäivään ja vetämällä mittatikku ulos (Kuva 6).

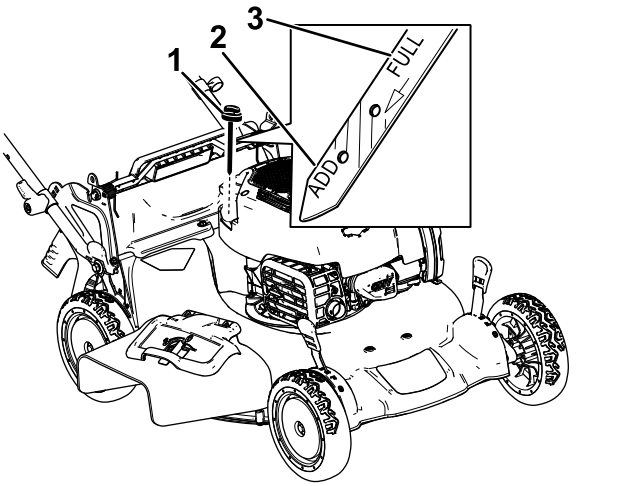

Kuva 12

1. Mittatikku
2. Add (lisää)
3. Full (täysi)

3. Pyyhi mittatikku puhtaalla liinalla.
4. Työnnä mittatikku öljyntäyttöputkeen ja vedä se takaisin ulos.
5. Katso öljymäärä mittatikusta (Kuva 12).
   - Jos mittatikku näyttää liian alhaisen öljymäärän (Kuva 12), lisää öljyntäyttöputkeen varovasti pieni määrä puhdistavaa SAE 30- tai SAE 10W-30 -öljyä, odota kolme minuuttia ja toista sitten vaiheet 3–5, kunnes öljyn määrä on mittatikun mukaan oikea. Öljytyypistä on lisätietoja kohdassa Moottoriöljyn vaihto (sivu 21).
   - Jos mittatikku näyttää liian suuren öljymäärän (Kuva 12), valuta ylimääräistä öljyä, kunnes öljyn määrä on mittatikun mukaan oikea. Katso Moottoriöljyn vaihto (sivu 21).

   Tärkeää: **Jos moottorissa on liikaa tai liian vähän öljyä moottoria käytettäessä, moottori voi vaurioitua.**
6. Asenna mittatikku öljyntäyttöputkeen tukevasti.

Kahvan korkeuden säätö

Kahvaa voidaan nostaa ja laskea käyttäjälle mukavimpaan asentoon.

Käännä kahvan lukkoa, siirrä kahvaa (käytettävissä on kolme asentoa) ja lukitse kahva paikalleen (Kuva 13).

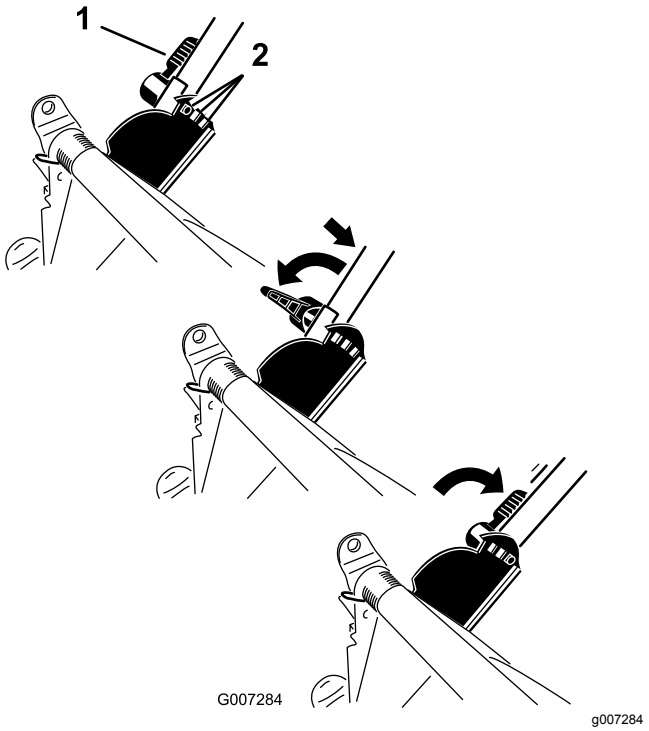

Kuva 13

1. Kahvan lukko
2. Kahvan asennot

Leikkuukorkeuden säätö

⚠ VAARA

Leikkuukorkeutta säädettäessä kädet ja jalat saattavat joutua kosketuksiin liikkuvan terän kanssa, mikä voi aiheuttaa vakavia vammoja.

- **Sammuta moottori ja odota, kunnes kaikki liikkuvat osat ovat pysähtyneet.**
- **Älä laita sormia kotelon alle säätäessäsi leikkuukorkeutta.**

⚠ VAROITUS

Jos moottori on juuri sammutettu, äänenvaimennin on kuuma ja voi aiheuttaa vakavia palovammoja.

Pysy etäällä kuumasta äänenvaimentimesta.

Säädä leikkuukorkeus halutuksi. Aseta kaikki neljä pyörää samalle korkeudelle. Nosta ja laske laite kuvan mukaisesti (Kuva 14).

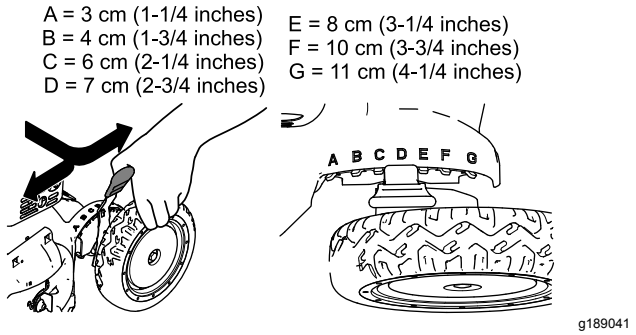

Kuva 14

Käytön aikana

Turvallisuus käytön aikana

Yleinen turvallisuus

- Pukeudu asianmukaisesti. Käytä silmäsuojaimia, tukevia liukastumisen estäviä kenkiä ja kuulosuojaimia. Pidä pitkät hiukset kiinni ja varmista, etteivät vaatteet roiku. Älä käytä koruja.
- Älä käytä konetta sairaana, väsyneenä tai alkoholin tai huumaavien aineiden vaikutuksen alaisena.
- Terä on terävä, ja sen koskettaminen voi aiheuttaa vakavia henkilövahinkoja. Sammuta moottori, irrota sähkökäynnistyspainike (vain sähkökäynnistimellä varustettu malli) ja odota, että kaikki liikkuvat osat ovat pysähtyneet, ennen kuin poistut käyttäjän paikalta.
- Kun vapautat terän ohjaustangon, moottorin täytyy sammua ja terän pysähtyä kolmen sekunnin kuluessa. Jos näin ei tapahdu, lopeta laitteen käyttö välittömästi ja ota yhteys valtuutettuun huoltoliikkeeseen.
- Katso alas ja taakse aina ennen kuin konetta liikutetaan taaksepäin.
- Käytä laitetta vain, kun näkyvyys on hyvä ja kun sääolosuhteet ovat hyvät. Älä käytä konetta ukonilman aikana.
- Kostea ruoho tai lehdet voivat aiheuttaa vakavan loukkaantumisen, jos liukastut ja kosketat terää. Leikkaa vain ruohon ollessa kuivaa.
- Ole erityisen varovainen lähestyessäsi kulmia, joissa on huono näkyvyys, pensaita, puita tai muita esteitä, jotka voivat haitata näkyvyyttä.
- Varo kuoppia, uria, töyssyjä, kiviä ja muita piileviä vaaroja. Epätasaisessa maastossa on helppo kompastua ja kaatua.
- Pysäytä laitteet ja tarkasta terät, mikäli kone osuu esteeseen tai tärisee epätavallisesti. Suorita tarvittavat korjaukset ennen koneen käytön jatkamista.
- Ennen kuin poistut käyttäjän paikalta, sammuta moottori, irrota sähkökäynnistyspainike (vain sähkökäynnistimellä varustettu malli) ja odota, että kaikki liikkuvat osat ovat pysähtyneet.
- Jos moottori on juuri sammutettu, äänenvaimennin on kuuma ja voi aiheuttaa vakavia palovammoja. Pysy etäällä kuumasta äänenvaimentimesta.
- Tarkista ruohonkerääjän osat ja heittosuppilon suojus säännöllisesti ja vaihda ne tarvittaessa valmistajan suosittelemiin varaosiin.
- Käytä vain The Toro® Companyn hyväksymiä lisälaitteita ja varusteita.

Turvallisuus rinteissä

- Leikkaa rinteet poikittaissuunnassa – ei ylös ja alas. Ole erittäin varovainen vaihtaessasi suuntaa rinteillä.
- Älä yritä leikata ruohoa jyrkissä rinteissä. Epävakaalla alustalla on helppo liukastua ja kaatua.
- Ole varovainen leikatessasi ruohoa pudotusten, ojien tai vallien lähettyvillä.

Moottorin käynnistys

Moottori voidaan käynnistää sähkökäynnistyspainikkeella (jos varusteena) tai narukäynnistimen kahvalla.

Moottorin käynnistys sähkökäynnistyspainikkeen avulla

Sähkökäynnistimellä varustetut mallit

1. Pidä terän ohjaustankoa kahvaa vasten (Kuva 15).

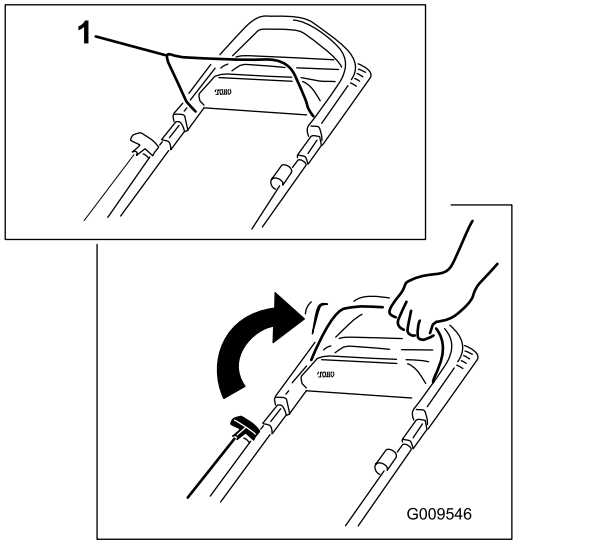

g009546

Kuva 15

1. Terän ohjaustanko

2. Paina sitten sähkökäynnistyspainiketta ja pidä sitä painettuna, kunnes moottori käynnistyy (Kuva 16).

   Huomaa: Jos sähkökäynnistyspainike ei ole paikallaan, aseta se sähkökäynnistimeen. Katso Kuva 16.

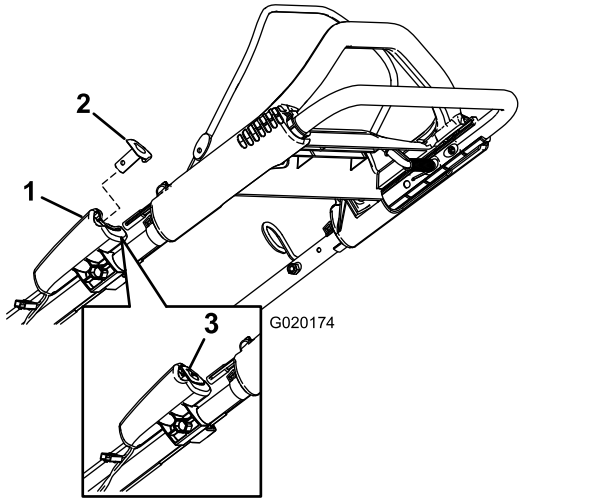

g020174

Kuva 16

1. Sähkökäynnistin
2. Sähkökäynnistyspainike
3. Sähkökäynnistyspainike (asennettuna)

Huomaa: Jos laite ei käynnisty usean yrityksen jälkeen, ota yhteys valtuutettuun huoltoliikkeeseen.

Moottorin käynnistys narukäynnistimen kahvan avulla

1. Pidä terän ohjaustankoa kahvaa vasten (Kuva 17).

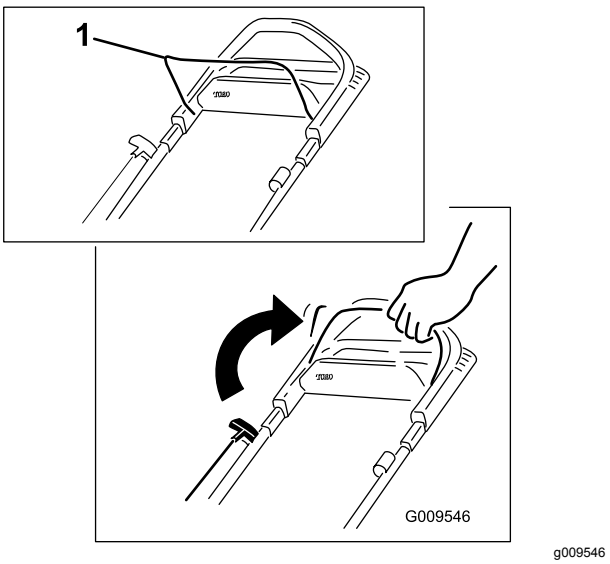

g009546

Kuva 17

1. Terän ohjaustanko

2. Vedä narukäynnistimen kahvasta (Kuva 18).

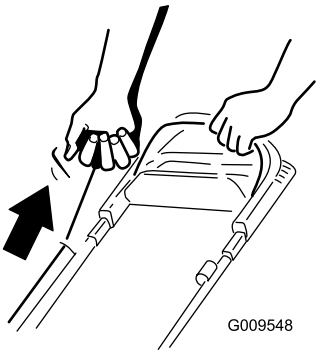

g009548

Kuva 18

Huomaa: Vedä käynnistyskahvaa hieman, kunnes tunnet vastuksen. Vetäise sitten voimakkaasti (Kuva 18). Päästä naru kelautumaan hitaasti kahvaan.

Huomaa: Jos laite ei käynnisty usean yrityksen jälkeen, ota yhteys valtuutettuun huoltoliikkeeseen.

Itsevetolaitteiston käyttö

Itsevetolaitteistoa käytetään kävelemällä ja pitämällä käsiä yläkahvan päällä ja kyynärpäitä sivuilla, jolloin laite liikkuu automaattisesti oikeaa vauhtia (Kuva 19).

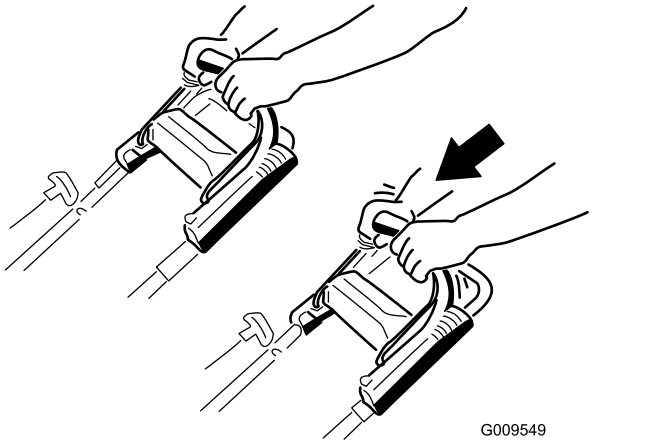

Kuva 19

Huomaa: Jos kone ei kulje vapaasti taaksepäin itsevetolaitteiston käytön jälkeen, pysähdy, pidä kädet samassa asennossa ja anna koneen siirtyä muutaman sentin eteenpäin, jotta pyöräveto vapautuisi. Voit myös koettaa ulottua yläkahvan alapuolella olevaan metallikahvaan ja työntää konetta muutaman sentin eteenpäin. Jos laite ei vieläkään liiku vapaasti taaksepäin, ota yhteys valtuutettuun huoltoliikkeeseen.

Moottorin sammutus

Huoltoväli: Aina ennen käyttöä tai päivittäin

Sammuta moottori vapauttamalla terän ohjaustanko.

Huomaa: Irrota sähkökäynnistyspainike (jos varusteena) aina, kun poistut laitteen luota.

Tärkeää: **Kun vapautat terän ohjaustangon, moottori sammuu ja terä pysähtyy kolmen sekunnin kuluessa. Jos näin ei tapahdu, lopeta koneen käyttö välittömästi ja ota yhteys valtuutettuun huoltoliikkeeseen.**

Leikkuujätteiden kierrättäminen

Laitteessa on valmiina ominaisuus kierrättää ruoho- ja lehtijäte takaisin nurmelle.

Jos sivuheittosuppilo on kiinni laitteessa, irrota se ja lukitse sivuheittoluukku. Katso Sivuheittosuppilon irrotus (sivu 17) ennen leikkuujätteiden kierrätystä.

Tärkeää: **Varmista, että takasuojus on lukittuna paikoilleen. Suojus lukitaan avaamalla takaluukku (Kuva 20), työntämällä suojusta lujasti, kunnes se napsahtaa paikalleen kielekkeiden taakse, ja kiertämällä suojuksen vipua vasemmalle (Kuva 21).**

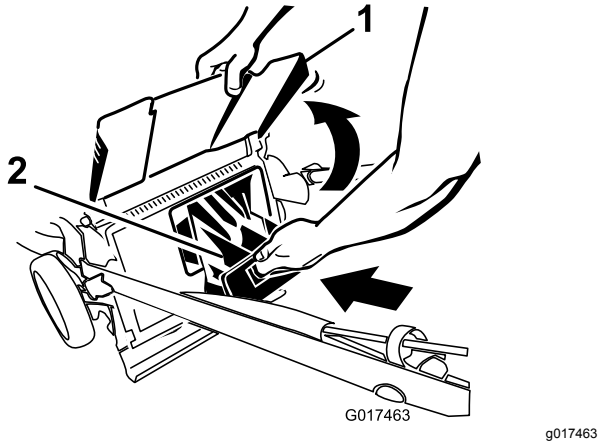

Kuva 20

1. Takaluukku
2. Takasuojus

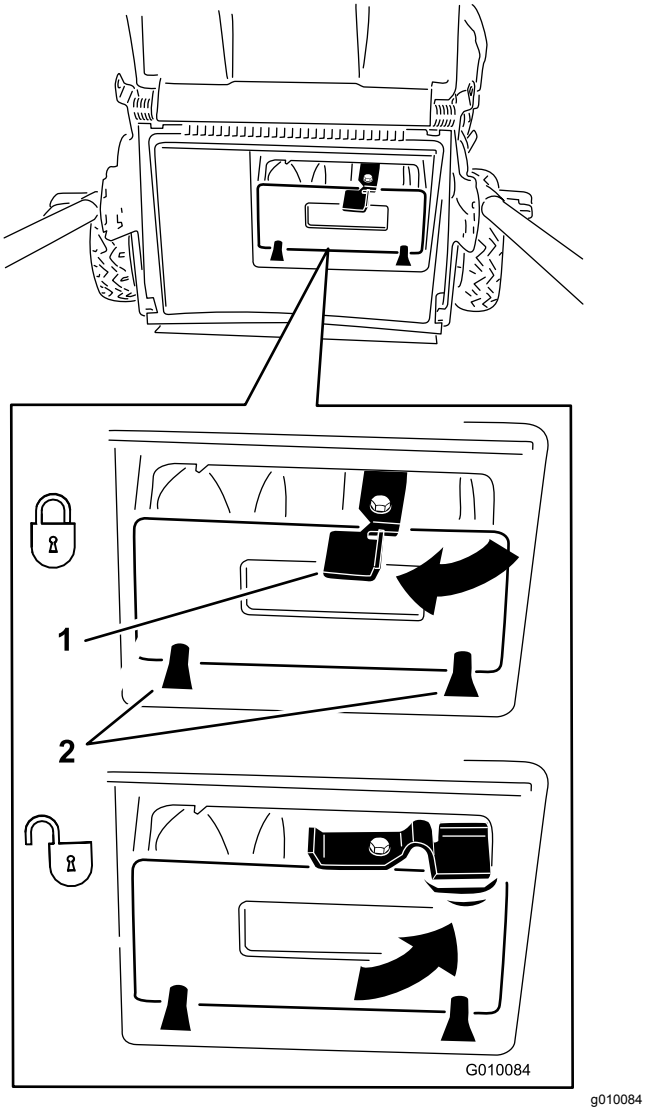

Kuva 21

1. Vipu
2. Kielekkeet

Huomaa: Takasuojuksen lukitus avataan kääntämällä suojuksen vipua oikealle (Kuva 21).

Leikkuujätteiden keräämi-nen ruohonkeräimeen

Käytä ruohonkeräintä, jos haluat kerätä ruoho- ja lehtijätteet nurmikolta.

Jos koneeseen on asennettu sivuheittosuppilo, irrota se ja asenna sivuheittoluukku. Katso kohta Sivuheittosuppilon irrotus (sivu 17)

Ruohonkeräimen asennus

1. Vie narukäynnistin alemman naruohjaimen ympäri (Kuva 22).

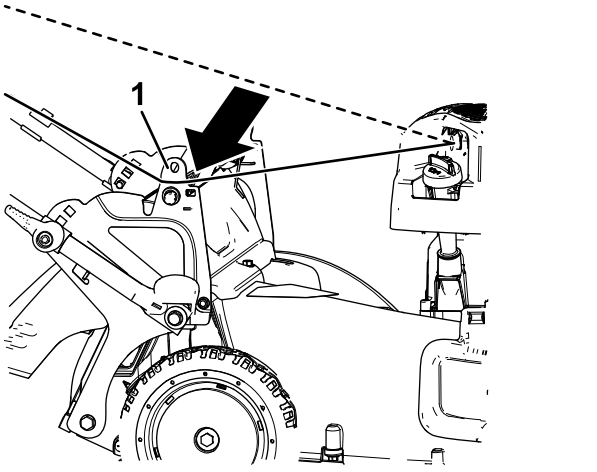

Kuva 22

1. Alempi naruohjain

Huomaa: Alempi naruohjain vapauttaa narukäynnistimen, kun vedät narukäynnistimen kahvaa.

2. Nosta takaluukku ylös ja pidä sitä ylhäällä (Kuva 23).

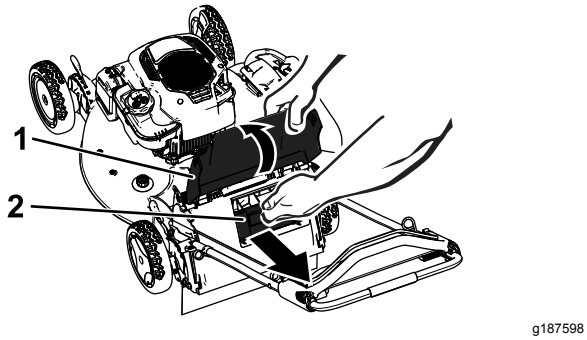

Kuva 23

1. Takaluukku
2. Takasuojus

3. Vedä takasuojus ulos (Kuva 23).
4. Ripusta ruohonkeräimen ylempi ulkoreuna kahvojen tukien kielekkeiden tappeihin (Kuva 24).

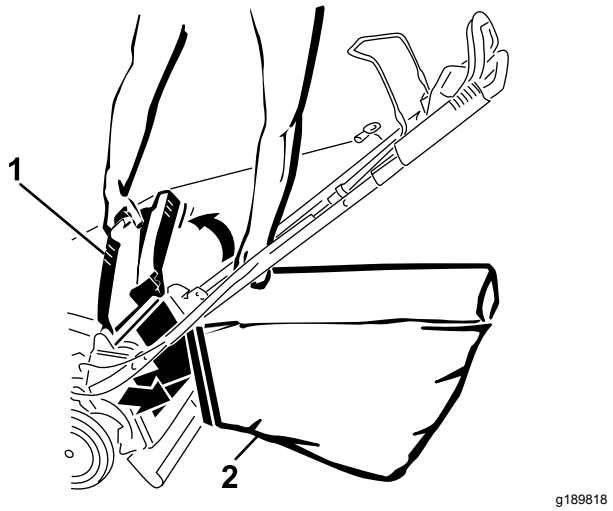

Kuva 24

1. Takaluukku
2. Ruohonkeräin

5. Laske takaluukku.

Ruohonkeräimen irrotus

1. Vie narukäynnistin alemman naruohjaimen ympäri (Kuva 25).

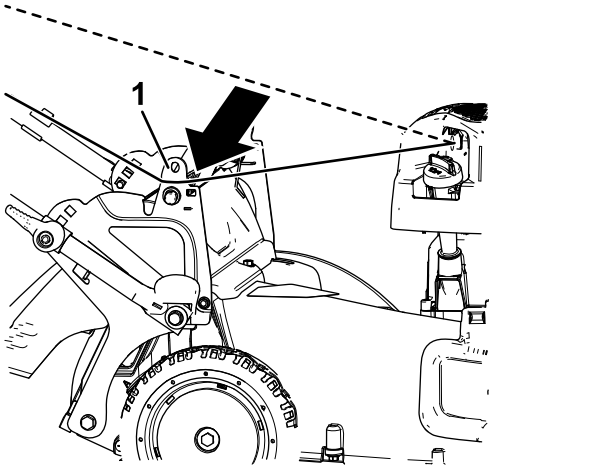

Kuva 25

1. Alempi naruohjain

Huomaa: Alempi naruohjain vapauttaa narukäynnistimen, kun vedät narukäynnistimen kahvaa.

2. Nosta takaluukku ylös ja pidä sitä ylhäällä.
3. Nosta ruohonkeräin kahvojen tukien kielekkeiltä tarttumalla sen kahvasta.
4. Asenna takasuojus (Kuva 26).

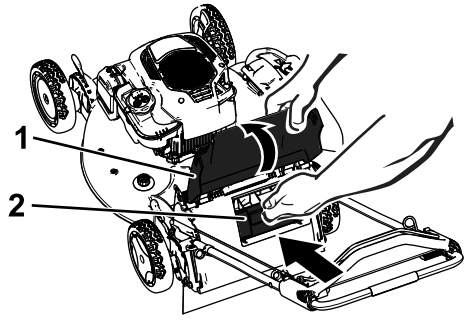

g187597

Kuva 26

1. Takaluukku
2. Takasuojus

Tärkeää: **Varmista, että takasuojus on lukittuna paikoilleen. Suojus lukitaan työntämällä suojusta lujasti, kunnes se napsahtaa paikalleen kielekkeiden taakse ja kiertämällä suojuksen vipua vasemmalle (Kuva 27).**

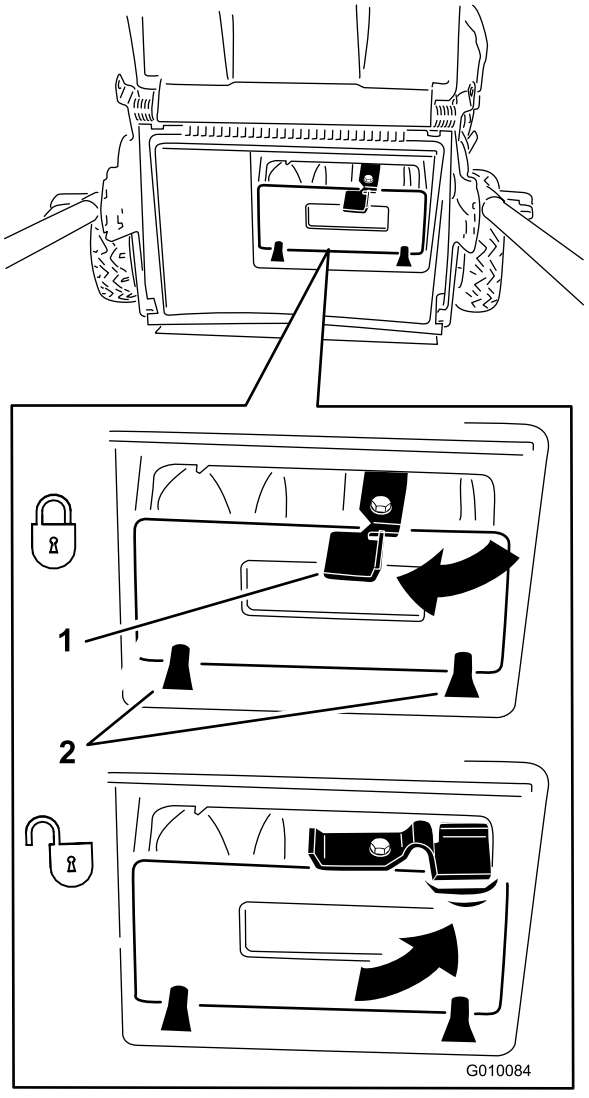

g010084

Kuva 27

1. Vipu
2. Kielekkeet

Huomaa: Suojuksen lukitus avataan kääntämällä suojuksen vipua oikealle (Kuva 27).

5. Laske takaluukku.

Leikkuujätteiden poisto

Käytä sivu- tai takaheittojärjestelmää leikatessasi erittäin pitkää ruohoa.

⚠ VAARA

Terä on terävä, ja sen koskettaminen voi aiheuttaa vakavia henkilövahinkoja.

Sammuta moottori ja odota, että kaikki liikkuvat osat ovat pysähtyneet, ennen kuin poistut käyttäjän paikalta.

Leikkuujätteiden heittäminen sivulle

Jos laitteeseen on asennettu ruohonkeräin, irrota se ja asenna takasuojus. Katso kohta Ruohonkeräimen irrotus (sivu 15).

Tärkeää: **Varmista, että takasuojus on lukittuna paikoilleen. Suojus lukitaan avaamalla takaluukku (Kuva 28), työntämällä suojusta lujasti, kunnes se napsahtaa paikalleen kielekkeiden taakse, ja kiertämällä suojuksen vipua vasemmalle (Kuva 27).**

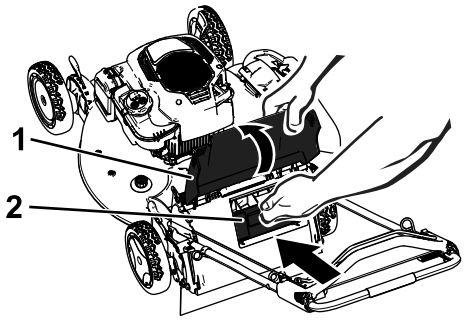

g187597

Kuva 28

1. Takaluukku
2. Takasuojus

Huomaa: Suojuksen lukitus avataan kääntämällä suojuksen vipua oikealle (Kuva 27).

Sivuheittosuppilon asennus

1. Avaa sivuheittoluukun lukitus (Kuva 29).

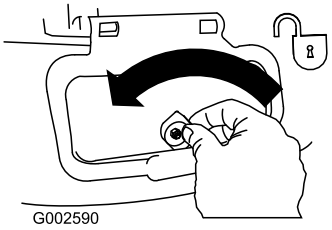

g002590

Kuva 29

2. Avaa sivuheittoluukku (Kuva 30).

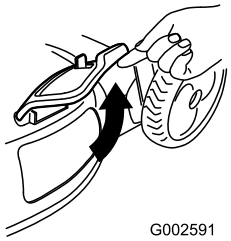

g002591

Kuva 30

3. Asenna sivuheittosuppilo ja sulje luukku suppilon päälle (Kuva 31).

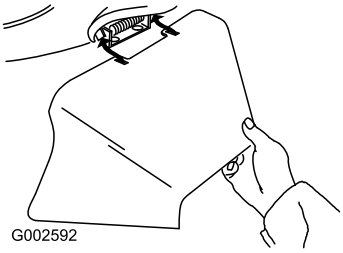

g002592

Kuva 31

Sivuheittosuppilon irrotus

Sivuheittosuppilo irrotetaan tekemällä äskeiset vaiheet käänteisessä järjestyksessä.

Tärkeää: **Lukitse sivuheittoluukku sulkemisen jälkeen (Kuva 32).**

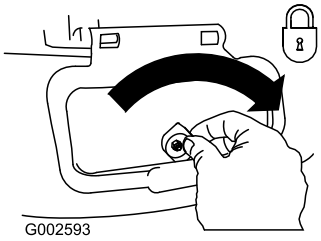

g002593

Kuva 32

Leikkuujätteiden heitto taaksepäin

Jos laitteeseen on asennettu keräin, irrota se. Katso kohta Ruohonkeräimen irrotus (sivu 15).

Jos koneeseen on asennettu sivuheittosuppilo, irrota se ja lukitse sivuheittoluukku. Katso kohta Sivuheittosuppilon irrotus (sivu 17)

1. Nosta takaluukku ylös ja pidä sitä ylhäällä (Kuva 33).

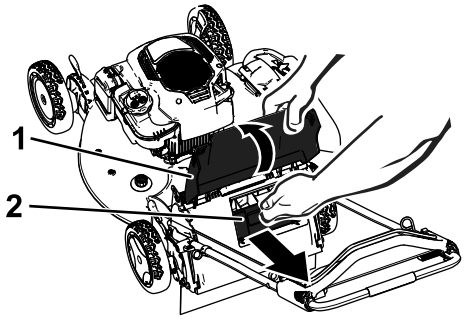

g187598

Kuva 33

1. Takaluukku
2. Takaheittokanavan suojus

2. Vedä takaheittokanavan suojus ulos (Kuva 33).

Käyttövihjeitä

Yleisiä leikkuuvinkkejä

- Tarkasta laitteen käyttöalue ja poista siltä kaikki esineet, joita kone voi singota.
- Älä iske terää kiinteisiin esineisiin. Älä koskaan aja ruohonleikkurilla tahallasi minkään esteen yli.
- Jos kone törmää esteeseen tai alkaa täristä, sammuta moottori välittömästi, irrota sähkökäynnistyspainike (jos varusteena) ja tarkista, että kone ei ole vaurioitunut.
- Jotta ruohonleikkuri toimisi parhaalla mahdollisella tavalla, asenna uusi terä ennen leikkuukauden alkamista.
- Vaihda terä tarvittaessa Toro-vaihtoterään.

Ruohon leikkaaminen

- Leikkaa vain noin kolmasosa ruohon pituudesta kerrallaan. Älä leikkaa ruohoa 51 mm:n asetusta lyhyemmäksi, paitsi jos ruoho on harvaa tai on myöhäinen syksy, jolloin ruohon kasvu alkaa hidastua.
- Leikattaessa yli 15 cm korkeaa ruohoa leikkaa ensin korkeimmalla leikkuukorkeuden asetuksella ja kävele hitaasti. Leikkaa sen jälkeen matalammalla asetuksella, jotta nurmikosta tulee hyvän näköinen. Jos ruoho on liian pitkää, laite saattaa tukkeutua ja moottori pysähtyä.

- Kostea ruoho ja lehdet paakkuuntuvat nurmikolle ja voivat tukkia laitteen tai pysäyttää moottorin. Vältä leikkaamasta ruohoa märissä olosuhteissa.
- Huomioi palovaara erittäin kuivissa olosuhteissa, noudata kaikkia paikallisia palovaroituksia ja pidä laite puhtaana kuivasta ruohosta ja lehdistä.
- Vaihda leikkuusuuntaa. Tällöin leikkuujätteet hajaantuvat ruohikolle tasaisesti ja lannoittavat hyvin.
- Jos leikattu nurmikko ei näytä hyvältä, kokeile yhtä tai useampaa seuraavista toimenpiteistä:
  - Vaihda terä tai teroita se.
  - Kävele hitaammin leikatessasi.
  - Nosta laitteen leikkuukorkeutta.
  - Leikkaa ruoho useammin.
  - Kulje aina osaksi edellisen leikkuukaistan päällä; älä leikkaa kokonaan uutta kaistaa.

Lehtien leikkaaminen

- Kun nurmikko on leikattu, tarkista, että puolet ruohosta näkyy lehtikerroksen läpi. Joudut ehkä leikkaamaan lehdet vielä kerran tai useamminkin.
- Jos nurmikolla on lehtiä yli 13 cm:n kerros, leikkaa ensin korkeammalla leikkuukorkeudella ja sitten uudestaan halutulla leikkuukorkeudella.
- Hidasta leikkuunopeutta, jos laite ei leikkaa lehtiä tarpeeksi hienoksi.

Käytön jälkeen

Turvallisuus käytön jälkeen

Yleinen turvallisuus

- Ehkäise tulipalovaara puhdistamalla kone ruohosta ja leikkuujätteistä. Puhdista öljy- ja polttoaineroiskeet.
- Anna moottorin jäähtyä, ennen kuin varastoit laitteen suljettuun tilaan.
- Älä säilytä konetta tai polttoainesäiliötä tilassa, jossa on avotuli, kipinöitä tai varmistusliekki (esimerkiksi vedenlämmitin tai muu vastaava laite).

Kuljetusturvallisuus

- Irrota sähkökäynnistyspainike (jos varusteena), ennen kuin lastaat koneen kuljettamista varten.
- Ole varovainen lastatessasi konetta.
- Kiinnitä kone niin, ettei se liiku.

Laitteen alapuolen puhdistaminen

Huoltoväli: Aina ennen käyttöä tai päivittäin

⚠ VAARA

Leikkuujätettä saattaa irrota laitteen alta.

- **Käytä silmäsuojaimia.**
- **Pysy käyttäjän paikalla (kahvan takana), kun moottori on käynnissä.**
- **Älä päästä sivullisia alueelle.**

Parhaiden tulosten saamiseksi puhdista kone pian leikkuun lopettamisen jälkeen.

1. Laske laite alimpaan leikkuukorkeusasetukseen. Katso kohta Leikkuukorkeuden säätö (sivu 11).
2. Siirrä kone tasaiselle alustalle.
3. Pese tarvittaessa takaluukun alapuolinen alue, jonka kautta leikkuujätteet menevät laitteen alapuolelta ruohonkeräimeen.
4. Kiinnitä vesipisteeseen liitetty puutarhaletku pesuporttiin (Kuva 34).

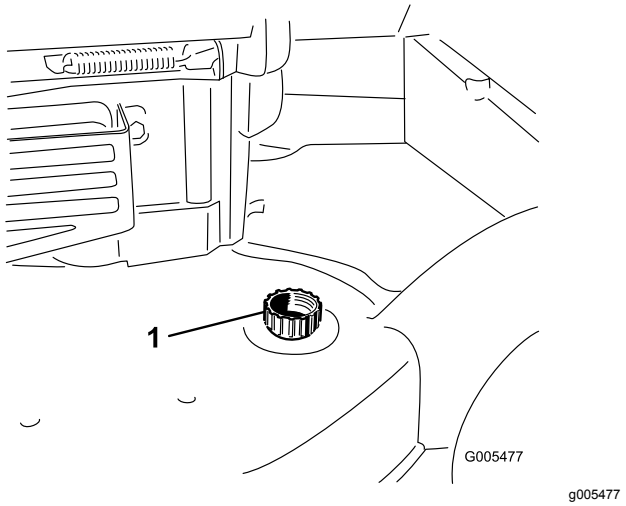

Kuva 34

1. Pesuportti

5. Avaa vedensyöttö.
6. Käynnistä moottori ja anna sen käydä, kunnes koneen alta ei enää tule leikkuujätettä.
7. Sammuta moottori.
8. Katkaise vedensyöttö ja irrota puutarhaletku koneesta.
9. Käynnistä moottori ja anna sen käydä muutaman minuutin ajan, jotta koneen alapuoli kuivuu.
10. Sammuta moottori ja anna sen jäähtyä.

Kahvan taittaminen

⚠ VAARA

Jos kahva taitetaan tai suoristetaan väärin, kaapelit saattavat vahingoittua. Tällöin ruohonleikkuria ei ole turvallista käyttää.

- **Älä vahingoita kaapeleita, kun taitat tai suoristat kahvaa.**
- **Jos kaapeli on vaurioitunut, ota yhteyttä valtuutettuun huoltoliikkeeseen.**

1. Irrota sähkökäynnistyspainike kuvan mukaisesti (Kuva 35). (Vain sähkökäynnistimellä varustettu malli.)

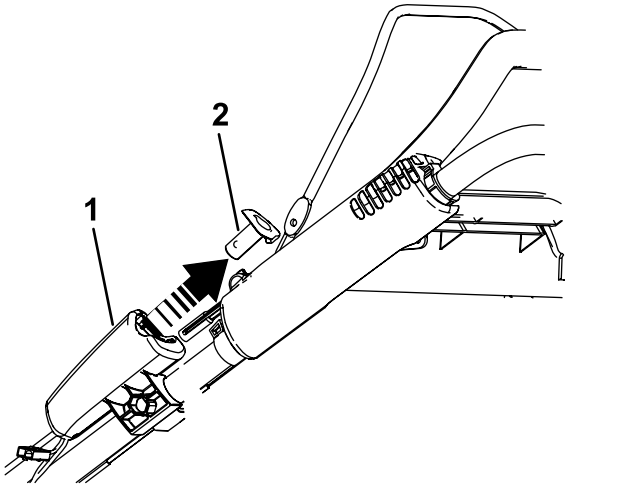

g186627

Kuva 35

1. Sähkökäynnistin
2. Sähkökäynnistyspainike

2. Käännä kahvaa eteenpäin (Kuva 36).

   Tärkeää: **Vie kaapelit kahvan nuppien ulkopuolelle, kun taitat yläkahvaa.**

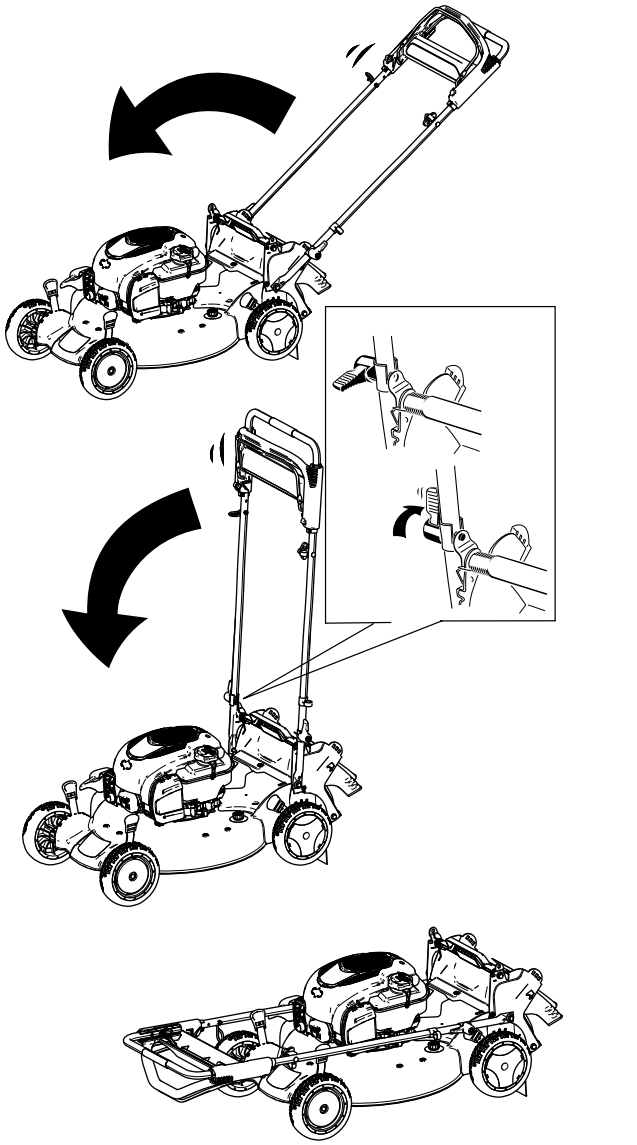

g187601

Kuva 36

3. Suorista kahva kohdan 1 Kahvan kokoaminen ja suoristus (sivu 6) mukaisesti.

Kunnossapito

Kunnossapitotaulukko

Huoltoväli	Huoltotoimenpide
Aina ennen käyttöä tai päivittäin	• Varmista, että moottori sammuu kolmen sekunnin kuluessa terän ohjaustangon vapauttamisesta. • Poista leikkuujätteet ja lika laitteen alapuolelta.
25 käyttötunnin välein	• Huolla ilmansuodatin. Huolla ilmansuodatin useammin, jos käyttöolosuhteet ovat pölyiset. • Lataa akkua (jos varusteena) 24 tunnin ajan.
Vuosittain	• Vaihda ilmansuodatin. Vaihda ilmansuodatin useammin, jos käyttöolosuhteet ovat pölyiset. • Vaihda moottoriöljy. • Vaihda terä tai teroituta se (useammin, jos terä tylsyy nopeasti). • Voitele hammaspyörät. • Puhdista moottori poistamalla lika ja roskat sen päältä ja sivuilta. Puhdista se useammin, jos käyttöolosuhteet ovat pölyiset.
Vuosittain tai ennen varastointia	• Tyhjennä polttoainesäiliö ennen korjauksia ohjeiden mukaan ja ennen vuosittaista varastointia.

Tärkeää: **Lisää huoltotoimenpiteitä on moottorin käyttöoppaassa.**

Turvallisuus huollon aikana

- Irrota sytytystulpan johto sytytystulpasta ja irrota sähkökäynnistyspainike ennen huoltotöiden suorittamista.
- Käytä käsineitä ja silmäsuojaimia konetta huoltaessasi.
- Terä on terävä, ja sen koskettaminen voi aiheuttaa vakavia henkilövahinkoja. Käytä käsineitä, kun huollat terää.
- Älä koskaan peukaloi turvalaitteita. Tarkista säännöllisesti, että ne toimivat asianmukaisesti.
- Konetta kallistettaessa saattaa valua polttoainetta. Polttoaine on tulenarkaa ja räjähdysherkkää ja voi aiheuttaa henkilövahingon. Käytä moottoria, kunnes polttoaine loppuu, tai poista polttoaine käsipumpulla, älä koskaan lapolla.
- Käytä vain aitoja Toro-varaosia ja -lisävarusteita, jotta kone toimisi parhaalla mahdollisella tavalla ja sen turvasertifiointi pysyisi voimassa. Muiden valmistajien varaosat ja lisävarusteet voivat osoittautua vaarallisiksi, ja niiden käyttö voi johtaa tuotteen takuun raukeamiseen.

Valmistelu huoltoa varten

1. Sammuta moottori, irrota sähkökäynnistyspainike (jos varusteena) ja odota, kunnes kaikki liikkuvat osat ovat pysähtyneet.
2. Irrota sytytystulpan johto sytytystulpasta (Kuva 37).

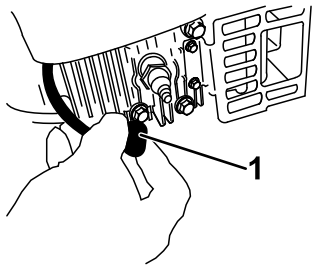

g226990

Kuva 37

1. Sytytystulpan johto

3. Kytke sytytystulpan johto sytytystulppaan huoltotöiden jälkeen.

   Tärkeää: **Ennen kuin kallistat laitetta öljyn tai terän vaihtoa varten, anna polttoainesäiliön käydä tyhjäksi normaalissa käytössä. Jos laitetta on kallistettava ennen polttoaineen loppumista, poista polttoaine käsipumpulla. Kallista laite kyljelleen aina siten, että mittatikku osoittaa alaspäin.**

Ilmansuodattimen huolto

Huoltoväli: 25 käyttötunnin välein

Vuosittain

1. Avaa ilmansuodattimen kannen yläosan pidike (Kuva 38).

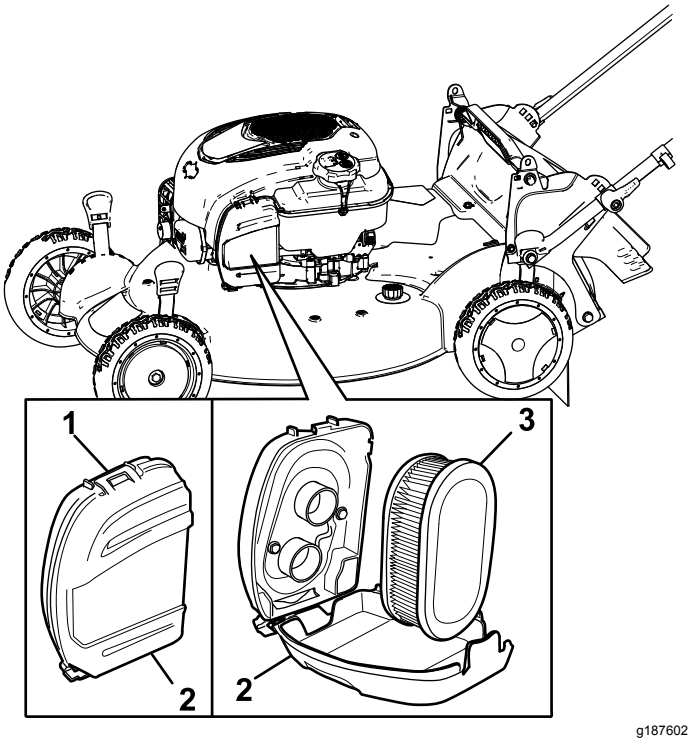

g187602

Kuva 38

1. Pidike
2. Ilmansuodattimen kansi
3. Ilmansuodatin

2. Irrota ilmansuodatin (Kuva 38).
3. Tarkista ilmansuodatin.

   Huomaa: Jos ilmansuodatin on hyvin likainen, vaihda se uuteen suodattimeen. Muussa tapauksessa irrota lika napauttamalla ilmansuodatinta kovaa pintaa vasten.
4. Asenna ilmansuodatin.
5. Kiinnitä ilmansuodattimen kansi pidikkeellä.

Moottoriöljyn vaihto

Huoltoväli: Vuosittain

Moottoriöljyn vaihto ei ole tarpeen, mutta jos öljy halutaan vaihtaa, toimi seuraavasti.

Huomaa: Lämmitä öljy ennen vaihtoa käyttämällä moottoria muutaman minuutin ajan. Lämmin öljy juoksee paremmin ja kuljettaa enemmän epäpuhtauksia.

Moottoriöljyn laatuvaatimukset

Moottorin öljytilavuus	0,44 l
Öljyn viskositeetti	Puhdistava SAE 30- tai SAE 10W-30 -öljy
API-huoltoluokitus	SJ tai korkeampi

1. Siirrä laite tasaiselle alustalle.
2. Katso kohta Valmistelu huoltoa varten (sivu 20).
3. Irrota mittatikku pyörittämällä korkkia vastapäivään ja vetämällä mittatikku ulos (Kuva 39).

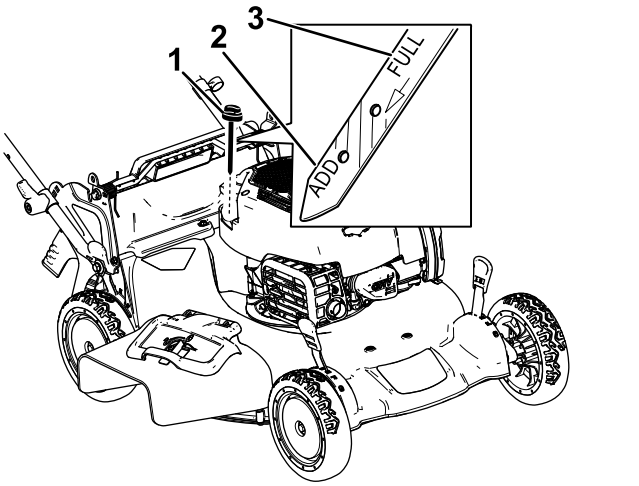

g187518

Kuva 39

1. Mittatikku
2. Add (lisää)
3. Full (täysi)

4. Valuta käytetty öljy öljyntäyttöputkesta kallistamalla leikkuri kyljelleen siten, että ilmansuodatin osoittaa ylöspäin (Kuva 40).

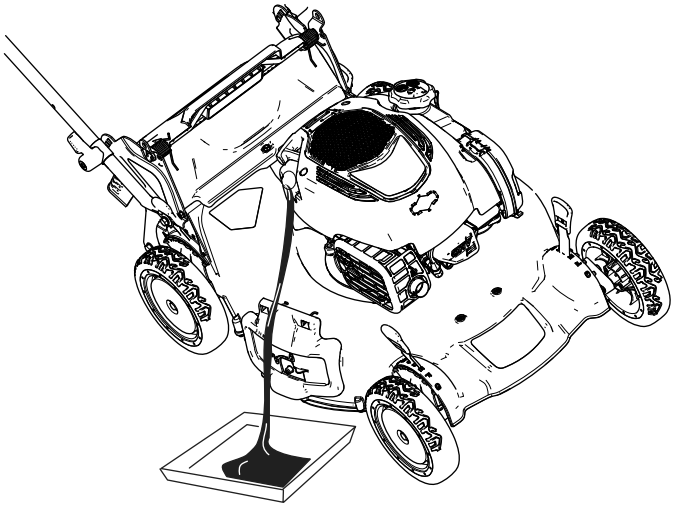

g187603

Kuva 40

5. Kun öljy on tyhjentynyt, palauta laite käyttöasentoon.
6. Kaada öljyä öljyntäyttöputkeen varovasti noin kolmen neljäsosan verran moottorin tilavuudesta.
7. Anna öljyn asettua moottorissa kolmen minuutin ajan.
8. Pyyhi mittatikku puhtaalla liinalla.
9. Työnnä mittatikku öljyntäyttöputkeen ja vedä se takaisin ulos.
10. Katso öljymäärä mittatikusta (Kuva 39).
    - Jos mittatikku näyttää liian alhaisen öljymäärän, lisää öljyntäyttöputkeen varovasti pieni määrä öljyä, odota kolme minuuttia ja toista sitten vaiheet 8–10, kunnes öljyn määrä on mittatikun mukaan oikea.
    - Jos öljyä on mittatikun mukaan liikaa, valuta ylimääräistä öljyä, kunnes öljyn määrä on mittatikun mukaan oikea.

    Tärkeää: **Jos moottorissa on liikaa tai liian vähän öljyä moottoria käytettäessä, moottori voi vaurioitua.**
11. Asenna mittatikku öljyntäyttöputkeen tukevasti.
12. Kierrätä käytetty öljy asianmukaisesti.

Akun lataus

Sähkökäynnistimellä varustetut mallit

Huoltoväli: 25 käyttötunnin välein

Lataa akkua aluksi 24 tuntia, sitten kuukausittain (25 käynnistyksen välein) tai tarpeen mukaan. Käytä laturia aina suojatussa tilassa ja lataa akku huoneenlämmössä (22 °C), jos mahdollista.

1. Kytke laturi koneen johdinsarjaan, joka sijaitsee sähkökäynnistyspainikkeen alla (Kuva 41).

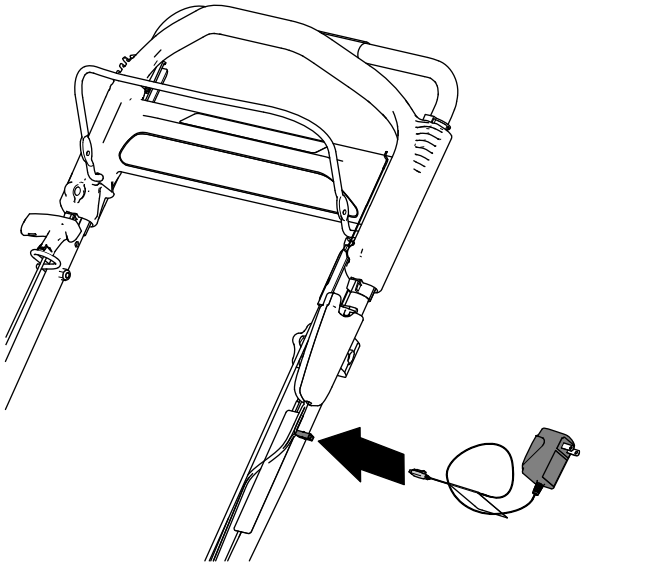

g189390

Kuva 41

2. Kytke laturi pistorasiaan.

   Huomaa: Kun akku ei enää lataudu, kierrätä tai hävitä lyijyakku paikallisten säännösten mukaisesti

Huomaa: Akkulaturissa saattaa olla kaksivärinen merkkivalonäyttö, joka ilmaisee seuraavat latauksen tilat:

- Punainen valo ilmaisee, että laturi lataa akkua.
- Vihreä valo ilmaisee, että akku on täysin latautunut tai että laturi on irrotettu akusta.
- Vuoronperään punaisena ja vihreänä vilkkuva valo ilmaisee, että akku on lähes täysin latautunut. Tämä tila kestää vain muutaman minuutin, ennen kuin akku on täysin latautunut.

Sulakkeen vaihtaminen

Vain sähkökäynnistimellä varustettu malli

Jos akku ei lataudu tai moottori ei käynnisty sähkökäynnistimellä, sulake voi olla palanut. Vaihda tilalle 40 ampeerin laattasulake.

1. Irrota akkutilan suojus (Kuva 42).
2. Vedä akku ulos ja etsi sulake (Kuva 42).
3. Asenna sulake sulakepitimeen (Kuva 42).

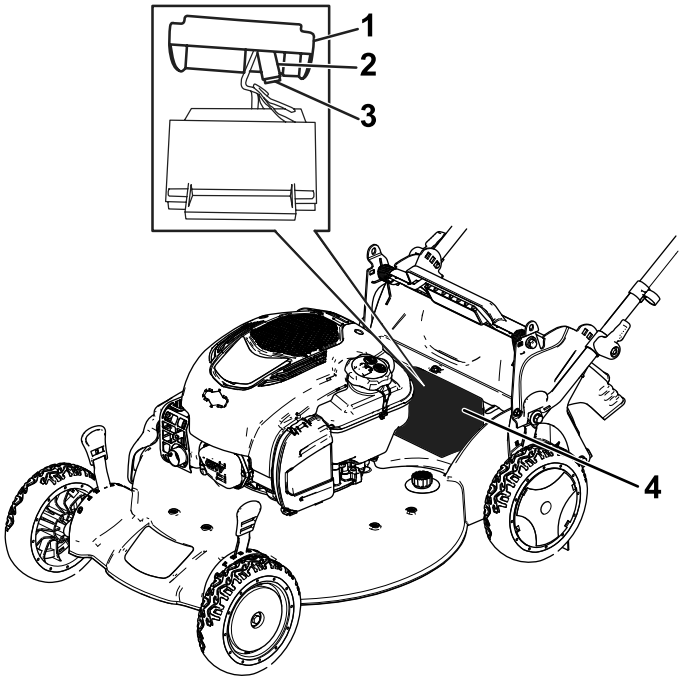

Kuva 42

1. Suojus
2. Sulakepidin
3. Sulake
4. Akkutila

Huomaa: Laitteen akkutilassa on varasulake toimitettaessa.

4. Asenna suojus akkutilan päälle (Kuva 42).

Terän vaihto

Huoltoväli: Vuosittain

Tärkeää: ***Terän asentamiseen tarvitaan momenttiavain*****. Jos sinulla ei ole momenttiavainta tai et halua suorittaa toimenpidettä itse, ota yhteys valtuutettuun huoltoliikkeeseen.**

Tarkista terä aina polttoaineen loppuessa. Jos terä vaurioituu tai murtuu, vaihda se heti. Jos terä on tylsä tai uurteinen, teroituta ja tasapainotuta terä tai vaihda se uuteen.

⚠ VAARA

Terä on terävä, ja sen koskettaminen voi aiheuttaa vakavia henkilövahinkoja.

Käytä käsineitä, kun huollat terää.

1. Katso kohta Valmistelu huoltoa varten (sivu 20).
2. Kallista laite kyljelleen siten, että ilmansuodatin osoittaa ylöspäin.
3. Tue terä puun kappaleella (Kuva 43).

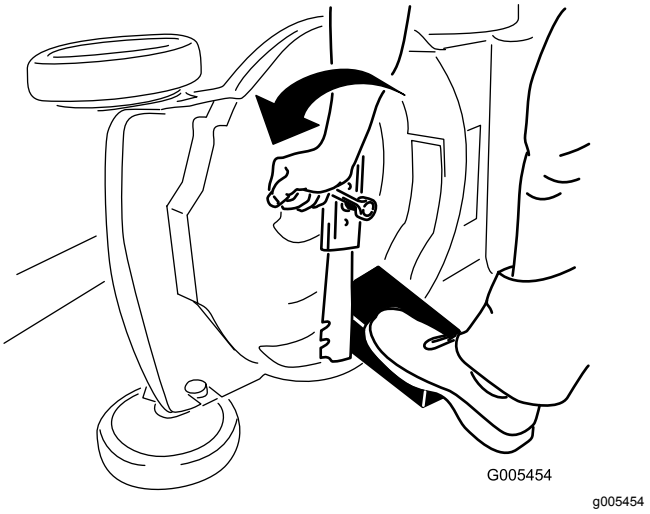

Kuva 43

4. Irrota terä ja säästä kaikki kiinnitystarvikkeet (Kuva 44).
5. Asenna uusi terä ja kaikki kiinnitystarvikkeet (Kuva 44).

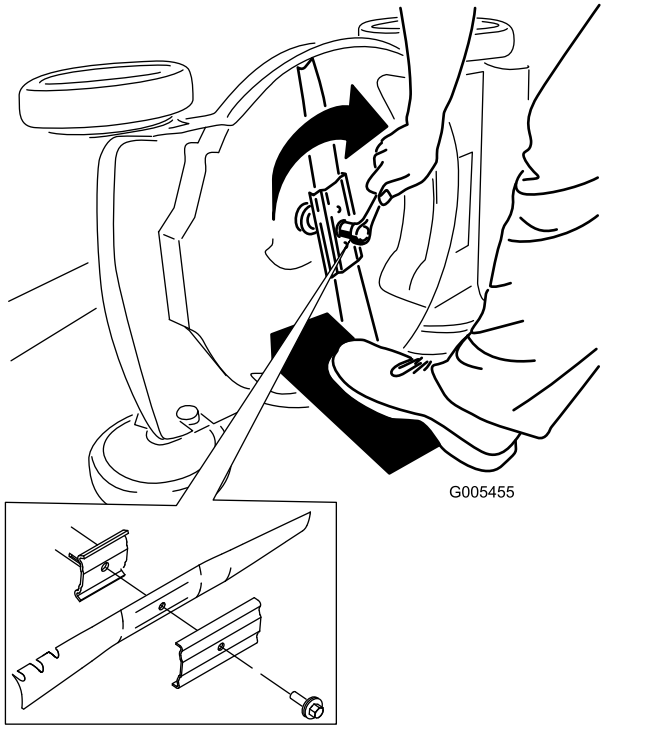

Kuva 44

Tärkeää: **Suuntaa terän käyrät päät laitteen koteloa kohti.**

6. **Kiristä teräpultti momenttiavaimella 82 Nm:n momenttiin.**

   Tärkeää: **82 Nm:n momenttiin kiristetty pultti on erittäin tiukalla. Pidä terää paikoillaan puun kappaleella, aseta painosi räikän tai vääntötyökalun taakse ja kiristä pultti hyvin. Tätä pulttia on hyvin vaikea kiristää liian kireälle.**

Itsevetolaitteiston säätö

Säädä itsevetolaitteisto aina, kun asennat uuden itsevetolaitteiston kaapelin tai jos itsevetolaitteiston säädössä tuntuu olevan vikaa.

1. Löysää kaapelin säätöä kääntämällä säätönuppia vastapäivään (Kuva 45).

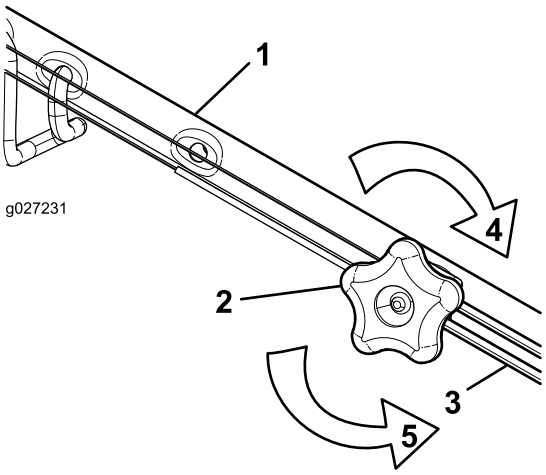

Kuva 45

1. Kahva (vasemmanpuoleinen)
2. Säätönuppi
3. Itsevetolaitteiston kaapeli
4. Kiristä säätöä kääntämällä nuppia myötäpäivään.
5. Löysää säätöä kääntämällä nuppia vastapäivään.

2. Säädä kaapelin jännitystä (Kuva 45) vetämällä sitä taaksepäin tai työntämällä sitä eteenpäin ja pitämällä kyseisessä asennossa.

   Huomaa: Lisää vetoa työntämällä kaapelia moottoria kohti. Pienennä vetoa vetämällä kaapelia poispäin moottorista.

3. Kiristä kaapelien säätöä kääntämällä säätönuppia myötäpäivään.

   Huomaa: Kiristä nuppi tiukasti käsin.

Hammaspyörien voitelu

Huoltoväli: Vuosittain

1. Pyyhi takapyörien sisäpuolella olevat rasvanipat puhtaalla rievulla (Kuva 46).

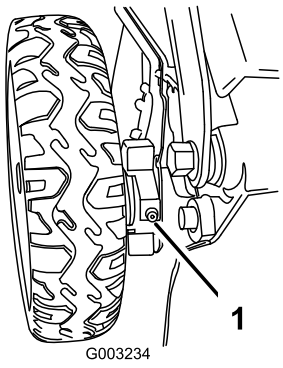

g003234

Kuva 46

1. Rasvanippa

2. Pumppaa voitelupistoolilla varovasti 2–3 painallusta litiumpohjaista rasvaa (nro 2) jokaiseen rasvanippaan.

Varastointi

Varastoi laite viileään, puhtaaseen ja kuivaan paikkaan.

Laitteen valmistelu varastointia varten

1. Lisää polttoaineeseen stabilointiainetta (esim. Toro Premium Fuel Treatment) vuoden viimeisellä polttoainesäiliön täyttökerralla pakkauksen ohjeiden mukaan.
2. Hävitä käyttämätön polttoaine asianmukaisesti. Kierrätä se paikallisten säädösten mukaan tai käytä sitä autossasi.

   Huomaa: Polttoainesäiliössä oleva vanha polttoaine on suurin syy käynnistysongelmiin. Älä varastoi stabilointiaineetonta polttoainetta yli 30 päivää kauempaa äläkä varastoi lisäaineistettua polttoainetta 90 päivää kauempaa.
3. Käytä laitetta, kunnes moottori sammuu polttoaineen loppumisen vuoksi.
4. Käynnistä moottori uudelleen ja anna sen käydä, kunnes se sammuu. Kun et enää saa moottoria käyntiin, se on tarpeeksi kuiva.
5. Irrota johto sytytystulpasta, kiinnitä johto kiinnitystappiin (jos varusteena) ja irrota sähkökäynnistyspainike (jos varusteena).
6. Irrota sytytystulppa, lisää 30 ml öljyä sytytystulpan aukkoon ja vedä narukäynnistintä hitaasti useita kertoja, jotta öljy leviää kaikkialle sylinteriin ja estää sylinterin ruostumisen varastoinnin aikana.
7. Aseta sytytystulppa löysästi paikalleen.
8. Kiristä kaikki mutterit, pultit ja ruuvit.
9. **Vain sähkökäynnistimellä varustetut mallit:** Lataa akkua 24 tunnin ajan. Irrota sitten akkulaturin johto ja varastoi kone lämmittämättömään tilaan. Jos joudut varastoimaan laitetta lämmitetyssä tilassa, lataa akku 90 päivän välein. Katso 4 Akun lataus (sivu 7).

Laitteen käyttöönotto varastoinnin jälkeen

1. **Vain sähkökäynnistimellä varustetut mallit:** Lataa akkua 24 tuntia. Katso 4 Akun lataus (sivu 7).
2. Tarkista ja kiristä kaikki kiinnikkeet.

3. Poista ylimääräinen öljy sylinteristä irrottamalla sytytystulppa ja vetämällä narukäynnistimen kahvasta, jolloin moottori pyörii nopeasti.
4. Asenna sytytystulppa ja väännä se momenttiin 20 N·m.
5. Tee tarvittavat huoltotoimenpiteet. Katso kohta Kunnossapito (sivu 20).
6. Tarkista moottorin öljymäärä. Katso kohta Moottorin öljymäärän tarkistus (sivu 11).
7. Täytä polttoainesäiliö uudella polttoaineella. Katso kohta Polttoainesäiliön täyttö (sivu 10).
8. Kytke johto sytytystulppaan.

Eurooppalainen tietosuojailmoitus

Toron keräämät tiedot
Toro Warranty Company (Toro) huolehtii asiakkaiden tietosuojasta. Takuuvaatimusten käsittelyä ja mahdollisia tuotteiden takaisinkutsukampanjoita varten pyydämme, että asiakkaat lähettävät henkilötiedot suoraan Torolle tai paikalliselle Toro-jälleenmyyjälle.

Toro-takuujärjestelmä toimii yhdysvaltalaisilla palvelimilla, eivätkä yhdysvaltalaiset tietosuojalait välttämättä tarjoa samanlaista suojaa kuin vastaavat lait asiakkaan omassa maassa.

ANTAMALLA HENKILÖTIEDOT TOROLLE ASIAKAS SUOSTUU SIIHEN, ETTÄ NÄITÄ TIETOJA KÄSITELLÄÄN TÄSSÄ TIETOSUOJAILMOITUKSESSA KUVATULLA TAVALLA.

Tapa, jolla Toro käyttää tietoja
Toro voi käyttää henkilötietoja takuuvaatimusten käsittelyyn, yhteydenottoihin mahdollisissa tuotteiden takaisinkutsukampanjoissa ja muissa mahdollisissa tarkoituksissa, joista kerrotaan erikseen. Toro voi jakaa tietoja Toron sisaryhtiöille, jälleenmyyjille ja muille liiketoimintakumppaneille näiden tarkoitusten yhteydessä. Toro ei myy asiakkaiden henkilötietoja muille yhtiöille. Toro pidättää oikeuden luovuttaa henkilötietoja lain määräämiin tarkoituksiin tai asiaankuuluvien viranomaisten pyynnöstä, Toron järjestelmien toiminnan varmistamiseksi tai Toron turvallisuuden tai muiden käyttäjien turvallisuuden varmistamiseksi.

Henkilötietojen säilytys
Henkilötietoja säilytetään niin kauan kuin niitä tarvitaan niiden alkuperäiseen tarkoitukseen tai muihin asianmukaisiin tarkoituksiin (kuten viranomaismääräysten noudattamiseksi) tai lain määräämän ajan.

Toron vakuutus asiakkaiden henkilötietojen tietosuojasta
Toro pyrkii säilyttämään henkilötietojen tietosuojan kohtuullisten varotoimien avulla. Lisäksi se pyrkii huolehtimaan tietojen tarkkuudesta ja paikkansapitävyydestä.

Henkilötietojen käyttö ja korjaus
Jos haluat tarkistaa henkilötietosi tai korjata niitä, lähetä sähköpostia osoitteeseen legal@toro.com.

Australian kuluttajalainsäädäntö

Australialaiset asiakkaat voivat saada lisätietoja Australian kuluttajalainsäädännöstä pakkauksen sisällä olevasta materiaalista tai paikalliselta Toro-jälleenmyyjältä.

Toron takuu ja Toro GTS -käynnistystakuu

Kotikäyttöön tarkoitetut tuotteet

Ehdot ja takuunalaiset tuotteet

Toro Company ja sen sisaryhtiö Toro Warranty Company antavat yhteisen sopimuksensa mukaisesti takuun korjata alla ilmoitettu Toro-tuote, jos siinä ilmenee materiaali- tai valmistusvikoja tai jos Toro GTS (Guaranteed to Start) -käynnistystakuun piiriin kuuluva laite ei käynnisty ensimmäisellä tai toisella vedolla, edellyttäen, että *käyttöoppaassa* kuvatuista säännöllisistä huoltotoimenpiteistä on huolehdittu.

Tuotteille annetaan seuraavat takuuajat alkuperäisestä ostopäivästä lukien:

Tuotteet	Takuuaika
Työnnettävät ruohonleikkurit	
• Valettu leikkuupöytä	5 vuotta kotikäytössä[2] 90 päivää kaupallisessa käytössä
– Moottori	5 vuoden GTS-takuu, kotikäytössä[3]
– Akku	2 vuotta
• Teräsleikkuupöytä	2 vuotta kotikäytössä[2] 30 päivää kaupallisessa käytössä
– Moottori	2 vuoden GTS-takuu, kotikäytössä[3]
TimeMaster-leikkurit	3 vuotta kotikäytössä[2] 90 päivää kaupallisessa käytössä
• Moottori	3 vuoden GTS-takuu, kotikäytössä[3]
• Akku	2 vuotta
Sähkökäyttöiset kannettavat laitteet ja työnnettävät ruohonleikkurit	2 vuotta kotikäytössä[2] Ei takuuta kaupallisessa käytössä
Kaikki seuraavat ajoleikkurit	
• Moottori	Katso moottorin valmistajan takuu[4]
• Akku	2 vuotta kotikäytössä[2]
• Lisälaitteet	2 vuotta kotikäytössä[2]
Ajoleikkurit ja puutarhatraktorit (DH)	2 vuotta kotikäytössä[2] 30 päivää kaupallisessa käytössä
Ajoleikkurit ja puutarhatraktorit (XLS)	3 vuotta kotikäytössä[2] 30 päivää kaupallisessa käytössä
TimeCutter	3 vuotta kotikäytössä[2] 30 päivää kaupallisessa käytössä

[1]Alkuperäinen ostaja on henkilö, joka alun perin osti Toro-tuotteen.

[2]Kotikäyttö tarkoittaa tuotteen käyttöä samalla tontilla, missä kotisi sijaitsee. Käyttöä useammassa kuin yhdessä paikassa pidetään kaupallisena käyttönä, johon sovelletaan kaupalliseen käyttöön annettua takuuta.

[3]Toro GTS -käynnistystakuu ei kata kaupallisessa käytössä olevia tuotteita.

[4]Joillakin Toro-tuotteissa käytetyillä moottoreilla on moottorin valmistajan antama takuu.

Takuu voidaan evätä, jos tuntilaskuri on irrotettu, siihen on tehty muutoksia tai jos sitä on näkyvästi peukaloitu.

Omistajan vastuut

Toro-tuotetta on huollettava *käyttöoppaan* huolto-ohjeiden mukaisesti. Tällaisen kunnossapidon kustannuksista vastaa omistaja huollon suorittajasta riippumatta.

Takuuhuollon ohjeet

Jos epäilet, että Toro-tuotteessasi on materiaali- tai valmistusvirhe, toimi näin:

1. Ota yhteys tuotteen myyjään huollon järjestämiseksi. Jos et voi jostain syystä ottaa yhteyttä tuotteen myyjään, ota yhteys mihin tahansa valtuutettuun Toro-jälleenmyyjään. Etsi Toro-jälleenmyyjä osoitteessa http://www.toro.com/en-us/locator/pages/default.aspx.
2. Vie laite ja ostotodistus (ostokuitti) huoltoliikkeeseen. Jos et ole tyytyväinen huoltoliikkeen arvioon tai saamaasi palveluun, ota yhteys Toroon:

   Toro Warranty Company
   Toro Customer Care Department, RLC Division
   8111 Lyndale Avenue South
   Bloomington, MN 55420-1196
   001–952–948–4707

Takuun ulkopuoliset kohteet ja viat

Muita nimenomaisia takuita ei ole, lukuun ottamatta joitain tuotteita koskevia moottoriin tai moottorin päästöjen rajoitusjärjestelmiin liittyviä takuita. Tämä takuu ei kata seuraavia:

- Määräaikaishuolto tai varaosat, kuten suodattimet, polttoaine, voiteluaineet, öljynvaihdot, sytytystulpat, ilmansuodattimet, terien teroitus, kuluneet terät, kaapelin/vivuston säädöt sekä jarrujen ja kytkinten säädöt
- Normaalin kulumisen seurauksena vioittuneet osat
- Tuotteet tai osat, joita on muutettu, käytetty väärin, jätetty huoltamatta tai jotka on vaihdettava tai korjattava onnettomuuden tai asianmukaisen huollon laiminlyönnin vuoksi
- Nouto- ja toimituskulut
- Muun kuin valtuutetun Toro-huoltoliikkeen tekemät korjaukset tai korjausyritykset
- Korjaukset, jotka johtuvat suositellun polttoainemenettelyn laiminlyönnistä (lisäohjeita on *käyttöoppaassa*)
  - Epäpuhtauksien poistaminen polttoainejärjestelmästä
  - Vanhan polttoaineen (yli kuukauden vanhan) tai yli 10 % etanolia tai yli 15 % MTBE:tä sisältävän polttoaineen käyttö
  - Polttoainejärjestelmän tyhjentämättä jättäminen ennen yli kuukauden pituisia käyttökatkoja
- Korjaukset tai säädöt, joilla pyritään korjaamaan seuraavista tekijöistä johtuvia käynnistysvaikeuksia:
  - Asianmukaisten huoltotoimenpiteiden tai suositellun polttoainemenettelyn laiminlyönti
  - Leikkurin terän osuminen esteeseen
- Erityisolosuhteet, joissa käynnistys voi edellyttää useampaa kuin kahta vetoa:
  - Ensimmäinen käynnistyskerta yli kolmen kuukauden pituisen käyttökatkon tai varastoinnin jälkeen
  - Käynnistys alhaisessa lämpötilassa, esimerkiksi varhain keväällä tai myöhään syksyllä
  - Väärä käynnistystapa – jos yksikön käynnistyksessä on ongelmia, varmista *käyttöoppaasta*, että käytät oikeaa käynnistystapaa. Näin voidaan ehkä välttää tarpeeton käynti valtuutetussa Toro-huoltoliikkeessä.

Yleiset ehdot

Ostajaa suojaavat maakohtaiset lait. Tämä takuu ei rajoita ostajan lakisääteisiä oikeuksia.