Form No. 3409-163 Rev B

# 53 cm Super Recycler®-plæneklipper

**Modelnr. 20792—Serienr. 400000000 og derover**

**Modelnr. 20797—Serienr. 400000000 og derover**

**Betjeningsvejledning**

# Indledning

Denne håndplæneklipper med roterende skæreknive er beregnet til brug af boligejere. Den er primært beregnet til klipning af græs på velholdte plæner på private ejendomme. Den er ikke beregnet til at klippe krat eller til landbrugsformål.

Læs denne vejledning omhyggeligt, så du kan lære at betjene og vedligeholde produktet korrekt samt undgå person- og produktskade. Det er dit ansvar at betjene produktet korrekt og sikkert.

Du kan kontakte Toro direkte på www.Toro.com for at få oplysninger om produkter og tilbehør, hjælp til at finde en forhandler og for at registrere dit produkt.

Når du har brug for service, originale Toro-dele eller yderligere oplysninger, bedes du kontakte en autoriseret serviceforhandler eller Toros kundeservice samt have maskinens model- og serienummer parat. Figur 1 angiver, hvor model- og serienummeret er placeret på produktet. Skriv numrene, hvor der er gjort plads til dette.

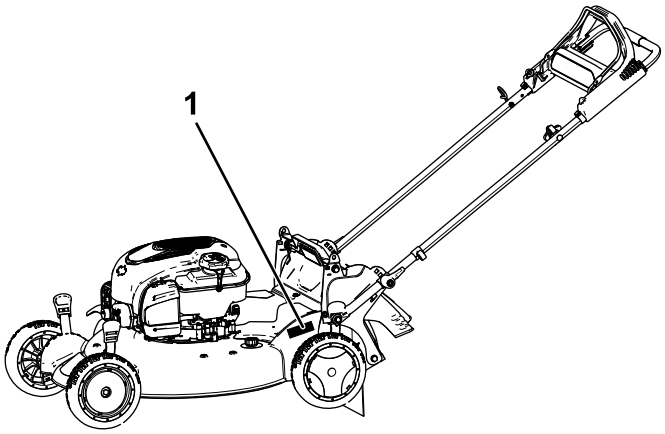


g187499

**Figur 1**

1. Model- og serienummerets placering

**Modelnr.** _____

**Serienr.** _____

Denne vejledning advarer dig om mulige farer og giver dig særlige sikkerhedsoplysninger ved hjælp af advarselssymbolet (Figur 2), der angiver en fare, som kan forårsage alvorlig personskade eller død, hvis du ikke følger de anbefalede forholdsregler.

g000502

**Figur 2**

Advarselssymbol

Denne betjeningsvejledning bruger to ord til at fremhæve oplysninger. **Vigtigt** henleder opmærksomheden på særlige mekaniske oplysninger, og **Bemærk** angiver generel information, som det er værd at lægge særligt mærke til.

Dette produkt overholder alle relevante EU-direktiver. Yderligere oplysninger fås på den separate produktspecifikke overensstemmelseserklæring.

**Nettokraftmoment:** Denne maskines brutto- eller nettokraftmoment er fastsat af motorfabrikanten på et laboratorium i henhold til Society of Automotive Engineers (SAE) J1940. På grund af de ændringer, der er foretaget for at overholde diverse sikkerheds-, emissions- og driftskrav, vil motormomentet på denne plæneklippertype reelt være betydeligt lavere. Gå til www.Toro.com for at se specifikationer for din plæneklippermodel.

# Indhold


Indledning ..... 1
Sikkerhed ..... 2
Generelt om sikkerhed ..... 2
Sikkerheds- og instruktionsmærkater ..... 3
Opsætning ..... 6
1 Samling og udfoldning af håndtaget ..... 6
2 Montering af snoren til tilbageslagsstarteren i snorestyret ..... 7
3 Påfyldning af motorolie ..... 7
4 Opladning af batteriet ..... 8
5 Montering af græsposen ..... 8
Produktoversigt ..... 9
Specifikationer ..... 10
Betjening ..... 10


© 2017—The Toro® Company
8111 Lyndale Avenue South
Bloomington, MN 55420

Registrer dit produkt på www.Toro.com.

CE

Oversættelse af original (DA)
Trykt i Mexico
Alle rettigheder forbeholdes

*3409-163* B

Før betjening ..... 10
Sikkerhedshensyn før drift ..... 10
Opfyldning af brændstoftanken ..... 11
Kontrol af motoroliestanden ..... 11
Justering af håndtagets højde ..... 12
Justering af klippehøjden ..... 12
Under betjening ..... 13
Sikkerhed under drift ..... 13
Start af motoren ..... 13
Brug af selvkørselsdrevet ..... 14
Slukning af motoren ..... 15
Findeling af afklippet ..... 15
Opsamling af afklippet ..... 16
Udblæsning af afklippet ..... 17
Tip vedrørende betjening ..... 18
Efter betjening ..... 19
Sikkerhed efter drift ..... 19
Rengøring under maskinen ..... 19
Foldning af håndtaget ..... 20
Vedligeholdelse ..... 21
Skema over anbefalet vedligeholdelse ..... 21
Vedligeholdelsessikkerhed ..... 21
Klargøring til vedligeholdelsesarbejde ..... 21
Eftersyn af luftfilteret ..... 22
Skift af motorolien ..... 22
Opladning af batteriet ..... 23
Udskiftning af sikringen ..... 24
Udskiftning af skærekniven ..... 24
Justering af selvkørselsdrevet ..... 25
Smøring af hjulenes tandhjul ..... 26
Opbevaring ..... 26
Klargøring af maskinen til opbevaring ..... 26
Fjernelse af maskinen fra opbevaringsstedet ..... 26

# Sikkerhed

Denne maskine er designet i overensstemmelse med EN ISO 5395:2013.

## Generelt om sikkerhed

Dette produkt kan afskære hænder og fødder samt udslynge genstande. Følg altid sikkerhedsforskrifterne for at undgå alvorlig personskade.

Brug af dette produkt til andre end det tiltænkte formål kan udsætte dig selv og omkringstående for fare.

- Læs og forstå indholdet i denne *betjeningsvejledning*, før du starter motoren.
- Hold hænder og fødder væk fra bevægelige maskinkomponenter.
- Betjen ikke maskinen, uden at alle værn og øvrige sikkerhedsanordninger sidder korrekt på plads og virker på maskinen.
- Hold afstand til udblæsningsåbninger. Hold omkringstående på sikker afstand af maskinen.
- Hold børn væk fra arbejdsområdet. Lad aldrig børn betjene maskinen.
- Stop maskinen, og sluk motoren, før den efterses, fyldes med brændstof eller ryddes for tilstopninger.

Ukorrekt brug eller vedligeholdelse af denne plæneklipper kan medføre personskade. Operatøren skal altid følge sikkerhedsforskrifterne og være opmærksom på advarselssymbolet, der betyder Forsigtig, Advarsel eller Fare – ”personlig sikkerhedsanvisning” for at nedsætte risikoen for personskade. Hvis disse forskrifter ikke følges, kan det medføre personskade eller død.

Du kan finde yderligere sikkerhedsoplysninger i denne vejledning.

# Sikkerheds- og instruktionsmærkater

Sikkerheds- og instruktionsmærkaterne kan nemt ses af operatøren, og er placeret tæt på potentielle risikoområder. Beskadigede eller bortkomne mærkater skal udskiftes.

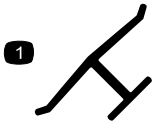


decaloemmarkt

**Producentens mærke**

1. Dette mærke angiver, at skærekniven er identificeret som en reservedel fra den originale maskines producent.

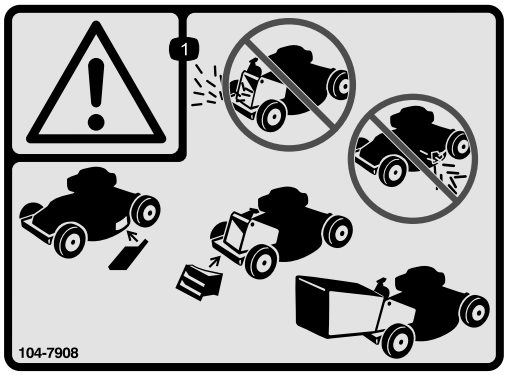


decal104-7908

**104-7908**

1. Advarsel – betjen ikke maskinen uden bagudblæsnings-dæksel eller græsposen. Betjen ikke maskinen uden sideudblæsningsdækslet eller deflektorafskærmningen.

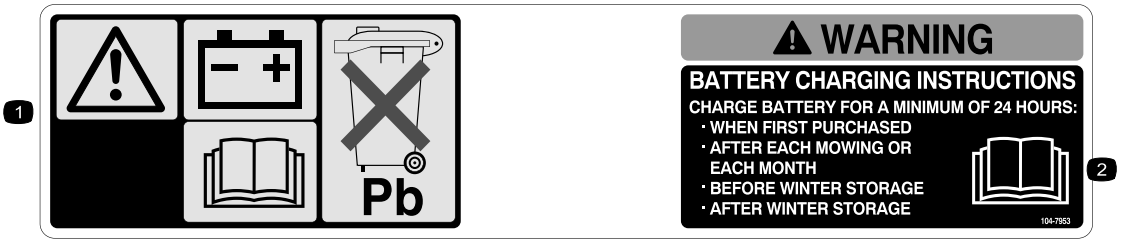


decal104-7953

**104-7953**

Kun model med elektrisk starter

1. Advarsel – læs *Betjeningsvejledningen* for at få oplysninger om opladning af batteriet. Indeholder bly, må ikke kasseres.
2. Læs *Betjeningsvejledningen*.

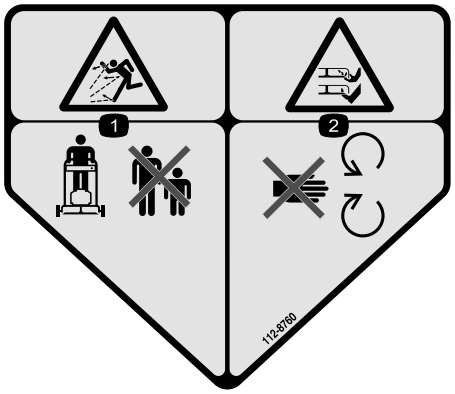


decal112-8760

**112-8760**

1. Fare for udslyngede genstande – hold omkringstående på sikker afstand af maskinen.
2. Fare for skæring/amputation af hænder eller fødder – hold afstand til bevægelige dele.

decal112-8867

**112-8867**

1. Låst
2. Låst op

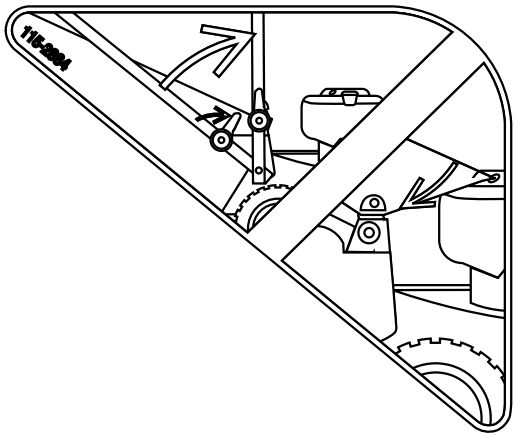


decal115-2884

**115-2884**

Indstilling af håndtagsposition

decal115-8411

**115-8411**

1. Ulåst
2. Låst

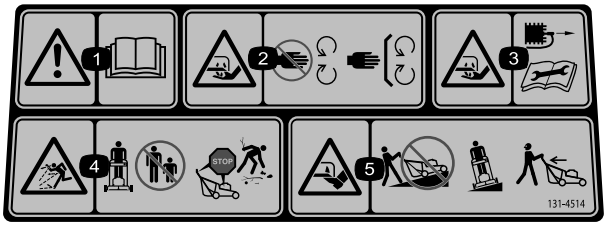


decal131-4514b

**131-4514**

1. Advarsel – læs *betjeningsvejledningen*.
2. Fare for skæring/amputation af hænder og fødder, plæneklipperkniv – hold afstand til bevægelige dele, og hold alle afskærmninger og værn på plads.
3. Fare for skæring/amputation af hænder og fødder, plæneklipperkniv – kobl tændrørskablet fra, og læs instruktionerne, før der udføres service eller vedligeholdelsesarbejde.
4. Fare for udslyngede genstande – hold omkringstående væk fra maskinen – sluk motoren, før du forlader betjeningspositionen, og fjern affald og fremmedlegemer, før du klipper.
5. Fare for skæring/amputation af hænder eller fødder, plæneklipperkniv – kør ikke op og ned ad skråninger. Kør fra side til side på skråninger, og kig bagud, når du bakker.

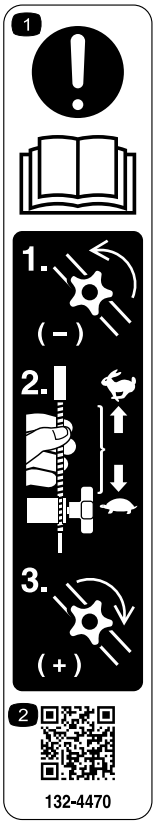


decal132-4470

**132-4470**

Traktionsjustering

1. Bemærk: Læs *betjeningsvejledningen* – 1) Løsn grebet ved at dreje det mod uret. 2) Træk kablet/kablerne væk fra motoren for at mindske traktionen, eller skub kablet/kablerne mod motoren for at øge traktionen. 3) Stram grebet ved at dreje det med uret.
2. Scan QR-koden for at få flere oplysninger om traktionsjustering.

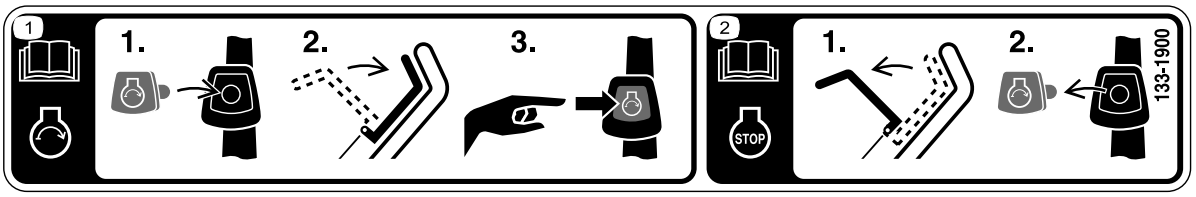


decal133-1900

**133-1900**

Kun model med elektrisk starter

1. Læs *betjeningsvejledningen* for at få flere oplysninger om start af motoren – 1) Sæt den elektriske startknap i tændingen, 2) Aktiver bøjlen til skæreknivenes kraftudtag, 3) Tryk på den elektriske startknap for at starte motoren.
2. Læs *betjeningsvejledningen* for at få flere oplysninger om standsning af motoren – 1) Slip bøjlen til skæreknivenes kraftudtag. 2) Tag den elektriske startknap ud af tændingen.

# Opsætning

***Vigtigt:*** **Fjern og bortskaf det beskyttende plaststykke, der dækker motoren, sammen med anden plast eller emballeringsmateriale på maskinen.**

***Vigtigt:*** **For at forhindre utilsigtet start må den elektriske startknap ikke sættes i tændingen, før du er klar til at starte motoren (kun model med elektrisk starter).**

**1**

## Samling og udfoldning af håndtaget

**Kræver ingen dele**

### Fremgangsmåde

**⚠ ADVARSEL**

**Hvis håndtaget ikke samles og udfoldes korrekt, kan kablerne blive beskadiget, hvilket gør, at det ikke er sikkert at betjene plæneklipperen.**

- **Pas på ikke at beskadige kablerne, når du samler håndtaget og folder det ud.**
- **Sørg for, at kablerne føres uden om håndtagets yderside.**
- **Hvis et kabel bliver beskadiget, bedes du kontakte en autoriseret serviceforhandler.**

1. Hæv bagenden af maskinens hus, så den har den højeste klippehøjdeindstilling ved at flytte de to bageste klippehøjdehåndtag helt frem. Se Justering af klippehøjden (side 12).
2. Fastgør håndtagesenderne på maskinens hus med to skiver og to håndtagsbolte (Figur 3). **Tilspænd ikke håndtagsboltene.**

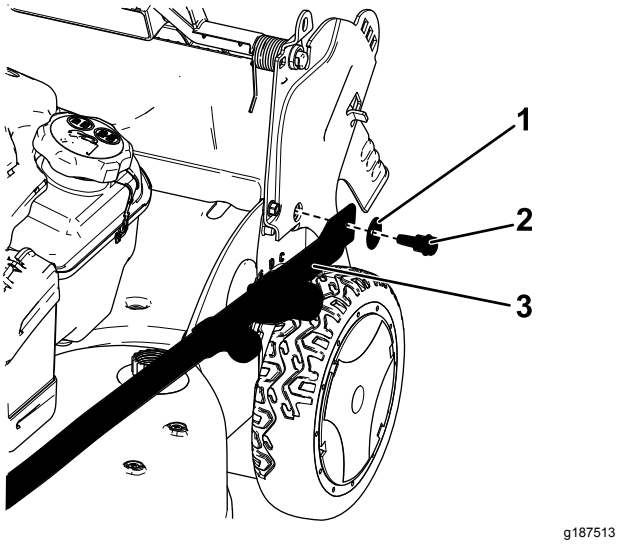


**Figur 3**

1. Skive
2. Håndtagsbolt
3. Håndtagsende

***Vigtigt:*** **Før kablerne om på *ydersiden* af håndtaget.**

3. Drej håndtaget bagud (Figur 4).

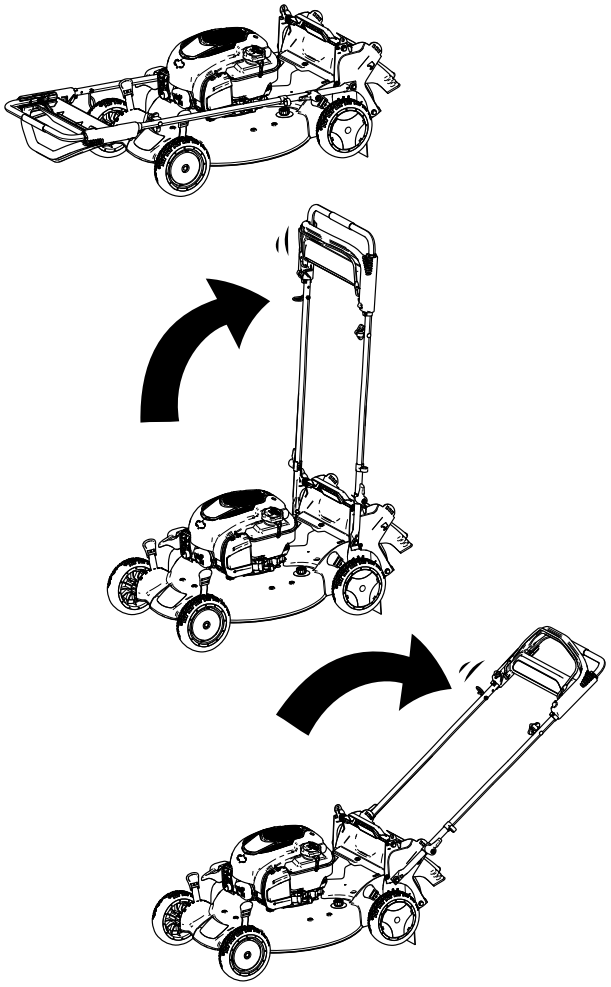


**Figur 4**

4. Lås håndtaget i den ønskede højde. Se Justering af håndtagets højde (side 12).
5. Tilspænd håndtagsboltene til 14-17 N·m.
6. Juster klippehøjden. Se Justering af klippehøjden (side 12).

# 2

# Montering af snoren til tilbageslagsstarteren i snorestyret

**Kræver ingen dele**

## Fremgangsmåde

***Vigtigt:*** **For at starte motoren sikkert og nemt når du bruger maskinen, skal du montere snoren til tilbageslagsstarteren i snorestyret.**

Hold bøjlen til knivens kraftudtag mod det øverste håndtag, og træk snoren til tilbageslagsstarteren gennem snorestyret på håndtaget (Figur 5).

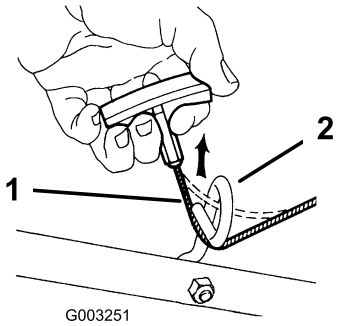


**Figur 5**

1. Snor til tilbageslagsstarteren
2. Snorestyr

# 3

# Påfyldning af motorolie

**Kræver ingen dele**

## Fremgangsmåde

***Vigtigt:*** **Din maskine leveres ikke med motorolie påfyldt. Før motoren startes, skal der fyldes olie på.**

### Motoroliespecifikationer

| | |
|---|---|
| **Motoroliekapacitet** | 0,44 l |
| **Olieviskositet** | SAE 30 eller SAE 10W-30 selvrensende olie |
| **API-serviceklassifikation** | SJ eller højere |

1. Parker maskinen på en plan flade.
2. Fjern målepinden ved at dreje dækslet mod uret og trække den ud (Figur 6).

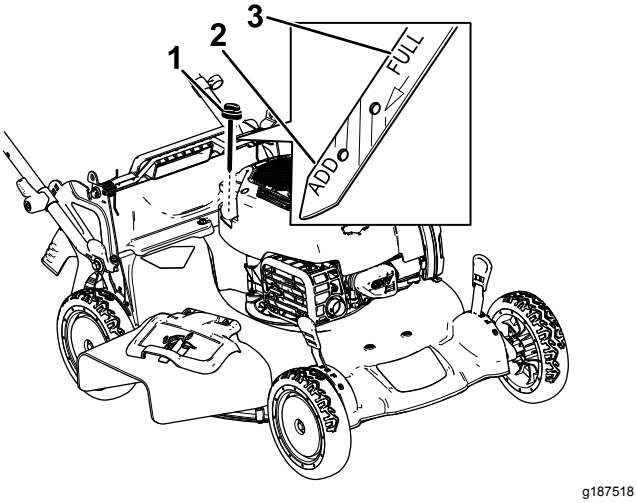


**Figur 6**

1. Målepind
2. Add (Påfyld)
3. Full (Fuld)

3. Hæld forsigtigt olie i påfyldningsrøret op til ca. 3/4 af motorens kapacitet.
4. Vent 3 minutter, så olien bundfældes i motoren.
5. Tør målepinden af med en ren klud.
6. Stik målepinden ned i oliepåfyldningsrøret, og tag den ud igen.
7. Aflæs oliestanden på målepinden (Figur 6).
   - Hvis oliestanden på målepinden er for lav, skal du forsigtigt hælde en lille mængde olie i oliepåfyldningsrøret og vente tre minutter og derefter gentage trin 5 til 7, indtil olien når op til det korrekte niveau på målepinden.
   - Hvis oliestanden på målepinden er for høj, skal den overskydende olie aftappes, indtil oliestanden på målepinden er på det korrekte niveau. Se Skift af motorolien (side 22).

   ***Vigtigt:*** **Du risikerer at beskadige motoren, hvis du starter den, når oliestanden i motoren er for lav eller for høj.**
8. Stik målepinden fast ned i oliepåfyldningsrøret.

# 4

# Opladning af batteriet

**Kræver ingen dele**

## Fremgangsmåde

**Kun model med elektrisk starter**

Se Opladning af batteriet (side 23).

# 5

# Montering af græsposen

**Kræver ingen dele**

## Fremgangsmåde

1. Sæt græsposen over stellet som vist i Figur 7.

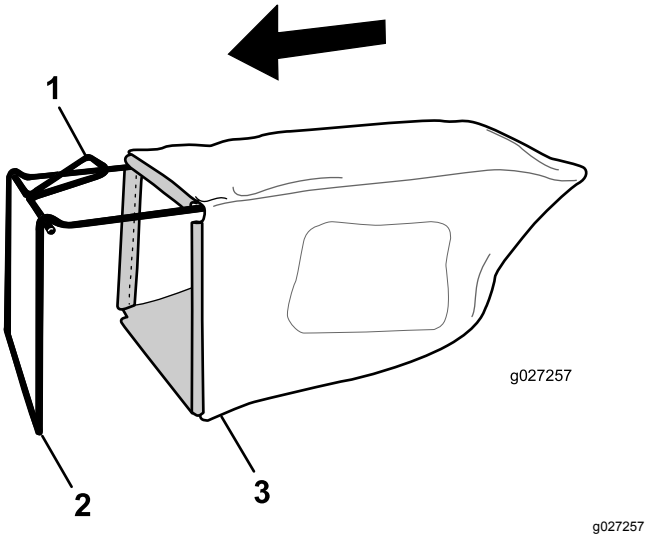


**Figur 7**

1. Håndtag
2. Ramme
3. Græspose

**Bemærk:** Sæt ikke posen over håndtaget (Figur 7).

2. Sæt posens nederste kanal fast på bunden af stellet (Figur 8).

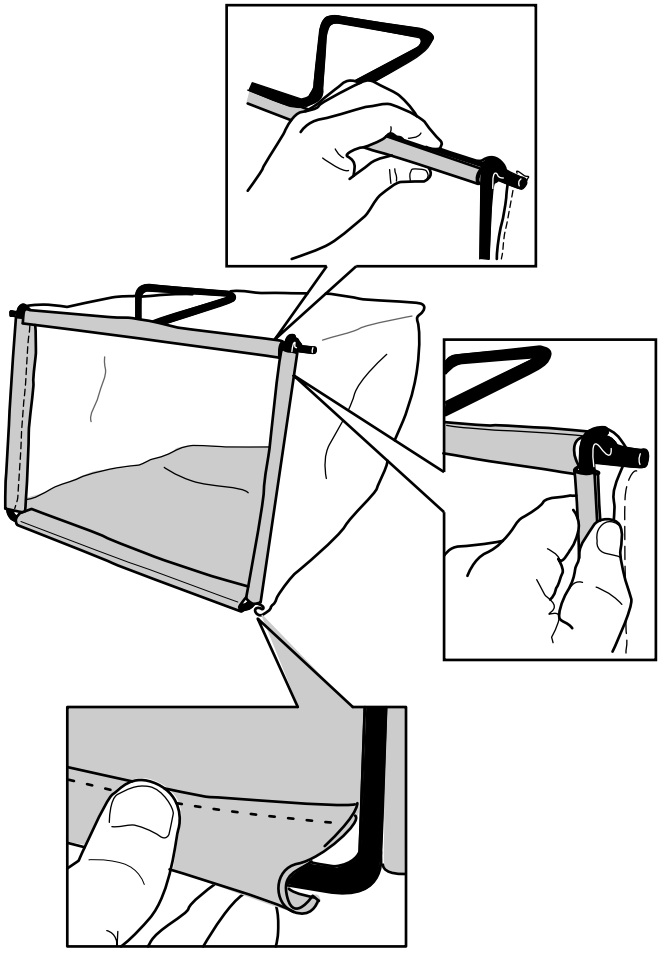


g027258

**Figur 8**

3. Sæt posens top- og sidekanaler på hhv. toppen og siderne af stellet (Figur 8).

# Produktoversigt

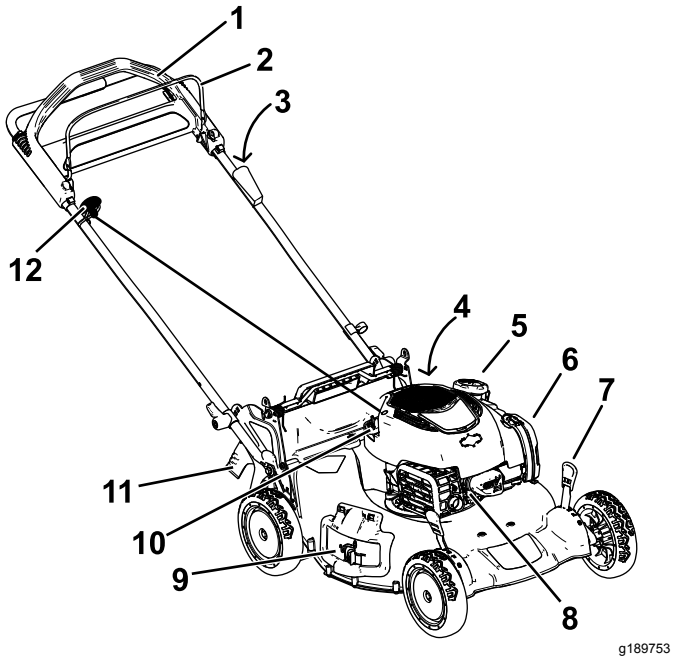


**Figur 9**

| | | | |
|---|---|---|---|
| 1. | Håndtag | 7. | Klippehøjdehåndtag (4) |
| 2. | Bøjle til skæreknivenes kraftudtag | 8. | Tændrør |
| 3. | Elektrisk startknap (kun model med elektrisk starter) | 9. | Sideudblæsningsplade |
| 4. | Gevindport (ikke vist) | 10. | Oliepåfyldning/målepind |
| 5. | Brændstofdæksel | 11. | Bagplade |
| 6. | Luftfilter | 12. | Tilbageslagsstarthåndtag |

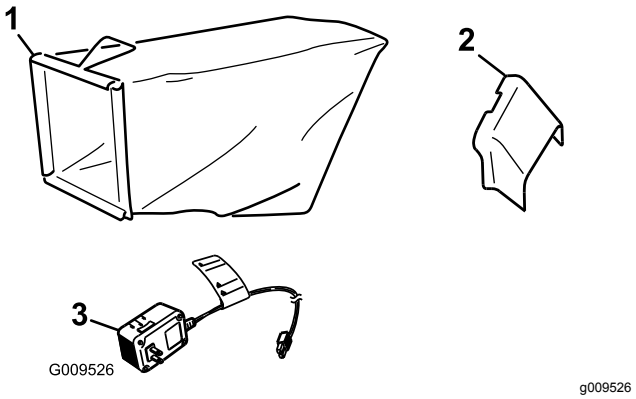


**Figur 10**

| | | | |
|---|---|---|---|
| 1. | Græspose | 3. | Batterioplader (kun model med elektrisk starter) |
| 2. | Sideudblæsningssliske | | |

## Specifikationer

| Model | Vægt | Længde | Bredde | Højde |
|---|---|---|---|---|
| 20792 | 36 kg | 165 cm | 56 cm | 104 cm |
| 20797 | 38 kg | 165 cm | 56 cm | 104 cm |

# Betjening

**Bemærk:** Maskinens venstre og højre side er som set fra den normale betjeningsposition.

# *Før betjening*

## Sikkerhedshensyn før drift

### Generelt om sikkerhed

- Bliv fortrolig med anvisningerne for sikker betjening af udstyret samt med betjeningsanordningerne og sikkerhedssymbolerne.
- Kontroller, at alle afskærmninger og sikkerhedsanordninger, som fx deflektorer og/eller græsfang, er på plads og fungerer korrekt.
- Efterse altid maskinen for at sikre, at skæreknivene, skæreknivsboltene og skæreknivsenheden ikke er slidte eller beskadigede.
- Efterse området, hvor maskinen skal bruges, og fjern alle objekter, som maskinen kan risikere at udslynge.
- Når du justerer klippehøjden, kan du komme i kontakt med den roterende kniv, hvilket kan medføre alvorlig personskade.
  - Sluk motoren, tag den elektriske startknap ud (kun model med elektrisk starter), og vent, til alle bevægelige dele standser.
  - Sæt ikke hænderne ind under plæneklipperhuset, når du justerer klippehøjden.

## Brændstofsikkerhed

**⚠ FARE**

**Brændstof er meget brandfarligt og yderst eksplosivt. En brand eller eksplosion forårsaget af brændstof kan give dig eller andre forbrændinger samt medføre tingsskade.**

- **For at undgå, at en statisk ladning antænder brændstoffet, skal beholderen og/eller maskinen placeres direkte på jorden, før de fyldes. De må ikke stå i et køretøj eller på andre genstande.**
- **Fyld tanken udendørs i et åbent område, når motoren er kold. Tør eventuelt spildt brændstof op.**
- **Håndter ikke brændstof, mens du ryger eller i nærheden af åben ild eller gnister.**
- **Opbevar brændstof i en godkendt beholder og utilgængeligt for børn.**

**⚠ ADVARSEL**

**Brændstof er farligt og kan være dødbringende, hvis det indtages. Længere tids udsættelse for dampe kan forårsage alvorlige skader og sygdomme.**

- **Undgå længere tids indånding af dampe.**
- **Hold hænder og ansigt væk fra dysen og brændstoftankens åbning.**
- **Undgå at få brændstof i øjnene eller på huden.**

# Opfyldning af brændstoftanken

- For at opnå de bedste resultater skal du kun bruge ren og frisk blyfri benzin med et oktantal på 87 eller højere ((R+M)/2-ratingmetode).
- Oxideret brændstof med op til 10 % ethanol eller 15 % MTBE (methyl-tertiær-butylether) pr. volumen accepteres.
- **Anvend ikke** benzin iblandet ethanol (som f.eks. E15 eller E85) med mere end 10 % ethanol pr. volumen. Det kan medføre ydelsesproblemer og/eller motorskade, som muligvis ikke er dækket af garantien.
- **Anvend ikke** benzin, der indeholder metanol.
- **Opbevar ikke** brændstof i hverken brændstoftanken eller brændstofbeholdere henover vinteren, medmindre der er hældt en brændstofstabilisator i brændstoffet.
- **Fyld ikke** olie i benzin.

Fyld brændstoftanken med frisk, blyfri, almindelig benzin fra en af de større benzinselskabers tankstationer (Figur 11).

***Vigtigt:*** **For at minimere startproblemer kan du i hele sæsonen hælde brændstofstabilisator i benzinen. Bland stabilisatoren med benzin, der højst er 30 dage gammelt.**

Se betjeningsvejledningen til motoren for at få yderligere oplysninger.

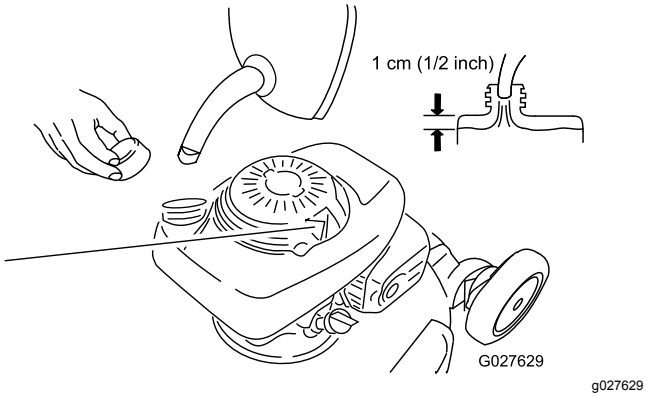


**Figur 11**

# Kontrol af motoroliestanden

1. Parker maskinen på en plan flade.
2. Fjern målepinden ved at dreje dækslet mod uret og trække den ud (Figur 6).

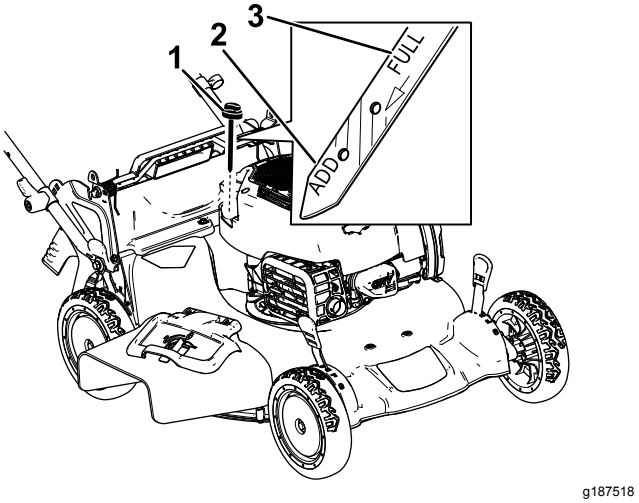


**Figur 12**

1. Målepind
2. Add (Påfyld)
3. Full (Fuld)

3. Tør målepinden af med en ren klud.
4. Stik målepinden ned i oliepåfyldningsrøret, og tag den ud igen.
5. Aflæs oliestanden på målepinden (Figur 12).
   - Hvis oliestanden på målepinden er for lav (Figur 12), skal du forsigtigt hælde en lille mængde SAE 30 eller SAE 10W-30 selvrensende olie i oliepåfyldningsrøret, vente 3 minutter og derefter gentage trin 3 til 5, indtil olien når op til det korrekte niveau på målepinden. Se Skift af motorolien (side 22) for oplysninger om olietypen.
   - Hvis oliestanden på målepinden er for høj (Figur 12), skal den overskydende olie aftappes, indtil oliestanden på målepinden er på det korrekte niveau. Se Skift af motorolien (side 22).

   ***Vigtigt:*** **Du risikerer at beskadige motoren, hvis du starter den, når oliestanden i motoren er for lav eller for høj.**
6. Stik målepinden fast ned i oliepåfyldningsrøret.

# Justering af håndtagets højde

Du kan hæve eller sænke håndtaget, så det står i en position, der er behagelig for dig.

Drej håndtagslåsen, sæt håndtaget i en af de tre positioner, og lås håndtaget på plads (Figur 13).

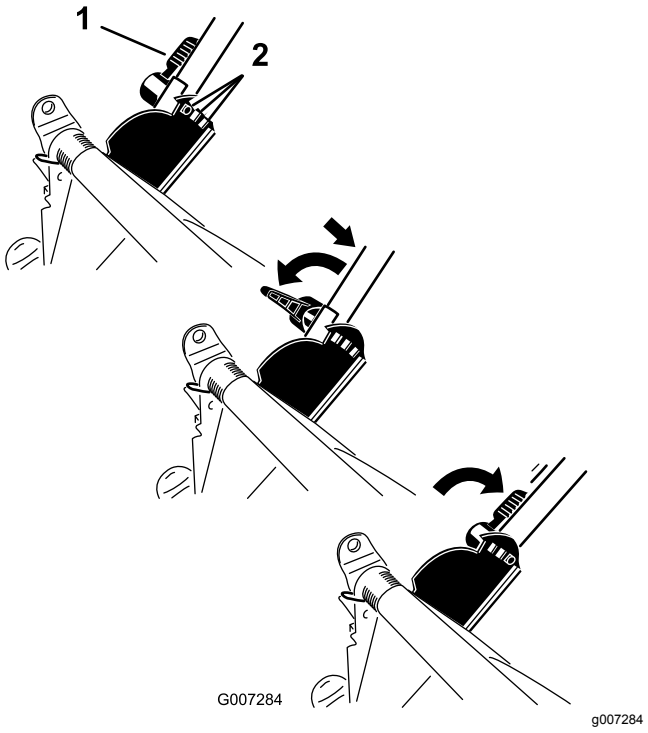


**Figur 13**

1. Håndtagslås
2. Håndtagets positioner

# Justering af klippehøjden

**⚠ ADVARSEL**

**Når du justerer klippehøjden, kan du komme i kontakt med den roterende kniv, hvilket kan medføre alvorlig personskade.**

- **Stop motoren, og vent, til alle bevægelige dele er standset.**
- **Sæt ikke hænderne ind under plæneklipperhuset, når du justerer klippehøjden.**

**⚠ FORSIGTIG**

**Hvis motoren lige har kørt, er lydpotten meget varm, og den kan forårsage alvorlige forbrændinger.**

**Hold afstand til den varme lydpotte.**

Juster klippehøjden som ønsket. Indstil alle fire hjul til samme højde. Se Figur 14 for oplysninger om at hæve og sænke maskinen.

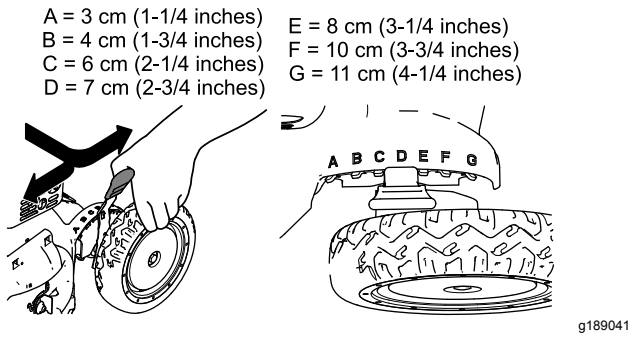


**Figur 14**

# *Under betjening*

# Sikkerhed under drift

## Generelt om sikkerhed

- Bær korrekt beklædning, herunder beskyttelsesbriller, skridsikkert, kraftigt fodtøj og høreværn. Sæt langt hår op, fastgør løstsiddende tøj, og bær ikke smykker.
- Betjen ikke maskinen, hvis du er syg, træt eller påvirket af alkohol eller medicin.
- Skærekniven er skarp. Berøring af skærekniven kan medføre alvorlig personskade. Sluk for motoren, tag den elektriske startknap ud (kun model med elektrisk starter), og vent, til alle bevægelige dele er standset, før du forlader betjeningspositionen.
- Når du slipper bøjlen til knivens kraftudtag, stopper motoren, og kniven bør standse inden for 3 sekunder. Hvis den ikke standser, bør du straks holde op med at bruge maskinen og kontakte en autoriseret serviceforhandler.
- Kig altid ned og bagud, inden maskinen køres baglæns.
- Betjen kun maskinen i god sigtbarhed og gode vejrforhold. Betjen ikke maskinen, når der er risiko for lynnedslag.
- Vådt græs eller blade kan forårsage alvorlig personskade, hvis du glider og kommer i berøring med skærekniven. Benyt kun plæneklipperen under tørre forhold.
- Vær ekstremt forsigtig, når du nærmer dig blinde hjørner, buske, træer eller andre genstande, der kan blokere dit udsyn.
- Hold udkig efter huller, hjulspor, bump, sten eller andre skjulte genstande. Ujævnt terræn kan medføre en faldulykke.
- Stop maskinen, og efterse skæreknivene, når du har ramt en genstand, eller hvis der opstår en unormal vibration i maskinen. Foretag alle nødvendige reparationer, inden driften genoptages.
- Sluk motoren, tag den elektriske startknap ud (kun model med elektrisk starter), og vent til alle bevægelige dele er standset, før du forlader betjeningspositionen.
- Hvis motoren lige har kørt, er lydpotten meget varm, og den kan forårsage alvorlige forbrændinger. Hold afstand til den varme lydpotte.
- Efterse græsopsamlerens komponenter og udblæsningsskærmen hyppigt, og udskift dem med producentens anbefalede dele, når det er nødvendigt.
- Brug kun tilbehør og redskaber, der er godkendt af Toro® Company.

## Sikkerhed på skråninger

- Klip på tværs af skråninger, aldrig op og ned. Vær yderst forsigtig, når du skifter retning på skråninger.
- Anvend ikke maskinen på meget stejle skrænter. Dårligt fodfæste kan medføre en faldulykke.
- Klip med forsigtighed i nærheden af bratte afsatser, grøfter eller volde.

# Start af motoren

Du kan enten starte motoren med den elektriske startknap (hvis monteret) eller med tilbageslagsstarthåndtaget.

## Start af motoren med den elektriske startknap

### Til modeller med elektrisk starter

1. Hold bøjlen til skæreknivenes kraftudtag helt op mod håndtaget Figur 15).

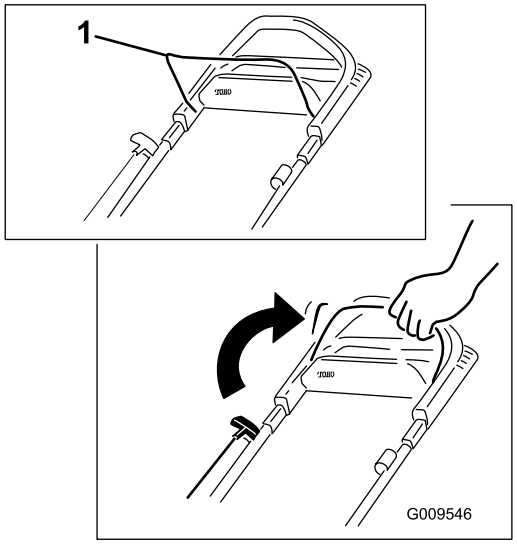


g009546

**Figur 15**

1. Bøjle til skæreknivenes kraftudtag

2. Tryk på den elektriske startknap, indtil motoren starter (Figur 16).

   **Bemærk:** Hvis den elektriske startknap er taget ud, skal den sættes i den elektriske starter. Se Figur 16.

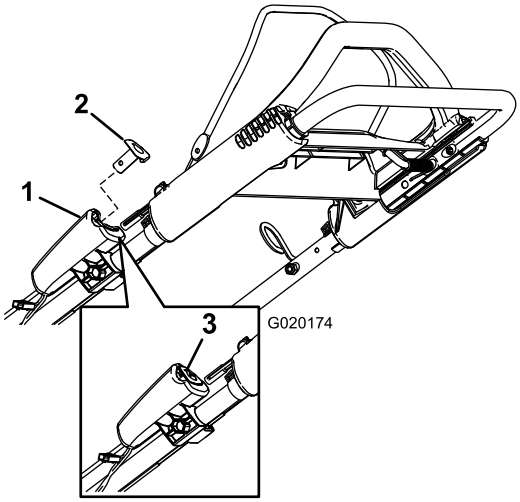


g020174

**Figur 16**

1. Elektrisk starter
2. Elektrisk startknap
3. Elektrisk startknap (isat)

**Bemærk:** Hvis maskinen ikke starter efter flere forsøg, bedes du kontakte en autoriseret serviceforhandler.

## Start af motoren med tilbageslagsstarthåndtaget

1. Hold bøjlen til skæreknivenes kraftudtag op mod håndtaget (Figur 17).

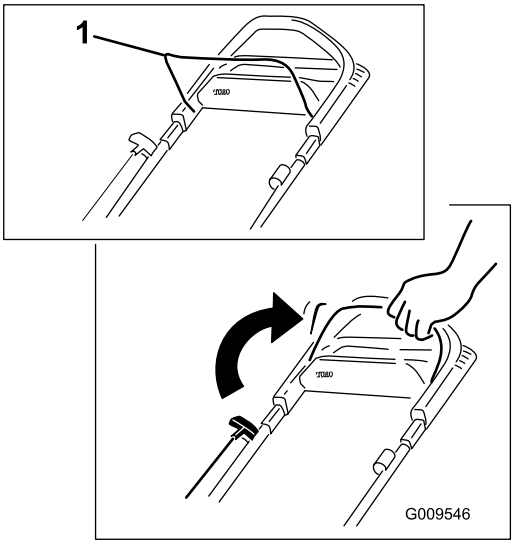


g009546

**Figur 17**

1. Bøjle til skæreknivenes kraftudtag

2. Træk i tilbageslagsstarterhåndtaget (Figur 18).

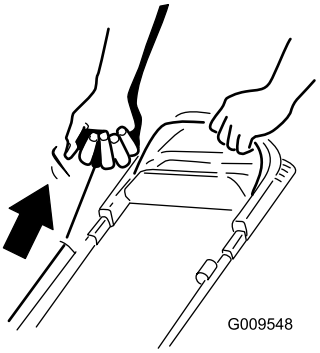


g009548

**Figur 18**

**Bemærk:** Når du trækker i tilbageslagsstart-håndtaget, skal du trække let i det, indtil du mærker modstand, og derefter trække hårdt i det (Figur 18). Lad snoren vende langsomt tilbage til håndtaget.

**Bemærk:** Hvis maskinen ikke starter efter flere forsøg, bedes du kontakte en autoriseret serviceforhandler.

# Brug af selvkørselsdrevet

Du betjener selvkørselsdrevet ved ganske enkelt at gå med hænderne på det øverste håndtag og albuerne langs siden af kroppen. Så holder maskinen automatisk trit med dig (Figur 19).

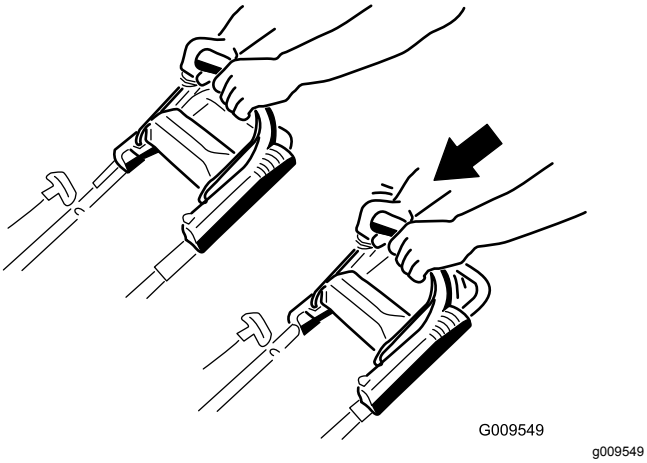


**Figur 19**

**Bemærk:** Hvis maskinen ikke ruller frit tilbage efter selvkørende fremdrift, skal du holde op med at gå, holde hænderne, hvor de er, og lade maskinen rulle nogle få centimeter frem for at udkoble hjultrækket. Du kan også prøve at række ned lige under det øverste håndtag til metalhåndtaget og skubbe maskinen nogle få centimeter fremad. Hvis maskinen stadig ikke ruller frit tilbage, skal du kontakte en autoriseret serviceforhandler.

# Slukning af motoren

**Eftersynsinterval:** Hver anvendelse eller dagligt

Slip bøjlen til skæreknivenes kraftudtag for at stoppe motoren.

**Bemærk:** Fjern den elektriske startknap (hvis monteret), når du forlader maskinen.

***Vigtigt:*** **Når du slipper bøjlen til skæreknivenes kraftudtag, stopper motoren, og skæreknivene bør standse inden for tre sekunder. Hvis de ikke standser, skal du straks holde op med at bruge maskinen og kontakte en autoriseret serviceforhandler.**

# Findeling af afklippet

Maskinen er fra fabrikken klar til at findele græs- eller bladafklippet, så det forsvinder ned i plænen igen.

Hvis sideudblæsningsslisken er monteret på maskinen, skal du afmontere den og låse sideudblæsningspladen. Se Afmontering af sideudblæsningsslisken (side 18), før afklippet findeles.

***Vigtigt:*** **Kontroller, at bagdækslet er låst på plads. Sådan låses dækslet: Hæv bagpladen (Figur 20), skub dækslet godt ind, indtil det klikker på plads bag tapperne, og drej grebet på dækslet mod venstre (Figur 21).**

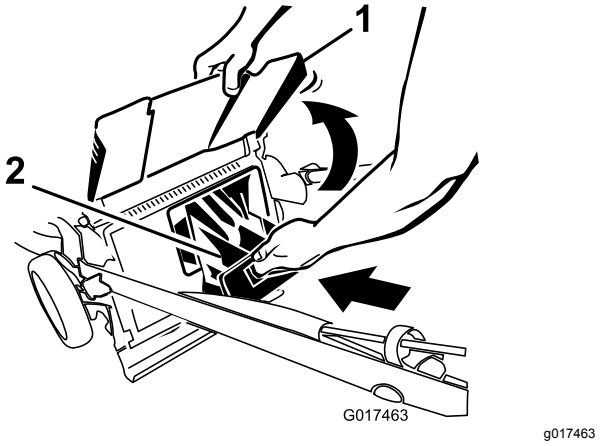


**Figur 20**

1. Bagplade
2. Bagdæksel

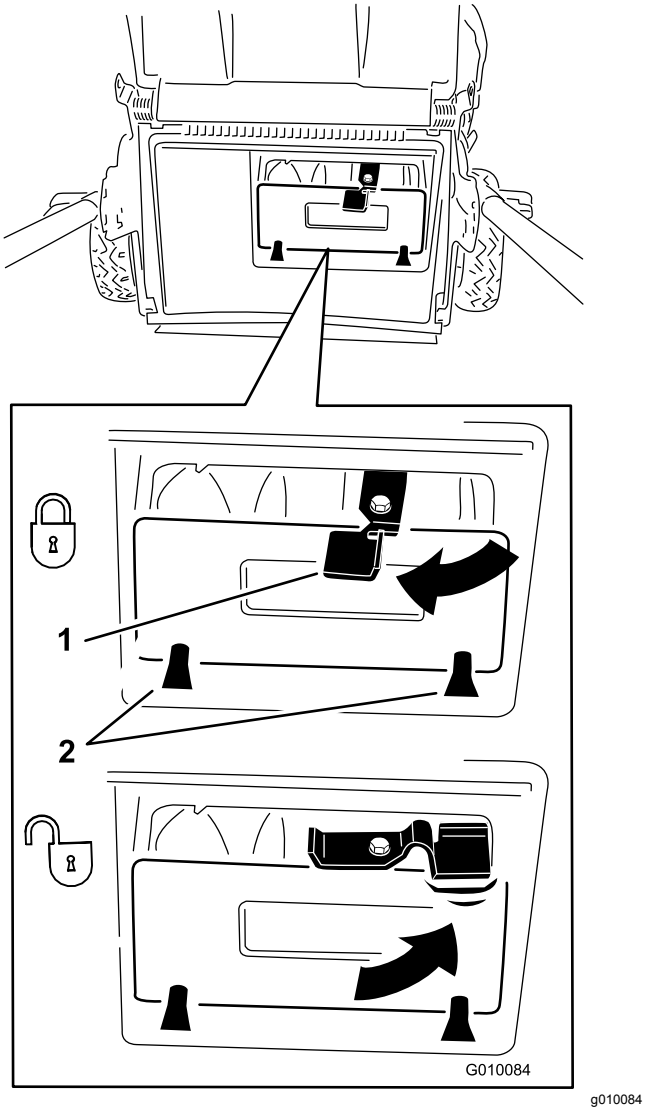


**Figur 21**

1. Greb
2. Tapper

**Bemærk:** Bagdækslet oplåses ved at dreje grebet på dækslet mod højre (Figur 21).

# Opsamling af afklippet

Brug græsopsamleren, når du ønsker at opsamle græs- og bladafklippet fra plænen.

Hvis sideudblæsningsslisken er monteret på maskinen, skal du afmontere den og låse sideudblæsningspladen. Se Afmontering af sideudblæsningsslisken (side 18).

## Montering af græsposen

1. Før startsnoren rundt om det nedre snorestyr (Figur 22).

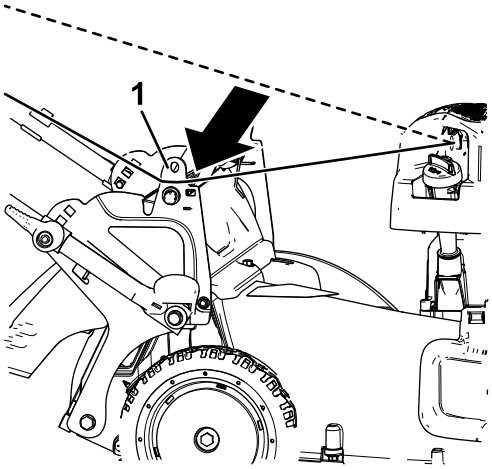


g187599

**Figur 22**

1. Nedre snorestyr

**Bemærk:** Det nedre snorestyr udløser startsnoren, når du trækker i tilbageslagsstart-håndtaget.

2. Løft bagpladen, og hold den oppe (Figur 23).

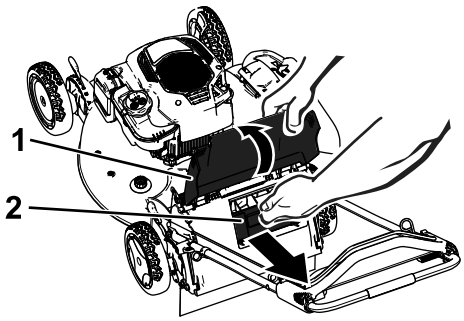


g187598

**Figur 23**

1. Bagplade
2. Bagdæksel

3. Træk bagdækslet af (Figur 23).
4. Sæt posens øverste forkant fra græsposens stifter fast i rillerne på håndtagsbeslagene (Figur 24).

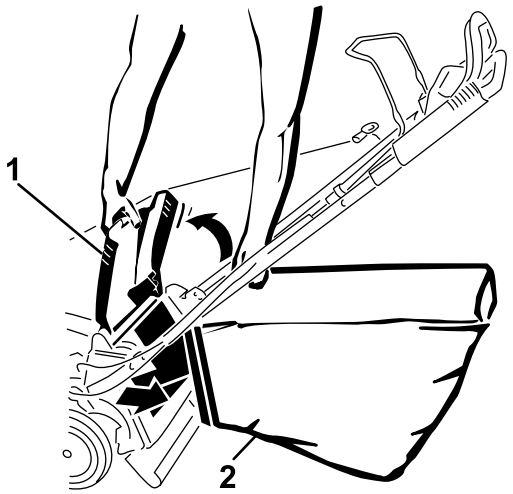


g189818

**Figur 24**

1. Bagplade
2. Græspose

5. Sænk bagpladen.

## Afmontering af græsposen

1. Før startsnoren rundt om det nedre snorestyr (Figur 25).

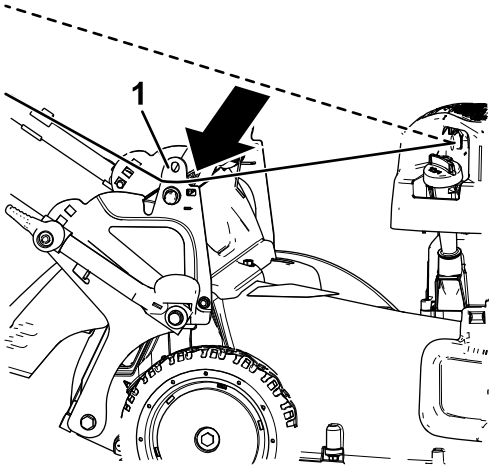


g187599

**Figur 25**

1. Nedre snorestyr

**Bemærk:** Det nedre snorestyr udløser startsnoren, når du trækker i tilbageslagsstart-håndtaget.

2. Løft bagpladen, og hold den oppe.
3. Tag fat i håndtaget, og løft græsposen ud af rillerne på håndtagsbeslagene.
4. Monter bagdækslet (Figur 26).

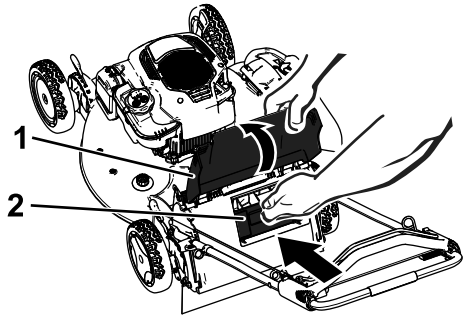


g187597

**Figur 26**

1. Bagplade
2. Bagdæksel

***Vigtigt:*** **Kontroller, at bagdækslet er låst på plads. Dækslet låses ved at trykke det kraftigt ind, indtil det klikker på plads bag ved tapperne og derefter dreje grebet på dækslet mod venstre (Figur 27).**

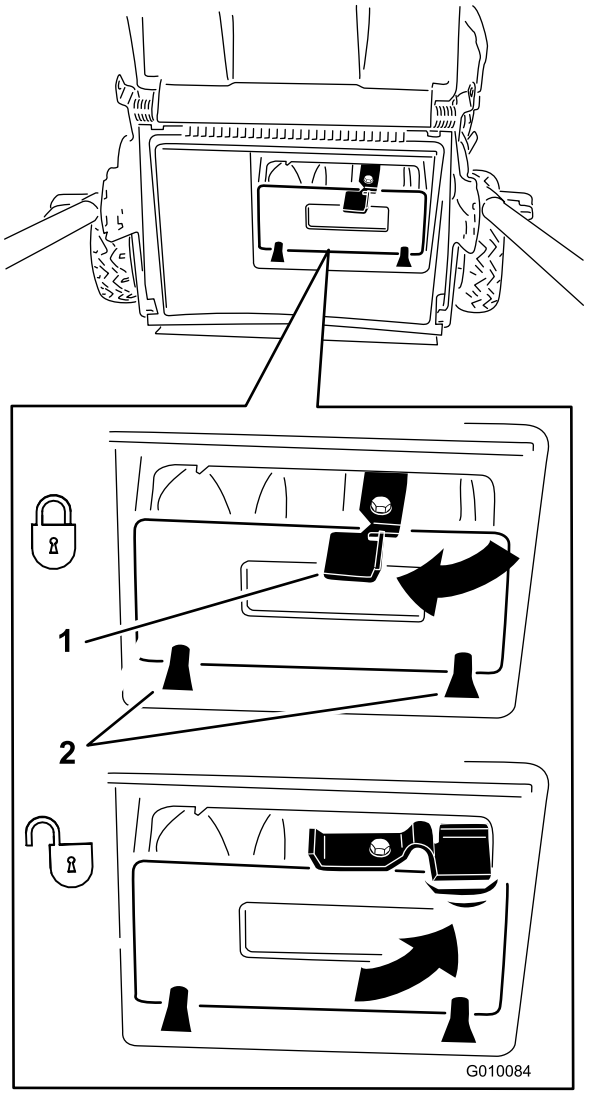


g010084

**Figur 27**

1. Greb
2. Tapper

**Bemærk:** Dækslet oplåses ved at dreje grebet på dækslet mod højre (Figur 27).

5. Sænk bagpladen.

# Udblæsning af afklippet

Brug sideudblæsning eller bagudblæsning til afklippet græs, når du klipper meget højt græs.

**⚠ ADVARSEL**

**Kniven er skarp. Berøring af kniven kan medføre alvorlig personskade.**

**Sluk for motoren, og vent til alle bevægelige dele er standset, før du forlader betjeningspositionen.**

## Sideudblæsning af afklippet

Hvis posen er monteret på maskinen, skal du fjerne den og isætte bagdækslet. Se Afmontering af græsposen (side 16).

***Vigtigt:*** **Kontroller, at bagdækslet er låst på plads. Sådan låses dækslet: Hæv bagpladen (Figur 28), skub dækslet godt ind, indtil det klikker på plads bag tapperne, og drej grebet på dækslet mod venstre (Figur 27).**

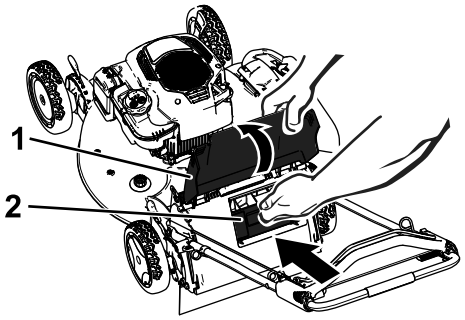


g187597

**Figur 28**

1. Bagplade
2. Bagdæksel

**Bemærk:** Dækslet oplåses ved at dreje grebet på dækslet mod højre (Figur 27).

### Montering af sideudblæsningsslisken

1. Lås sideudblæsningspladen op (Figur 29).

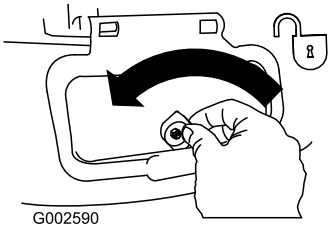


g002590

**Figur 29**

2. Løft sideudblæsningspladen for at åbne den (Figur 30).

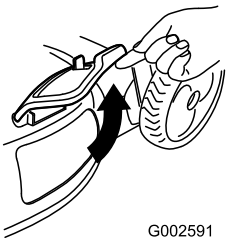


g002591

**Figur 30**

3. Monter sideudblæsningsrøret, og fæld pladen ned på røret (Figur 31).

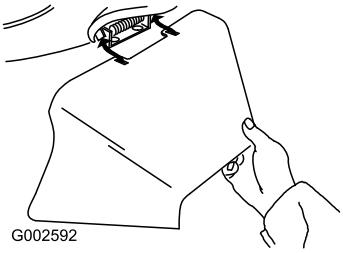


g002592

**Figur 31**

### Afmontering af sideudblæsningsslisken

Sideudblæsningsrøret afmonteres ved at gennemføre ovenstående arbejdsgang i omvendt rækkefølge.

***Vigtigt:*** **Lås sideudblæsningspladen, når du har lukket den (Figur 32).**

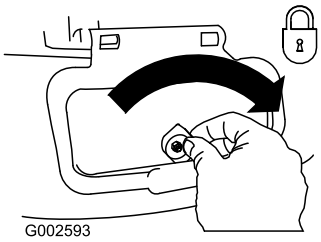


g002593

**Figur 32**

## Bagudblæsning af afklippet græs

Hvis posen sidder på maskinen, skal den tages af (se Afmontering af græsposen (side 16)).

Hvis sideudblæsningsslisken er monteret på maskinen, skal du afmontere den og låse sideudblæsningspladen. Se Afmontering af sideudblæsningsslisken (side 18).

1. Løft bagpladen, og hold den oppe (Figur 33).

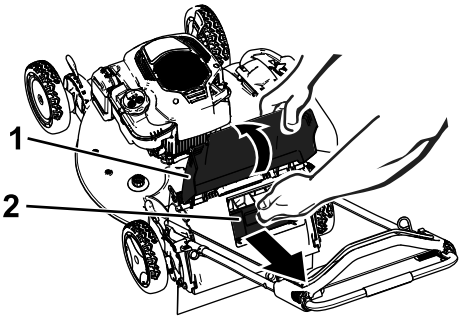


g187598

**Figur 33**

1. Bagplade
2. Bagudblæsningsdæksel

2. Træk bagudblæsningsdækslet af (Figur 33).

# Tip vedrørende betjening

## Generelle tips om plæneklipning

- Efterse området, hvor maskinen skal bruges, og fjern alle objekter, som maskinen kan risikere at udslynge.
- Undgå at ramme faste genstande med skærekniven. Klip aldrig med vilje hen over en genstand.
- Hvis maskinen rammer en genstand eller begynder at ryste, skal du straks slukke for motoren, koble tændrørskablet fra tændrøret, fjerne den elektriske startknap (hvis monteret) og efterse maskinen for skader.
- Monter en ny skærekniv før klippesæsonens start for at opnå den bedst mulige ydeevne.
- Udskift kniven, når det er nødvendigt, med en Toro-kniv.

## Klipning af græs

- Klip kun ca. en tredjedel af græsstråets længde af ad gangen. Klip ikke under indstillingen 51 mm, medmindre græsset er tyndt, eller det er sent på efteråret, hvor græsset begynder at vokse langsommere.
- Når du klipper græs, der er over 15 cm højt, skal du anvende den højeste klippehøjdeindstilling og gå langsommere. Klip derefter græsset igen ved en lavere indstilling, så plænen kommer til

at se smukkest ud. Hvis græsset er for højt, kan maskinen blive tilstoppet, og det kan medføre, at motoren sætter ud.

- Vådt græs og blade har en tendens til at klumpe sig sammen i haven og kan forårsage, at maskinen tilstoppes, eller at motoren sætter ud. Undgå at klippe ved våde forhold.
- Vær opmærksom på den mulige brandfare, når det er meget tørt. Følg alle lokale brandadvarsler, og hold maskinen fri for tørt græs og bladaffald.
- Skift klipperetning. Dette medvirker til at sprede det afklippede græs ud over hele plænen, så den gødes jævnt.
- Hvis den færdigklippede plæne ikke ser tilfredsstillende ud, kan du forsøge en eller flere af følgende ting:
  - Udskift skærekniven, eller få den slebet.
  - Gå langsommere, når du slår græs.
  - Hæv klippehøjden på maskinen.
  - Slå græsset hyppigere.
  - Lad klippebanerne overlappe i stedet for at klippe en fuld bane for hver omgang.

## Klipning af blade

- Når du har klippet plænen, skal du sikre dig, at halvdelen af plænen kan ses gennem det øverste dække af findelte blade. Du er muligvis nødt til at køre hen over bladene mere end én gang.
- Hvis der er mere end 13 cm blade på plænen, skal du klippe med en højere klippehøjde og derefter igen med den ønskede klippehøjde.
- Sæt klippehastigheden ned, hvis maskinen ikke klipper bladene fint nok.

# *Efter betjening*

# Sikkerhed efter drift

## Generelt om sikkerhed

- Rengør græs og affald fra maskinen for at forhindre brand. Tør spildt olie eller brændstof op.
- Lad motoren køle af, før du opbevarer maskinen på et lukket sted.
- Opbevar aldrig maskinen eller brændstofbeholderen, hvor der er åben ild, gnister eller vågeblus som f.eks på en vandvarmer eller på andre apparater.

## Sikkerhed ved bugsering

- Fjern den elektriske startknap (hvis monteret), inden du læsser maskinen med henblik på bugsering.
- Vær forsigtig ved lastning og aflastning af maskinen.
- Fastgør maskinen for at forhindre den i at rulle.

# Rengøring under maskinen

**Eftersynsinterval:** Hver anvendelse eller dagligt

**⚠ ADVARSEL**

**Maskinen kan løsgøre materiale, der sidder fast på dens underside.**

- **Bær beskyttelsesbriller.**
- **Bliv altid i betjeningspositionen (bag håndtaget), når motoren kører.**
- **Lad ikke andre personer komme ind på klippeområdet.**

Rengør maskinen, når du er færdig med at slå græs, for at opnå det bedste resultat.

1. Sænk maskinen til den laveste klippehøjde-indstilling. Se Justering af klippehøjden (side 12).
2. Kør maskinen hen på en plan overflade.
3. Udskyl området under bagdøren (hvis relevant), hvor afklippet flyttes fra undersiden af maskinen til græsposen.
4. Fastgør en haveslange, der er sluttet til vandforsyningen, til gevindport (Figur 34).

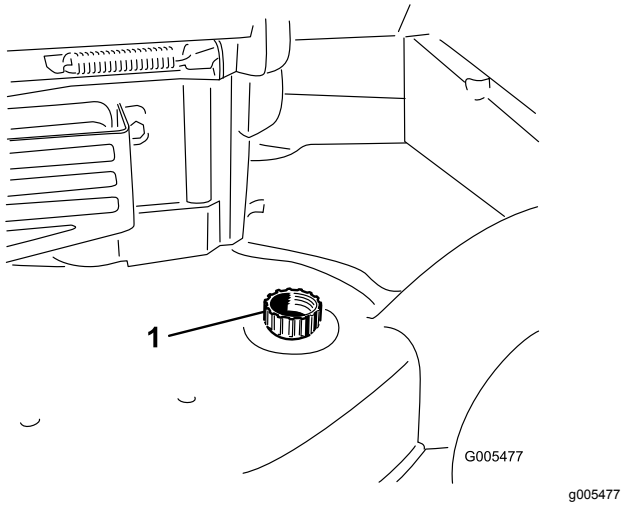


**Figur 34**

1. Gevindport

5. Tænd for vandet.

6. Start motoren, og lad den køre, indtil der ikke kommer mere afklippet græs ud under maskinen.
7. Sluk motoren.
8. Luk for vandet, og tag haveslangen af maskinen.
9. Start motoren, og lad den køre i nogle få minutter for at tørre maskinens underside.
10. Sluk for motoren, og lad den køle ned.

# Foldning af håndtaget

**⚠ ADVARSEL**

**Hvis håndtaget ikke sammenfoldes og udfoldes korrekt, kan kablerne blive beskadiget, hvilket gør, at det ikke er sikkert at betjene plæneklipperen.**

- **Pas på ikke at beskadige kablerne, når du folder håndtaget sammen eller folder det ud.**
- **Hvis et kabel bliver beskadiget, bedes du kontakte en autoriseret serviceforhandler.**

1. Fjern den elektriske startknap som vist i Figur 35 (kun model med elektrisk starter).

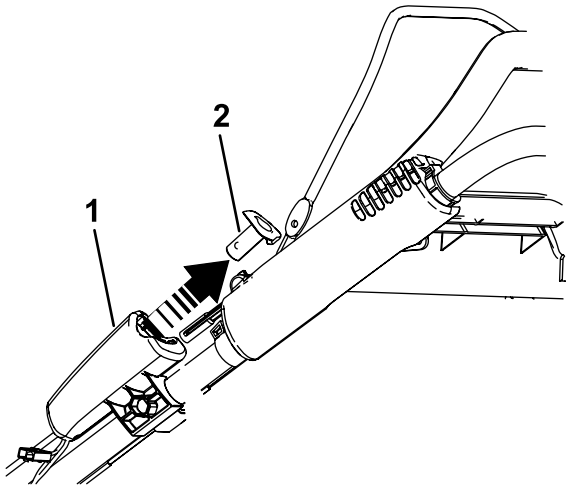


**Figur 35**

1. Elektrisk starter
2. Elektrisk startknap

2. Drej håndtaget fremad (Figur 36).

   ***Vigtigt:*** **Før kablerne til ydersiden af håndtagsknapperne, når du folder det øverste håndtag.**

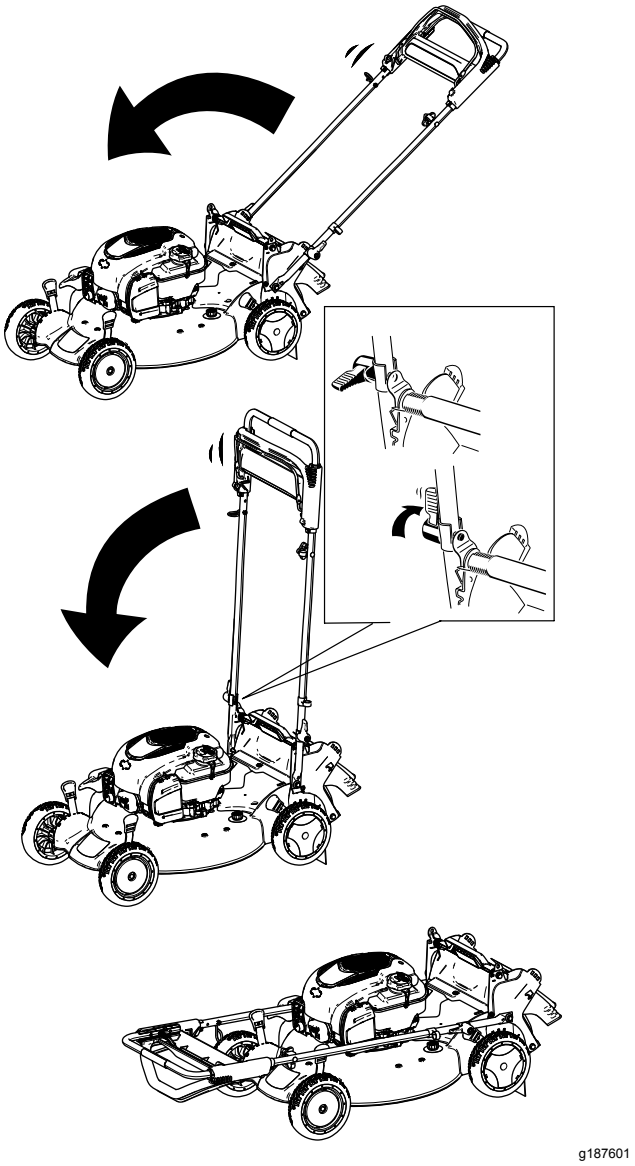


**Figur 36**

3. Se 1 Samling og udfoldning af håndtaget (side 6) for at folde håndtaget ud.

# Vedligeholdelse

## Skema over anbefalet vedligeholdelse

| Vedligeholdelsesintervaller | Vedligeholdelsesprocedure |
|---|---|
| Hver anvendelse eller dagligt | • Kontroller, at motoren stopper inden for tre sekunder, efter at du har sluppet bøjlen til skæreknivenes kraftudtag.<br>• Fjern græsafklip og snavs fra maskinens underside. |
| For hver 25 timer | • Efterse luftfilteret. Efterse det oftere under støvede driftsforhold.<br>• Oplad batteriet (hvis monteret) i 24 timer. |
| Årlig | • Udskift luftfilteret. Udskift det oftere under støvede driftsforhold.<br>• Skift motorolien.<br>• Udskift kniven, eller få den slebet (oftere hvis skæret hurtigt bliver sløvt).<br>• Smør hjulenes tandhjul.<br>• Rengør motoren ved at fjerne snavs og restmateriale fra dens top og sider. Rengør motoren hyppigere under støvede driftsforhold. |
| Årlig eller før opbevaring | • Tøm brændstoftanken som anvist, før du udfører reparationer eller stiller plæneklipperen væk for vinteren. |

***Vigtigt:*** **Se motorvejledningen for at få yderligere oplysninger om vedligeholdelsesprocedurer.**

## Vedligeholdelsessikkerhed

- Kobl tændrørskablet fra tændrøret, og fjern den elektriske startknap, inden du udfører vedligeholdelsesarbejde.
- Bær handsker og beskyttelsesbriller ved vedligeholdelse og reparation af maskinen.
- Skærekniven er skarp. Berøring af skærekniven kan medføre alvorlig personskade. Bær handsker, når du efterser skærekniven.
- Pil aldrig ved sikkerhedsanordningerne. Efterse regelmæssigt, at de fungerer korrekt.
- Når du tipper maskinen, kan der løbe brændstof ud. Brændstof er brandfarligt og eksplosivt og kan forårsage personskade. Lad motoren køre tør for at fjerne brændstoffet med en håndpumpe. Tøm aldrig tanken med en hævert.
- Brug kun originale Toro-reservedele og tilbehør for at sikre optimal ydelse og sikre, at maskinen fortsat overholder sikkerhedscertificeringen. Reservedele og tilbehør, der er fremstillet af andre producenter, kan være farlige, og brug heraf kan gøre garantien ugyldig.

## Klargøring til vedligeholdelsesarbejde

1. Sluk for motoren, fjern den elektriske startknap (hvis monteret), og vent, til alle bevægelige dele er standset.
2. Kobl tændrørskablet fra tændrøret (Figur 37).

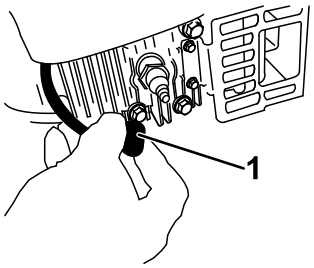


g226990

**Figur 37**

1. Tændrørskabel

3. Når du har udført vedligeholdelsesarbejdet, skal du igen koble tændrørskablet til tændrøret.

   ***Vigtigt:*** **Før du tipper maskinen for at skifte olie eller udskifte skærekniven, skal du lade brændstoftanken løbe tør ved almindelig brug. Hvis du er nødt til at tippe maskinen, før den løber tør for brændstof, skal du fjerne brændstoffet med en håndpumpe. Tip altid maskinen over på siden med målepinden nedad.**

# Eftersyn af luftfilteret

**Eftersynsinterval:** For hver 25 timer

Årlig

1. Fjern klemmen på den øverste del af luftfilterdækslet (Figur 38).

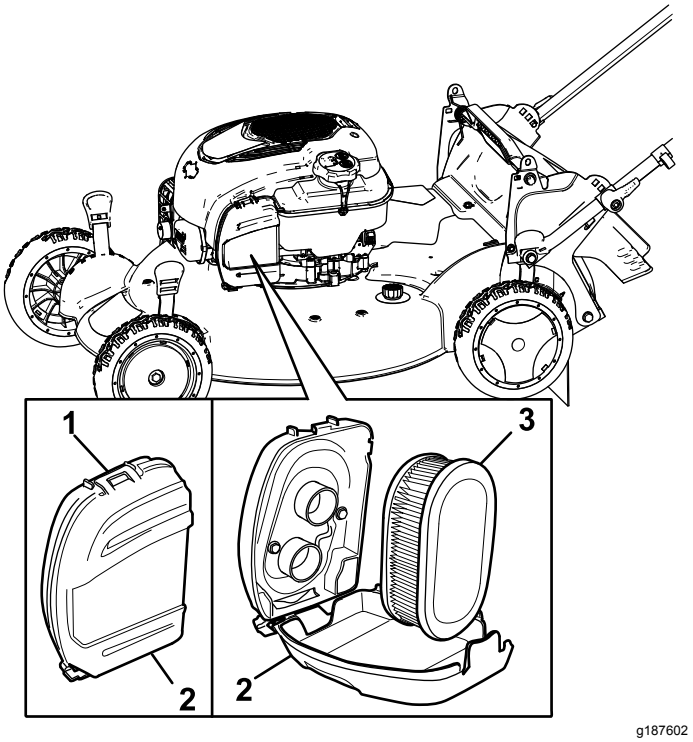


**Figur 38**

1. Klipning
2. Luftfilterdæksel
3. Luftfilter

2. Fjern luftfilteret (Figur 38).
3. Eftersyn af luftfilteret.

   **Bemærk:** Hvis luftfilteret er meget beskidt, skal det udskiftes med et nyt filter. Ellers skal du støde luftfilteret forsigtigt mod en hård overflade for at løsne snavs.
4. Monter luftfilteret.
5. Brug klemmen til at montere luftfilterdækslet.

# Skift af motorolien

**Eftersynsinterval:** Årlig

**Det er ikke nødvendigt at skifte motorolie, men hvis du ønsker at skifte olien, skal følgende procedure anvendes.**

**Bemærk:** Lad motoren køre i nogle få minutter for at varme olien op, før du skifter den. Varm olie flyder lettere og fører flere forureningsstoffer med sig ud.

## Motoroliespecifikationer

| | |
|---|---|
| **Motoroliekapacitet** | 0,44 l |
| **Olieviskositet** | SAE 30 eller SAE 10W-30 selvrensende olie |
| **API-serviceklassifikation** | SJ eller højere |

1. Parker maskinen på en plan flade.
2. Se Klargøring til vedligeholdelsesarbejde (side 21).
3. Fjern målepinden ved at dreje dækslet mod uret og trække den ud (Figur 39).

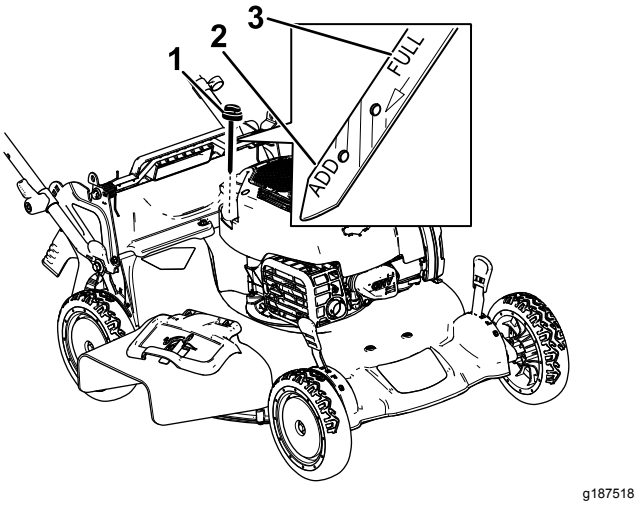


**Figur 39**

1. Målepind
2. Add (Påfyld)
3. Full (Fuld)

4. Tip maskinen over på siden (så luftfilteret vender opad), så olien kan løbe ud af oliepåfyldningsrøret (Figur 40).

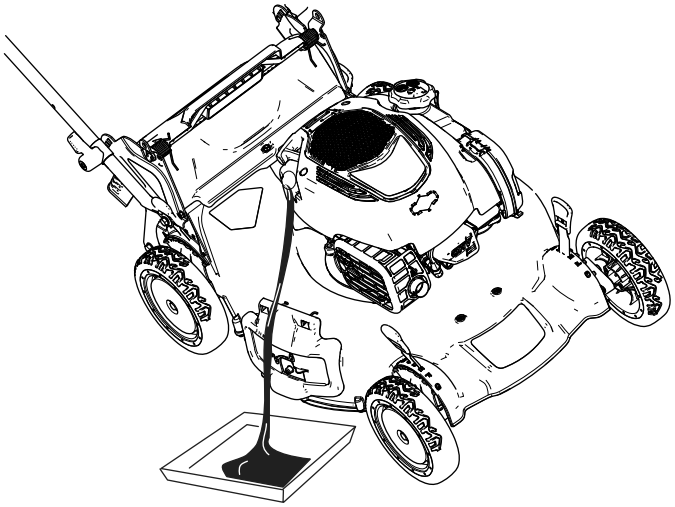

g187603

**Figur 40**

5. Efter aftapning af den brugte olie skal maskinen sættes tilbage i betjeningsposition.
6. Hæld forsigtigt 3/4 af motorens oliekapacitet i påfyldningsrøret.
7. Vent 3 minutter, så olien bundfældes i motoren.
8. Tør målepinden af med en ren klud.
9. Stik målepinden ned i oliepåfyldningsrøret, og tag den ud igen.
10. Aflæs oliestanden på målepinden (Figur 39).
    - Hvis oliestanden på målepinden er for lav, skal du forsigtigt hælde en lille mængde olie i oliepåfyldningsrøret, vente 3 minutter og derefter gentage trin 8 til 10, indtil oliestanden er på det korrekte niveau på målepinden.
    - Hvis oliestanden på målepinden er for høj, skal den overskydende olie aftappes, indtil oliestanden befinder sig på det korrekte niveau på målepinden.

    ***Vigtigt:*** **Du risikerer at beskadige motoren, hvis du starter den, når oliestanden i motoren er for lav eller for høj.**
11. Stik målepinden fast ned i oliepåfyldningsrøret.
12. Bortskaf den brugte olie korrekt.

# Opladning af batteriet

## Til modeller med elektrisk starter

**Eftersynsinterval:** For hver 25 timer

Oplad batteriet i 24 timer første gang og derefter en gang om måneden (efter 25 opstarter) eller efter behov. Brug altid opladeren på et overdækket sted, og oplad batteriet ved stuetemperatur (22 °C), såfremt det er muligt.

1. Slut opladeren til ledningsnettet, der befinder sig under den elektriske startknap (Figur 41).

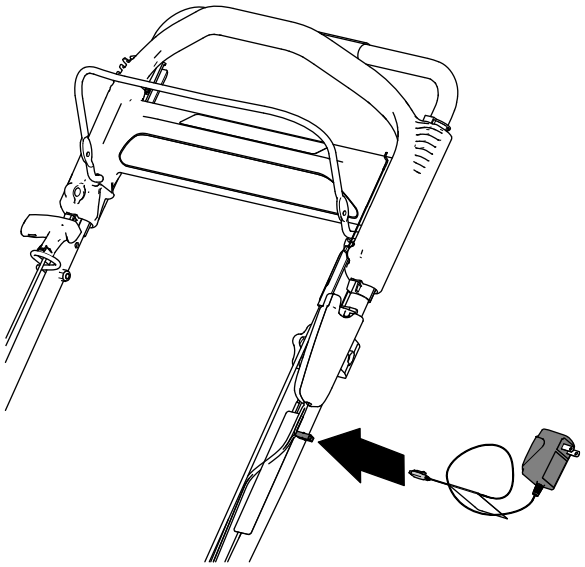

g189390

**Figur 41**

2. Sæt opladeren i en stikkontakt.

   **Bemærk:** Når batteriet ikke længere kan oplades, skal du aflevere blysyrebatteriet til genbrug eller bortskaffe det i henhold til gældende retningslinjer.

**Bemærk:** Måske er din batterioplader udstyret med et lysdiodedisplay i 2 farver, der viser de følgende opladningsstatusser:

- Et rødt lys viser, at opladeren er ved at oplade batteriet.
- Et grønt lys viser, at opladeren er helt opladt, eller at opladeren er koblet fra batteriet.
- Når lyset blinker rødt og grønt, er batteriet næsten helt opladt. Denne status varer kun i få minutter, indtil batteriet er helt opladt.

# Udskiftning af sikringen

## Kun model med elektrisk starter

Hvis batteriet ikke lader, eller motoren ikke tørner, når den elektriske starter aktiveres, kan sikringen være sprunget. Udskift den med en propsikring på 40 A.

1. Fjern dækslet fra batterirummet (Figur 42).
2. Træk batteriet ud, og find sikringen (Figur 42).
3. Sæt en ny sikring i sikringsholderen (Figur 42).

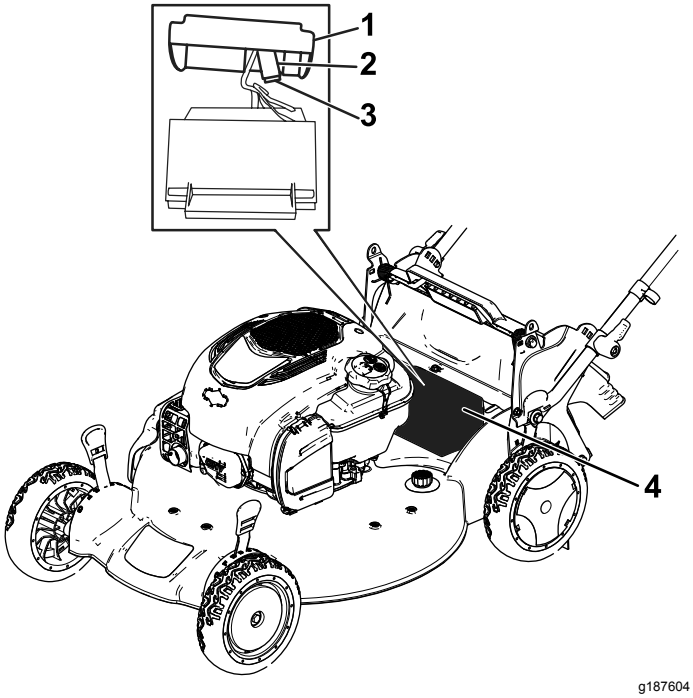


**Figur 42**

1. Dæksel
2. Sikringsholder
3. Sikring
4. Batterirum

**Bemærk:** Maskinen leveres med en ekstra sikring i batterirummet.

4. Monter dækslet over batterirummet (Figur 42).

# Udskiftning af skærekniven

**Eftersynsinterval:** Årlig

***Vigtigt: Du skal bruge en momentnøgle for at kunne montere kniven korrekt.*** **Hvis du ikke har en momentnøgle eller ikke føler dig tryg ved at udføre dette arbejde, kan du kontakte en autoriseret serviceforhandler.**

Efterse skærekniven, hver gang du løber tør for brændstof. Hvis kniven beskadiges eller revner, skal den straks udskiftes. Hvis skæreknivens skær bliver sløvt eller får hakker, skal den slibes og afbalanceres eller udskiftes.

**⚠ ADVARSEL**

**Kniven er skarp. Berøring af kniven kan medføre alvorlig personskade.**

**Bær handsker, når du udfører service på kniven.**

1. Se Klargøring til vedligeholdelsesarbejde (side 21).
2. Tip maskinen over på siden med luftfilteret opad.
3. Brug en træklods til at holde kniven fast (Figur 43).

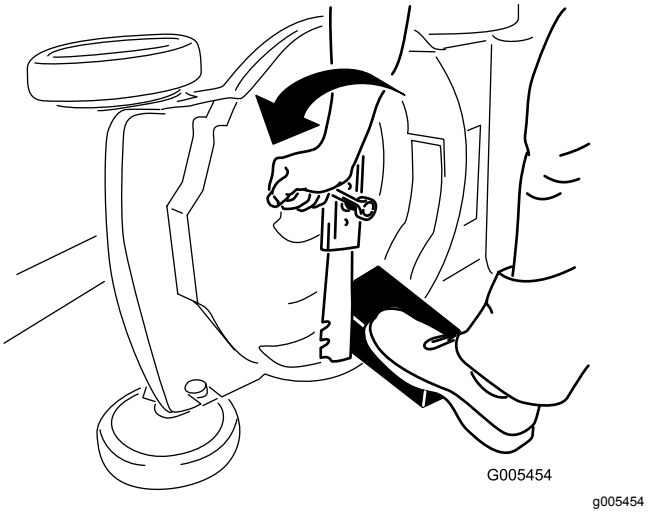


**Figur 43**

4. Afmonter kniven, men gem alle monteringsbolte og -møtrikker (Figur 44).
5. Monter den nye kniv og alle monteringsboltene og -møtrikkerne (Figur 44).

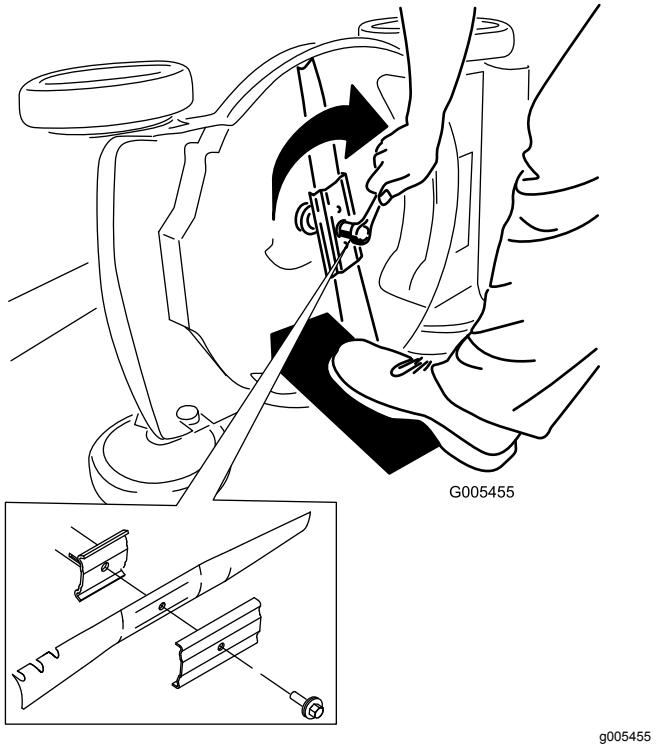


**Figur 44**

***Vigtigt:*** **Placer skæreknivens krumme ender, så de peger opad mod maskinens hus.**

6. **Brug en momentnøgle til at tilspænde skæreknivsbolten til 82 Nm.**

   ***Vigtigt:*** **En bolt, der er spændt til 82 Nm, sidder meget stramt. Mens du holder skærekniven fast med en træklods, skal du lægge al din vægt bag skralde- eller momentnøglen og spænde bolten godt fast. Denne bolt er meget vanskelig at overspænde.**

# Justering af selvkørsels-drevet

Når du monterer et nyt selvkørselsdrevkabel, eller hvis selvkørselsdrevet kommer ud af justering, skal du justere selvkørselsdrevet.

1. Drej justeringsgrebet mod uret for at løsne kabeljusteringen (Figur 45).

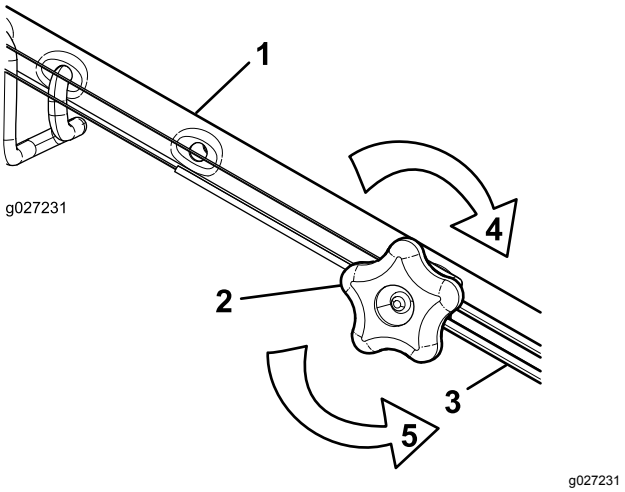


**Figur 45**

1. Håndtag (venstre side)
2. Justeringsgreb
3. Selvkørselsdrevkabel
4. Drej grebet med uret for at stramme justeringen.
5. Drej grebet mod uret for at løsne justeringen.

2. Juster stramningen på kablet (Figur 45) ved at trække det tilbage eller skubbe det frem og holde den position.

   **Bemærk:** Skub kablet mod motoren for at øge traktionen, og træk kablet væk fra motoren for at mindske traktionen.

3. Drej justeringsgrebet med uret for at stramme kabeljusteringen.

   **Bemærk:** Stram knappen godt med hånden.

# Smøring af hjulenes tandhjul

**Eftersynsinterval:** Årlig

1. Aftør smøreniplerne lige inden for baghjulene med en ren klud (Figur 46).

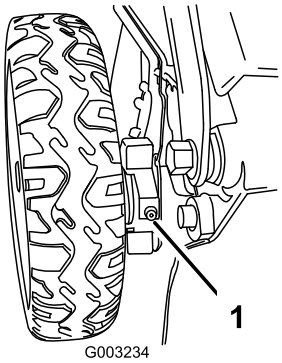


g003234

**Figur 46**

1. Smørenippel

2. Sæt en fedtpistol på først den ene og derefter den anden nippel, og indsprøjt forsigtigt 2 eller 3 pumpeslag litiumfedt nr. 2 i hver.

# Opbevaring

Opbevar maskinen på et køligt, rent og tørt sted.

# Klargøring af maskinen til opbevaring

1. Ved årets sidste påfyldning skal du tilsætte brændstofstabilisator (som f.eks. Toro Premium Fuel Treatment) til brændstoffet som anvist på mærkaten.
2. Bortskaf eventuelt ubrugt brændstof på forsvarlig vis. Genbrug det i henhold til gældende retningslinjer, eller anvend det i din bil.

   **Bemærk:** Gammelt brændstof i brændstoftanken er den primære årsag til startvanskeligheder. Opbevar ikke brændstof uden brændstofstabilisator i mere end 30 dage, og opbevar ikke stabiliseret brændstof i mere end 90 dage.
3. Lad maskinen køre, indtil motoren standser som følge af brændstofmangel.
4. Start motoren igen, og lad den køre, indtil den slukker. Når du ikke længere kan starte motoren, er den løbet tilstrækkeligt tør.
5. Kobl kablet fra tændrøret, sæt kablet på holderen (hvis monteret), og fjern den elektriske startknap (hvis monteret).
6. Fjern tændrøret, hæld 30 ml motorolie ned i tændrørshullet, og træk langsomt i snoren til tilbageslagsstarteren flere gange for at fordele olien i hele cylinderen, så den ikke ruster i løbet af vinteren.
7. Sæt tændrøret løst i.
8. Spænd alle møtrikker, bolte og skruer.
9. **Kun modeller med elektrisk starter:** Oplad batteriet i 24 timer, frakobl derefter batteriopladeren, og stil maskinen til opbevaring et uopvarmet sted. Hvis du opbevarer maskinen på et opvarmet sted, skal du oplade batteriet efter hver 90 dage. Se 4 Opladning af batteriet (side 8).

# Fjernelse af maskinen fra opbevaringsstedet

1. **Kun modeller med elektrisk starter:** Oplad batteriet i 24 timer. Se 4 Opladning af batteriet (side 8).
2. Efterse og tilspænd alle beslag.

3. Fjern tændrøret, og kør motoren hurtigt ved at trække i tilbageslagsstarthåndtaget for at blæse overskydende olie ud af cylinderen.
4. Monter tændrøret, og tilspænd det med en momentnøgle til 20 N·m.
5. Udfør eventuelt nødvendige vedligeholdelses-procedurer. Se Vedligeholdelse (side 21).
6. Kontroller motoroliestanden. Se Kontrol af motoroliestanden (side 11).
7. Fyld frisk brændstof på brændstoftanken. Se Opfyldning af brændstoftanken (side 11).
8. Sæt tændrørskablet på tændrøret.

# Bemærkninger:

# Bemærkninger:

# Bemærkninger:

## Europæisk erklæring om beskyttelse af privatlivets fred

De oplysninger, som Toro indsamler
Toro Warranty Company (Toro) respekterer dit privatliv. For at vi kan behandle dit garantikrav og kontakte dig i tilfælde af en produkttilbagekaldelse, beder vi dig dele visse oplysninger med os, enten direkte eller gennem din lokale Toro-virksomhed eller -forhandler.

Toros garantisystem hostes på servere i USA, hvor love om beskyttelse af privatlivets fred muligvis ikke yder samme beskyttelse, som gælder i dit land.

VED AT DELE DINE PERSONLIGE OPLYSNINGER MED OS GIVER DU DIT SAMTYKKE TIL BEHANDLING AF DINE PERSONLIGE OPLYSNINGER SOM BESKREVET I DENNE ERKLÆRING OM BESKYTTELSE AF PRIVATLIVETS FRED.

Toros brug af oplysninger
Toro kan bruge dine personlige oplysninger til at behandle garantikrav og kontakte dig i tilfælde af en produkttilbagekaldelse og til ethvert andet formål, som vi informerer dig om. Toro kan dele dine oplysninger med Toros søsterselskaber, forhandlere eller andre forretningspartnere i forbindelse med enhver af disse aktiviteter. Vi sælger ikke dine personlige oplysninger til andre virksomheder. Vi forbeholder os retten til at offentliggøre personlige oplysninger for at kunne overholde gældende lovgivning og efter anmodning fra relevante myndigheder med henblik på at kunne betjene vores systemer korrekt eller af hensyn til vores egen eller brugerens beskyttelse.

Opbevaring af dine personlige oplysninger
Vi opbevarer dine personlige oplysninger, så længe vi har behov for dem, til de formål, som de oprindeligt blev indsamlet til, eller til andre legitime formål (som f.eks. overholdelse af regler) eller som påkrævet af gældende lovgivning.

Toros forpligtelse i forbindelse med sikkerheden af dine personlige oplysninger
Vi tager rimelige forholdsregler for at beskytte sikkerheden af dine personlige oplysninger. Vi tager også forholdsregler for at opretholde nøjagtigheden og aktualiteten af personlige oplysninger.

Adgang til og korrigering af dine personlige oplysninger
Hvis du gerne vil gennemse eller ændre dine personlige oplysninger, kan du kontakte os pr. e-mail på legal@toro.com.

## Forbrugerlovgivning i Australien

Forbrugere i Australien kan finde nærmere oplysninger om forbrugerlovgivningen i Australien i kassen eller hos den lokale Toro-forhandler.

# Toros garanti og Startgaranti med Toro GTS

## Dækkede forhold og produkter

Toro Company og dets søsterselskab, Toro Warranty Company, garanterer i fællesskab, i henhold til en aftale mellem dem, at reparere det nedenfor anførte Toro-produkt, hvis det viser sig at have materialefejl eller fejl i den håndværksmæssige udførelse, eller hvis motoren med Toro GTS (Guaranteed to Start) ikke starter ved første eller andet træk, forudsat at rutinevedligeholdelsen, som påkrævet i henhold til *betjeningsvejledningen*, er blevet udført.

Følgende perioder gælder fra den oprindelige købsdato:

| Produkter | Garantiperiode |
|---|---|
| Plæneklippere | |
| • Støbt skjold | 5 års privat brug[2]<br>90 dages kommerciel brug |
| —Motor | 5 års GTS-garanti,<br>Privat brug[3] |
| —Batteri | 2 år |
| • Stålskjold | 2 års privat brug[2]<br>30 dages kommerciel brug |
| —Motor | 2 års GTS-garanti,<br>privat brug[3] |
| TimeMaster-plæneklippere | 3 års privat brug[2]<br>90 dages kommerciel brug |
| • Motor | 3 års GTS-garanti,<br>Privat brug[3] |
| • Batteri | 2 år |
| Elektriske håndholdte produkter og håndskubbede plæneklippere | 2 års privat brug[2]<br>Ingen garanti for kommerciel brug |
| Alle traktorenheder herunder | |
| • Motor | Se motorproducentens garanti[4] |
| • Batteri | 2 års privat brug[2] |
| • Redskaber | 2 års privat brug[2] |
| Plæne- og havetraktorer i DH-serien | 2 års privat brug[2]<br>30 dages kommerciel brug |
| Plæne- og havetraktorer i XLS-serien | 3 års privat brug[2]<br>30 dages kommerciel brug |
| TimeCutter | 3 års privat brug[2]<br>30 dages kommerciel brug |

[1]Den oprindelige køber betyder den person, der oprindeligt købte Toro-produktet.

[2]Privat brug betyder, at produktet bruges på samme grund, som dit hjem ligger på. Brug på mere end ét sted anses for at være kommerciel brug, og i dette tilfælde finder garantien for kommerciel brug anvendelse.

[3]Toro GTS-startgarantien (Guaranteed to Start) gælder ikke, hvis produktet bruges kommercielt.

[4]Nogle af de motorer, der bruges på Toro-produkter, er omfattet af motorfabrikantens garanti.

Garantien kan bortfalde, hvis timetælleren er frakoblet, ændret eller viser tegn på, at der er pillet ved den.

## Ejerens ansvar

Du skal vedligeholde dit Toro-produkt ved at følge de vedligeholdelsesprocedurer, der er beskrevet i *betjeningsvejledningen*. Du skal selv afholde udgifterne til denne rutinevedligeholdelse, uanset om den udføres af en forhandler eller dig selv.

## Sådan får du udført service, der er dækket af garantien

Hvis du mener, at dit Toro-produkt har en materialefejl eller fejl i den håndværksmæssige udførelse, skal du følge denne fremgangsmåde:

1. Kontakt sælgeren af dit produkt for at arrangere reparation af produktet. Hvis det af en eller anden årsag ikke er muligt for dig at kontakte sælgeren, kan du kontakte en hvilken som helst autoriseret Toro-forhandler for at arrangere reparation. Besøg http://www.toro.com/en-us/locator/pages/default.aspx for at finde en Toro-forhandler i dit område.
2. Medbring produktet og dit købsbevis (salgskvittering) til serviceforhandleren. Hvis du af en eller anden årsag er utilfreds med serviceforhandlerens vurdering eller med den service, du får, kan du kontakte os på:

   Toro Warranty Company
   Toro Customer Care Department, RLC-divisionen
   8111 Lyndale Avenue South
   Bloomington, MN 55420-1196, USA
   001–952–948–4707

## Genstande og fejl, der ikke er dækket

Der er ingen udtrykkelig garanti undtagen for det særlige emissionssystem og motorgarantidækning på visse produkter. Denne udtrykkelige garanti dækker ikke følgende:

- Udgifter til regelmæssig vedligeholdelsesservice eller reservedele som filtre, brændstof, smøremidler, olieskift, tændrør, luftfiltre, slibning af skæreknive/slidte skæreknive, kabel-/forbindelsesjusteringer eller bremse- og koblingsjusteringer.
- Komponenter, der svigter som følge af almindeligt slid
- Ethvert produkt eller enhver del, der er blevet ændret, anvendt forkert, forsømt og kræver udskiftning eller reparation som følge af ulykker eller manglende korrekt vedligeholdelse.
- Afhentnings- og leveringsudgifter
- Reparationer eller forsøg på reparationer af andre end en autoriseret Toro-serviceforhandler
- Reparationer, der er nødvendige, fordi den anbefalede brændstofprocedure ikke er blevet fulgt (se *betjeningsvejledningen* for at få yderligere oplysninger)
  - Fjernelse af forureningsstoffer fra brændstofsystemet dækkes ikke
  - Brug af gammelt brændstof (mere end en måned gammelt) eller brændstof, der indeholder mere end 10 % ethanol eller mere end 15 % MTBE
  - Undladelse af at aftappe brændstofsystemet før en periode på over en måned, hvor maskinen ikke skal bruges
- Reparationer eller justeringer til løsning af startproblemer af de følgende grunde:
  - Manglende overholdelse af korrekte vedligeholdelsesprocedurer eller anbefalet brændstofprocedure
  - Plæneklipper med roterende blade har ramt en genstand
- Særlige driftsbetingelser, hvor der muligvis skal trækkes mere end to gange for at starte:
  - Første opstart efter en længere periode på over tre måneder, hvor maskinen ikke har været brugt, eller efter sæsonopbevaring
  - Opstarter ved kolde temperaturer som f.eks. i det tidlige forår eller sene efterår
  - Forkerte startprocedurer – hvis du har svært ved at starte din enhed, skal du læse *brugervejledningen* for at sikre dig, at du bruger de korrekte startprocedurer. Dette kan overflødiggøre et besøg til en autoriseret Toro-serviceforhandler.

## Generelle betingelser

Lovgivningen i de enkelte lande er gældende for køberen. Rettigheder, som tilfalder køberen i henhold til denne lovgivning, indskrænkes ikke af denne garanti.