Form No. 3400-739 Rev C

TORO®

Count on it.

Bruksanvisning

TimeCutter® ZS 4200T- eller ZS 5000-åkgräsklippare

Modellnr 74657—Serienr 316000001 och högre

Modellnr 74661—Serienr 316000001 och högre

Registrera din produkt på www.Toro.com.
Översättning av originalet (SV)

CE

3400-739 C

Produkten uppfyller alla relevanta europeiska direktiv. Mer information finns i produktens separata försäkran om överensstämmelse.

⚠ VARNING

KALIFORNIEN
Proposition 65 Varning

Motoravgaserna från denna produkt innehåller kemikalier som av den amerikanska delstaten Kalifornien anses orsaka cancer, fosterskador eller andra fortplantningsskador.

Användning av produkten kan orsaka kemikalieexponering som av den amerikanska delstaten Kalifornien anses orsaka cancer, fosterskador och andra fortplantningsskador.

Det är ett brott mot avsnitt 4442 eller 4443 i Kaliforniens Public Resource Code att använda eller köra motorn på skogs-, busk- eller grästäckt mark om motorn inte är utrustad med en gnistsläckare som är i fullgott skick, vilket anges i avsnitt 4442, eller utan att motorn är konstruerad, utrustad och underhållen för att förhindra brand.

För modeller med angivna motorhästkrafter har motorns totala hästkrafter testats i verkstaden av motortillverkaren i enlighet med SAE J1995 och med J2723-klassificering. Den här motorgräsklipparklassens faktiska motorhästkrafter kommer att vara avsevärt lägre då den är konfigurerad för att uppfylla säkerhetskrav, utsläppsföreskrifter och funktionella krav.

Gå in på www.Toro.com om du vill se specifikationerna för din gräsklipparmodell.

Detta tändningssystem överensstämmer med bestämmelserna i kanadensiska ICES-002.

Introduktion

Maskinen är en åkgräsklippare med roterande knivar som är avsedd att användas av privatkunder i bostadsområden. Den är huvudsakligen konstruerad för att klippa gräs på väl underhållna gräsmattor. Det är inte avsett för att klippa snår, gräs och annat längs med motorvägen eller för jordbruksändamål.

Läs den här informationen noga så att du lär dig att använda och underhålla produkten på rätt sätt och för att undvika person- och produktskador. Du är ansvarig för att produkten används på ett korrekt och säkert sätt.

Om du behöver utbildningsmaterial för säkerhet och drift, information om tillbehör, hjälp med att hitta en återförsäljare eller om du vill registrera din produkt kan du kontakta Toro via www.toro.com.

Kontakta en auktoriserad återförsäljare eller Toros kundservice och ha produktens modell- och artikelnummer till hands om du har behov av service, Toro-originaldelar eller ytterligare information. Figur 1 visar var på produkten modell- och serienumren sitter. Skriv numren i det tomma utrymmet.

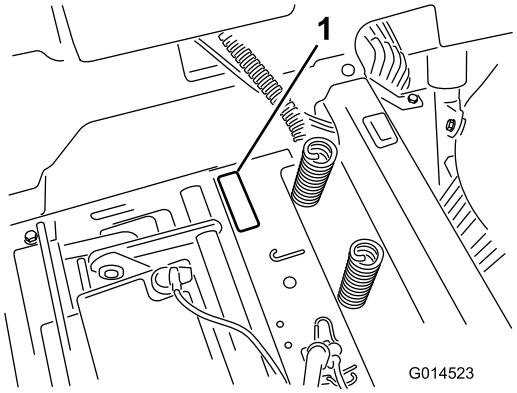

g014523

Figur 1
Under sätet

1. Modell- och serienummerplåt

Anteckna produktens modell- och serienummer här nedanför så är de lätta att hitta:

Modellnr _____

Serienr _____

I den här bruksanvisningen anges potentiella risker och alla säkerhetsmeddelanden har markerats med en varningssymbol (Figur 2), som anger fara som kan leda till allvarliga personskador eller dödsfall om föreskrifterna inte följs.

g000502

Figur 2

1. Varningssymbol

Två ord används också i den här bruksanvisningen för att markera information. **Viktigt** anger speciell teknisk information och **Observera** anger allmän information som bör ges särskild uppmärksamhet.

© 2017—The Toro® Company
8111 Lyndale Avenue South
Bloomington, MN 55420

Kontakta oss på www.Toro.com.
Tryckt i USA
Med ensamrätt

Innehåll

Säkerhet 4
Säker driftspraxis 4
Modell 74657 6
Modell 74661 6
Lutningsindikator 7
Säkerhets- och instruktionsdekaler 8
Produktöversikt 14
Reglage 14
Körning 16
Fylla på bränsle 16
Kontrollera oljenivån i motorn 17
Köra in en ny maskin 17
Säkerheten främst 17
Säkerhetssystemets funktioner 18
Testa säkerhetssystemet 18
Starta motorn 19
Använda knivarna 19
Stänga av motorn 20
Köra maskinen 20
Stänga av motorn 22
Justera klipphöjden 22
Justera antiskalvalsarna 23
Justera antiskalvalsarna 23
Ställa in sätet 24
Justera rörelsereglagespakarna 24
Skjuta maskinen för hand 24
Övergå till sidoutkast 25
Övergå till sidoutkast 26
Transportera maskinen 27
Lasta maskinen 28
Arbetstips 29
Underhåll 31
Rekommenderat underhåll 31
Förberedelser för underhåll 32
Höja upp sätet 32
Lossa klippdäckets kjol 32
Smörjning 32
Smörja lagren 32
Motorunderhåll 33
Serva luftrenaren 33
Serva motoroljan 34
Serva tändstiftet 36
Rengöra kylsystemet 37
Underhålla bränslesystemet 38
Byta ut det inbyggda bränslefiltret 38
Underhålla elsystemet 39
Ladda batteriet 39
Serva säkringarna 40
Underhålla drivsystemet 41
Kontrollera däcktrycket 41
Frikoppla elbromsen 41
Underhåll 42
Serva knivarna 42
Balansera klippdäcket 44
Demontera klipparen 46
Montera klipparen 47
Byta ut gräsriktaren 47
Underhålla klipparremmen 48
Kontrollera remmarna 48
Byta ut klipparremmen 48
Rengöring 50
Tvätta klipparens undersida 50
Förvaring 51
Rengöring och förvaring 51
Felsökning 52
Scheman 54

Säkerhet

Maskinen har utformats i enlighet med specifikationerna i SS-EN ISO 5395:2013.

För att minska risken för skador ska du alltid följa säkerhetsanvisningarna och uppmärksamma varningssymbolen. Symbolen betyder Var försiktig, Varning eller Fara – information om personsäkerhet. Om inte anvisningarna följs kan detta leda till personskador eller dödsfall.

Säker driftspraxis

Maskinen kan slita av händer och fötter och slunga omkring föremål. Följ alltid alla säkerhetsanvisningar för att förhindra allvarliga skador eller dödsfall.

De anvisningar som följer har anpassats från SS-EN ISO 5395:2013.

Allmän maskindrift

- Läs, ta till dig och följ anvisningarna i *bruksanvisningen* och på maskinen innan du använder den.
- Placera inte händer eller fötter nära roterande delar eller under maskinen. Håll alltid avstånd till utkastaröppningen.
- Tillåt endast ansvarsfulla vuxna personer som har läst anvisningarna att köra maskinen.
- Rensa området som ska klippas från föremål som stenar, leksaker, ledningar o.d. som kan plockas upp och kastas omkring av kniven.
- Se till att inga andra befinner sig i området innan du börjar klippa. Stäng av maskinen om någon kommer i närheten av området.
- Låt aldrig passagerare åka med.
- Klipp inte under backning om det inte är absolut nödvändigt. Titta alltid nedåt och bakom dig innan och under tiden du backar.
- Var uppmärksam på klipparens utkastsriktning och rikta inte utkastaren mot någon. Undvik att kasta ut material mot väggar och föremål. Materialet kan kastas tillbaka mot föraren. Stanna kniven eller knivarna när du korsar grusytor.
- Använd inte maskinen utan att gräsriktaren, utkastarluckan och hela gräsuppsamlarsystemet är på plats och i fungerande skick.
- Var uppmärksam, sänk farten och var försiktig när du svänger. Titta bakåt och åt sidan innan du ändrar körriktning.
- Lämna aldrig en maskin som är i gång utan uppsikt. Stäng alltid av knivarna, lägg i parkeringsbromsen, stäng av motorn och ta ut nyckeln innan du kliver ur maskinen.
- Stäng av knivarna när du inte klipper. Stäng av motorn, vänta tills alla delar har stannat helt och ta ut nyckeln innan du rengör maskinen, lossar gräsuppsamlaren eller rensar utkastaren.
- Kör bara maskinen i dagsljus eller god belysning.
- Kör inte maskinen om du är sjuk, trött eller påverkad av alkohol eller läkemedel.
- Se upp för trafik när du arbetar i närheten av vägar och vid korsning av vägar.
- Var extra försiktig när du lastar på eller av maskinen på en släpvagn eller lastbil.
- Använd lämpliga kläder, bland annat ögonskydd, hörselskydd och kraftiga halkfria skor. Sätt upp långt hår. Använd inte smycken.
- Följ alltid rekommendationerna för alla tillämpningar som innefattar motvikter.
- Blixtnedslag kan leda till allvarliga personskador eller dödsfall. Om det blixtrar eller åskar i området ska maskinen inte användas. Sök skydd.

Arbete i sluttningar

Sluttningar är en betydande faktor vid olyckor som orsakas av att föraren förlorat kontrollen eller av tippning. Sådana olyckor kan leda till allvarliga personskador eller dödsfall. Du måste vara extra försiktig när du arbetar i sluttningar. Om du inte kan backa uppför sluttningen eller om du känner dig osäker ska du inte klippa där.

- Klipp inte i sluttningar vars lutning överstiger 15 grader.
- Se upp för diken, hål, stenar, gropar och andra ojämnheter som ändrar drivvinkeln, eftersom ojämn terräng kan få maskinen att välta.
- Välj en låg hastighet så att du inte behöver stanna vid körning i sluttning.
- Klipp inte på sluttningar om gräset är blött. Hala förhållanden minskar drivkraften och kan orsaka slirning och förlust av kontrollen.
- Koppla alltid in drivhjulen när du kör nedför sluttningar.
- Sänk hastigheten och var ytterst försiktig i sluttningar.
- Gör inga plötsliga svängar eller hastighetsändringar.
- Ta bort eller märk ut hinder som t.ex. stenar och grenar i klippområdet. Det kan finnas dolda hinder i högt gräs.
- Undvik plötsliga starter vid klippning i motlut eftersom klipparen kan välta bakåt.
- Tänk på att drivkraften kan förloras vid klippning i nedförslutning. Om tyngdpunkten förskjuts till

framhjulen kan det medföra att drivhjulen slirar och att det inte går att bromsa och styra.

- Undvik alltid plötsliga starter och stopp på lutande underlag. Om däcken förlorar drivningen ska du stanna maskinen, koppla ur knivarna och fortsätta långsamt nedför sluttningen.
- Var extra försiktig med gräsuppsamlare och andra redskap. Dessa kan ändra maskinens stabilitet och orsaka förlust av kontrollen.
- Försök inte att stabilisera maskinen genom att sätta ned foten på marken.
- Klipp inte nära stup, diken, branta flodbäddar eller vattendrag. Hjul som glider över kanter kan orsaka vältolyckor, vilket kan resultera i allvarliga skador, dödsfall eller drunkning.
- Använd en motorgräsklippare och/eller en handtrimmer nära stup, diken, branta flodbäddar och vattendrag.

Barn

Tragiska olyckor kan inträffa om föraren inte är uppmärksam på barn som befinner sig i närheten. Barn intresserar sig ofta för maskinen och klippningen. Förutsätt aldrig att ett barn förblir på den plats där du såg det senast.

- Håll barn på säkert avstånd från klippområdet och under en ansvarsfull vuxens uppsyn (ej föraren).
- Var uppmärksam och stäng av maskinen om barn befinner sig i närheten av arbetsområdet.
- Var uppmärksam på små barn och titta bakåt, nedåt och åt bägge sidor innan och under den tid du backar eller svänger.
- Låt aldrig barn åka på maskinen, inte ens när knivarna är avstängda. Barn kan falla av och skadas allvarligt eller göra så att maskinen inte kan användas på ett säkert sätt.
- Barn som har fått åka med förut kan plötsligt dyka upp i klippområdet för ännu en åktur och bli överkörda eller påbackade av den som klipper.
- Låt aldrig barn köra maskinen.
- Var extra försiktig i närheten av hörn med skymd sikt, buskage, träd, slutet av staket eller annat som kan försämra sikten.

Säker bogsering

- Anslut inte någon bogseringsutrustning annat än till draganordningen.
- Följ redskapstillverkarens rekommendationer rörande viktgränser för utrustning som bogseras samt bogsering i sluttningar. Den vikt som bogseras får inte överskrida maskinens, förarens och ballastens sammanlagda vikt. Använd motvikter eller hjulvikter enligt beskrivningen för redskapet eller i *bruksanvisningen* för den bogserande maskinen.
- Låt aldrig någon åka i eller på den utrustning som bogseras.
- I sluttningar kan den bogserade utrustningens vikt göra att drivningen går förlorad och därmed öka risken för att den välter och för att du tappar kontrollen. Minska den vikt som bogseras och sakta ned.
- Stoppsträckan ökar med den bogserade lastens vikt. Kör därför alltid långsamt och beräkna extra lång stoppsträcka.
- Gör stora svängar så att redskapet inte krockar med maskinen.

Säker bensinhantering

Var extra försiktig när du hanterar bensin eller andra bränslen så att du undviker personskador och materiella skador. Bränsle är brandfarligt och ångorna är explosiva.

- Släck alla cigaretter, cigarrer, pipor och andra antändningskällor.
- Använd endast en godkänd behållare.
- Ta aldrig bort tanklocket och fyll inte på bränsle när motorn är igång. Låt motorn svalna före bränslepåfyllning.
- Fyll inte på bränsle i maskinen inomhus.
- Förvara aldrig maskinen eller bränslebehållaren inomhus i närheten av en öppen låga, som t.ex. nära en varmvattenberedare eller en ugn.
- Fyll inte på dunkar inuti ett fordon eller på en lastbil eller ett släp med plastklädsel. Ställ alltid dunken på marken en bit bort från fordonet före påfyllning.
- Lasta av bränsledrivna maskiner från lastbilen eller släpet och fyll på bensin när de står på marken. Fyll hellre på maskinen med en dunk än med munstycket på en bensinpump om det inte är möjligt att lasta av maskinen.
- Munstycket ska vara i kontakt med kanten på bränsletank- eller dunköppningen under hela tankningen. Använd inte en låsöppningsanordning för munstycket.
- Byt omedelbart kläder om du råkar spilla bränsle på dem.
- Överfyll aldrig bränsletanken. Sätt på tanklocket igen och dra åt det ordentligt.

Allmän service

- Kör aldrig en maskin i ett slutet utrymme. Motoravgaser innehåller koloxid som är ett luktfritt och dödligt gift.

- Se till att muttrar och bultar är åtdragna, i synnerhet knivbultar. Håll utrustningen i gott skick.
- Mixtra aldrig med den avsedda funktionen hos en säkerhetsbrytare och reducera inte det skydd en säkerhetsbrytare ger. Kontrollera regelbundet att säkerhetsbrytarna fungerar som de ska.
- Håll maskinen fri från gräs, löv och annat skräp som kan fastna. Torka upp olja eller bränsle som har spillts ut och ta bort skräp som har dränkts in i bränsle. Låt gräsklipparen svalna före förvaring.
- Stanna och kontrollera utrustningen om du kör på ett föremål. Reparera vid behov alla skador innan du kör maskinen igen.
- Utför aldrig några justeringar eller reparationer när motorn är igång.
- Gräsuppsamlarens delar utsätts för slitage och skador som leder till försämring, vilket kan göra att rörliga delar friläggs eller föremål kastas omkring. Undersök komponenterna ofta och byt vid behov ut dem mot delar som rekommenderas av tillverkarna.
- Gräsklipparknivarna är vassa och du kan skära dig. Svep något omkring kniven/knivarna eller bär tjockt vadderade handskar, och var extra försiktig vid underhåll.
- Bromsens funktion ska kontrolleras ofta. Justera och utför underhåll om så erfordras.
- Underhåll eller byt vid behov ut dekaler med säkerhetsanvisningar och instruktioner.
- Använd endast originalreservdelar från Toro för att upprätthålla originalstandarden.

Modell 74657

Ljudtrycksnivå

Enheten har en ljudtrycksnivå vid förarens öra på 89 dBA, som omfattar ett osäkerhetsvärde (K) på 1 dBA.

Ljudstyrkenivån har fastställts enligt de rutiner som beskrivs i SS-EN ISO 5395:2013.

Ljudeffekt

Maskinen har en garanterad ljudeffektnivå på 100 dBA, som omfattar ett osäkerhetsvärde (K) på 1 dBA.

Ljudtrycksnivån har fastställts enligt de rutiner som beskrivs i ISO 11094.

Hand-/armvibration

Uppmätt vibrationsnivå för vänster hand = 1,1 m/s^2

Uppmätt vibrationsnivå för höger hand = 1,2 m/s^2

Osäkerhetsvärde (K) = 0.6 m/s^2

Uppmätta värden har fastställts enligt de rutiner som beskrivs i SS-EN ISO 5395:2013.

Helkroppsvibration

Uppmätt vibrationsnivå = 0,36 m/s^2

Osäkerhetsvärde (K) = 0,18 m/s^2

Uppmätta värden har fastställts enligt de rutiner som beskrivs i SS-EN ISO 5395:2013.

Modell 74661

Ljudtryck

Enheten har en ljudtrycksnivå vid förarens öra på 93 dBA, som omfattar ett osäkerhetsvärde (K) på 1 dBA.

Ljudstyrkenivån har fastställts enligt de rutiner som beskrivs i SS-EN ISO 5395:2013.

Ljudeffekt

Maskinen har en garanterad ljudeffektnivå på 105 dBA, som omfattar ett osäkerhetsvärde (K) på 1 dBA.

Ljudeffektsnivån har fastställts enligt de rutiner som beskrivs i ISO 11094.

Hand-/armvibration

Uppmätt vibrationsnivå för vänster hand = 3,1 m/s^2

Uppmätt vibrationsnivå för höger hand = 2,4 m/s^2

Osäkerhetsvärde (K) = 1,5 m/s^2

Uppmätta värden har fastställts enligt de rutiner som beskrivs i SS-EN ISO 5395:2013.

Helkroppsvibration

Uppmätt vibrationsnivå = 0,37 m/s^2

Osäkerhetsvärde (K) = 0,19 m/s^2

Uppmätta värden har fastställts enligt de förfaranden som beskrivs i SS-EN ISO 5395:2013.

Lutningsindikator

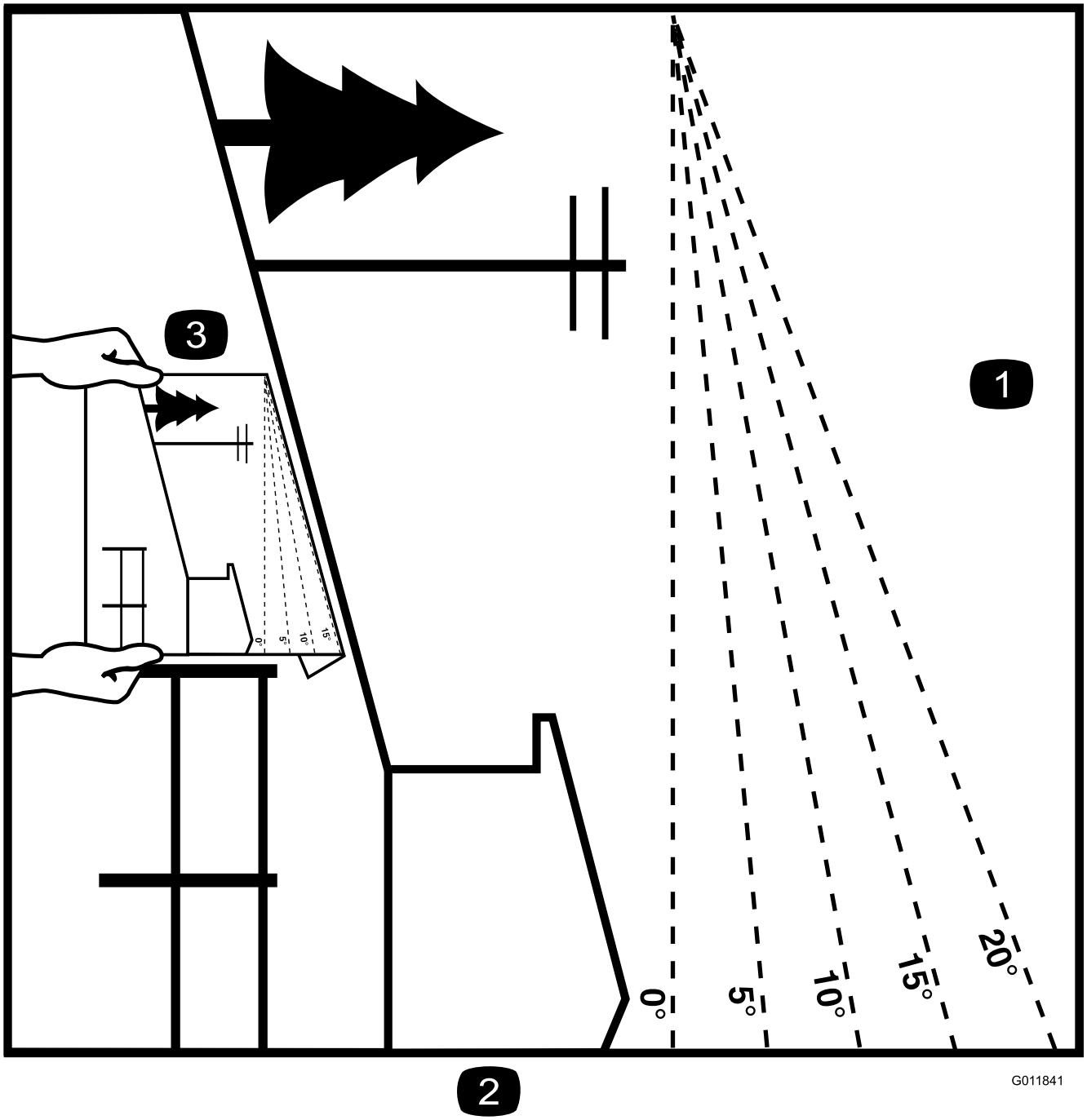

Figur 3

Denna sida får kopieras för personligt bruk.

1. Maximal lutning för säker maskinanvändning i sluttningar är **15 grader**. Använd lutningsdiagrammet för att bestämma en sluttnings lutning innan du kör i sluttningen. **Kör inte denna maskin i sluttningar vars lutning överstiger 15 grader.** Vik längs linjen för rekommenderad lutning.
2. Rikta in kanten efter en lodrät linje som ett träd, en byggnad, en staketstolpe eller liknande.
3. Exempel på hur du jämför sluttningen med den vikta kanten

Säkerhets- och instruktionsdekaler

Säkerhetsdekalerna och anvisningarna är fullt synliga för föraren och finns nära alla potentiella farozoner. Dekaler som har skadats eller ramlat bort ska bytas ut eller ersättas.

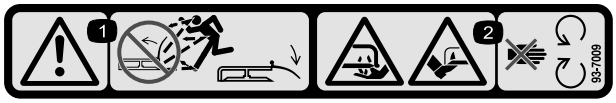

decal93-7009

93-7009

1. Varning – kör inte gräsklipparen med gräsriktaren upplyft eller borttagen. Håll gräsriktaren på plats.
2. Avkapnings-/avslitningsrisk för händer och fötter, gräsklipparkniv – håll dig på avstånd från rörliga delar.

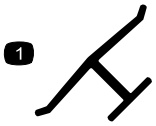

decaloemmarkt

Tillverkarens logotyp

1. Visar att kniven är en originaldel från maskintillverkaren.

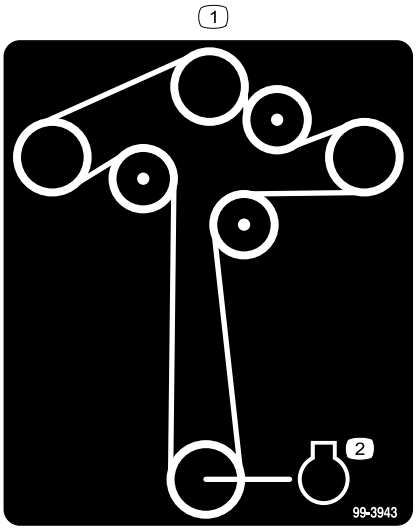

decal99-3943

99-3943

Modeller med 127 cm breda däck

1. Motor

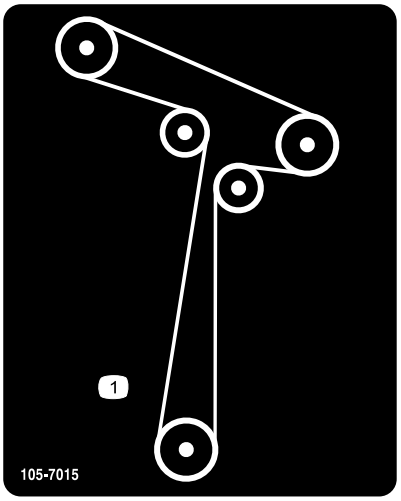

decal105-7015

105-7015

Modeller med 107 cm breda däck

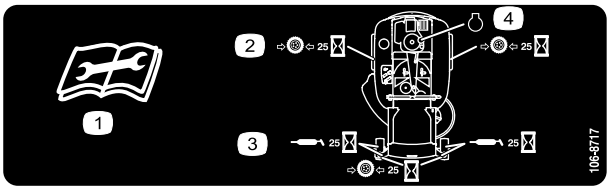

decal106-8717

106-8717

1. Läs instruktionerna innan du utför service eller underhåll.
2. Kontrollera lufttrycket i däcken var 25:e körtimme.
3. Smörj var 25:e körtimme.
4. Motor

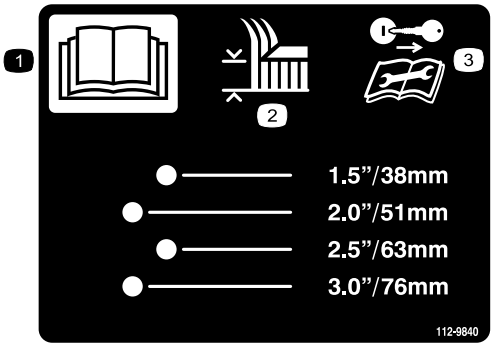

decal112-9840

112-9840

Modeller med 127 cm breda däck

1. Läs *bruksanvisningen*.
2. Klipphöjd
3. Ta ur tändningsnyckeln och läs instruktionerna innan du utför service eller underhåll.

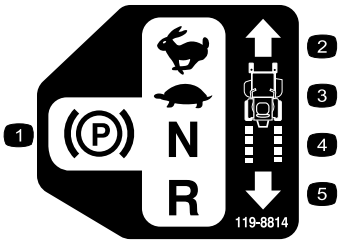

decal119-8814

119-8814

1. PARKERING
2. SNABBT
3. LÅNGSAMT
4. NEUTRALLÄGE
5. BACK

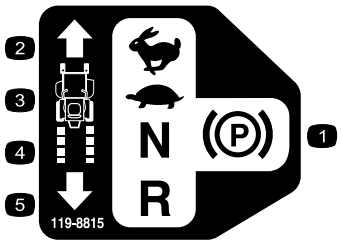

decal119-8815

119-8815

1. PARKERING
2. SNABBT
3. LÅNGSAMT
4. NEUTRALLÄGE
5. BACK

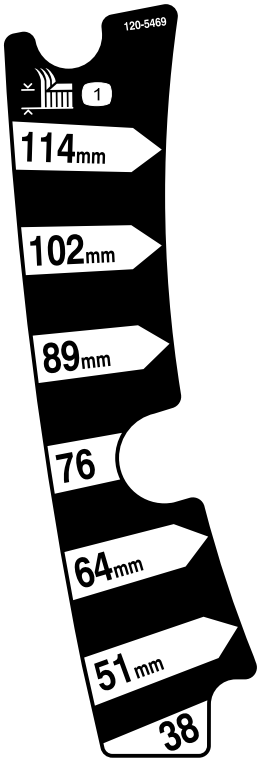

decal120-5469

120-5469

Modeller med 107 cm breda däck

1. Klipphöjd

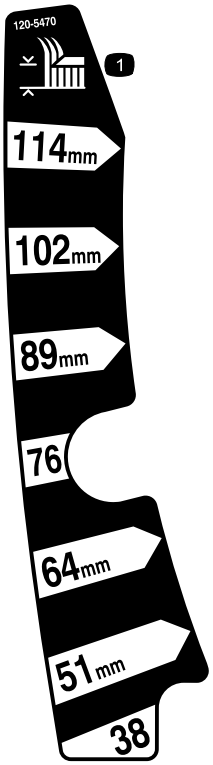

decal120-5470

120-5470

Modeller med 127 cm breda däck

1. Klipphöjd

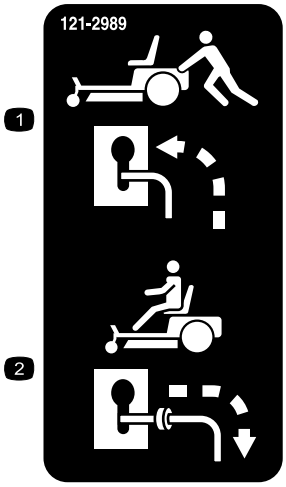

decal121-2989b

121-2989

1. Förbikopplingsreglage, läge för att skjuta maskinen
2. Förbikopplingsreglage, läge för att använda maskinen

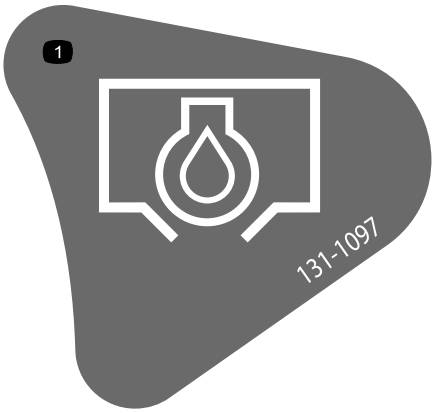

decal131-1097

131-1097

1. Oljetömning

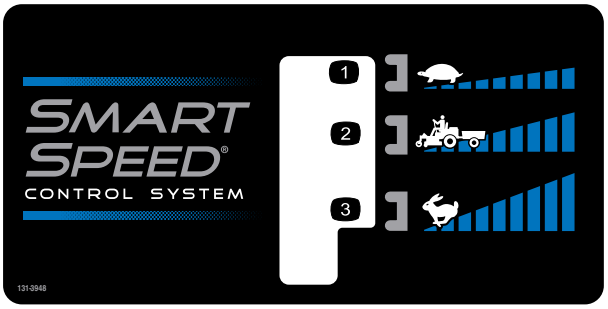

decal131-3948

131-3948

1. Långsamt
2. Bogsera
3. Snabbt

---

decalbatterysymbols

Batterisymboler

Vissa eller samtliga av dessa symboler finns på batteriet.

1. Explosionsrisk
2. Ingen eld, öppna lågor eller rökning
3. Brännskaderisk p.g.a. frätande vätskor/kemiska ämnen
4. Använd ögonskydd.
5. Läs *bruksanvisningen*.
6. Håll kringstående på säkert avstånd från batteriet.
7. Använd ögonskydd; explosiva gaser kan orsaka blindhet och andra personskador.
8. Batterisyra kan orsaka blindhet eller allvarliga brännskador.
9. Spola ögonen omedelbart med vatten och sök läkarhjälp snabbt.
10. Innehåller bly; får inte kastas i hushållssoporna.

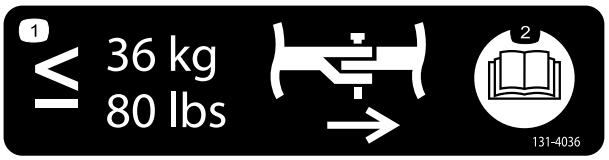

decal131-4036

131-4036

1. Dragkrokens maximala dragkraft är 36 kg
2. Läs *bruksanvisningen*.

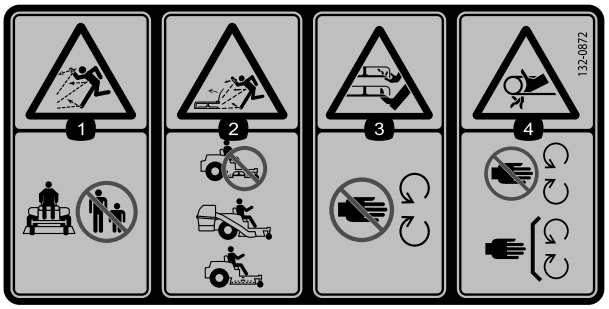

decal132-0872

132-0872

1. Risk för utslungade föremål – håll kringstående på behörigt avstånd från maskinen.
2. Risk för utslungade föremål, upphöjd skärm – använd inte maskinen med öppet däck, utan använd en uppsamlare eller skärm.
3. Risk för skärskador på händer och fötter – håll avstånd till rörliga delar.
4. Risk för att fastna – håll avstånd till rörliga delar och kontrollera att alla skydd sitter på plats.

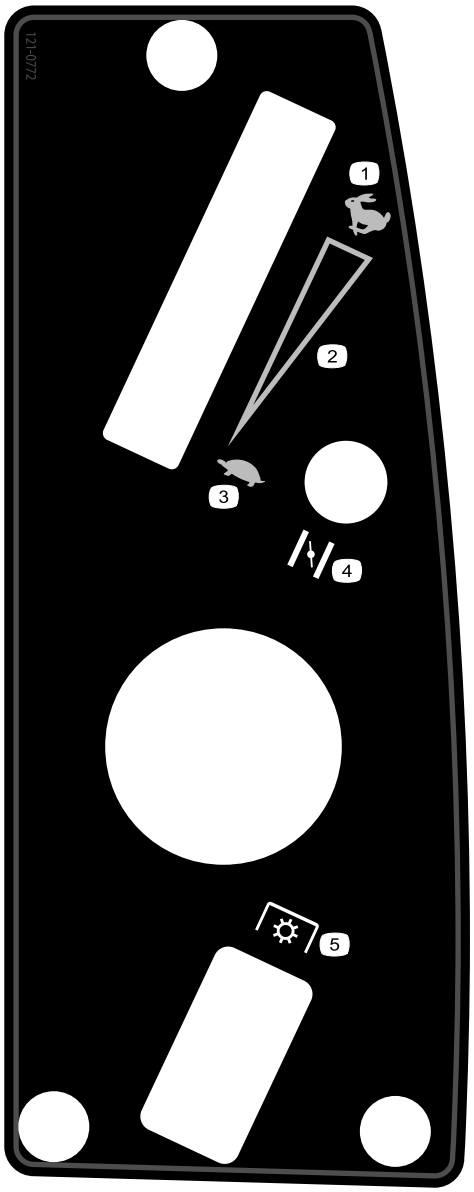

decal121-0772

121-0772

Modeller med 107 cm breda däck

1. Snabbt
2. Steglös reglerbar inställning
3. Långsamt
4. Choke
5. Knivreglage med kraftuttag (PTO)

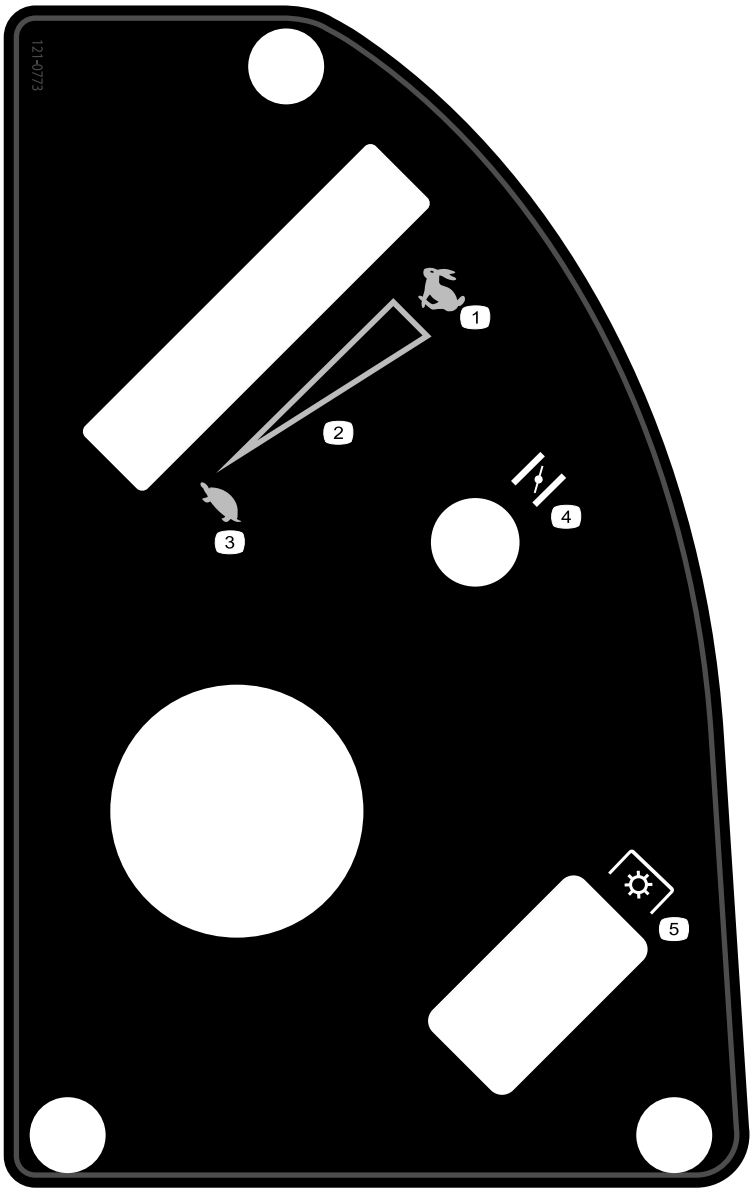

decal121-0773

121-0773

Modeller med 127 cm breda däck

1. Snabbt
2. Steglös reglerbar inställning
3. Långsamt
4. Choke
5. Knivreglage med kraftuttag (PTO)

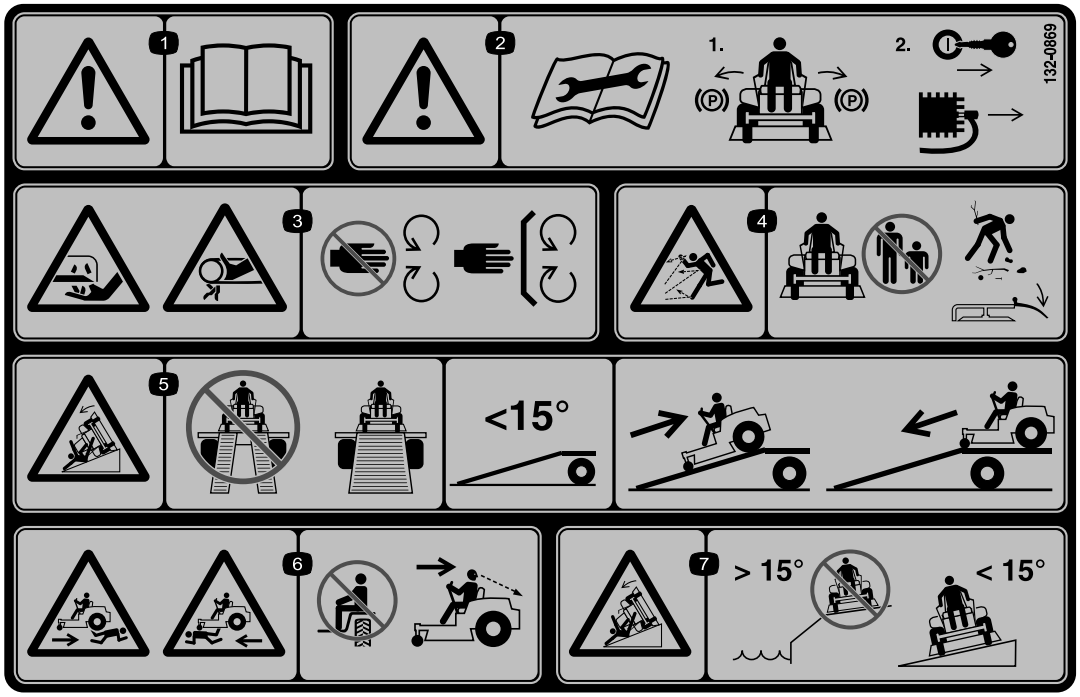

decal132-0869

132-0869

1. Varning – läs *bruksanvisningen*.
2. Varning – dra åt parkeringsbromsen, ta ur nyckeln och koppla bort tändstiftskablarna innan du utför underhåll.
3. Avkapningsrisk för händerna, gräsklipparkniv; risk för klämskador på händerna, rem – håll händer och fötter borta från rörliga delar och se till att alla skydd sitter på plats.
4. Risk för utslungade föremål – håll kringstående på behörigt avstånd från maskinen. Ta bort skräp från området innan du klipper och ha gräsriktarskyddet nedfällt.
5. Risk för rampvältning – använd inte två ramper när du lastar maskinen på ett släp. Använd endast en enda ramp som är tillräckligt bred och har en lutning på mindre än 15 grader. Backa uppför rampen (i backläget) och kör framåt nedför rampen.
6. Risk för kroppsskador – inga passagerare. Titta bakom dig när du klipper i backläget.
7. Vältrisk i sluttningar – använd inte i sluttningar nära vattendrag och kör inte i sluttningar vars lutning överstiger 15 grader.

Produktöversikt

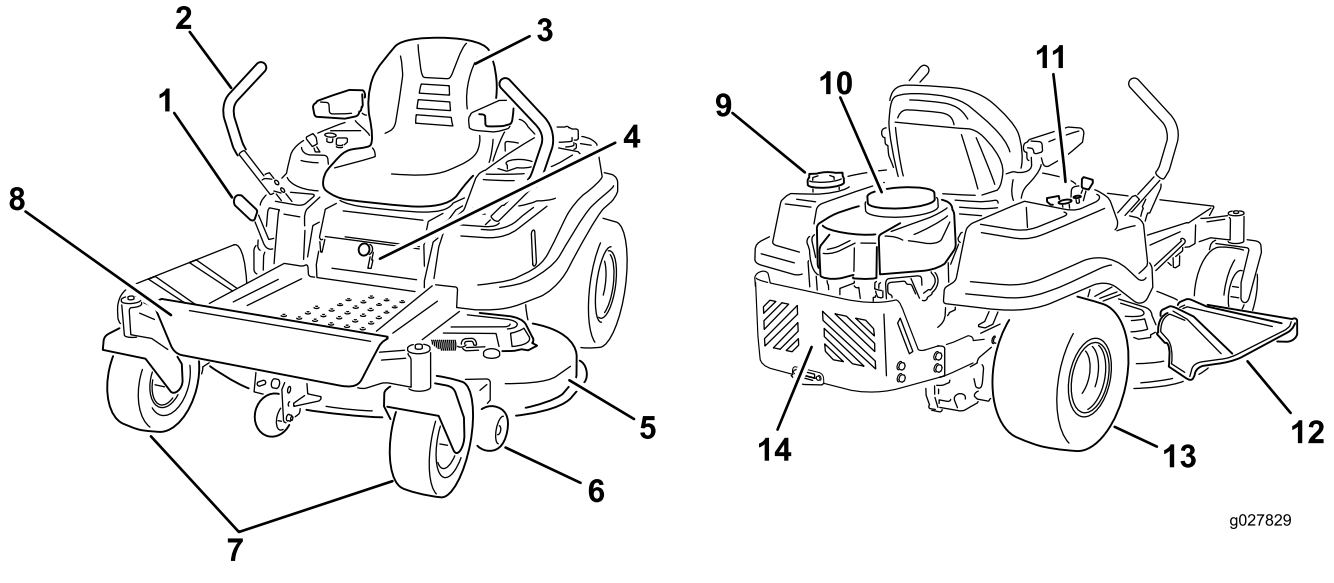

g027829

Figur 4

1. Klipphöjdsreglage
2. Rörelsereglagespakar
3. Förarsäte
4. Smart Speed™-spak
5. Klippdäck
6. Antiskalvals
7. Främre svänghjul
8. Fotstöd
9. Tanklock
10. Motor
11. Kontrollpanel
12. Gräsriktare
13. Bakre drivhjul
14. Motorskydd

Reglage

Bekanta dig med alla reglage i Figur 4 och Figur 5 innan du startar motorn och kör maskinen.

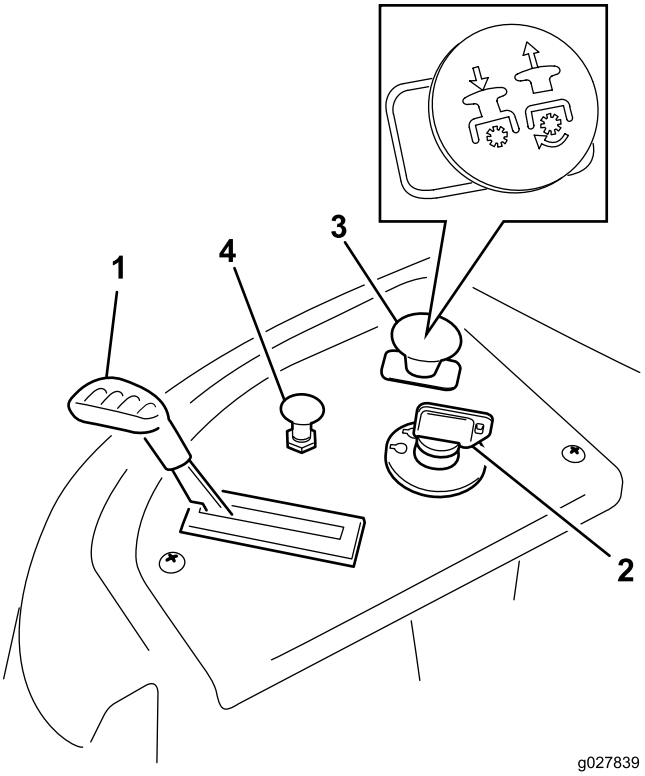

g027839

Figur 5
Kontrollpanel

1. Gasreglage
2. Tändningslås
3. Knivreglage (kraftuttag)
4. Choke

Tändningslås

Tändningslåset har tre lägen: AV, KÖR och START. Nyckeln vrids till START och återgår till läget KÖR när den släpps. När du vrider nyckeln till läget AV stängs motorn av. Ta dock alltid ut nyckeln när du kliver ur maskinen så att inte någon kan starta motorn av misstag (Figur 5).

Gasreglage

Gasreglaget styr motorhastigheten och har en steglös reglerbar inställning från LÅNGSAMT till SNABBT (Figur 5).

Choke

Dra upp chokereglaget så långt det går för att choka motorn (Figur 5). Tryck ned chokereglaget för normal motordrift..

Knivreglage (kraftuttag)

Knivreglaget betecknas med en kraftuttagssymbol (PTO) och kopplar på och av strömmen till klipparknivarna (Figur 5).

Rörelsereglagespakarna och parkeringsläget

Rörelsereglagespakarna är hastighetskänsliga och styr separata hjulmotorer. Om du för ett reglage framåt eller bakåt snurrar hjulet på samma sida framåt eller bakåt; hjulets hastighet beror på hur långt reglaget förs. För reglagespakarna utåt från mitten till PARKERINGSLÄGET när du ska kliva ur maskinen (Figur 13). Sätt alltid rörelsereglagespakarna i PARKERINGSLÄGET när du stannar maskinen eller lämnar den utan uppsikt.

Smart Speed™-styrsystemspak

Smart Speed™-styrsystemspaken, som sitter nedanför förarsätet, ger föraren möjlighet att välja mellan tre hastighetsintervall som maskinen kan köras i – kant, bogsering och klippning (Figur 16).

Bränslefönster

Bränslefönstret på maskinens vänstra sida kan användas för att verifiera att det finns bensin i tanken (Figur 6).

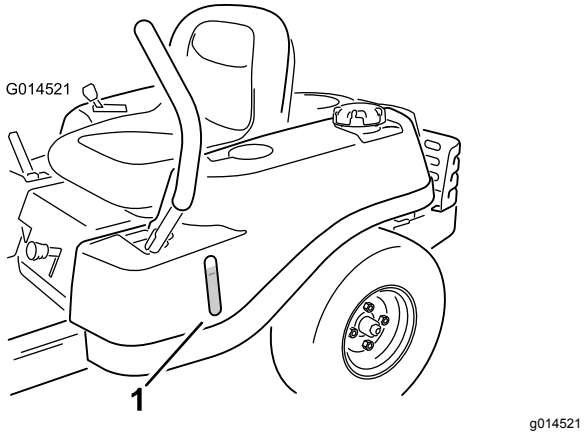

Figur 6

1. Bränslefönster

Klipphöjdsreglage

Med klipphöjdsreglaget kan föraren höja och sänka däcket från förarplatsen. När reglaget dras uppåt (mot föraren) höjs däcket från marken och när reglaget förs nedåt (bort från föraren) sänks däcket mot marken. Justera endast klipphöjden när maskinen står stilla.

Körning

Obs: Vänster och höger sida på maskinen är lika med förarens vänstra respektive högra sida vid normal körning.

Fylla på bränsle

- Använd endast ren och färsk (ej äldre än 30 dagar) blyfri bensin med oktantal 87 eller högre för bästa resultat (klassificeringsmetod [R+M]/2).
- **Etanol**: Bensin som innehåller upp till 10 % etanol (gasohol) eller 15 % MTBE (metyl-tertiär-butyleter) baserat på volym är godkänd. Etanol och MTBE är inte samma sak. Bensin med 15 % etanol (E15) baserat på volym får inte användas. **Använd inte bensin som innehåller mer än 10 % etanol baserat på volym**, t.ex. E15 (innehåller 15 % etanol), E20 (innehåller 20 % etanol) eller E85 (innehåller upp till 85 % etanol). Användning av ej godkänd bensin kan leda till prestandaproblem och/eller skador på motorn som eventuellt inte omfattas av garantin.
- **Använd inte** bensin som innehåller metanol.
- **Lagra inte** bränsle i bränsletanken eller i en bränslebehållare under vintern om inte en stabiliserare används.
- **Tillför inte** olja i bensinen.

⚠ FARA

Under vissa omständigheter är bensin extremt lättantändligt och högexplosivt. Brand eller explosion i bensin kan orsaka brännskador och materiella skador.

- **Fyll tanken på en öppen plats, utomhus, när motorn är kall. Torka upp utspilld bensin.**
- **Fyll aldrig på bränsletanken i en sluten släpvagn.**
- **Fyll inte tanken helt full. Fyll på bensin i tanken tills det återstår 6–13 mm till påfyllningsrörets nedersta del. Det lediga utrymmet behövs för bensinens expansion.**
- **Rök aldrig när du handskas med bensin och håll dig borta från öppen eld eller platser där bensinångor kan antändas av gnistor.**
- **Förvara bensin i en godkänd dunk och håll den utom räckhåll för barn. Köp aldrig mer bensin än vad som går åt inom en månad.**
- **Kör inte utan att ha hela avgassystemet på plats och i gott fungerande skick.**

⚠ FARA

Under vissa förhållanden vid tankning kan statisk elektricitet frigöras och orsaka gnistor som kan antända bensinångorna. Brand eller explosion i bensin kan orsaka brännskador och materiella skador.

- **Ställ alltid bensindunkar på marken en bit bort från ditt fordon före påfyllning.**
- **Fyll inte på bensindunkar inne i ett fordon eller på lastbilsflak eller släp, eftersom plastmattor och liknande kan isolera dunken och förlänga urladdningstiden för eventuell statisk elektricitet.**
- **Lasta av bensindrivna maskiner från lastbilen eller släpet om så är praktiskt möjligt och fyll på bensin när maskinen står på marken.**
- **Fyll på maskinen från en dunk hellre än med munstycket på en bensinpump om det inte är möjligt att lasta av maskinen från lastbilen eller släpet.**
- **Håll hela tiden kontakt mellan munstycket på bensinpumpen och kanten på tank- eller dunköppningen tills tankningen är klar om tankning måste ske från bensinpump.**

⚠ VARNING

Bensin är skadligt eller dödligt om det förtärs. Längre exponering för bränsleångor kan orsaka allvarliga skador och sjukdom.

- **Undvik att andas in bränsleångor under en längre tid.**
- **Håll ansiktet borta från munstycket och bränsletanken eller konditionerarflaskans öppning.**
- **Undvik hudkontakt och tvätta bort spill med tvål och vatten.**

Använda stabiliserare/konditionerare

En bränslestabiliserare/-konditionerare i maskinen ger följande fördelar:

- Håller bensinen färsk vid förvaring upp till tre månader. För längre förvaring rekommenderas att bränsletanken töms.
- Rengör motorn under körning.
- Motverkar att gummiliknande beläggningar bildas i bränslesystemet, något som orsakar trög start.

Viktigt: **Använd inte bränsletillsatser som innehåller metanol eller etanol.**

Tillsätt rätt mängd stabiliserare/konditionerare till bensinen.

Obs: En stabiliserare/konditionerare fungerar effektivast när den blandas med färsk bensin. Använd alltid bränslestabiliserare så minimeras risken för avlagringar i bränslesystemet.

Fylla på bränsletanken

Obs: Se till att motorn är avstängd och att rörelsereglagespakarna är i parkeringsläget.

Obs: Du kan använda bränslefönstret för att kontrollera om det finns bensin innan du fyller på tanken (Figur 7).

Viktigt: **Fyll inte på bränsletanken för mycket. Fyll bränsletanken till påfyllningsrörets nedersta del. Det tomma utrymmet behövs för bränslets expansion. Om du fyller på för mycket kan det leda till bränsleläckage eller skada motorn eller emissionssystemet.**

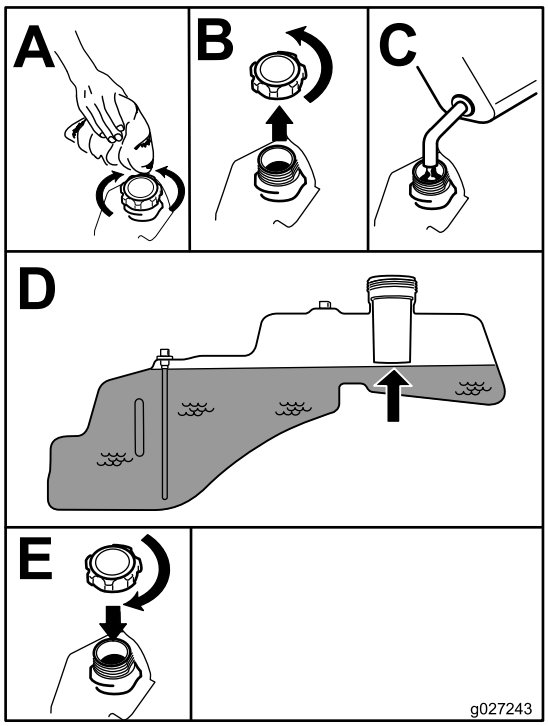

g027243

Figur 7

Kontrollera oljenivån i motorn

Innan du startar motorn och använder maskinen ska du kontrollera vevhusets oljenivå; se Kontrollera oljenivån i motorn (sida 34).

Köra in en ny maskin

Det tar tid för nya maskiner att komma upp i sin fulla prestanda. Nya klippdäck och drivsystem har högre friktion vilket belastar motorn ytterligare. Räkna med att det tar 40 till 50 timmar att köra in nya maskiner så att de får full kraft och optimal prestanda.

Säkerheten främst

Läs alla säkerhetsanvisningar och symboler i avsnittet om säkerhet. Att känna till denna information kan hjälpa dig och kringstående att undvika skada.

⚠ FARA

Körning på vått gräs eller i branta sluttningar kan orsaka slirning eller att du förlorar kontrollen.

- **Kör inte i backar vars lutning överstiger 15 grader.**
- **Minska hastigheten och var ytterst försiktig på sluttningar.**
- **Kör inte maskinen nära vattendrag.**

⚠ FARA

Hjul som glider över en kant kan orsaka vältolyckor vilket kan resultera i allvarliga skador, dödsfall eller drunkning.

Kör inte maskinen nära stup.

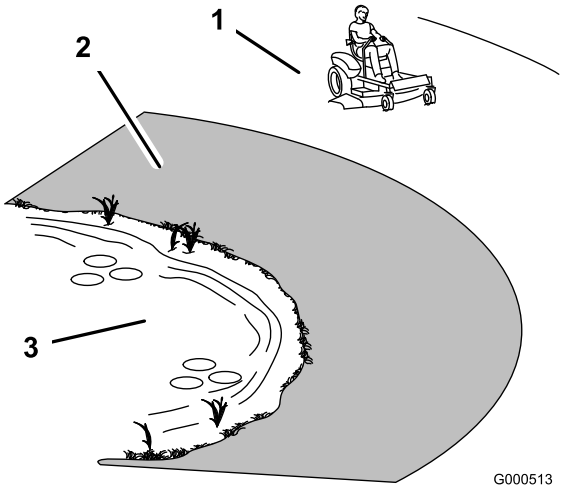

g000513

Figur 8

1. Säkert område – använd maskinen här.
2. Använd en manuell gräsklippare och/eller handtrimmer nära stup och vattendrag.
3. Vattendrag

⚠ VAR FÖRSIKTIG

Denna maskin ger ljudnivåer vid förarens öra som överstiger 85 dBA och kan orsaka hörselskador vid längre arbetspass.

Använd hörselskydd när du kör denna maskin.

Vi rekommenderar att du använder skyddsglasögon, hörselskydd, handskar, skyddsskor och hjälm.

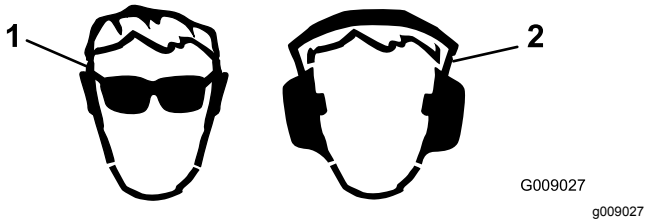

Figur 9

1. Använd ögonskydd.
2. Använd hörselskydd.

Säkerhetssystemets funktioner

⚠ VARNING

Om säkerhetsbrytarna är frånkopplade eller skadade kan maskinen plötsligt gå igång, vilket kan leda till personskador.

- **Gör inga otillåtna ändringar på säkerhetsbrytarna.**
- **Kontrollera säkerhetsbrytarnas funktion dagligen och byt ut eventuella skadade brytare innan maskinen körs.**

Säkerhetssystemet är konstruerat så att motorn inte kan startas om inte

- knivarna är urkopplade.
- Rörelsereglagespakarna är i PARKERINGSLÄGET.

Säkerhetssystemet har också konstruerats så att motorn stängs av om du reser dig upp från sätet när reglagespakarna inte är i PARKERINGSLÄGET.

Testa säkerhetssystemet

Testa säkerhetssystemet före varje användningstillfälle. Låt en auktoriserad serviceverkstad reparera systemet omedelbart om det inte fungerar enligt nedanstående beskrivning.

1. Sitt på sätet med rörelsereglagen i PARKERINGSLÄGET och för knivreglagebrytaren till läget PÅ. Försök starta motorn – den ska inte dras runt.
2. När du sitter på sätet för du knivreglaget till läget AV. För en av rörelsereglagespakarna till mittläget, olåst läge. Försök starta motorn – den ska inte dras runt. Gör likadant med den andra rörelsereglagespaken.
3. Sitt på sätet, för knivreglaget till läget AV och lås rörelsereglagespakarna i PARKERINGSLÄGET. Starta motorn. Aktivera knivreglaget och res dig något från sätet medan motorn går. Motorn ska stanna.
4. Sitt på sätet, för knivreglaget till läget AV och lås rörelsereglagespakarna i PARKERINGSLÄGET. Starta motorn. För rörelsereglagespakarna till det olåsta mittläget och koppla in knivreglaget medan motorn är igång. Res dig sedan något från sätet. Motorn ska stanna.

Starta motorn

Obs: En varm eller het motor behöver eventuellt inte chokas (Figur 10).

Viktigt: **Låt inte startmotorn gå i mer än 10 sekunder åt gången. Om motorn inte startar ska du låta den svalna under 60 sekunder mellan startförsöken. Om man inte följer dessa anvisningar kan startmotorn brännas.**

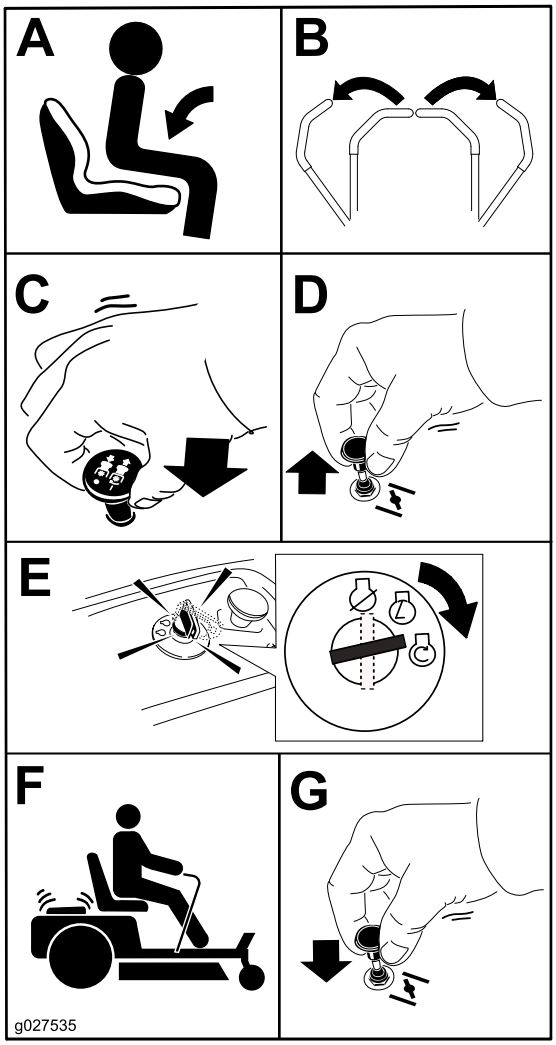

g027580

Figur 10

Använda knivarna

Med knivreglaget kopplas strömmen till klipparknivarna på och av. Reglaget styr strömtillförseln till alla redskap som får sin ström från motorn, inklusive klippdäcket och knivarna.

Koppla in knivarna

Viktigt: **Koppla inte in knivarna om maskinen är parkerad i högt gräs. Rem- eller kopplingsskador kan uppstå.**

Obs: Ha alltid gasreglaget i det SNABBA läget när du kopplar in knivarna (Figur 11).

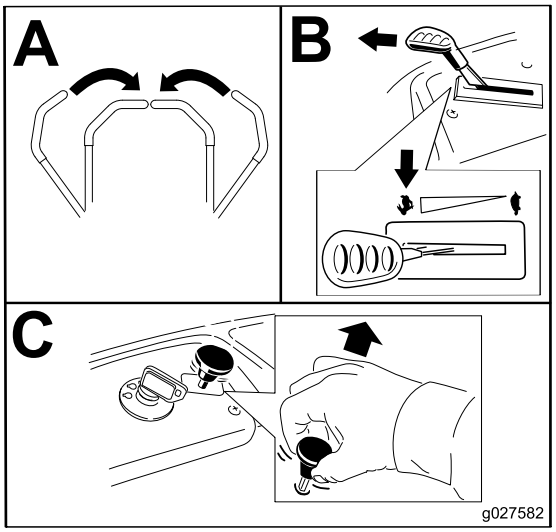

g027582

Figur 11

Koppla ur knivarna

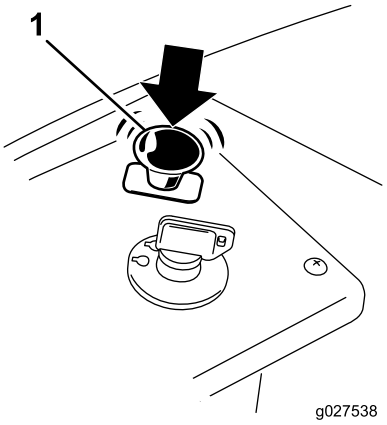

g027538

Figur 12

1. Knivreglage – Av

Stänga av motorn

1. Koppla ur knivarna genom att föra knivreglaget till läget AV (Figur 11).
2. För gasreglaget till det SNABBA läget.
3. Vrid tändningsnyckeln till läget AV och ta ut nyckeln.

Köra maskinen

När du kör maskinen har du nytta av att förstå hur en gräsklippare med nollsvängradie fungerar. Drivhjulen svänger oberoende av varandra och drivs av hydraulmotorer på varje axel. Det innebär att en sida kan svänga bakåt medan den andra sidan svänger framåt, vilket gör att maskinen snurrar istället för att svänga. Det här gör maskinen mycket mer lättmanövrerad, men kan kräva viss tillvänjning om du inte är bekant med det.

⚠ VARNING

Maskinen kan rotera väldigt snabbt. Du kan förlora kontrollen över maskinen och orsaka personskador eller skador på maskinen.

- **Var försiktig i svängar.**
- **Sakta ned innan du gör skarpa svängar.**

Med gasreglaget styrs motorns varvtal mätt i rpm (varv per minut). Om du för gasreglaget till det SNABBA läget kan det ge den bästa prestandan. Vid de flesta tillämpningar ska du köra maskinen på full gas.

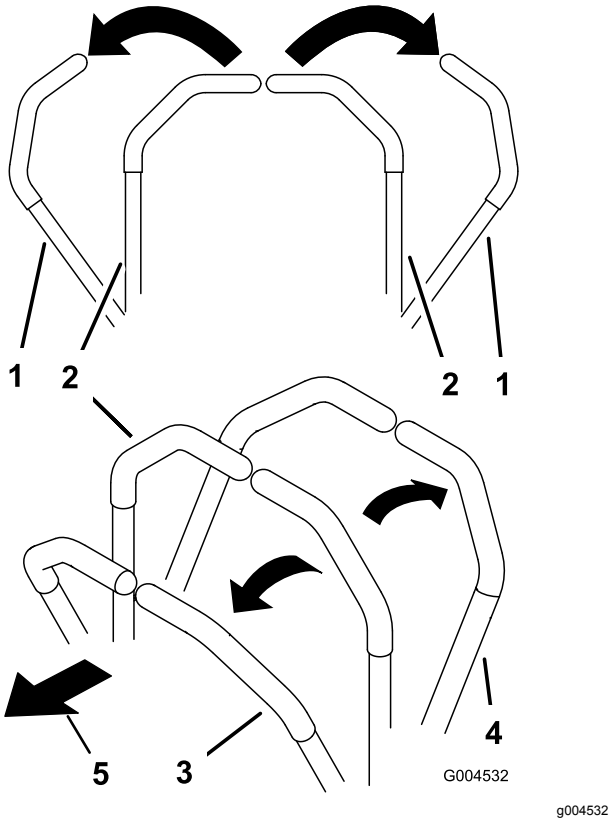

Figur 13

1. PARKERINGSLÄGE
2. Mittläge, olåst
3. Framåt
4. Bakåt
5. Maskinens främre del

Köra framåt

Obs: Var försiktig när du backar och svänger.

1. För reglagen till mittläget, olåst läge.
2. Kör framåt genom att försiktigt föra rörelsereglagespakarna framåt (Figur 14).

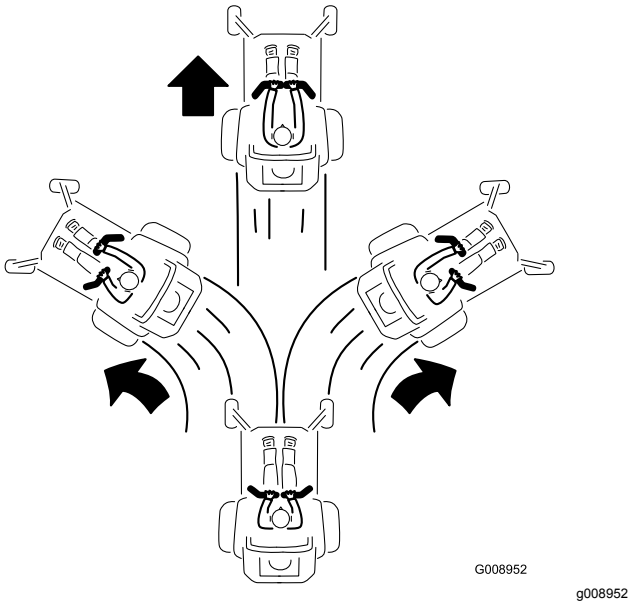

Figur 14

Du kör rakt genom att trycka lika mycket på båda rörelsereglagespakarna (Figur 14).

För att svänga lättar du på trycket på den rörelsereglagespak som är närmast det håll som du vill svänga åt (Figur 14).

Ju längre du för rörelsereglagen i endera riktningen, desto snabbare kommer maskinen att förflytta sig i denna riktning.

Stanna maskinen genom att föra rörelsereglagen till NEUTRALLÄGET.

Köra bakåt

Obs: Var försiktig när du backar och svänger.

1. För reglagen till mittläget, olåst läge.
2. För att köra bakåt ser du efter bakom dig samtidigt som du långsamt för rörelsereglagespakarna bakåt (Figur 15).

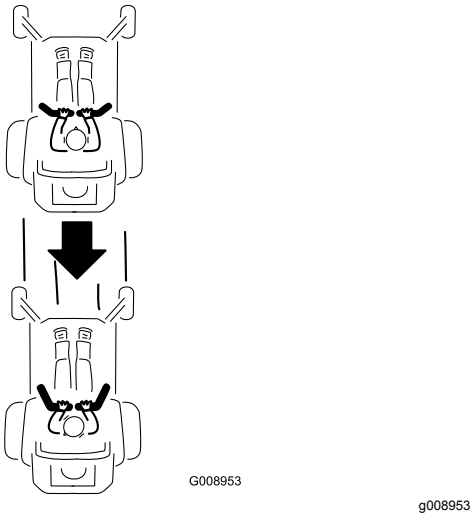

Figur 15

Du kör rakt genom att trycka lika mycket på båda rörelsereglagespakarna (Figur 15).

För att svänga lättar du på trycket på den rörelsereglagespak som är närmast det håll som du vill svänga åt.

För rörelsereglagespakarna till NEUTRALLÄGET när du vill stanna.

Använda Smart Speed™-styrsystemet

Smart Speed™-styrsystemspaken, som sitter nedanför förarsätet (Figur 16), ger föraren möjlighet att välja mellan tre hastighetsintervall som maskinen kan köras i – kant, bogsering och klippning.

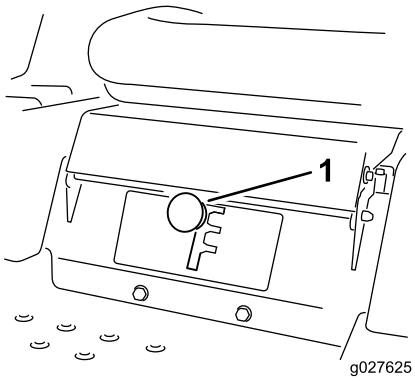

g027625

Figur 16

1. Smart Speed-spak

Så här ändrar du hastigheten:

1. För rörelsereglagespakarna till NEUTRALLÄGET och utåt till PARKERINGSLÄGET.
2. Koppla ur knivreglagebrytaren.
3. Justera spaken till önskat läge.

Den information som följer ska endast ses som en rekommendation. Vilka justeringar som bör göras varierar beroende på grästyp, fukthalt och gräsets höjd.

Lämplig användning:	Kant	Bogsering	Klippning
Parkering	X		
Tungt, vått gräs	X		
Utbildning	X		
Uppsamling		X	
Mullning		X	
Normal klippning			X
Transport			X

Kant

Det här är den långsammaste hastigheten. Hastigheten passar till följande:

- Parkering
- Klippning av tungt, vått gräs
- Utbildning

Bogsering

Det här är mellanhastigheten. Hastigheten passar till följande:

- Uppsamling
- Mullning

Klippning

Det här är den snabbaste hastigheten. Hastigheten passar till följande:

- Normal klippning
- Transportera maskinen

Stänga av motorn

Stanna maskinen genom att föra rörelsereglagespakarna till NEUTRALLÄGET och utåt till PARKERINGSLÄGET, koppla ur knivreglaget, kontrollera att gasreglaget befinner sig mitt emellan halv och full gas och vrida tändningsnyckeln till avstängt läge. Ta ut nyckeln ur tändningslåset.

⚠ VARNING

Barn eller andra kringstående kan skadas om de flyttar på eller försöker att köra klipparen om den har lämnats utan uppsikt.

Ta alltid ur tändningsnyckeln och för gasreglagen utåt till PARKERINGSLÄGET när du lämnar maskinen utan tillsyn, även om det bara är i några minuter.

Justera klipphöjden

Obs: Transportläget är den högsta klipphöjden (115 mm), se Figur 17.

Klipphöjden styrs med reglaget till höger om förarsätet (Figur 17).

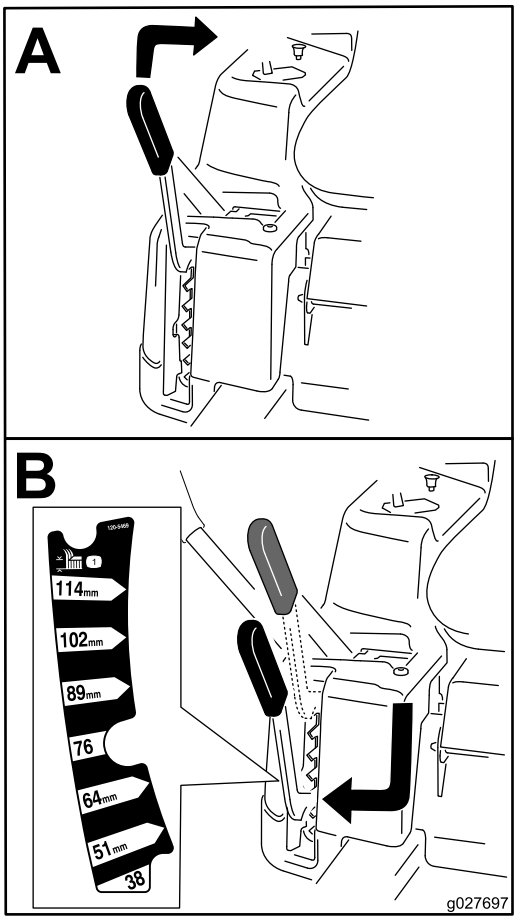

g027697

Figur 17

Justera antiskalvalsarna

107 cm breda klippdäck

Varje gång du ändrar klipphöjden bör du även justera antiskalvalsarnas höjdinställning.

Obs: Justera antiskalvalsarna så att de inte vidrör marken vid normal klippning på plana ytor.

1. Koppla ur knivreglaget (kraftuttaget), för rörelsereglagespakarna till det NEUTRALA LÅSLÄGET och dra åt parkeringsbromsen.
2. Stäng av motorn, ta ut nyckeln och vänta tills alla rörliga delar har stannat innan du kliver ur förarsätet.
3. Justera antiskalvalsarna till något av följande lägen:
   - Övre hålet – använd det här läget när klippdäcket är inställd på klipphöjder på 63 mm eller lägre (Figur 18).
   - Nedre hålet – använd det här läget när klippdäcket är inställt på klipphöjder på 76 mm eller högre (Figur 18).

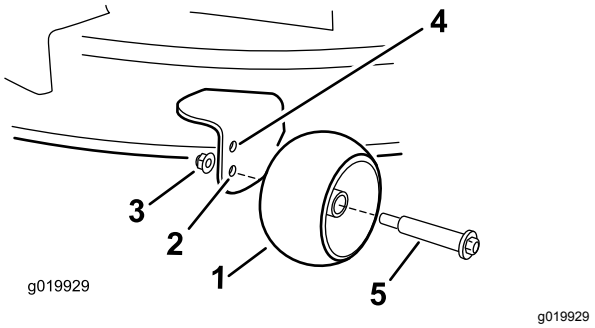

g019929

Figur 18

1. Antiskalvals
2. Nedre hålet – klippdäcket är inställt på klipphöjder på 76 mm eller högre.
3. Flänsmutter
4. Övre hålet – klippdäcket är inställt på klipphöjder på 63 mm eller lägre
5. Skruv

Justera antiskalvalsarna

127 cm breda klippdäck

Varje gång du ändrar klipphöjden bör du även justera antiskalvalsarnas höjdinställning.

Obs: Justera antiskalvalsarna så att de inte vidrör marken vid normal klippning på plana ytor.

1. Koppla ur knivreglaget (kraftuttaget), för rörelsereglagespakarna till det NEUTRALA LÅSLÄGET och dra åt parkeringsbromsen.
2. Stäng av motorn, ta ut nyckeln och vänta tills alla rörliga delar har stannat innan du kliver ur förarsätet.
3. Justera antiskalvalsarna (Figur 19) så att de motsvarar närmaste klipphöjd.

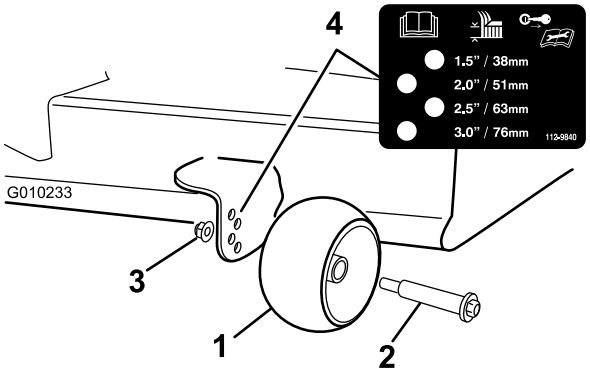

g010233

Figur 19

1. Antiskalvals
2. Bult
3. Flänsmutter
4. Hålavstånd

Ställa in sätet

Skjut sätet framåt eller bakåt enligt Figur 20.

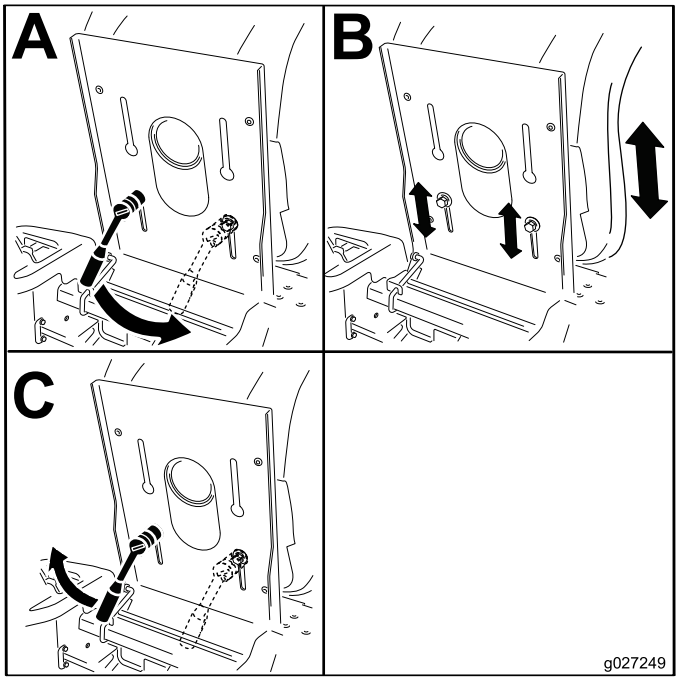

g027249

Figur 20

Justera rörelsereglagespakarna

Justera höjden

Du kan höja eller sänka rörelsereglagespakarna för maximal komfort (Figur 21).

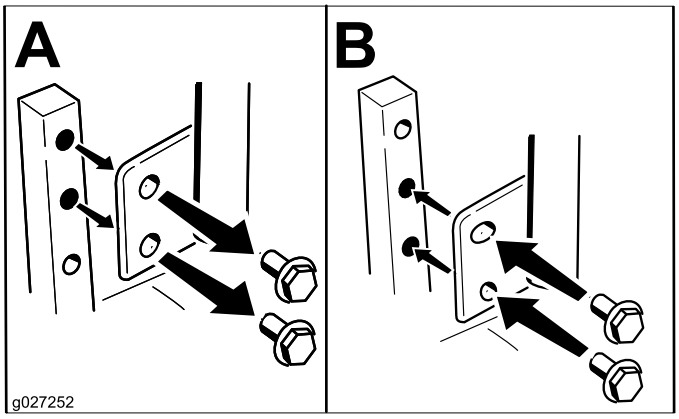

g027252

Figur 21

Justera lutningen

Du kan justera rörelsereglagespakarna framåt eller bakåt så att det blir bekvämt för dig.

1. Lossa den övre skruven som fäster reglagespaken vid reglagearmen.
2. Lossa den nedre skruven såpass mycket att du kan svänga reglagespaken framåt och bakåt (Figur 21).
3. Dra åt båda skruvarna för att fästa spaken i det nya läget.
4. Gör likadant med den andra reglagespaken.

Skjuta maskinen för hand

Viktigt: **Skjut alltid maskinen för hand. Bogsera inte maskinen då den kan skadas.**

Maskinen har en elbromsmekanism och för att maskinen ska kunna skjutas måste tändningsnyckeln vara i KÖR-läget. Batteriet måste vara uppladdat och fungerande för att elbromsen ska kopplas ur.

Skjuta maskinen framåt

1. Parkera maskinen på en plan yta och koppla ur knivreglaget.
2. För rörelsereglagespakarna utåt till PARKERINGSLÄGET, stäng av motorn och vänta tills alla rörliga delar har stannat innan du kliver ur förarsätet.
3. Lokalisera förbikopplingsspakarna på ramen på bägge sidor av motorn.
4. För förbikopplingsreglagen framåt genom nyckelhålet och nedåt för att låsa dem på plats (Figur 22).

   Obs: Gör detta för alla reglage.
5. För rörelsereglagespakarna inåt till NEUTRALLÄGET och vrid tändningsnyckeln till KÖRLÄGET.

   Obs: Starta inte maskinen.

   Obs: Nu kan du skjuta maskinen för hand.

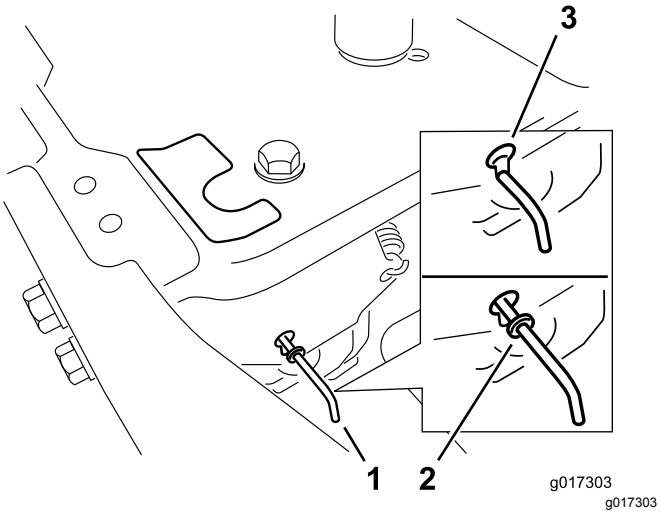

Figur 22

1. Placering av förbikopplingsreglage
2. Reglageläge för att använda maskinen
3. Reglageläge för att skjuta maskinen

6. När du är färdig ska du se till att nyckeln har återgått till STOPP-läget för att undvika att batteriet laddas ur.

Obs: Om maskinen inte rör sig kanske elbromsen fortfarande är inkopplad. Elbromsen kan vid behov frikopplas manuellt. Se Frikoppla elbromsen (sida 41).

Använda maskinen

För förbikopplingsreglagen bakåt genom nyckelhålet och nedåt för att låsa dem på plats enligt Figur 22.

Obs: Gör detta för alla reglage.

Övergå till sidoutkast

Modeller med 107 cm breda klippdäck

Det klippdäck och de klipparknivar som levereras med den här maskinen har utformats för optimal mullning och sidoutkast.

Demontera utkastarluckan för sidoutkast

1. Parkera maskinen på en plan yta och koppla ur knivreglaget.
2. För rörelsereglagespakarna utåt till PARKERINGSLÄGET, stäng av motorn, ta ut nyckeln och vänta tills alla rörliga delar har stannat innan du kliver ur förarsätet.
3. Ta bort de två skruvarna och muttrarna som håller fast utkastarluckan på klipparen (Figur 23).

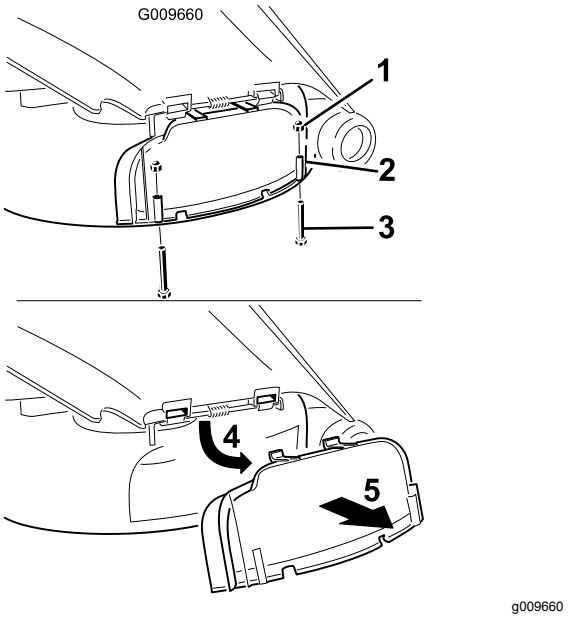

Figur 23

1. Hattmutter (¼ tum)
2. Utkastarlucka
3. Skruv (¼ x 2½ tum)
4. Vrid luckan uppåt.
5. Ta bort luckan.

4. Ta bort utkastarluckan.
5. Lyft upp gräsriktaren och lokalisera låsmuttern på den vridbara gräsriktarstången.
6. Ta bort den befintliga låga muttern (⅜ tum).
7. Montera kantskärmen på den synliga vridbara stången (Figur 24).

   Obs: Använd den befintliga låga muttern (⅜ tum) för att fästa skärmen på gräsklipparen.

   Obs: Kantskärmen levererades tillsammans med maskinen bland de lösa delarna.

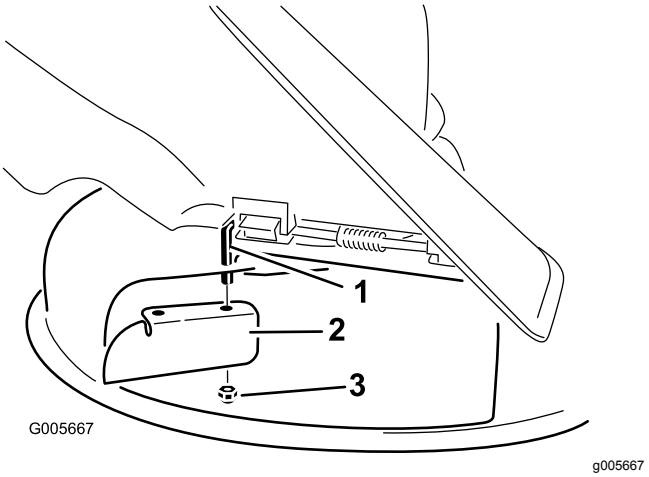

Figur 24

1. Vridbar stång
2. Kantskärm (levererades med maskinen)
3. Befintlig låg mutter (⅜ tum)

8. Dra åt fästelementet till 7–9 N·m.
9. Sänk ned gräsriktaren över utkastaröppningen.

   Viktigt: **Kontrollera att klipparen har en gångjärnsupphängd gräsriktare som fördelar det klippta gräset åt sidan och ned i gräsmattan då maskinen befinner sig i utkastarläge.**

Montera utkastarluckan för mullning

1. Parkera maskinen på en plan yta och koppla ur knivreglaget.
2. För rörelsereglagespakarna utåt till PARKERINGSLÄGET, stäng av motorn, ta ut nyckeln och vänta tills alla rörliga delar har stannat innan du kliver ur förarsätet.
3. Ta bort kantskärmen från klippdäcket (Figur 24).
4. Lyft upp gräsriktaren och trä flikarna på ovansidan av utkastarluckan under gräsriktarens hållarstång.
5. Vrid ner utkastarluckan över öppningen och på den undre kanten på klipparen (Figur 25).

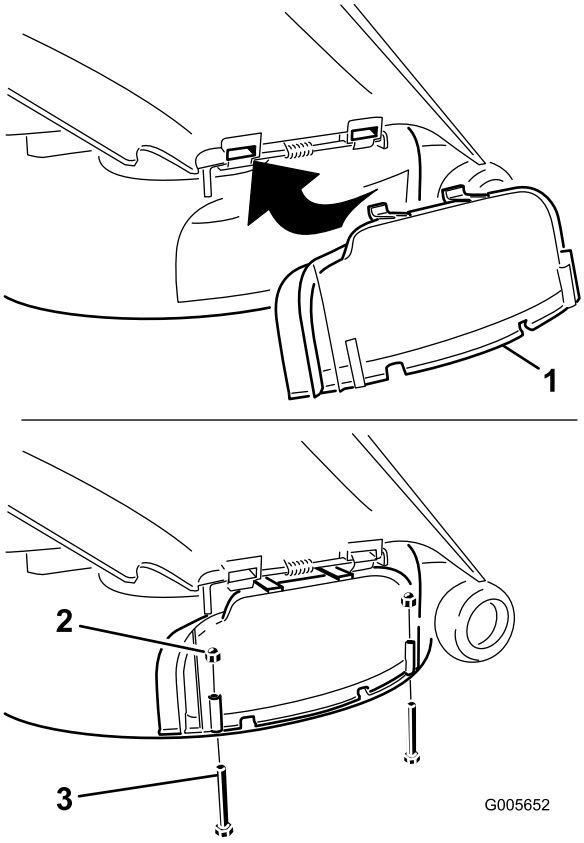

Figur 25

1. Utkastarlucka
2. Hattmutter (¼ tum)
3. Skruv (¼ x 2½ tum)

6. Fäst utkastarluckan på den nedre kanten på klipparen med två skruvar (¼ x 2½ tum) och två hattmuttrar (¼ tum) i enlighet med Figur 25.

   Obs: Dra inte åt muttrarna för hårt eftersom det kan göra luckan skev och förorsaka kontakt med kniven.

Övergå till sidoutkast

Modeller med 127 cm breda klippdäck

Det klippdäck och de klipparknivar som levereras med den här maskinen har utformats för optimal mullning och sidoutkastning.

Ta bort den högra skärmen för sidoutkastning

1. Parkera maskinen på ett plant underlag och koppla ur knivreglaget.
2. För rörelsereglagespakarna utåt till PARKERINGSLÄGET, stäng av motorn, ta ut nyckeln och vänta tills alla rörliga delar har stannat innan du kliver ur förarsätet.
3. Ta bort den högra klipparkniven. Se Demontera knivarna (sida 43).
4. Ta bort de två vreden och de böjda brickorna som fäster den högra skärmen på klipparen (Figur 26).

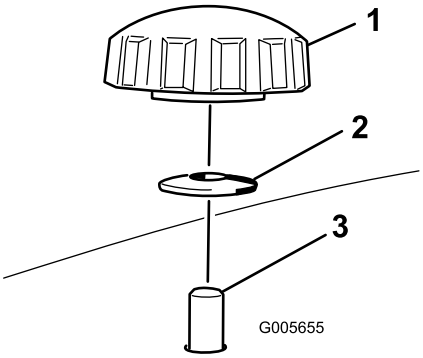

Figur 26

1. Ratt
2. Böjd bricka
3. Skärmtappens väg in i klipparen

5. Ta bort den högra skärmen och sänk ned gräsriktaren över utkastaröppningen (Figur 26 eller Figur 27).

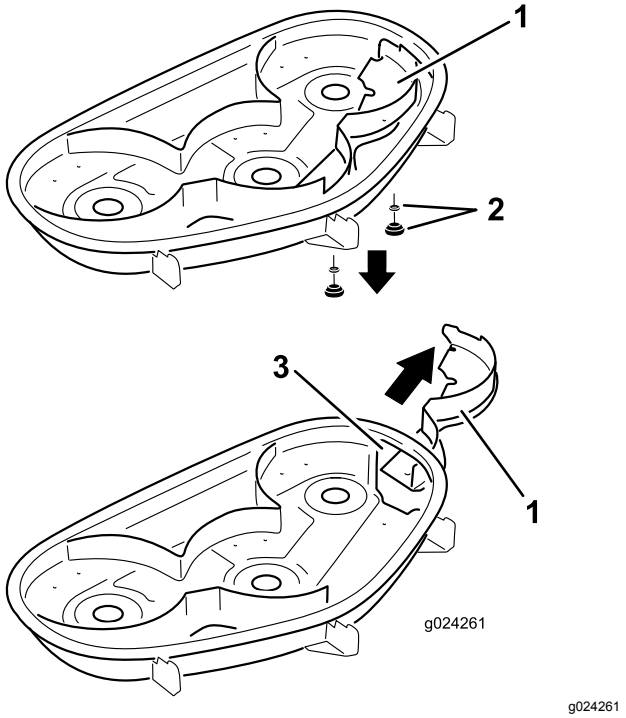

Figur 27

1. Höger skärm
2. Böjd bricka och vred
3. Utkastaröppning

6. Montera fästelementen i hålen överst på klipparen för att förhindra att skräp slungas omkring.
7. Montera den högra klipparkniven. Se Montera knivarna (sida 44).
8. Lyft upp gräsriktaren och montera två skruvar (5/16 x ¾ tum) i de två hålen längs däckutskärningen.
9. Montera kantskärmen på klippdäcket (Figur 28).

   Obs: Fäst skärmen på klippdäcket med hjälp av de två låsmuttrarna (5/16 tum).

   Obs: Kantskärmen levererades tillsammans med maskinen bland de lösa delarna.

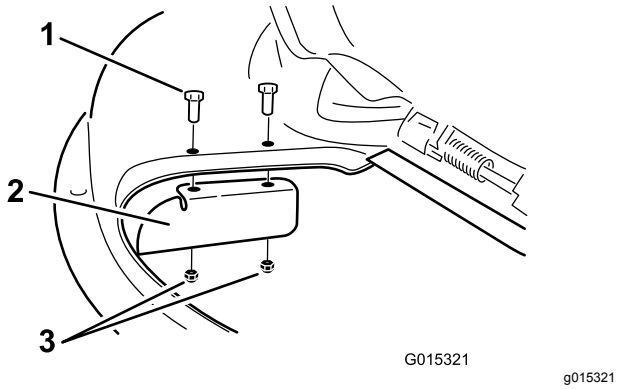

Figur 28

1. Skruv (5/16 x ¾ tum)
2. Kantskärm
3. Låsmutter (5/16 tum)

10. Dra åt fästelementen till 7–9 Nm.
11. Sänk ned gräsriktaren över utkastaröppningen.

    Viktigt: **Kontrollera att klipparen har en gångjärnsupphängd gräsriktare som fördelar det klippta gräset åt sidan och ned i gräsmattan då maskinen befinner sig i utkastarläge.**

Montera den högra skärmen för mullning

1. Parkera maskinen på ett plant underlag och koppla ur knivreglaget.
2. För rörelsereglagespakarna utåt till PARKERINGSLÄGET, stäng av motorn, ta ut nyckeln och vänta tills alla rörliga delar har stannat innan du kliver ur förarsätet.
3. Ta bort kantskärmen från klippdäcket (Figur 28).
4. Ta bort den högra klipparkniven. Se Demontera knivarna (sida 43).
5. För höger skärm under klippardäcket och fäst den med två vred och böjda brickor (böjda sidan mot klipparen) i enlighet med Figur 26 och Figur 27.

   Viktigt: **Säkerställ att fliken längst till höger på höger skärm befinner sig utanför klipparen och är i linje med klipparväggen.**
6. Montera den högra klipparkniven. Se Montera knivarna (sida 44).

Transportera maskinen

Använd en släpvagn eller lastbil för tung last för att transportera maskinen. Kontrollera att släpvagnen eller lastbilen är utrustad med alla bromsar, lampor och markeringar som krävs enligt lag. Läs alla säkerhetsanvisningarna noga. Risken för att du, din

familj, dina husdjur eller kringstående skadas minskar om du känner till denna information.

⚠ VARNING

Det är farligt att köra på gator eller vägar utan blinkers, strålkastare och reflexer, eller utan en skylt för långsamtgående fordon, och det kan orsaka olyckor med personskador som följd.

Kör inte maskinen på allmän väg.

1. Om du använder en släpvagn ska den kopplas till det bogserande fordonet och säkras med säkerhetskedjor.
2. Anslut släpvagnsbromsarna om tillämpligt.
3. Lasta maskinen på släpvagnen eller lastbilen.
4. Stäng av motorn, ta ut nyckeln, dra åt parkeringsbromsen och stäng bränslekranen.
5. Bind fast maskinen nära de främre svänghjulen och den bakre stötdämparen (Figur 29).

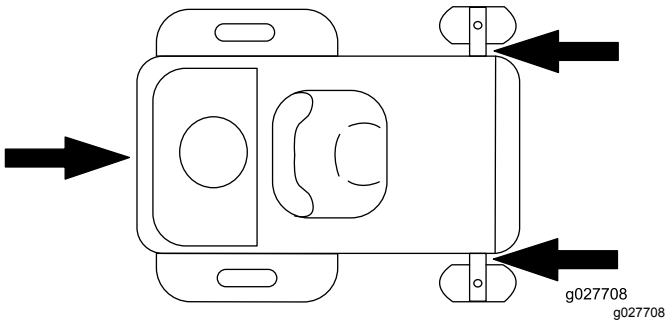

Figur 29

Lasta maskinen

Var mycket försiktigt när du lastar på eller av maskiner på ett släp eller en lastbil. Använd en fullbreddsramp som är bredare än maskinen för den här proceduren. Backa uppför rampen och kör framåt nedför rampen (Figur 30).

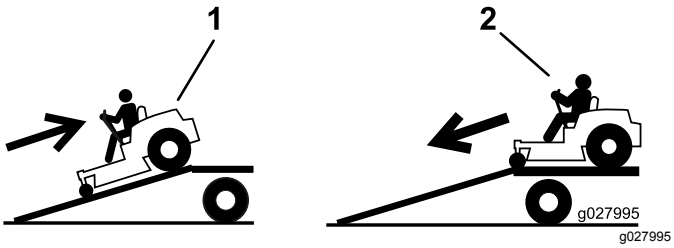

Figur 30

1. Backa maskinen uppför rampen.
2. Kör maskinen framåt nedför ramper.

Viktigt: **Använd inte smala, åtskilda ramper för maskinens båda sidor.**

Kontrollera att rampen är tillräckligt lång så att vinkeln mot marken inte överstiger 15 grader (Figur 31). På plan mark innebär det att rampen ska vara minst 4 gånger så lång som släpets eller lastbilsflakets höjd från marken. En brantare vinkel kan göra att delar från klipparen fastnar när maskinen flyttas från rampen till ett släp eller en lastbil. En brantare lutning kan också göra att maskinen tippar eller att föraren förlorar kontrollen. Vid lastning på eller i närheten av en sluttning ska släpet eller lastbilen placeras så att det/den riktas nedför sluttningen, och så att rampen är riktad uppför. På så vis minimeras rampens lutningsvinkel.

⚠ VARNING

Om man lastar på en maskin på ett släp eller en lastbil ökar risken för att välta, vilket kan orsaka allvarliga personskador och innebära livsfara.

- **Var mycket försiktig vid körning på en ramp.**
- **Använd endast en fullbreddsramp. Använd inte åtskilda ramper för var sida av maskinen.**
- **Kontrollera att lutningen mellan rampen och marken, eller mellan rampen och släpet eller lastbilen, inte är större än 15 grader.**
- **Kontrollera att rampen är minst fyra gånger så lång som släpvagns- eller lastbilsflakets höjd från marken. Det tillförsäkrar att rampens vinkel inte överstiger 15 grader på plan mark.**
- **Backa uppför ramper och kör framåt nedför ramper.**
- **Undvik plötslig acceleration eller inbromsning när du kör maskinen på en ramp, eftersom det kan orsaka att du tappar kontrollen eller tippar.**

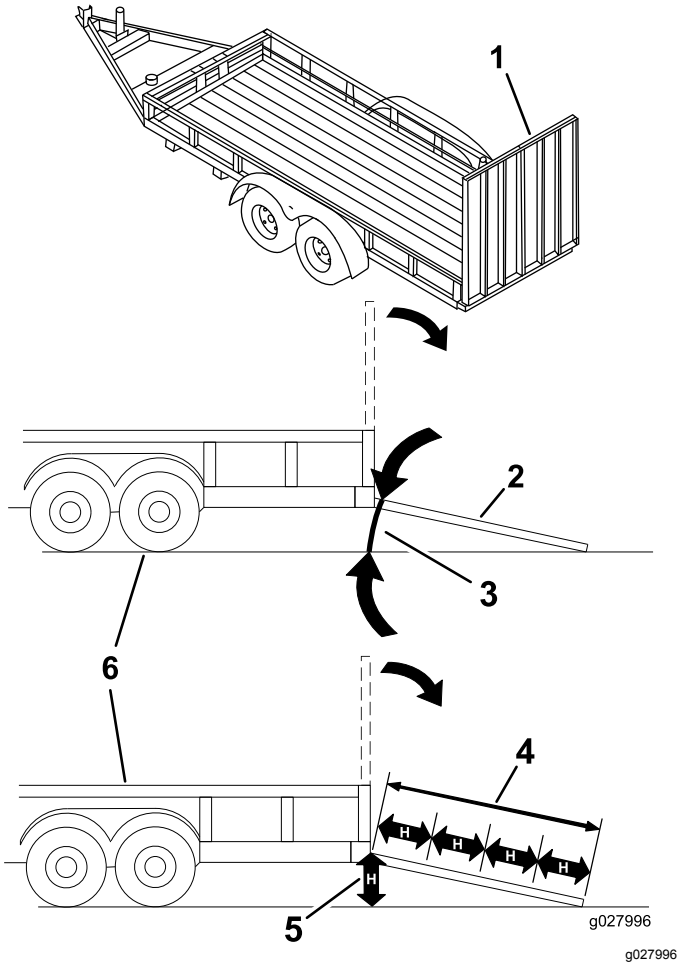

Figur 31

1. Fullbreddsramp i uppfällt läge
2. Fullbreddsramp i lastningsposition, sedd från sidan
3. Högst 15 grader
4. Rampen är minst 4 gånger så lång som släpets eller lastbilsflakets höjd från marken
5. H = släpvagns- eller lastbilsflakets höjd från marken
6. Släp

Arbetstips

Använda det snabba läget

Kör motorn i det SNABBA läget för bästa klippning och maximal luftcirkulation. Det krävs luft för att klippa gräset ordentligt. Ställ inte in för låg klipphöjd så att klipparen helt omges av oklippt gräs. Försök att alltid se till att en sida av klipparen är fri från oklippt gräs, vilket medför att luft kan sugas in i klipparen.

Klippa en gräsmatta för första gången

Klipp gräset något längre än normalt så att inte klipparen skalperar ojämn mark. Den klipphöjd som använts tidigare är vanligtvis den bästa. Vid klippning av gräs som är längre än 15 cm kan du behöva klippa två gånger för att få ett acceptabelt klippresultat.

Klippa en tredjedel av grässtrået

Det är bäst att bara klippa av cirka en tredjedel av grässtrået. Mer än så rekommenderas bara om gräset är glest eller om det är sent på hösten då gräset växer saktare.

Byta klippriktningen

Växla klippriktning för att hålla gräset rakt. Det underlättar också fördelningen av det klippta gräset, vilket förbättrar nedbrytningen och gödningen.

Klipp tillräckligt ofta

Gräs växer i olika takt beroende på årstiden. För att hålla samma längd på gräset ska man klippa oftare tidigt på våren. Klipp mer sällan när tillväxten avtar mot mitten av sommaren. Klipp med högre klipphöjd och klipp sedan igen efter två dagar med lägre klipphöjd om du inte kan klippa under en längre tidsperiod.

Använda en långsammare klipphastighet

Du kan köra saktare för att få ett bättre klippresultat under vissa förhållanden.

Klipp inte för kort

Höj klipphöjden vid klippning av en ojämn gräsmatta så att inte gräsmattan skalas av.

Stanna

Om du måste stanna maskinen under klippningen kan en klump med gräsklipp falla ner på gräsmattan. Kör till ett område som du redan har klippt medan knivarna är inkopplade för att undvika detta eller koppla bort klippardäcket samtidigt som du kör framåt.

Håll undersidan av klipparen ren

Rensa bort gräsklipp och smuts från undersidan av klipparen efter varje klippning. Om gräs och smuts ansamlas inuti klipparen blir klippresultatet till slut inte tillfredsställande.

Underhålla kniven/knivarna

Se till att hålla kniven vass under klippsäsongen, eftersom en vass kniv klipper rent utan att slita och

rycka av grässtråna. Om gräset slits och rycks av gulnar det i ändarna, vilket minskar tillväxten och ökar risken för sjukdomar. Kontrollera knivarna efter varje användning för att se till att de inte är slöa, slitna eller skadade. Fila ned eventuella hack och slipa knivarna om så behövs. Om en kniv är skadad eller sliten ska den bytas ut omedelbart mot en originalkniv från Toro.

Underhåll

Obs: Vänster och höger sida på maskinen är lika med förarens vänstra respektive högra sida vid normal körning.

Rekommenderat underhåll

Underhållsintervall	Underhållsförfarande
Efter de första 5 timmarna	• Byt ut motoroljan.
Varje användning eller dagligen	• Kontrollera säkerhetssystemet. • Kontrollera oljenivån i motorn. • Rengör luftintagsgallret. • Kontrollera knivarna. • Kontrollera att gräsriktaren inte är skadad.
Efter varje användning	• Rengör klippardäckkåpan.
Var 25:e timme	• Smörj alla smörjpunkter. • Rengöra skumplastinsatsen (oftare vid dammiga och smutsiga förhållanden). • Kontrollera däcktrycket. • Kontrollera att remmarna inte är slitna eller spruckna.
Var 100:e timme	• Byta skumplastinsatsen (oftare vid dammiga och smutsiga förhållanden). • Utför service på pappersinsatsen (oftare vid dammiga och smutsiga förhållanden). • Byt ut motoroljan (oftare vid dammiga och smutsiga förhållanden). • Byt oljefiltret (oftare vid dammiga och smutsiga förhållanden). • Kontrollera tändstiftet (-stiften). • Kontrollera det inbyggda bränslefiltret.
Var 200:e timme	• Byt pappersinsatsen (oftare vid dammiga och smutsiga förhållanden). • Sätt tillbaka tändstiftet/tändstiften. • Byt ut det inbyggda bränslefiltret.
Före förvaring	• Ladda batteriet och lossa batterikablarna. • Utför alla underhållsprocedurer i listan ovan före förvaring. • Måla i eventuella lackskador.

Viktigt: **Läs i motormanualen för ytterligare underhållsrutiner.**

⚠ VAR FÖRSIKTIG

Om du lämnar nyckeln i tändningslåset kan någon oavsiktligt starta motorn och skada dig eller någon annan person allvarligt.

Ta ut nyckeln ur låset och lossa tändkabeln från tändstiftet innan du utför något underhåll. För kabeln åt sidan så att den inte oavsiktligt kommer i kontakt med tändstiftet.

Förberedelser för underhåll

Höja upp sätet

Kontrollera att rörelsereglagespakarna är låsta i PARKERINGSLÄGET och för sätet framåt.

Du kan nå följande komponenter genom att höja upp sätet:

- Serienummerplåt
- Servicedekal
- Sätesjusteringsskruvar
- Bränslefilter
- Batteri och batterikablar

Lossa klippdäckets kjol

Lossa de två nedre skruvarna på kjolen för att få åtkomst till klippdäckets ovansida (Figur 32).

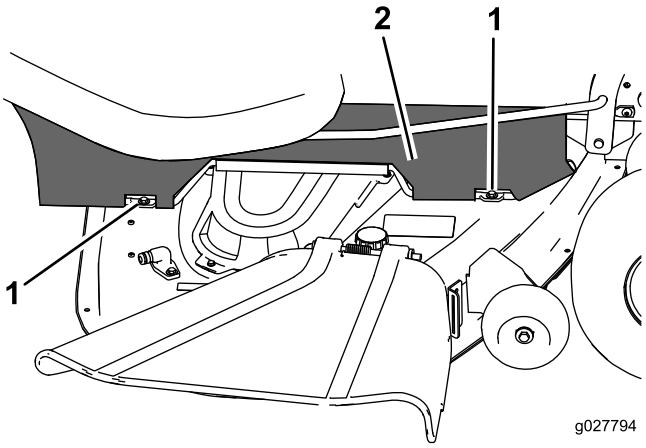

g027794

Figur 32

1. Nedre bult
2. Kjol

Obs: Dra alltid åt bultarna igen för att montera kjolen efter underhåll.

Smörjning

Smörja lagren

Serviceintervall: Var 25:e timme—Smörj alla smörjpunkter.

Typ av fett: Litiumfett nr 2

1. Parkera maskinen på ett plant underlag och koppla ur knivreglaget.
2. För rörelsereglagespakarna utåt till PARKERINGSLÄGET, stäng av motorn, ta ut nyckeln och vänta tills alla rörliga delar har stannat innan du kliver ur förarsätet.
3. Torka av smörjnipplarna (Figur 33 och Figur 34) med en trasa.

   Obs: Skrapa bort eventuell färg på nippelns/nipplarnas framsida.

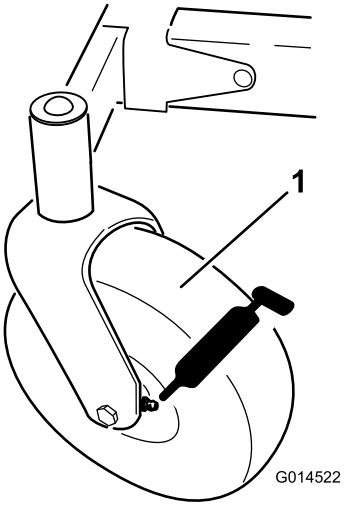

g014522

Figur 33

1. Främre svänghjul

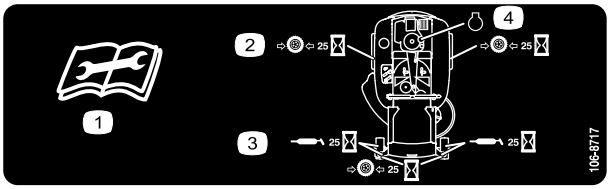

decal106-8717

Figur 34

På undersidan av sätets sittdel

1. Läs instruktionerna innan du utför service eller underhåll.
2. Kontrollera lufttrycket i däcken var 25:e körtimma
3. Smörj var 25:e körtimme
4. Motor

4. Anslut en fettspruta till varje nippel och spruta in fett i nipplarna tills det börjar sippra ut ur lagren (Figur 33 och Figur 34).

Motorunderhåll

Serva luftrenaren

Obs: Utför service på luftrenaren oftare (med några timmars mellanrum) vid extremt dammiga och sandiga arbetsförhållanden.

Ta bort insatserna

1. Parkera maskinen på en plan yta och koppla ur knivreglaget (PTO).
2. Lägg i parkeringsbromsen, stanna motorn, ta ut nyckeln och vänta tills alla rörliga delar har stannat innan du lämnar förarplatsen.
3. Gör rent omkring luftrenaren så att inte smuts faller ned i motorn och orsakar skador.
4. Lyft kåpan och vrid luftrenaren ut ur motorn (Figur 35).

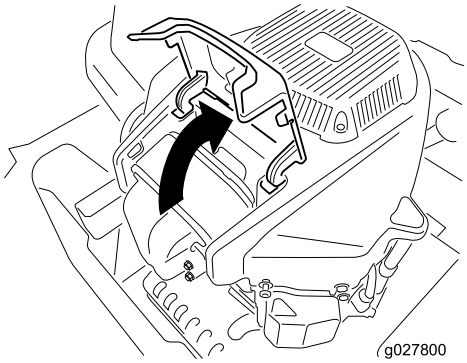

g027800

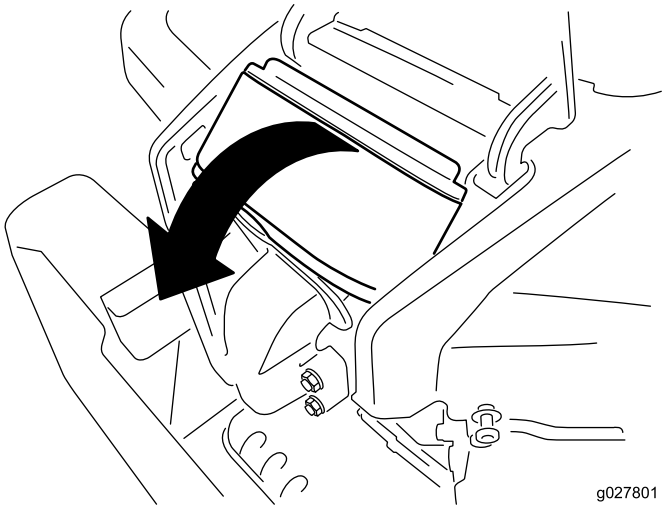

g027801

Figur 35

5. Ta bort skumplastinsatsen från pappersinsatsen (Figur 36).

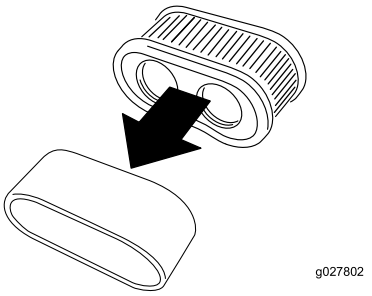

g027802

Figur 36

Utföra service på skumplastinsatsen

Serviceintervall: Var 25:e timme/En gång per månad (beroende på vilket som inträffar först)—Rengöra skumplastinsatsen (oftare vid dammiga och smutsiga förhållanden).

Var 100:e timme/Årligen (beroende på vilket som inträffar först)—Byta skumplastinsatsen (oftare vid dammiga och smutsiga förhållanden).

Tvätta skumplastinsatsen med vatten och byt ut den om den är skadad.

Utföra service på pappersinsatsen

Serviceintervall: Var 100:e timme/Årligen (beroende på vilket som inträffar först)—Utför service på pappersinsatsen (oftare vid dammiga och smutsiga förhållanden).

Var 200:e timme/Vartannat år (beroende på vilket som inträffar först)—Byt pappersinsatsen (oftare vid dammiga och smutsiga förhållanden).

1. Knacka insatsen lätt mot ett plant underlag så att damm och smuts lossnar.
2. Kontrollera att insatsen inte är sprucken, att gummitätningen inte har gått sönder samt att det inte finns någon oljebeläggning på insatsen.

Viktigt: **Blås inte rent pappersinsatsen med tryckluft eller vätska, t.ex. lösningsmedel, bensin eller fotogen. Byt ut insatsen om den är skadad eller inte kan rengöras ordentligt.**

Serva motoroljan

Oljetyp: Renad olja (API service SF, SG, SH, SJ eller SL)

Vevhusvolym: 2,4 liter

Viskositet: Se tabellen nedan.

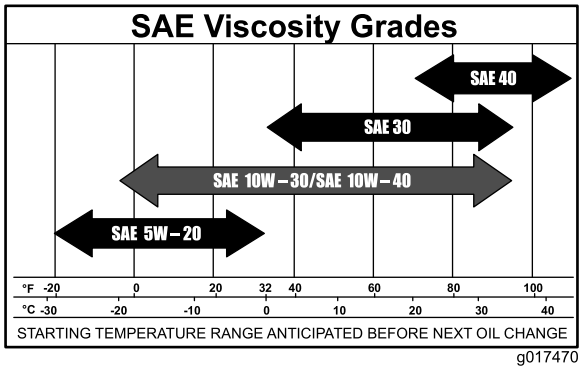

g017470

Figur 37

Kontrollera oljenivån i motorn

Serviceintervall: Varje användning eller dagligen

Obs: Kontrollera oljenivån när motorn är kall.

⚠ VARNING

Vid kontakt med heta ytor kan personskador uppstå.

Håll händer, fötter, ansikte, kläder samt andra kroppsdelar på avstånd från ljuddämparen och andra heta ytor.

Viktigt: **Fyll inte på för mycket olja i vevhuset eftersom detta kan skada motorn. Kör inte motorn om oljenivån ligger under lågnivåmärket eftersom detta kan skada motorn.**

1. Parkera maskinen på plan mark, koppla ur knivreglaget, stäng av motorn, dra åt parkeringsbromsen och ta ut nyckeln.
2. Säkerställ att motorn är avstängd, är i nivå och har svalnat så att oljan har hunnit rinna ned i sumpen.
3. Rengör området runt oljepåfyllningslocket och oljestickan innan du tar bort stickan så att smuts och gräsklipp inte hamnar i motorn (Figur 38).
4. Stäng av motorn, ta ut nyckeln och vänta tills alla rörliga delar har stannat innan du kliver ur förarsätet.

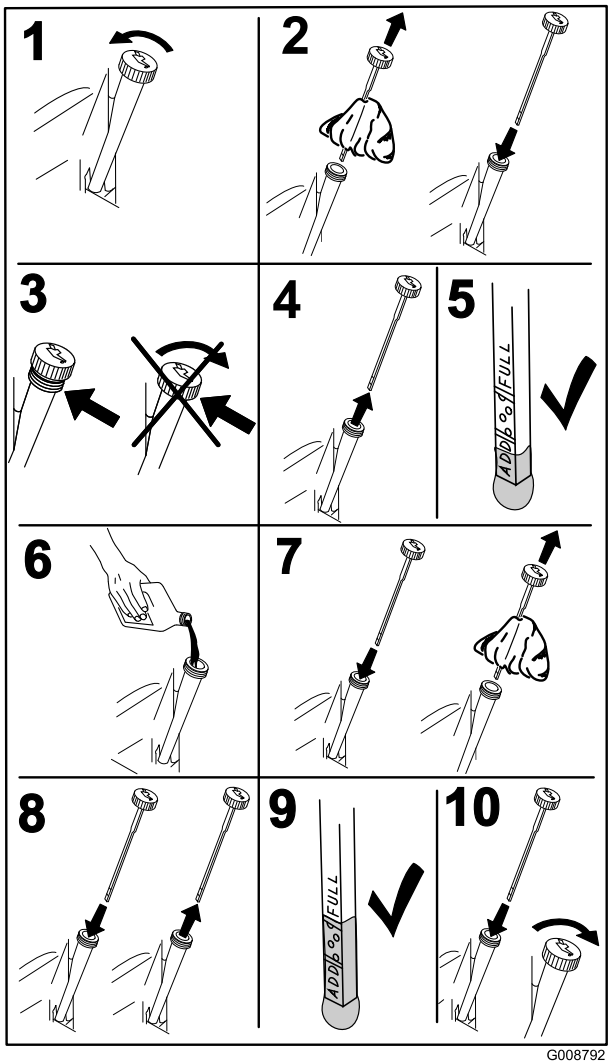

G008792

g008792

Figur 38

Byta motoroljan och oljefiltret

Serviceintervall: Efter de första 5 timmarna/Efter den första månaden (beroende på vilket som inträffar först)—Byt ut motoroljan.

Var 100:e timme/Årligen (beroende på vilket som inträffar först)—Byt ut motoroljan (oftare vid dammiga och smutsiga förhållanden).

Var 100:e timme/Årligen (beroende på vilket som inträffar först)—Byt oljefiltret (oftare vid dammiga och smutsiga förhållanden).

Obs: Byt motoroljefiltret oftare vid mycket dammiga eller sandiga arbetsförhållanden.

Obs: Kassera spilloljan på en återvinningsstation.

1. Parkera maskinen på ett jämnt underlag för att försäkra att oljan töms helt.
2. Koppla ur kraftuttaget och kontrollera att parkeringsbromsen är ilagd.
3. Stäng av motorn, ta ut nyckeln och vänta tills alla rörliga delar har stannat innan du kliver ur förarsätet.
4. Tappa ur motoroljan.

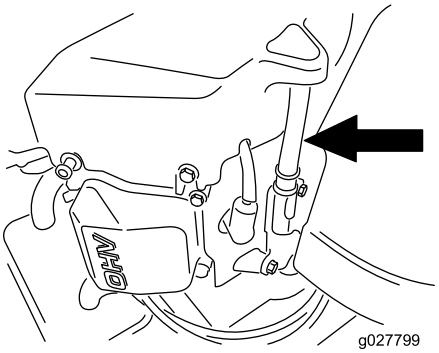

g027799

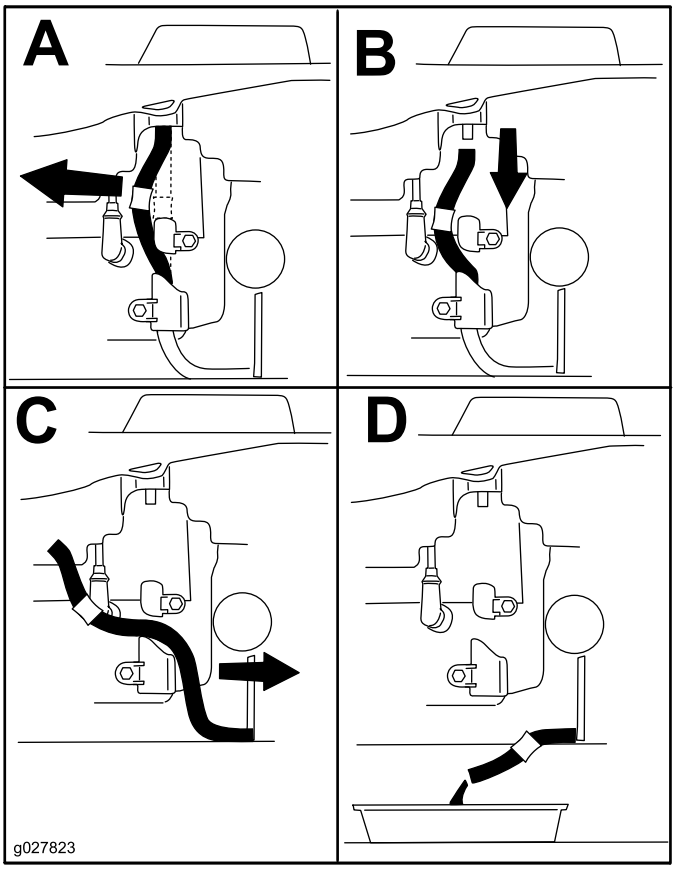

g027823

Figur 39

5. Byt ut motoroljefiltret (Figur 40).

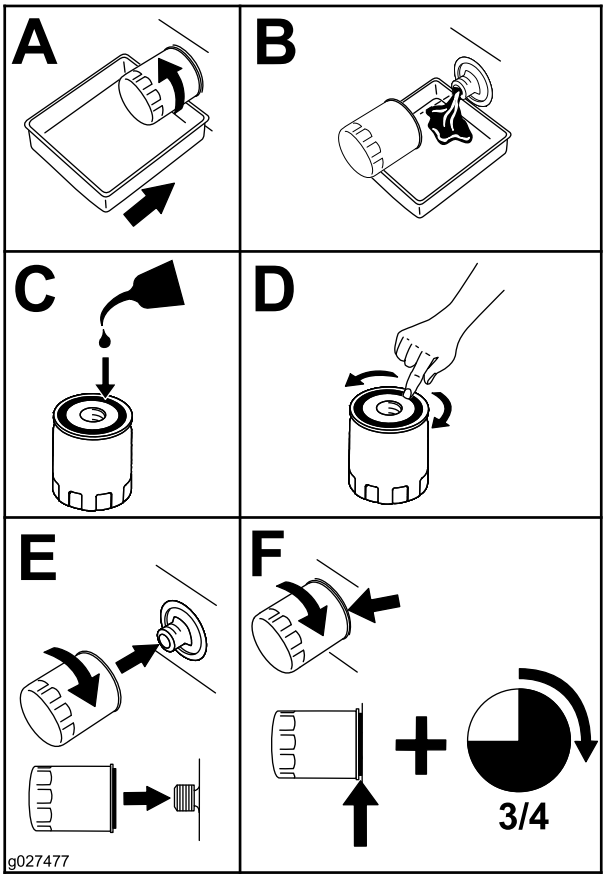

g027477

Figur 40

Obs: Kontrollera att oljefilterpackningen ligger mot motorn och vrid sedan filtret ytterligare ¾ varv.

6. Häll långsamt cirka 80 procent av den angivna oljan i påfyllningsröret och tillsätt långsamt ytterligare olja tills den når markeringen **Full** (Figur 41).

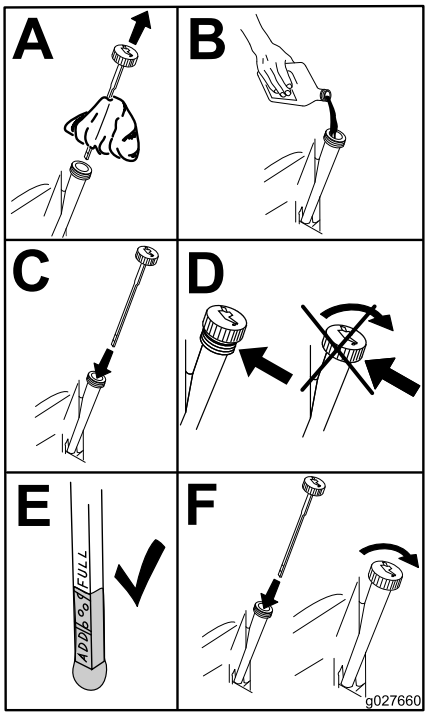

g027660

Figur 41

Serva tändstiftet

Serviceintervall: Var 100:e timme/Årligen (beroende på vilket som inträffar först)—Kontrollera tändstiftet (-stiften).

Var 200:e timme/Vartannat år (beroende på vilket som inträffar först)—Sätt tillbaka tändstiftet/tändstiften.

Se till att luftgapet mellan mitt- och sidoelektroderna är rätt innan tändstiftet monteras. Använd en tändstiftsnyckel vid demontering och montering och ett bladmått för kontroll och justering av mellanrummet. Montera vid behov nya tändstift.

Typ: Champion® RN9YC eller NGK® BPR6ES

Luftgap: 0,76 mm

Ta bort tändstiftet

1. Koppla ur kraftuttaget och kontrollera att parkeringsbromsen är ilagd.
2. Stäng av motorn, ta ut nyckeln och vänta tills alla rörliga delar har stannat innan du kliver ur förarsätet.

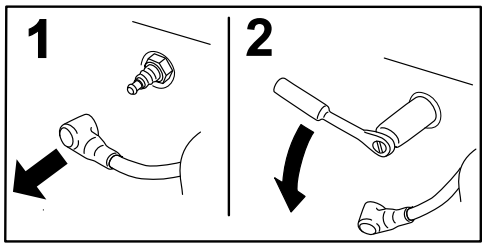

G008791

g008791

Figur 42

Obs: Eftersom nedsänkningen runt tändstiftet är så djup, går det lättast att blåsa rent hålrummet med tryckluft. Det går lättast att nå tändstiftet när fläkthuset tas bort för rengöring.

Kontrollera tändstiftet

Viktigt: **Rengör inte tändstiftet/-stiften. Byt alltid ut tändstiftet om det har en svart beläggning, slitna elektroder, en oljefilm eller sprickor.**

Om isolatorn är ljust brun eller grå fungerar motorn korrekt. En svart beläggning på isolatorn betyder vanligen att luftrenaren är smutsig.

Ställ in gapet till 0,76 mm.

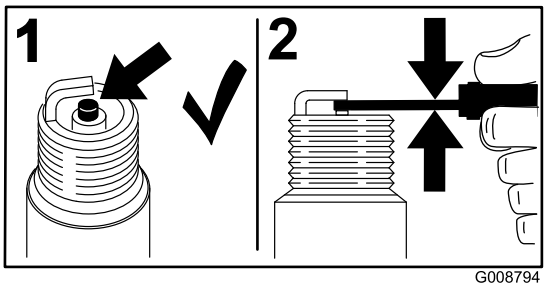

G008794

g008794

Figur 43

Montera tändstiftet

Dra åt tändstiftet/-stiften till 25–30 N·m.

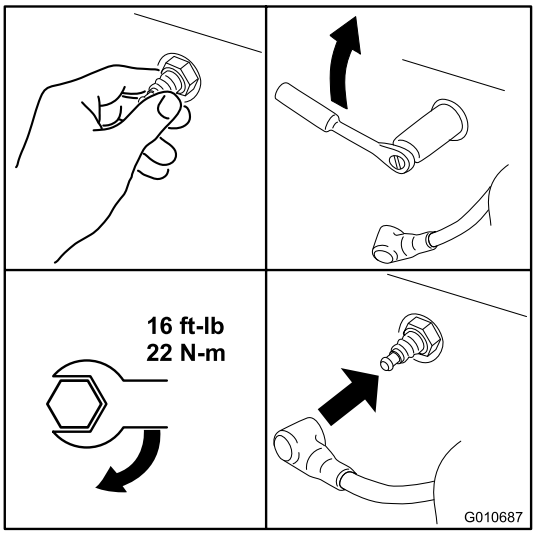

g010687

Figur 44

Rengöra kylsystemet

Ta bort gräs och skräp från luftintagsgallret före varje användningstillfälle.

1. Koppla ur knivreglaget och dra åt parkeringsbromsen.
2. Stäng av motorn, ta ut nyckeln och vänta tills alla rörliga delar har stannat innan du kliver ur förarsätet.
3. Ta bort luftfiltret från motorn.
4. Ta bort motorhöljet.
5. Montera luftfiltret på filterbasen för att förhindra att skräp kommer in i luftintaget.
6. Avlägsna skräp och gräs från delarna.
7. Ta bort luftfiltret och montera motorhöljet.
8. Montera luftfiltret.

Underhålla bränslesystemet

⚠ FARA

Under vissa omständigheter är bensin extremt lättantändligt och högexplosivt. Brand eller explosion i bensin kan orsaka brännskador och materiella skador.

- **Utför bränslerelaterat underhåll när motorn är kall. Gör det utomhus på en öppen plats. Torka upp utspilld bensin.**
- **Rök aldrig när du tömmer ut bensin och håll dig borta från öppen eld eller platser där bensinångorna kan antändas av gnistor.**

Byta ut det inbyggda bränslefiltret

Serviceintervall: Var 100:e timme/Årligen (beroende på vilket som inträffar först)—Kontrollera det inbyggda bränslefiltret.

Var 200:e timme/Vartannat år (beroende på vilket som inträffar först)—Byt ut det inbyggda bränslefiltret.

Sätt aldrig tillbaka ett smutsigt filter om det har tagits bort från bränsleslangen.

1. Parkera maskinen på en plan yta och koppla ur knivreglaget.
2. Kontrollera att bromsen är ilagd, stanna motorn, ta ut nyckeln och vänta tills alla rörliga delar har stannat innan du kliver ut från förarplatsen.

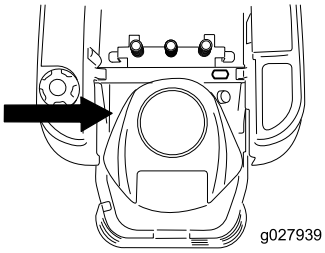

g027939

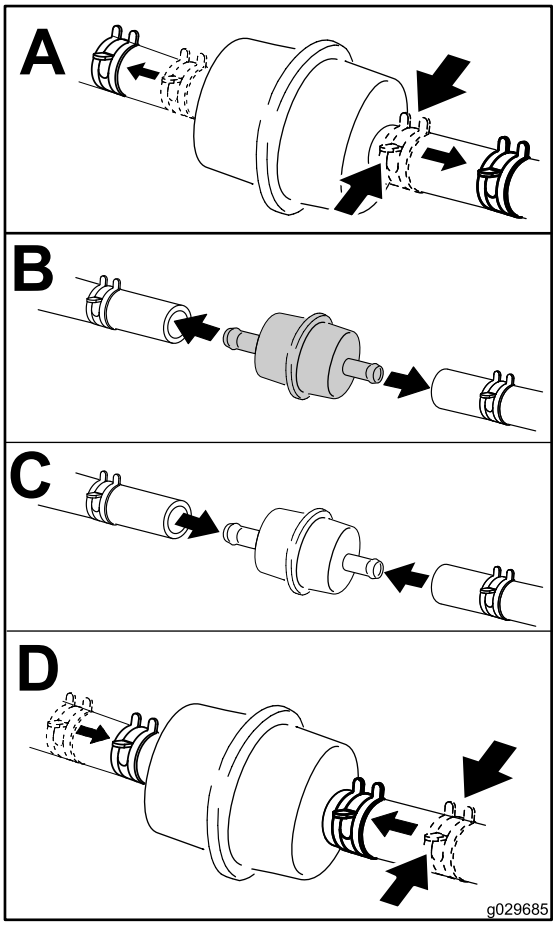

g029685

Figur 45

Underhålla elsystemet

VARNING

KALIFORNIEN
Proposition 65 Varning

Batteripoler, kabelanslutningar och tillbehör till dessa innehåller bly och blykomponenter: kemikalier som staten Kalifornien anser orsaka cancer och fortplantningsskador. Tvätta händerna när du har hanterat batteriet.

Ladda batteriet

Demontering av batteri

⚠ VARNING

Batteriets kabelanslutningar eller metalldelar kan kortslutas mot maskinkomponenter i metall och orsaka gnistor. Gnistor kan få batterigaserna att explodera, vilket kan leda till personskador.

- **Vid avlägsnande eller installation av batteriet får du inte låta batterianslutningarna komma i kontakt med några av maskinens metalldelar.**
- **Låt inte metallverktyg kortslutas mellan batterianslutningarna och maskinens metalldelar.**

1. Parkera maskinen på ett plant underlag och koppla ur knivreglaget.
2. För rörelsereglagespakarna utåt till PARKERINGSLÄGET, stäng av motorn, ta ut nyckeln och vänta tills alla rörliga delar har stannat innan du kliver ur förarsätet.
3. Höj upp sätet för att komma åt batteriet.
4. Lossa den jordade minuskabeln (svart) från batteripolen (Figur 46).

   Obs: Spara alla fästelement.

⚠ VARNING

Felaktig dragning av batterikablarna kan skada maskinen och kablarna samt orsaka gnistor. Gnistor kan få batterigaserna att explodera, vilket kan leda till personskador.

- **Lossa alltid batteriets minuskabel (svart) innan du lossar pluskabeln (röd).**
- **Anslut alltid pluskabeln (röd) innan du ansluter minuskabeln (svart).**

5. Dra upp gummihöljet på pluskabeln (röd).
6. Lossa pluskabeln (röd) från batteripolen (Figur 46).

   Obs: Spara alla fästelement.
7. Ta bort batteriets låsfäste (Figur 46) och lyft ut batteriet ur batterilådan.

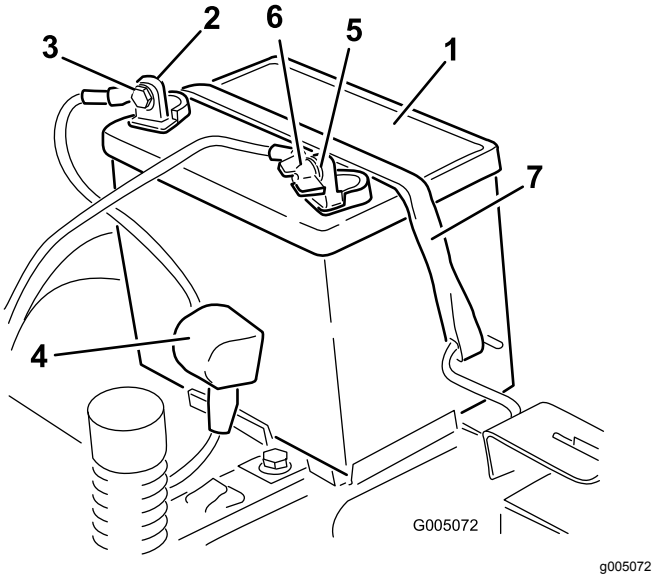

Figur 46

1. Batteri
2. Batteriets pluspol (+)
3. Skruv, bricka och mutter
4. Anslutningssko
5. Batteriets minuspol (−)
6. Vingmutter, bricka och skruv
7. Batterilåsfäste

Ladda batteriet

Serviceintervall: Före förvaring—Ladda batteriet och lossa batterikablarna.

1. Ta bort batteriet från chassit. Se Demontering av batteri (sida 39).
2. Ladda batteriet i minst en timme vid 6–10 A.

   Obs: Överladda inte batteriet.
3. När batteriet är fulladdat ska laddaren kopplas bort från eluttaget först, och sedan ska laddningskablarna lossas från batteripolerna (Figur 47).

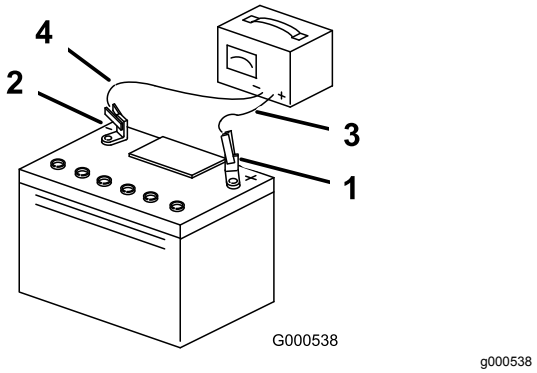

Figur 47

1. Batteriets pluspol (+)
2. Batteriets minuspol (−)
3. Röd (+) laddningskabel
4. Svart (−) laddningskabel

Montera batteriet

1. Placera batteriet i lådan (Figur 46).
2. Anslut pluskabeln (röd) till batteriets pluspol (+) med de fästelement som togs bort tidigare.
3. Anslut minuskabeln till batteriets minuspol (–) med de fästelement som du tog bort tidigare.
4. Trä på den röda anslutningsskon på batteriets pluspol (röd).
5. Fäst batteriet med låsfästet (Figur 46).
6. Sänk ned sätet.

Serva säkringarna

Elsystemet skyddas av säkringar. Den kräver inget underhåll, men om en säkring går bör du dock undersöka komponenten/kretsen för funktionsfel eller kortslutning.

Typ av säkring:

- Huvudsäkring – F1-30 A, flatsäkring
- Laddningskrets – F2-25 A, flatsäkring

1. Ta bort skruvarna som håller fast kontrollpanelen på maskinen.

   Obs: Spara alla fästelement.
2. Lyft upp kontrollpanelen så att du kommer åt huvudkablaget och säkringsblocket (Figur 48).
3. Byt ut en säkring genom att dra ut den (Figur 48).

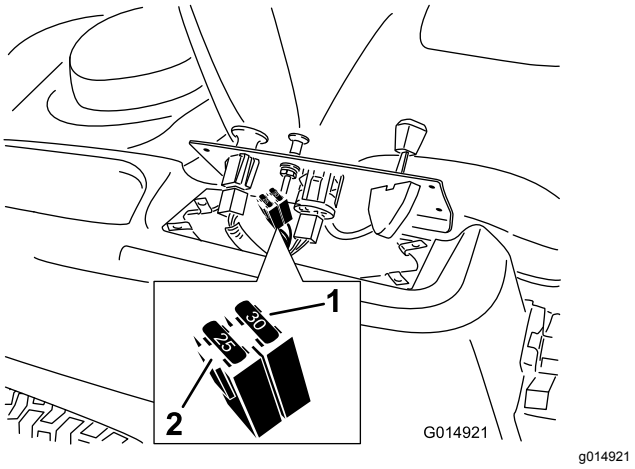

Figur 48

1. Huvudsäkring – 30 A
2. Laddningskrets – 25 A

4. Sätt tillbaka kontrollpanelen på dess plats.

   Obs: Använd de skruvar som du tog bort tidigare för att fästa panelen på maskinen.

Underhålla drivsystemet

Kontrollera däcktrycket

Serviceintervall: Var 25:e timme—Kontrollera däcktrycket.

Håll lufttrycket i fram- och bakdäcken enligt specifikationerna. Ojämnt lufttryck i däcken kan orsaka ojämn klippning. Kontrollera trycket vid ventilskaftet (Figur 49). Mät trycket när däcken är kalla för att få en så exakt avläsning som möjligt.

Se det maximitryck som föreslås av däcktillverkaren på sidan av svänghjulen.

Pumpa upp de bakre drivhjulen till 0,9 bar.

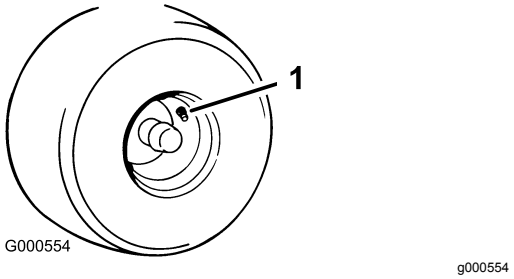

Figur 49

1. Ventilskaft

Frikoppla elbromsen

Elbromsen frikopplas om du manuellt vrider länkarmarna framåt. När elbromsen är strömsatt återställs bromsen.

1. Vrid tändningsnyckeln till läget AV eller koppla bort batteriet.
2. Lokalisera elbromsens axel där bromsens länkarmar har anslutits (Figur 50).
3. Vrid axeln framåt för att frikoppla bromsen.

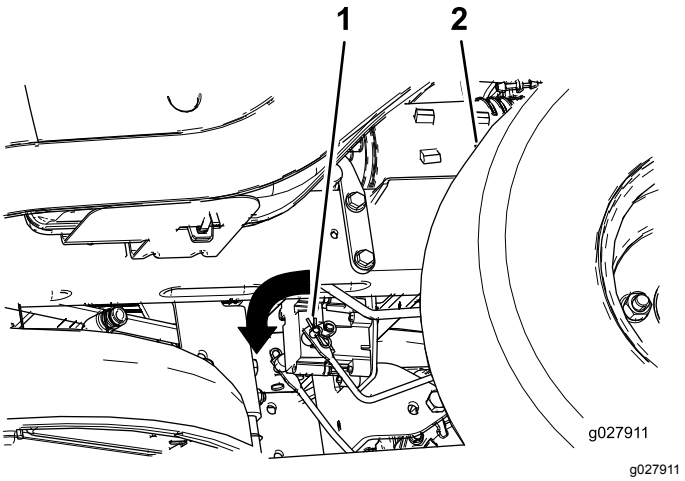

Figur 50

1. Bromsens länkarm på elbromsstyrenheten
2. Vänster bakdäck

Underhåll

Serva knivarna

Håll knivarna vassa under hela klippsäsongen, eftersom vassa knivar klipper rent utan att slita eller rycka av grässtråna. Om gräset slits och rycks av gulnar det i ändarna, vilket minskar tillväxten och ökar risken för sjukdomar.

Kontrollera knivarna varje dag för att se till att de inte är slöa, slitna eller skadade. Fila ned eventuella hack och slipa knivarna om så behövs. Om en kniv är skadad eller sliten ska den bytas ut omedelbart mot en originalkniv från Toro. För att kunna slipa och byta knivar bekvämt är det bra att ha extraknivar till hands.

⚠ VARNING

En sliten eller skadad kniv kan gå sönder och en bit av kniven kan slungas ut i det område där föraren eller någon annan person befinner sig, vilket kan leda till allvarliga personskador eller dödsfall.

- **Kontrollera om kniven är sliten eller skadad med jämna mellanrum.**
- **Byt ut slitna och skadade knivar.**

Gör följande innan du kontrollerar eller servar knivarna

Parkera maskinen på ett plant underlag, koppla ur knivreglaget, för rörelsereglagespakarna utåt till PARKERINGSLÄGET, stäng av motorn och ta ut nyckeln.

Kontrollera knivarna

Serviceintervall: Varje användning eller dagligen—Kontrollera knivarna.

1. Kontrollera eggarna (Figur 51).

   Obs: Ta bort knivarna och slipa dem om eggarna är slöa eller har fått hack. Se Slipa knivarna (sida 44).

2. Kontrollera knivarna, särskilt den böjda delen (Figur 51).

   Obs: Montera omedelbart en ny kniv om du upptäcker skador, slitage eller om ett spår har bildats i detta område (del 3 och 4 i Figur 51).

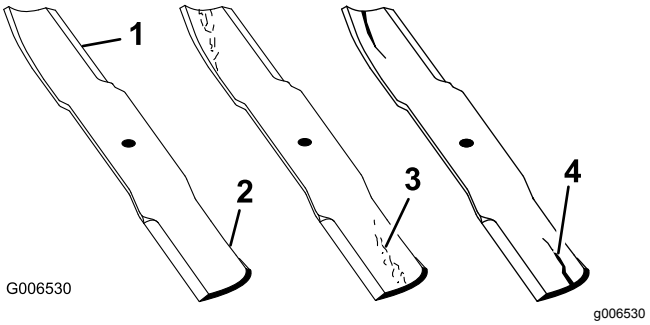

Figur 51

1. Egg
2. Böjd del
3. Slitage/spårbildning
4. Skada

Kontrollera om knivarna är böjda

Obs: Maskinen måste stå på en plan yta när följande procedur utförs.

1. Höj klippdäcket till det högsta klippläget.
2. Bär tjocka vadderade handskar eller annat lämpligt handskydd och rotera långsamt kniven till ett läge som gör det möjligt att mäta avståndet mellan knivseggen och den plana yta som maskinen står på (Figur 52).

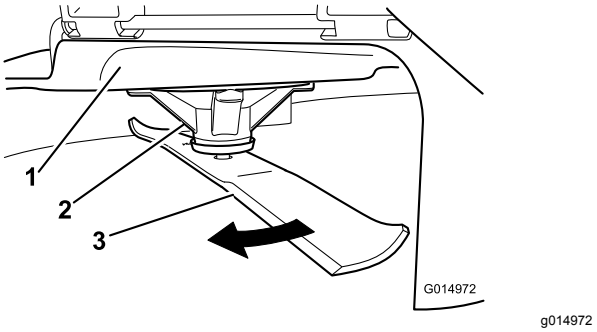

Figur 52

1. Däck
2. Spindelhus
3. Kniv

3. Mät från knivspetsen till den plana ytan (Figur 53).

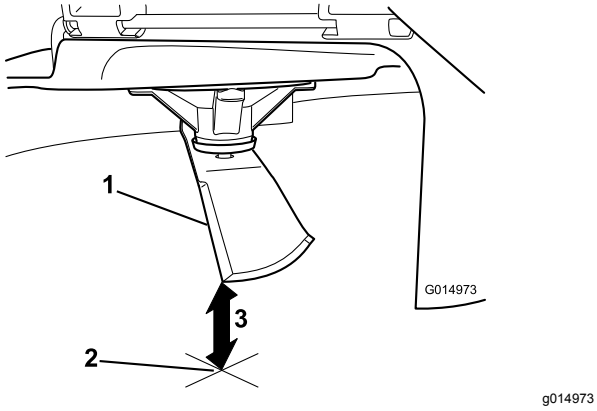

Figur 53

1. Kniv (i mätposition)
2. Plan yta
3. Uppmätt avstånd mellan kniv och yta (A)

4. Rotera samma kniv 180 grader så att den motsatta skäreggen nu är i samma läge (Figur 54).

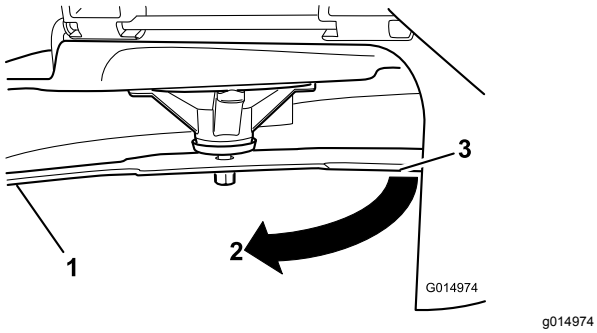

Figur 54

1. Kniv (den sida som mättes tidigare)
2. Mätläget (den position som användes tidigare)
3. Den motsatta sidan av kniven flyttas till mätläget

5. Mät från knivspetsen till den plana ytan (Figur 55).

   Obs: Skillnaden bör inte vara mer större än 3 mm.

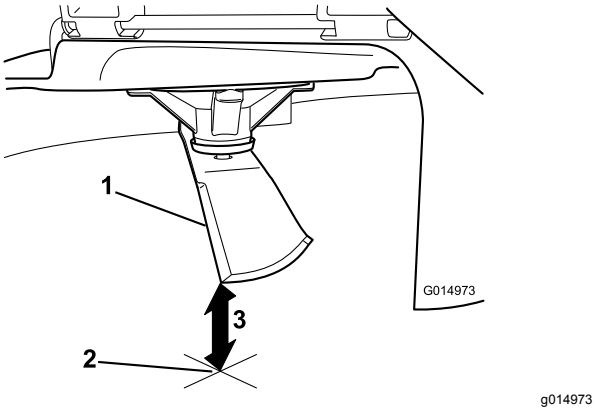

Figur 55

1. Motsatt knivsegg (i mätläge)
2. Plan yta
3. Det andra uppmätta avståendet mellan kniv och yta (B)

   A. Om skillnaden mellan A och B är större än 3 mm ska kniven bytas ut mot en ny. Se Demontera knivarna (sida 43) och Montera knivarna (sida 44).

      Obs: Om en böjd kniv byts ut mot en ny, men skillnaden fortfarande är större än 3 mm, kan knivspindeln vara böjd. Kontakta en auktoriserad Toro-återförsäljare för service.

   B. Om skillnaden ligger inom de godkända värdena går du vidare till nästa kniv.

Upprepa proceduren på samtliga knivar.

Demontera knivarna

Knivarna måste bytas ut om du kör på ett hårt föremål, om kniven är i obalans eller om kniven är böjd. Använd alltid Toros originalknivar för att säkerställa bästa möjliga prestanda och även fortsättningsvis hålla maskinen säker. Om du använder ersättningsknivar från andra tillverkare kan det resultera i att maskinen inte uppfyller gällande säkerhetsstandarder.

1. Håll knivänden med en trasa eller en tjockt vadderad handske.
2. Avlägsna knivskruven, den böjda brickan och kniven från spindelaxeln (Figur 56).

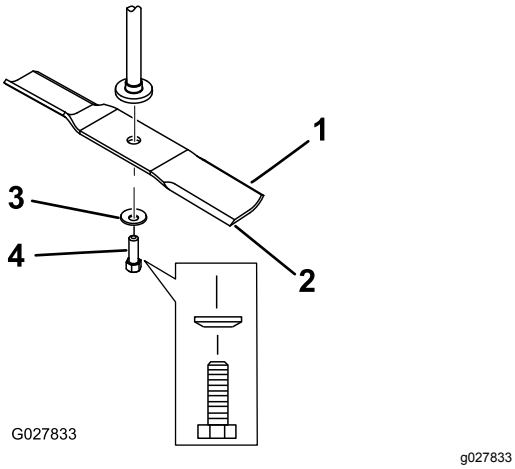

Figur 56

1. Knivens segeldel
2. Kniv
3. Böjd bricka
4. Knivskruv

Slipa knivarna

1. Slipa eggarna i båda ändarna av kniven med en fil (Figur 57).

   Obs: Behåll ursprungsvinkeln.

   Obs: Kniven behåller balanseringen om samma mängd material avlägsnas från båda eggarna.

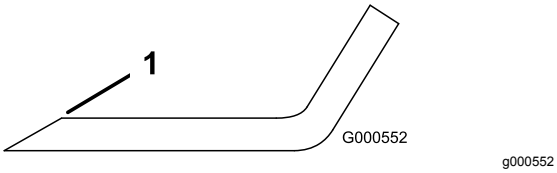

Figur 57

1. Slipa med ursprunglig vinkel.

2. Kontrollera knivens balans med en knivbalanserare (Figur 58).

   Obs: Om kniven stannar kvar i ett horisontellt läge är den i balans och kan användas.

   Obs: Om kniven inte är balanserad kan du fila bort lite metall från knivens segeldel (Figur 57).

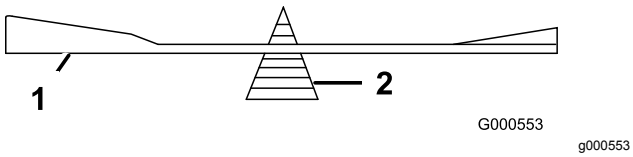

Figur 58

1. Kniv
2. Balanserare

3. Upprepa proceduren tills kniven är balanserad.

Montera knivarna

1. Montera kniven på spindelaxeln (Figur 56).

   Viktigt: **Knivens böjda del måste alltid peka uppåt, mot gräsklipparens insida, för att klippningen ska bli rätt.**

2. Montera den böjda brickan (den kupade sidan mot kniven) och knivskruven (Figur 56).
3. Dra åt knivskruven till 47–88 N·m.

Balansera klippdäcket

Kontrollera att klippdäcket är i våg när du monterar det eller om du märker att gräsmattan blir ojämnt klippt.

Kontrollera att klippdäckets knivar inte är böjda innan balansering. Ta bort och byt ut alla böjda knivar, se Serva knivarna (sida 42) innan du fortsätter.

Ställ in klippdäckets lutning i sidled innan du justerar den främre-bakre lutningen.

Krav:

- Maskinen måste stå på en plan yta.
- Alla fyra däcken måste ha rätt tryck. Se Kontrollera däcktrycket (sida 41).

Balansering i sidled

1. Parkera maskinen på ett plant underlag och koppla ur knivreglaget.
2. För rörelsereglagespakarna utåt till PARKERINGSLÄGET, stäng av motorn, ta ut nyckeln och vänta tills alla rörliga delar har stannat innan du kliver ur förarsätet.
3. För klipphöjdsreglaget till det mellersta läget.
4. Rotera försiktigt kniven eller knivarna så att alla knivar är parallella (Figur 59 och Figur 60).

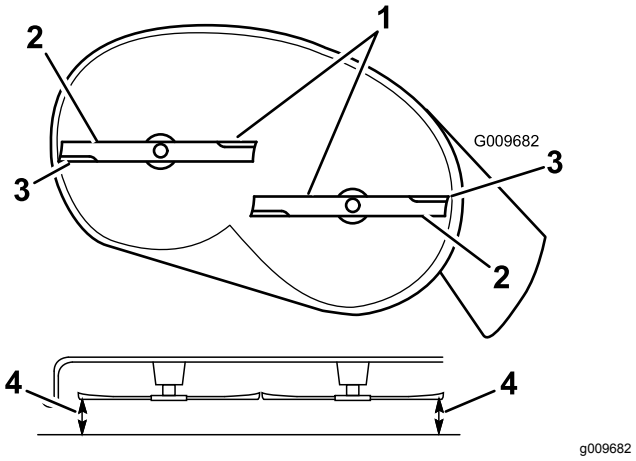

Figur 59

Klippdäck med två knivar

1. Knivarna är parallella
2. Knivens segeldel
3. Yttre knivseggar
4. Mät från knivspetsen till den plana ytan här.

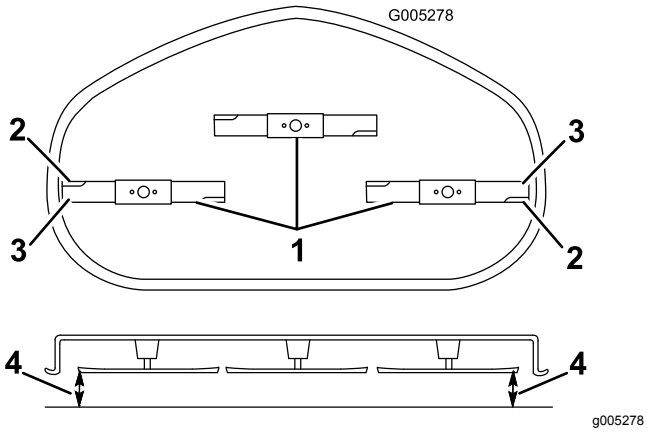

Figur 60

Klippdäck med tre knivar

1. Knivarna är parallella
2. Knivens segeldel
3. Yttre knivseggar
4. Mät från knivspetsen till den plana ytan här.

5. Mät mellan de yttre knivseggarna och den plana ytan (Figur 59).

   Obs: Om inte båda måtten är inom 5 mm krävs en justering. Fortsätt med denna procedur.

6. Förflytta dig till maskinens vänstra sida.
7. Lossa sidolåsmuttern.
8. Höj eller sänk klippdäckets vänstra sida genom att vrida på den bakre låsmuttern (Figur 61).

   Obs: Vrid den bakre låsmuttern medurs för att höja klippdäcket och moturs för att sänka det.

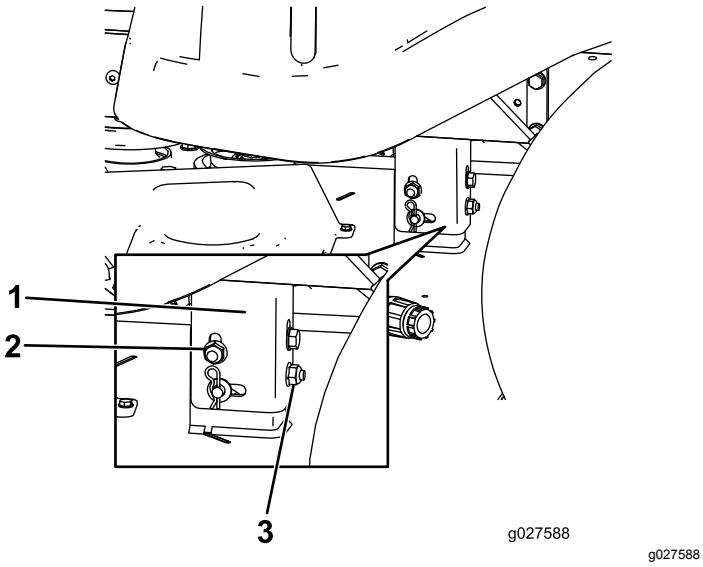

Figur 61

1. Hållarfäste
2. Sidolåsmutter
3. Bakre låsmutter

9. Kontrollera justeringarna i sidled igen. Upprepa proceduren tills måtten är korrekta.
10. Fortsätt att säkerställa att däcket är i balans genom att kontrollera den främre-bakre knivlutningen. Se Justera främre-bakre knivlutningen (sida 45).

Justera främre-bakre knivlutningen

Kontrollera knivens främre-bakre lutning varje gång du monterar klippaggregatet. Om klipparens främre del är mer än 7,9 mm lägre än klipparens bakre del justerar du knivens lutning på följande sätt:

1. Parkera maskinen på ett plant underlag och koppla ur knivreglaget.
2. För rörelsereglagespakarna utåt till PARKERINGSLÄGET, stäng av motorn, ta ut nyckeln och vänta tills alla rörliga delar har stannat innan du kliver ur förarsätet.
3. För klipphöjdsreglaget till det mellersta läget.

   Obs: Kontrollera och justera inställningen av knivnivån i sidled om du inte har kontrollerat denna inställning. Se Balansering i sidled (sida 44).

4. Rotera knivarna försiktigt så att de är riktade framåt-bakåt (Figur 62 och Figur 63).

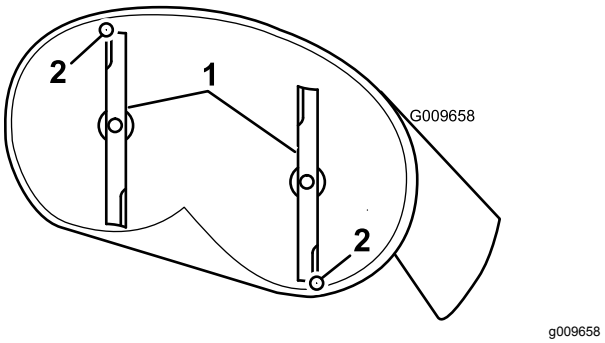

Figur 62

Klippdäck med två knivar

1. Knivar framåt-bakåt
2. Mät från knivspetsen till den plana ytan här.

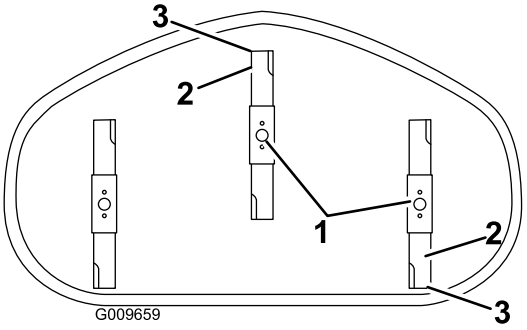

g009659

Figur 63

Klippdäck med tre knivar

1. Knivar framåt-bakåt
2. Yttre knivseggar
3. Mät från knivspetsen till den plana ytan här.

5. Mät från den främre knivens spets till den plana ytan, och från den bakre knivens spets till den plana ytan (Figur 62).

   Obs: Om den främre knivens spets inte är 1,6–7,9 mm lägre än den bakre knivens spets ska du justera den främre låsmuttern.

6. Vrid på justeringsmuttern framtill på klipparen för att justera knivens främre-bakre lutning (Figur 64).

   Obs: Dra åt justeringsmuttern för att höja klipparens front. Lossa på justeringsmuttern för att sänka klipparens front.

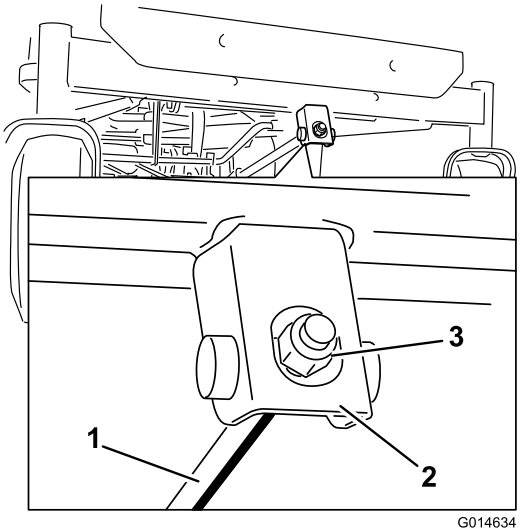

g014634

Figur 64

1. Justeringsstång
2. Justeringsblock
3. Låsmutter

7. Kontrollera den främre-bakre knivlutningen igen efter justeringen. Fortsätta att justera muttern tills den främre knivens spets befinner sig 1,6–7,9 mm lägre än den bakre knivens spets (Figur 62).

8. När den främre-bakre knivlutningen är korrekt ska du kontrollera klipparens lutning i sidled igen, se Balansering i sidled (sida 44).

Demontera klipparen

1. Parkera maskinen på en plan yta och koppla ur knivreglaget.
2. För rörelsereglagespakarna utåt till PARKERINGSLÄGET, stäng av motorn, ta ut nyckeln och vänta tills alla rörliga delar har stannat innan du kliver ur förarsätet.
3. Sänk klipphöjdsreglaget till den lägsta klipphöjden.
4. Lossa de två nedre skruvarna som fäster klippdäckets kjol vid klippdäcket.Se .
5. Ta bort hårnålssprinten från den främre stödstången och ta bort stången från däckfästet (Figur 65).

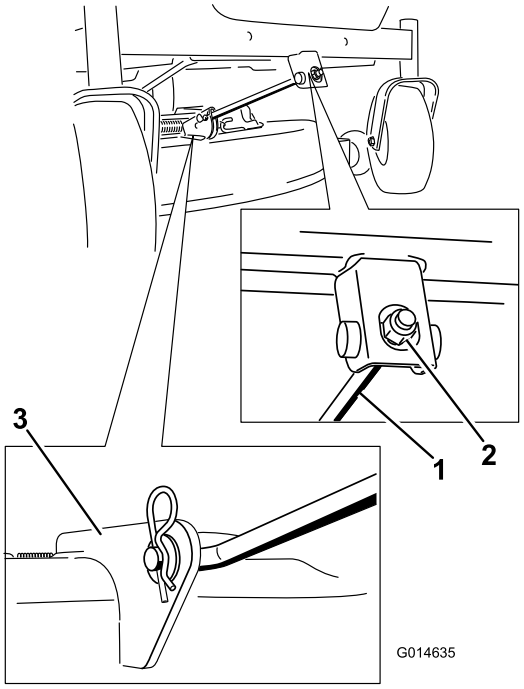

g014635

Figur 65

1. Främre stödstång
2. Låsmutter
3. Däckfäste

6. Sänk försiktigt ner klipparens front till marken.
7. Lyft klipparen och hållarfästena så att de går fria från den bakre lyftstången och sänk försiktigt ned klipparen till marken (Figur 66).

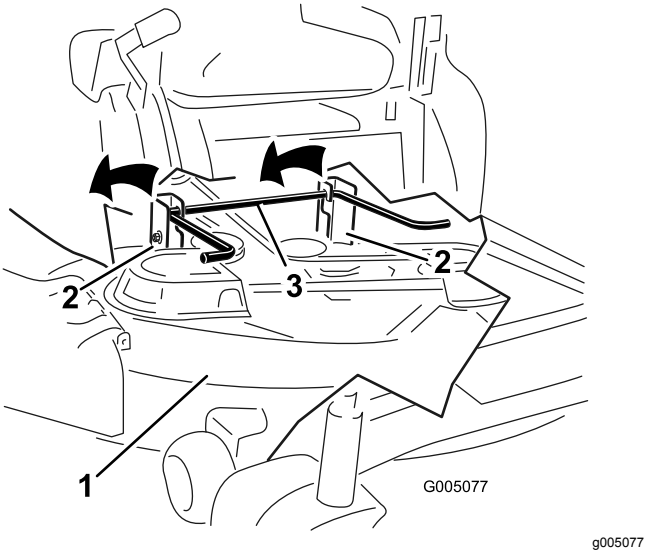

Figur 66

1. Klippdäck
2. Hållarfäste
3. Bakre lyftstång

8. Skjut klipparen bakåt för att avlägsna klipparremmen från motorremskivan.
9. Dra ut klipparen från maskinens undersida.

   Obs: Spara alla delar för framtida montering.

Montera klipparen

1. Parkera maskinen på ett plant underlag och koppla ur knivreglaget.
2. För rörelsereglagespakarna utåt till PARKERINGSLÄGET, stäng av motorn, ta ut nyckeln och vänta tills alla rörliga delar har stannat innan du kliver ur förarsätet.
3. Skjut in klipparen under maskinen.
4. Sänk ner klipphöjdsreglaget till lägsta klipphöjd.
5. Lyft upp klippardäckets bakre del och för hållarfästena över den bakre lyftstången (Figur 66).
6. Fäst den främre stödstången vid klippardäcket med hårnålssprinten och sprintbulten (Figur 65).
7. Montera klipparremmen på motorremskivan. Se Byta ut klipparremmen (sida 48).
8. Dra åt de två nedre skruvarna som fäster klippdäckets kjol vid klippdäcket. Se Lossa klippdäckets kjol (sida 32)

Byta ut gräsriktaren

Serviceintervall: Varje användning eller dagligen—Kontrollera att gräsriktaren inte är skadad.

⚠ VARNING

Om utkastaröppningen inte är täckt kan gräsklipparen slunga ut föremål i förarens eller kringståendes riktning och därmed orsaka allvarliga skador. Det skulle också kunna medföra kontakt med knivarna. Använd inte maskinen om inte gräsriktaren, utkastarluckan eller gräsuppsamlingssystemet sitter på plats.

Använd inte maskinen om inte gräsriktaren, utkastarluckan eller gräsuppsamlingssystemet sitter på plats.

Kontrollera att gräsriktaren inte är skadad före varje användning. Byt ut skadade delar före användning.

1. Avlägsna muttern (⅜ tum) från stången under klipparen (Figur 67).

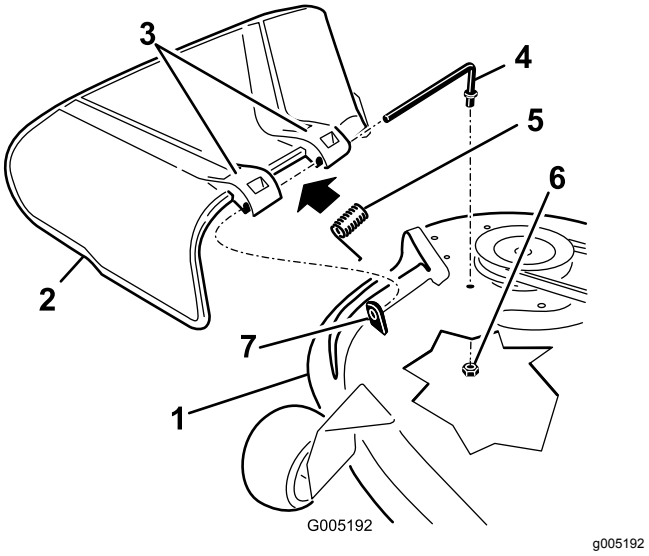

Figur 67

1. Klippdäck
2. Gräsriktare
3. Gräsriktarfäste
4. Stång
5. Fjäder
6. Mutter (⅜ tum)
7. Kort avståndsstycke

2. Skjut ut stången från det korta avståndsstycket, fjädern och gräsriktaren (Figur 67).
3. Demontera den skadade eller slitna gräsriktaren.
4. Byt ut gräsriktaren (Figur 67).
5. Skjut stången (den raka änden) genom gräsriktarens bakre fäste.
6. Sätt fjädern på stången, med ändkablarna nedåt, mellan gräsriktarens fästen.
7. Skjut stången genom det andra gräsriktarfästet (Figur 67).
8. Placera stången framför gräsriktaren i det korta avståndsstycket på däcket.

9. Fäst stångens bakre ände i klippaggregatet med en mutter (⅜ tum) enligt Figur 67.

   Viktigt: **Gräsriktaren måste vara fjäderupphängd i nedåtriktat läge. Lyft upp riktaren för att kontrollera att den snäpper ner helt i sitt läge.**

Underhålla klipparremmen

Kontrollera remmarna

Serviceintervall: Var 25:e timme—Kontrollera att remmarna inte är slitna eller spruckna.

Se till att remmarna inte är spruckna, har fransiga kanter, brännmärken eller andra skador. Byt ut skadade remmar.

Byta ut klipparremmen

Gnisslande ljud när remmen roterar, slirande knivar vid gräsklippning, fransiga remkanter, brännmärken och sprickor är tecken på en sliten klipparrem. Byt ut klipparremmen om något av dessa tillstånd förekommer.

1. Parkera maskinen på ett plant underlag och koppla ur knivreglaget.
2. För rörelsereglagespakarna utåt till PARKERINGSLÄGET, stäng av motorn, ta ut nyckeln och vänta tills alla rörliga delar har stannat innan du kliver ur förarsätet.
3. Ställ in klipphöjden på det lägsta klippläget (38 mm).
4. Ta bort remskivekåporna (Figur 68).

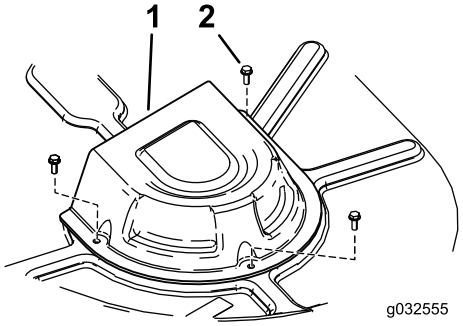

g032555

Figur 68

1. Kåpa
2. Skruv

5. Använd ett fjäderborttagningsverktyg (Toro-artikelnr 92-5771) och ta bort mellanremskivfjädern från däckkroken så att spänningen på mellanremskivan minskas, och rulla av remmen från skivorna (Figur 69).

   ⚠ VARNING

   Fjädern är spänd när den är monterad och kan orsaka personskador.

   Var försiktig när du tar loss remmen.

6. Dra den nya remmen runt motorremskivan och klipparremskivorna (Figur 69).
7. Använd ett fjäderborttagningsverktyg och montera mellanremskivfjädern på däckkroken för att öka mellanremskivans och klipparremmens spänning (Figur 69).
8. Montera remskivekåporna (Figur 68).

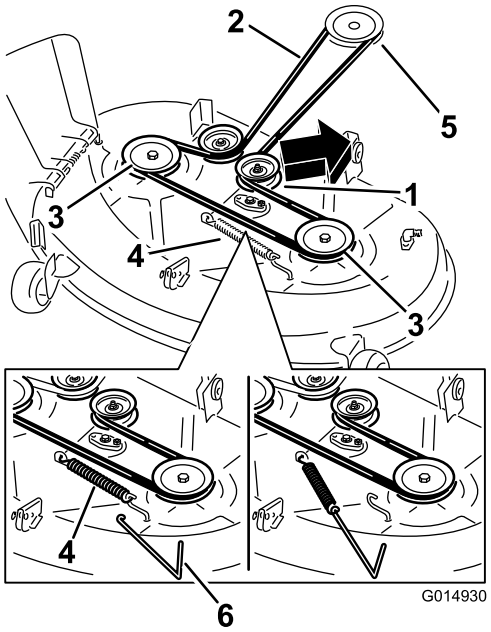

g014930

Figur 69

Klippdäck med två knivar

1. Mellanremskiva
2. Klipparrem
3. Utvändig remskiva
4. Fjäder
5. Motorremskiva
6. Fjäderborttagningsverktyg

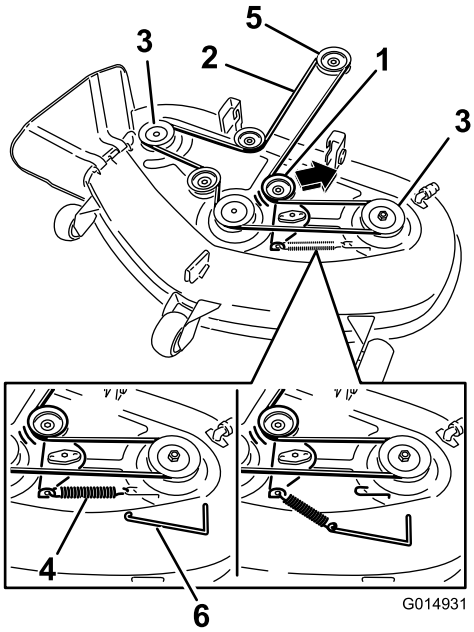

g014931

Figur 70

Klippdäck med tre knivar

1. Mellanremskiva
2. Klipparrem
3. Utvändig remskiva
4. Fjäder
5. Motorremskiva
6. Fjäderborttagningsverktyg

Rengöring

Tvätta klipparens undersida

Serviceintervall: Efter varje användning—Rengör klippardäckkåpan.

Tvätta klipparens undersida efter varje användning för att förhindra att gräs samlas på undersidan. På så sätt förbättras uppsamlingen och spridningen av gräsklippet.

Viktigt: **Du kan tvätta maskinen med ett milt rengöringsmedel och vatten. Högtryckstvätta inte maskinen. Undvik att använda alltför mycket vatten, särskilt nära kontrollpanelen, under sätet samt kring motorn, hydraulpumparna och motorerna.**

1. Parkera maskinen på ett plant underlag och koppla ur knivreglaget.
2. För rörelsereglagespakarna utåt till PARKERINGSLÄGET, stäng av motorn, ta ut nyckeln och vänta tills alla rörliga delar har stannat innan du kliver ur förarsätet.
3. Anslut slangkopplingen till klipparens tvättkoppling och vrid på vattnet ordentligt (Figur 71).

   Obs: Smörj in tvättkopplingens o-ring med vaselin för att kopplingen ska glida på lättare och skydda o-ringen.

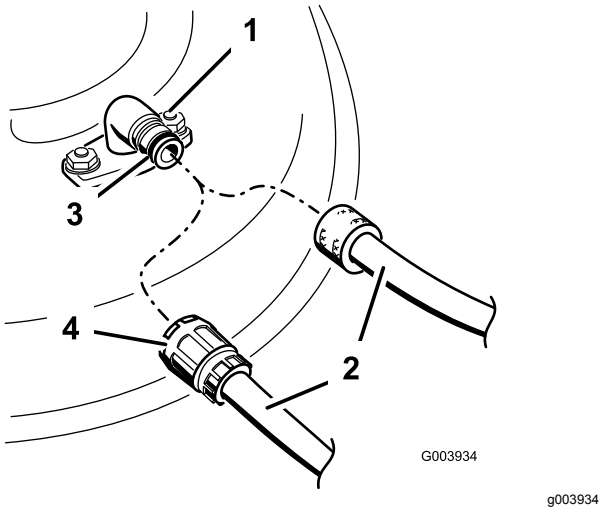

Figur 71

1. Tvättkoppling
2. Slang
3. O-ring
4. Koppling

4. Sänk ned klipparen till lägsta klipphöjd.
5. Sätt dig på sätet och starta motorn.
6. Koppla in knivreglaget och låt klipparen gå i en till tre minuter.
7. Koppla ur knivreglaget, stäng av motorn, ta ut tändningsnyckeln och vänta tills alla rörliga delar har stannat.
8. Stäng av vattnet och avlägsna kopplingen från tvättkopplingen.

   Obs: Lägg klipparen i blöt i 30 minuter om den inte är ren efter en tvätt. Upprepa därefter proceduren.
9. Kör klipparen igen i en till tre minuter för att avlägsna överflödigt vatten.

⚠ VARNING

Om tvättkopplingen är trasig eller saknas kan du och andra träffas av utslungade föremål eller komma i kontakt med kniven. Kontakt med kniven eller kringflygande föremål kan orsaka skada eller dödsfall.

- **Ersätt omedelbart tvättkopplingen om den är trasig eller saknas innan klipparen körs igen.**
- **Stoppa aldrig in händerna eller fötterna under klipparen eller genom hål i kåpan.**

Förvaring

Rengöring och förvaring

1. Koppla ur knivreglaget, för rörelsereglagen utåt till PARKERINGSLÄGET, stäng av motorn och ta ut nyckeln.
2. Avlägsna gräsklipp, smuts och smörja från maskinens utvändiga delar, särskilt motorn.
3. Rensa bort smuts och skräp från utsidan av motorns kylflänsar och fläkthus.

   Viktigt: **Du kan tvätta maskinen med ett milt rengöringsmedel och vatten. Högtryckstvätta inte maskinen. Undvik att använda alltför mycket vatten, särskilt nära kontrollpanelen, under sätet samt kring motorn, hydraulpumparna och motorerna.**
4. Serva luftrenaren; se Serva luftrenaren (sida 33).
5. Smörj maskinen; se Smörjning (sida 32).
6. Byt olja och filter i vevhuset, se Byta motoroljan och oljefiltret (sida 35).
7. Kontrollera lufttrycket i däcken, se Kontrollera däcktrycket (sida 41).
8. Ladda batteriet; se Ladda batteriet (sida 40).
9. Kontrollera knivarnas skick, se Serva knivarna (sida 42).
10. Förbered maskinen för förvaring om den ska stå oanvänd i över 30 dagar. Förbered maskinen för förvaring på följande sätt.
11. Fyll på oljebaserad bränslestabiliserare/konditionerare till bränslet i tanken. Följ blandningsanvisningarna från tillverkaren. Använd inte en alkoholbaserad stabiliserare (etanol eller metanol).

    Obs: En stabiliserare/konditionerare fungerar effektivast när den blandas med färsk bensin och alltid används.

    Kör motorn så att det stabiliserade bränslet fördelas i bränslesystemet (5 minuter).

    Stäng av motorn, låt den svalna och töm bränsletanken.

    Starta motorn igen och kör den tills den stannar.

    Choka motorn. Starta och kör motorn tills den inte längre går.

    Kassera bränslet på lämpligt sätt. Återvinn enligt lokala föreskrifter.

    Viktigt: **Förvara inte bensin med stabiliserare/konditionerare i mer än 30 dagar.**
12. Ta ur tändstiftet/-stiften och kontrollera dess/deras skick. Se Serva tändstiftet (sida 36). Häll i 2 matskedar motorolja i tändstiftshålet när stiftet/stiften har tagits bort. Använd elstarten för att dra runt motorn och sprida oljan inuti cylindern. Montera tändstiften. Sätt inte på tändkabeln.
13. Rengör eventuell smuts och beläggning från klipparens överdel.
14. Skrapa bort eventuella ansamlingar av gräs och smuts från klipparens undersida, och tvätta sedan klipparen med en trädgårdsslang.
15. Kontrollera driv- och klipparremmarnas tillstånd.
16. Kontrollera och dra åt alla bultar, muttrar och skruvar. Reparera eller byt ut utslitna och skadade delar.
17. Måla i lackskador och bara metallytor. Färg finns att köpa hos din närmaste auktoriserade återförsäljare.
18. Förvara maskinen i ett rent och torrt garage eller lagerutrymme. Ta ur nyckeln ur tändningslåset och lägg den där du kommer ihåg att du lagt den. Täck över maskinen för att skydda den och hålla den ren.

Felsökning

Problem	Möjliga orsaker	Åtgärd
Motorn överhettas.	1. Motorn belastas för hårt. 2. Oljenivån i vevhuset är låg. 3. Kylflänsarna och luftkanalerna under motorns fläkthus är igensatta. 4. Luftrenaren är smutsig. 5. Det finns smuts, vatten eller gammalt bränsle i bränslesystemet.	1. Sänk hastigheten. 2. Fyll på olja i vevhuset. 3. Ta bort hindret från kylflänsarna och luftkanalerna. 4. Rengör eller byt ut luftrenarinsatsen. 5. Kontakta en auktoriserad återförsäljare.
Startmotorn startar inte.	1. Knivreglaget står i inkopplat läge. 2. Rörelsereglagespakarna är inte i PARKERINGSLÄGET. 3. Batteriet är urladdat. 4. De elektriska anslutningarna har korroderat eller lossnat. 5. En säkring har gått. 6. Ett relä eller en brytare är defekt.	1. För knivreglaget till urkopplat läge. 2. För rörelsereglagespakarna utåt till PARKERINGSLÄGET. 3. Ladda batteriet. 4. Kontrollera att de elektriska anslutningarna har god kontakt. 5. Byt ut säkringen. 6. Kontakta en auktoriserad återförsäljare.
Motorn startar inte, är trögstartad eller stannar efter en stund.	1. Bränsletanken är tom. 2. Choken är inte igång. 3. Luftrenaren är smutsig. 4. Tändkabeln/-kablarna är lös(a) eller urkopplad(e). 5. Tändstiftet/-stiften är anfrätt(a), skadat(skadade) eller avståndet är felaktigt inställt. 6. Det finns smuts i bränslefiltret. 7. Det finns smuts, vatten eller gammalt bränsle i bränslesystemet. 8. Bränslesystemet innehåller felaktigt bränsle. 9. Oljenivån i vevhuset är låg.	1. Fyll bränsletanken. 2. För choken till På. 3. Rengör eller byt ut luftrenarinsatsen. 4. Sätt på tändkabeln/-kablarna på tändstiftet. 5. Montera ett nytt tändstift (nya tändstift) med korrekt avstånd. 6. Byt ut bränslefiltret. 7. Kontakta en auktoriserad återförsäljare. 8. Töm tanken och byt ut bränslet mot rätt typ. 9. Fyll på olja i vevhuset.
Maskinen driver inte.	1. Överströmningsventilerna är öppna. 2. Drivremmarna är slitna, lösa eller trasiga. 3. Drivremmarna har lossnat från remskivorna. 4. Misslyckad transmission.	1. Stäng bogserventilerna. 2. Kontakta en auktoriserad återförsäljare. 3. Kontakta en auktoriserad återförsäljare. 4. Kontakta en auktoriserad återförsäljare.
Det vibrerar onormalt.	1. Motorns fästskruvar är lösa. 2. Det finns en lös motorremskiva, mellanremskiva eller knivremskiva. 3. Motorremskivan är skadad. 4. Kniven/knivarna är böjd(a) eller obalanserad(e). 5. En fästskruv för en kniv är lös. 6. En knivspindel är böjd.	1. Dra åt motorns fästskruvar. 2. Dra åt aktuell remskiva. 3. Kontakta en auktoriserad återförsäljare. 4. Montera nya knivar. 5. Dra åt knivens fästskruv. 6. Kontakta en auktoriserad återförsäljare.

Problem	Möjliga orsaker	Åtgärd
Klipphöjden är ojämn.	1. Kniven/knivarna är inte skarp/skarpa. 2. Kniven/knivarna är böjd(a). 3. Klipparen är inte balanserad. 4. Ett antiskalhjul är felaktigt inställt. 5. Klipparens undersida är smutsig. 6. Däcktrycket är felaktigt. 7. En knivspindel är böjd.	1. Slipa kniven/knivarna. 2. Montera nya knivar. 3. Balansera klipparens lutning i sidled och den främre-bakre lutningen. 4. Justera antiskalhjulets höjd. 5. Rengör klipparens undersida. 6. Justera däcktrycket. 7. Kontakta en auktoriserad återförsäljare.
Knivarna roterar inte.	1. Drivremmen är sliten, lös eller skadad. 2. Drivremmen har lossnat från remskivan. 3. Kraftuttagsbrytaren (PTO) eller kraftuttagskopplingen är trasig. 4. Klipparremmen är sliten, lös, eller trasig.	1. Montera en ny drivrem. 2. Montera drivremmen och kontrollera justeringsaxlarna och remstyrningarna för rätt position. 3. Kontakta en auktoriserad återförsäljare. 4. Montera en ny klipparrem.

Scheman

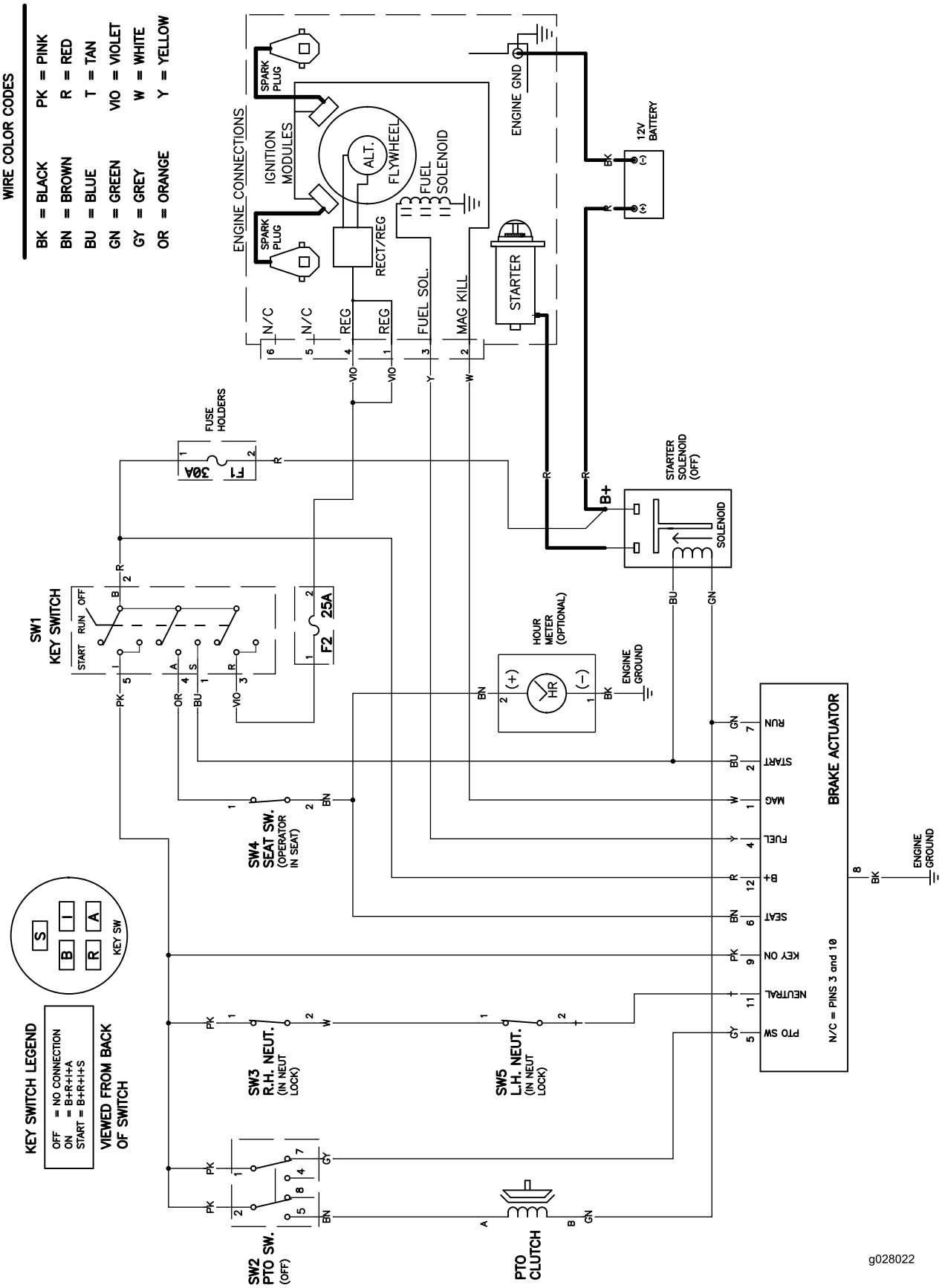

Elschema (Rev. A)

Europeiskt sekretessmeddelande

De uppgifter som Toro registrerar
Toro Warranty Company (Toro) respekterar din integritet. För att kunna behandla dina garantianspråk och kontakta dig i händelse av att en produkt måste återkallas ber vi dig att uppge vissa personuppgifter, antingen direkt eller via din lokala Toro-återförsäljare.

Toros garantisystem körs på servrar som finns i USA där sekretesslagarna kanske inte ger samma skydd som i ditt land.

GENOM ATT UPPGE DINA PERSONUPPGIFTER FÖR OSS SAMTYCKER DU TILL ATT DE BEHANDLAS SÅ SOM BESKRIVS I DET HÄR SEKRETESSMEDDELANDET.

Så här använder Toro informationen
Toro kan använda dina personuppgifter för att behandla garantianspråk och för att kontakta dig i händelse av att en produkt återkallas. Toro kan vidarebefordra uppgifterna till sina dotterbolag, återförsäljare eller andra affärspartner i samband med någon av dessa aktiviteter. Vi säljer inte dina personuppgifter till något annat företag. Vi förbehåller oss rätten att vidarebefordra personuppgifter i syfte att efterleva tillämpliga lagar och uppfylla förfrågningar från vederbörliga myndigheter, administrera system på rätt sätt eller för vår egen eller andra användares säkerhet.

Så här sparas dina personuppgifter
Vi sparar dina personuppgifter så länge vi behöver dem för de syften de ursprungligen registrerades för, av andra legitima skäl (t.ex. för att följa föreskrifter) eller så länge som krävs enligt tillämplig lag.

Toros engagemang för att skydda dina personuppgifter
Vi vidtar skäliga försiktighetsåtgärder för att skydda dina personuppgifter. Vi vidtar också åtgärder för att bibehålla personuppgifternas aktuella status så att de är korrekta.

Åtkomst till och korrigering av personuppgifter
Om du vill granska eller korrigera dina personuppgifter kan du kontakta oss via e-post på legal@toro.com.

Konsumenträtt i Australien

Australiensiska kunder hittar information rörande australiensisk konsumenträtt inuti förpackningen eller hos den lokala Toro-återförsäljaren.

Toros garanti

Begränsad garanti (se garantiperioder nedan)

Fel och produkter som omfattas

The Toro Company och dess dotterbolag Toro Warranty Company garanterar gemensamt, och i enlighet med ett avtal dem emellan, att reparera de Toro-produkter som anges nedan om material- eller tillverkningsfel förekommer.

Följande tidsperioder gäller från den ursprungliga köparens inköpsdatum:

Produkter	Garantiperiod
TimeCutter-klippare	Privat bruk[2] – tre år
• Motorer[1] – privat bruk	Kawasaki – tre år
	Kohler – tre år
	Toro – tre år
TimeCutter-klippare	Kommersiellt bruk 30 dagar
• Motorer[1] – kommersiellt bruk	Kawasaki – tre år
	Kohler – 90 dagar
	Toro – 90 dagar
Gräsklippare i TITAN ZX - och SS-serierna – privat eller kommersiellt bruk	Tre år eller 300 timmar[3]
• Motorer[1] – privat eller kommersiellt bruk	Kawasaki – tre år
• Ram	Begränsad (endast ursprunglig ägare)[4]
Gräsklippare i MX TITAN-serien – privat eller kommersiellt bruk	Fyra år eller 400 timmar[3]
• Motorer[1] – privat eller kommersiellt bruk	Kawasaki – tre år
• Ram	Begränsad (endast ursprunglig ägare)[4]
Alla gräsklippare	
• Redskap	Ett år
• Batteri	90 dagar – reservdelar och arbete
	Ett år – endast reservdelar
• Remmar och däck	90 dagar

[1]Vissa motorer som används i Toro-produkter har en garanti från motortillverkaren.

[2]Med "privat bruk" avses bruk av produkten i hemmet. Om produkten används på fler än ett ställe räknas det som kommersiellt bruk och då gäller garantin för kommersiellt bruk.

[3]Beroende på vilket som inträffar först.

[4]Garanti för ramen. Om huvudramen, det vill säga de delar som svetsats tillsammans för att forma den traktorstruktur som andra komponenter, t.ex. motorn, är monterade på, spricker eller går sönder vid normalt bruk, kommer ramen att repareras eller bytas ut, enligt Toros val, i enlighet med garantin utan krav på reservdels- och arbetskostnader från garantiinnehavaren. Ramfel på grund av felaktig användning eller missbruk samt fel eller reparationer som uppstår/sker på grund av rost eller korrosion omfattas inte av garantin.

Garantin upphör att gälla om timmätaren kopplas från, ändras eller visar tecken på att någon har försökt att manipulera den.

Ägarens ansvar

Du måste underhålla Toro-produkten enligt de underhållsrutiner som beskrivs i *bruksanvisningen*. Sådant rutinunderhåll bekostas av dig, oavsett om det utförs av en återförsäljare eller av dig själv.

Anvisningar för garantiservice

Följ anvisningarna nedan om du tror att det finns något material- eller tillverkningsfel på din Toro-produkt:

1. Kontakta en auktoriserad Toro-återförsäljare så att de kan utföra service på maskinen. På vår webbplats www.Toro.com hittar du återförsäljare som finns nära dig. Du kan också ringa de telefonnummer som anges under objekt nr 3 för att använda vårt dygnetruntöppna system för att hitta en Toro-återförsäljare.
2. Ta med produkten och inköpsbeviset (kvittot) till återförsäljaren. Återförsäljaren kommer att undersöka problemet och bedöma om det omfattas av garantin.
3. Om du av någon anledning är missnöjd med din återförsäljares analys eller med den hjälp du får är du välkommen att kontakta oss på:

   Toro Warranty Company
   Customer Care Department, RLC Division
   8111 Lyndale Avenue South
   Bloomington, MN 55420-1196
   Avgiftsfritt: 866-216-6029 (kunder i USA)
   Avgiftsfritt: 866-216-6030 (kunder i Kanada)

Produkter och fel som inte omfattas

Ingen annan uttrycklig garanti ges förutom ett särskilt emissionssystemsskydd och motorgarantiskydd för vissa produkter. Denna uttryckliga garanti omfattar inte följande:

- Kostnader för regelbundet underhåll rörande service och reservdelar, exempelvis filter, bränsle, smörjmedel, byte av olja, tändstift, luftfilter, knivslipning eller slitna blad, inställning av kabel/länkage, broms och koppling.
- Komponenter som går sönder på grund av normalt slitage.
- Alla produkter eller delar som har ändrats, använts felaktigt, försummats eller som måste bytas ut eller repareras på grund av olyckshändelse eller brist på underhåll.
- Hämtnings- och leveransavgifter.
- Reparationer eller försök till reparationer som inte utförs av en auktoriserad Toro-återförsäljare.
- Reparationer som blir nödvändiga till följd av underlåtenhet att följa anvisningarna för bränslehantering (se *bruksanvisningen* för mer information).
  - Borttagning av föroreningar från bränslesystemet omfattas ej.
  - Användning av gammalt bränsle (äldre än en månad) eller bränsle som innehåller mer än 10 % etanol eller mer än 15 % MTBE.
  - Underlåtenhet att tömma bränslesystemet innan klipparen står oanvänd längre än en månad.

Allmänna villkor

Alla reparationer som täcks av dessa garantier måste utföras av en auktoriserad Toro-återförsäljare med reservdelar som har godkänts av Toro.

Varken The Toro Company eller Toro Warranty Company är ansvariga för indirekta eller oförutsedda skador eller följdskador i samband med användningen av de Toro-produkter som omfattas av denna garanti. Detta inkluderar alla kostnader eller utgifter för att tillhandahålla ersättningsutrustning eller service under rimliga perioder med funktionsfel eller avsaknad av möjlighet av använda produkten medan reparationer som omfattas av garantin utförs.

Alla indirekta garantier i fråga om säljbarhet (att produkten passar för vanlig användning) och användningslämplighet (att produkten passar för ett specifikt syfte) är begränsade till den uttryckliga garantins varaktighet.

I vissa stater är det inte tillåtet att undanta oförutsedda skador eller följdskador, eller tidsbegränsa en indirekt garantis varaktighet, och i dessa fall är det möjligt att ovanstående undantag och begränsningar inte gäller.

Denna garanti ger dig specifika juridiska rättigheter, och du kan även ha andra rättigheter som varierar från stat till stat.

Andra länder än USA och Kanada

Denna garanti är inte giltig i Mexiko. Kunder som har köpt Toro-produkter utanför USA eller Kanada ska kontakta sin Toro-distributör (återförsäljare) för att få garantipolicyn för sitt eget land eller sin provins eller stat. Om du av någon anledning är missnöjd med din distributörs service eller har svårt att få garantiupplysningar kontaktar du Toro-importören. Om allt annat misslyckas kan du kontakta oss på Toro Warranty Company.

Konsumenträtt i Australien: Australiensiska kunder hittar information rörande australiensisk konsumenträtt inuti förpackningen eller hos den lokala Toro-återförsäljaren.