Form No. 3400-737 Rev C

TORO®

Count on it.

Brukerhåndbok

TimeCutter® ZS 4200T- eller ZS 5000-plentraktor

Modellnr. 74657—Serienr. 316000001 og oppover
Modellnr. 74661—Serienr. 316000001 og oppover

Registrer ditt produkt på www.Toro.com.
Oversettelse av originalen (NO)

CE

3400-737 c

Dette produktet er i samsvar med alle relevante europeiske direktiver. Se eget samsvarserklæringsskjema for produktet for detaljert informasjon.

⚠ ADVARSEL

CALIFORNIA
Proposition 65-advarsel

Dette produktet inneholder et kjemikalie eller kjemikalier som staten California vet forårsaker kreft, fødselsdefekter eller forplantningsskade.

Staten California kjenner til at motoreksosen fra dette produktet inneholder kjemikalier som kan forårsake kreft, fosterskader eller skade forplantningsevnen på andre måter.

Bruk av dette produktet kan forårsake eksponering for kjemikalier som staten California vet forårsaker kreft, fødselsdefekter eller annen forplantningsskade.

Det er i strid med Californias Public Resource Code, avsnitt 4442 eller 4443, å bruke denne motoren i skogs-, busk- eller gressområder med mindre motoren er utstyrt med en fungerende gnistfanger, som definert i avsnitt 4442, eller en motor som er beregnet, utstyrt og vedlikeholdt for å unngå brann.

For modeller med oppgitt motorhestekraft, var motorens brutto hestekraft fastsatt av motorprodusenten ved testing i overensstemmelse med SAE J1995 og klassifisert til J2723. Når den er konfigurert for å oppfylle sikkerhets-, utslipps- og driftskrav, vil den faktiske motorhestekraften for gressklippere i denne klassen være betydelig lavere.

Gå til www.Toro.com for å se spesifikasjonene for din gressklippermodell.

Dette tenningssystemet etterkommer Canadas ICES-002.

Innledning

Maskinen er en plentraktor med roterende kniver som er beregnet for bruk av private boligeiere på private eiendommer. Den er hovedsakelig beregnet på å klippe gress på godt vedlikeholdte plener. Den er ikke beregnet på å klippe kratt, høyt gress og andre vekster langs motorveier eller for landbruksbrukere.

Les denne håndboken nøye, slik at du lærer å bruke og vedlikeholde produktet på riktig måte og unngår person- eller produktskade. Du har ansvar for å bruke produktet på en riktig og sikker måte.

Du kan kontakte Toro direkte på www.Toro.com for materialer for produktsikkerhet og opplæring i bruk, og informasjon om tilbehør, hjelp til å finne en forhandler eller for å registrere produktet ditt.

Hvis maskinen må repareres eller du trenger originale Toro-deler eller mer informasjon, kan du kontakte et autorisert forhandlerverksted eller Toros kundeserviceavdeling. Ha modell- og serienummer for hånden når du tar kontakt. Figur 1 identifiserer plasseringen av modell- og serienummer på produktet. Skriv inn numrene i tilhørende felt.

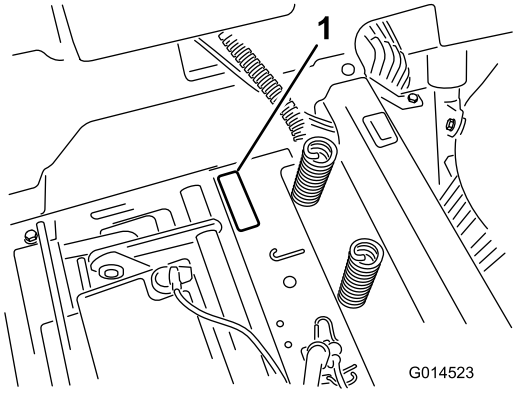

g014523

Figur 1
Under setet

1. Merke med modellnummer og serienummer

Noter produktets modell- og serienummer nedenfor:

Modellnr. _____

Serienr. _____

Denne brukerhåndboken identifiserer mulige farer, og markerer sikkerhetsbeskjeder gjennom sikkerhetsvarslingssymbolet (Figur 2) som varsler om en fare som kan føre til alvorlige skader eller dødsfall hvis du ikke følger de anbefalte forholdsreglene.

g000502

Figur 2

1. Sikkerhetsvarselssymbol

I tillegg brukes to ord for å utheve informasjon. **Viktig** gjør oppmerksom på spesiell mekanisk informasjon

© 2017—The Toro® Company
8111 Lyndale Avenue South
Bloomington, MN 55420

Kontakt oss på www.Toro.com.
Trykt i USA
Med enerett

og **Obs** henviser til generell informasjon som er verdt å huske.

Innhold

Sikkerhet 4
Regler for sikker bruk 4
Modell 74657 6
Modell 74661 6
Hellingsindikator 7
Sikkerhets- og instruksjonsmerker 8
Oversikt over produktet 14
Kontroller 14
Bruk 16
Fylle drivstoff 16
Kontrollere motoroljenivået 17
Kjøre inn et nytt kjøretøy 17
Sikkerhet først 17
Forstå sikkerhetssperresystemet 18
Teste sikkerhetssperresystemet 18
Starte motoren 19
Bruke knivbladene 19
Slå av motoren 19
Kjøre maskinen 19
Slå av maskinen 21
Justere klippehøyden 22
Justere antiskalperingsvalsene 22
Justere antiskalperingsvalsene 22
Justering av sete 23
Justere bevegelseskontrollspakene 23
Skyve maskinen for hånd 23
Konvertere til sideutslipp 24
Konvertere til sideutslipp 25
Transportere maskinen 27
Laste maskinen 27
Brukstips 28
Vedlikehold 30
Anbefalt vedlikeholdsplan 30
Forberedelse for vedlikehold 31
Heve setet 31
Frigjøre klippeenhetsforhenget 31
Smøring 31
Smøre lagrene 31
Vedlikehold av motor 32
Overhale luftfilteret 32
Kontrollere motoroljenivået 33
Overhale tennpluggen 36
Rengjøre kjølesystemet 37
Vedlikehold av drivstoffsystem 37
Skifte ut drivstoffilteret i tanken 37
Vedlikehold av elektrisk system 38
Lade batteriet 38
Vedlikeholde sikringene 40
Vedlikehold av drivsystem 40
Sjekke trykket i dekkene 40
Frigjøre den elektriske bremsen 41
Vedlikehold av klippeenheten 41
Overhale gressklipperknivene 41
Rette opp klippeenheten 44
Demontere klippeenheten 46
Montere klippeenheten 47
Skifte gressavlederen 47
Vedlikehold av gressklipperrem 48
Kontrollere remmene 48
Skifte klipperremmen 48
Rengjøring 49
Vaske plentraktorens underside 49
Lagring 50
Rengjøring og lagring 50
Feilsøking 52
Skjemaer 54

Sikkerhet

Denne maskinen har blitt designet i henhold til EN ISO-standard 5395:2013.

For å redusere muligheten for skader bør du følge disse sikkerhetsinstruksjonene og alltid være oppmerksom på sikkerhetsalarmsymbolet som betyr Forsiktig, Advarsel eller Fare – personsikkerhetsinstruks. Hvis ikke disse instruksjonene tas hensyn til, kan dette føre til at noen blir alvorlig skadet eller drept.

Regler for sikker bruk

Dette produktet kan amputere hender og føtter og slenge gjenstander opp i luften. Følg alltid alle sikkerhetsinstruksjoner for å unngå alvorlige skader eller dødsulykker.

Instruksjonene nedenfor er tatt fra EN ISO 5395:2013.

Generelt om bruk

- Les, forstå og følg alle instruksjoner i denne *brukerhåndboken* og på maskinen før du tar den i bruk.
- Plasser aldri hendene eller føttene i nærheten av bevegelige deler eller under maskinen. Hold deg unna åpningen på utløpssjakten til enhver tid.
- Tillat bare ansvarlige voksne som har lært instruksjonene, å bruke maskinen.
- Hold området som skal ryddes, fritt for alt som kan bli frest opp og kastet ut av kniven, som f.eks. stein, leker, wire m.m.
- Kontroller at området er tomt for mennesker før du begynner å klippe. Stopp maskinen hvis noen kommer inn på området.
- Ha aldri med passasjerer.
- Bruk aldri gressklipperen under rygging hvis det ikke er absolutt nødvendig. Se alltid bakover og ned før og mens du rygger.
- Vær oppmerksom på retningen til utløpsområdet, og ikke rett denne mot noen. Unngå å kaste ut materiale mot en vegg eller en hindring. Materiale kan slenges tilbake til deg. Stopp kniven(e) når du krysser grusbelagte overflater.
- Ikke bruk maskinen uten avleder, utslippsdeksel eller gressoppsamlingssystem på plass og i orden.
- Vær oppmerksom, sett ned farten og vær forsiktig når du svinger. Se bakover og til siden før du skifter retning.
- La aldri maskinen stå uten tilsyn når den er i gang. Du må alltid stanse knivene, sette på parkeringsbremsen, slå av motoren og ta ut tenningsnøkkelen før du går av maskinen.
- Slå av knivene når du ikke klipper. Slå av motoren, vent til alle delene stopper helt og ta ut nøkkelen før du rengjør maskinen, fjerner gressoppsamleren eller renser utløpssjakten.
- Maskinen må bare brukes i dagslys eller der det er god kunstig belysning.
- Ikke bruk maskinen når du er syk, trett eller påvirket av alkohol eller andre rusmidler.
- Se opp for trafikk når du bruker gressklipperen i nærheten av eller krysser veier.
- Vær ekstra forsiktig når du skal sette maskinen på en tilhenger eller lastebil, og når du skal sette den ned på bakken igjen.
- Ha på deg passende klær, inkludert vernebriller, hørselvern og solid, sklisikkert fottøy. Sett opp langt hår. Ikke bruk smykker.
- Følg alltid anbefalingene for eventuell bruk av motvekter.
- Lynnedslag kan forårsake alvorlige skader eller dødsfall. Hvis du ser/hører at lyn og tordenvær nærmer seg der du er, må du ikke bruke maskinen. Søk tilflukt!

Bruk i bakker

Hellinger er en hovedårsak til tap av kontroll og velting. Dette kan føre til alvorlige skader eller dødsfall. Bruk i alle bakker krever ekstra forsiktighet. Hvis du ikke kan rygge opp bakken, eller hvis du føler deg utrygg i den, må du ikke klippe i den.

- Det må ikke brukes i bakker som har en skråning på mer enn 15 grader.
- Se opp for kanter, hull, steiner og ujevnheter som kan endre driftsvinkelen, da ujevnt terreng kan føre til at kjøretøyet velter.
- Kjør med lav hastighet, slik at du slipper å stoppe mens du klipper i en bakke.
- Unngå å klippe i skråninger når gresset er vått. Glatte forhold reduserer trekkraften og kan føre til at kjøretøyet sklir samt tap av kontroll.
- Hold alltid drivhjul aktivert når du kjører i en nedoverbakke.
- Reduser hastigheten, og vær svært forsiktig i skråninger.
- Ikke foreta brå endringer i hastighet eller retning.
- Fjern gjenstander, for eksempel steiner, greiner osv., fra klippeområdet, eller marker hvor de er. Gjenstander kan ligge skjult i høyt gress.
- Unngå å starte brått i oppoverbakker, da gressklipperen kan velte bakover.
- Vær oppmerksom på at trekkraften kan reduseres i nedoverbakker. Vektoverføring til fremhjulene

kan føre til at hjulene sklir og at bremsingen og styringen reduseres.

- Unngå å starte eller stoppe plutselig i en bakke. Hvis dekkene mister grepet, stopp maskinen, koble fra knivene og fortsett sakte nedover bakken.
- Vær svært forsiktig ved bruk av gressoppsamlere eller annet utstyr. Disse kan endre kjøretøyets stabilitet og føre til tap av kontroll.
- Ikke prøv å stabilisere maskinen ved å støtte den med den ene foten på bakken.
- Ikke bruk gressklipperen i nærheten av kanter, grøfter eller voller. Hvis hjulene kjører over en kant kan det føre til velt, som igjen kan resultere i alvorlig skade, dødsfall eller drukning.
- Bruk en gressklipper av skyvemodell og/eller en håndtrimmer nær kanter, grøfter, voller eller vann.

Barn

Det kan oppstå tragiske ulykker hvis brukeren ikke er oppmerksom på barn som er i nærheten. Barn blir ofte nysgjerrige på maskinen og klippingen. Ikke anta at barn blir værende der du så dem sist.

- Hold barn borte fra området som klippes, og under oppsyn av en annen ansvarlig voksen (ikke føreren).
- Vær oppmerksom på omgivelsene, og slå av maskinen hvis barn kommer inn på området.
- Se alltid bakover, ned og til hver side før og mens du rygger eller svinger for å kontrollere at det ikke er barn i veien.
- Du må aldri ha barn med i kjøretøyet, selv om knivene ikke er på. Barn kan falle av og bli påført alvorlige skader eller være til hinder for trygg drift av maskinen.
- Barn som har fått lov til å sitte på tidligere kan plutselig komme inn på området der du klipper for å sitte på, og kan bli overkjørt eller rygget over av gressklipperen.
- La aldri barn få bruke maskinen.
- Vær spesielt forsiktig når du nærmer deg hjørner, busker, trær, enden av et gjerde eller andre objekter som reduserer synsfeltet.

Sikkerhet ved tauing

- Ikke fest utstyr som skal taues i annet enn denne koblingen.
- Følg anbefalingene fra tilbehørsprodusenten for vektgrenser for taueutstyr og tauing i skråninger. Tauet vekt må ikke overskride vekten til maskinen, føreren og ballasten. Bruk motvekter eller hjulvekter som beskrevet i vedlegget eller i *brukerhåndboken* for tauemaskinen.
- Ikke la barn eller andre få lov til å sitte i eller på utstyr som taues.
- I skråninger kan vekten på utstyret som taues medføre økt risiko for velting, samt at man mister både trekkraft og kontroll. Redusert vekten som taues og reduser farten.
- Bremseavstanden øker i takt med vekten til lasten som taues. Kjør sakte, og beregn ekstra avstand for å kunne stoppe.
- Ta slake svinger for å holde tilbehøret klar av maskinen.

Sikker håndtering av bensin

Håndter bensin og andre drivstoffer svært forsiktig slik at du unngår personskade eller skade på eiendom. De er brannfarlige, og dampen fra dem er eksplosiv.

- Slukk alle sigaretter, sigarer, piper og andre tennkilder.
- Bruk bare en godkjent kanne eller beholder.
- Ta aldri lokket av drivstofftanken eller fyll drivstoff mens motoren går. La motoren kjøle seg ned før du fyller på mer drivstoff.
- Du må aldri fylle drivstoff på maskinen innendørs.
- Du må aldri oppbevare maskinen eller bensinkannen innendørs der det er åpen ild, for eksempel i nærheten av en varmtvannstank eller et fyringsanlegg.
- Fyll aldri opp kanner inne i et kjøretøy, på en lastebil eller på en tilhenger med en plastledning. Sett alltid beholdere på bakken, borte fra kjøretøyet, når de fylles på.
- Drivstoffdrevet utstyr må tas ut av lastebilen eller tilhengeren, og fylles på bakken. Hvis dette ikke lar seg gjøre, fyll på bensin på slikt utstyr med en bensinkanne istedenfor å fylle bensin direkte fra bensinpumpen.
- Påfyllingstuten må være i kontakt med kanten på drivstofftanken eller kannens åpning hele tiden, helt til du er ferdig med å fylle. Ikke bruk utstyr for låsing av munnstykket i åpen stilling.
- Hvis du søler drivstoff på klær, bytt klær umiddelbart.
- Aldri fyll for mye i drivstofftanken. Sett på igjen lokket på drivstofftanken og stram godt til.

Generell service

- La aldri en maskin gå i et innelukket område. Motoreksos inneholder karbonmonoksid, som er en dødelig gift uten lukt.

- Hold alle muttere og bolter godt strammet, spesielt boltene som fester knivene. Hold utstyret i god stand.
- Du må aldri forstyrre den tilmålte funksjonen til en sikkerhetsenhet eller redusere beskyttelsen som en sikkerhetsenhet gir. Kontroller regelmessig at de virker tilfredsstillende.
- Hold maskinen fri for gress, løv eller annet rusk. Tørk opp olje- eller drivstoffsøl og rester som er tilsølt av drivstoff. La motoren kjøle seg ned før oppbevaring.
- Hvis du treffer en gjenstand, stopper du utstyret og undersøker det. Reparer etter behov før du starter på nytt.
- Ikke prøv å utføre justering eller reparasjoner mens motoren er i gang.
- Gressoppsamlerkomponenter er utsatt for skade og slitasje. Dette kan føre til at bevegelige deler avdekkes, eller at objekter slynges gjennom luften. Kontroller komponentene regelmessig, og skift dem ut med produsentens anbefalte deler om nødvendig.
- Vær oppmerksom på at gressklipperknivene er svært skarpe. Legg noe rundt kniven(e), eller bruk tykke hansker, og vær ekstra forsiktig når du håndterer dem.
- Kontroller jevnlig at bremsene fungerer som de skal. Juster og vedlikehold etter behov.
- Sikkerhets- og instruksjonsmerker må vedlikeholdes og skiftes ut etter behov.
- Bare bruk originale reservedeler fra Toro for å sørge for at den opprinnelige standarden opprettholdes.

Modell 74657

Lydtrykk

Denne enheten har et lydtrykknivå på 89 dBA ved operatørens øre, med en usikkerhetsverdi (K) på 1 dBA.

Lydstyrkenivået ble fastsatt iht. prosedyrene som er beskrevet i EN ISO 5395:2013.

Lydstyrke

Denne enheten har et garantert lydstyrkenivå på 100 dBA, med en usikkerhetsverdi (K) på 1 dBA.

Lydtrykknivået ble fastsatt iht. prosedyrene som er beskrevet i ISO 11094.

Hånd-arm-vibrasjon

Målt vibrasjonsnivå for venstre hånd = 1,1 m/s^2

Målt vibrasjonsnivå for høyre hånd = 1,2 m/s^2

Usikkerhetsverdi (K) = 0,6 m/s^2

Målte verdier ble fastsatt iht. prosedyrene som er beskrevet i EN ISO 5395:2013.

Vibrasjon for hele kroppen

Målt vibrasjonsnivå = 0,36 m/s^2

Usikkerhetsverdi (K) = 0,18 m/s^2

Målte verdier ble fastsatt iht. prosedyrene som er beskrevet i EN ISO 5395:2013.

Modell 74661

Lydtrykk

Denne enheten har et lydtrykksnivå på 93 dBA ved operatørens øre, med en usikkerhetsverdi (K) på 1 dBA.

Lydstyrkenivået ble fastsatt iht. prosedyrene som er beskrevet i EN ISO 5395:2013.

Lydstyrke

Denne enheten har et garantert lydstyrkenivå på 105 dBA, med en usikkerhetsverdi (K) på 1 dBA.

Lydstyrkenivået ble fastsatt iht. prosedyrene som er beskrevet i ISO 11094.

Hånd-arm-vibrasjon

Målt vibrasjonsnivå for venstre hånd = 3,1 m/s^2

Målt vibrasjonsnivå for høyre hånd = 2,4 m/s^2

Usikkerhetsverdi (K) = 1,5 m/s^2

Målte verdier ble fastsatt iht. prosedyrene som er beskrevet i EN ISO 5395:2013.

Vibrasjon for hele kroppen

Målt vibrasjonsnivå = 0,37 m/s^2

Usikkerhetsverdi (K) = 0,19 m/s^2

Målte verdier ble fastsatt iht. prosedyrene som er beskrevet i EN ISO 5395:2013.

Hellingsindikator

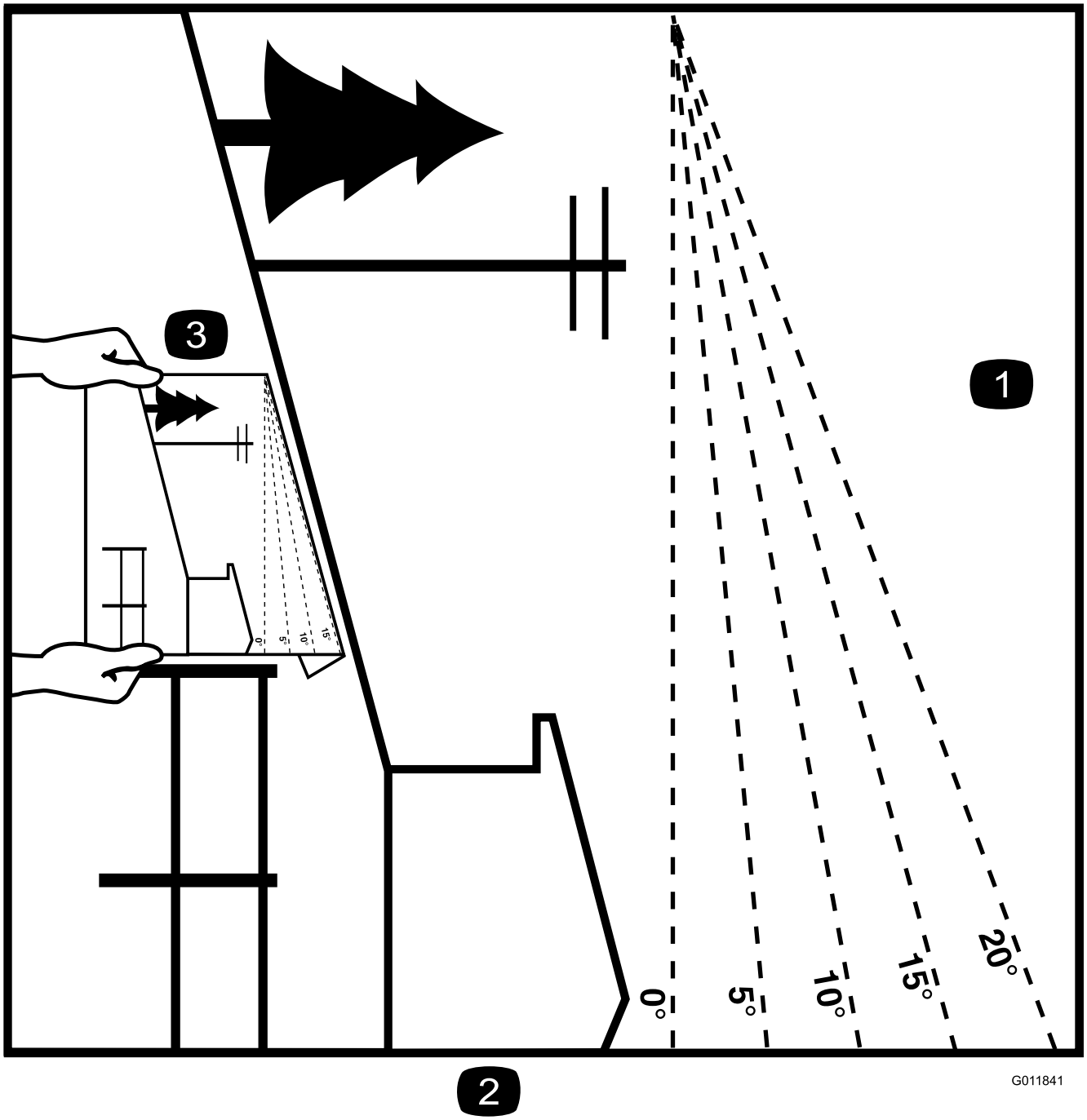

Figur 3

Denne siden kan kopieres for personlig bruk.

1. Den maksimale skråningen maskinen kan brukes sikkert i, er **15 grader**. Bruk skråningsdiagrammet til å avgjøre skråningen for bakker før bruk av maskinen. **Maskinen må ikke brukes i bakker som har en skråning på mer enn 15 grader.** Brett langs linjene for å matche den anbefalte skråningen.
2. Juster denne kanten med en vertikal overflate (tre, bygning, gjerdestolpe osv).
3. Eksempel på sammenlikning av skråning med brettet kant

Sikkerhets- og instruksjonsmerker

Sikkerhetsmerker og instruksjoner er lett synlige for føreren og er plassert i nærheten av alle områder som representerer en potensiell fare. Bytt ut alle merker som er ødelagte eller mangler.

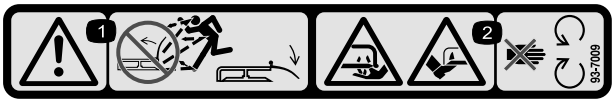

decal93-7009

93-7009

1. Advarsel – ikke bruk plentraktoren med avlederen oppe eller fjernet. Hold avlederen på plass.
2. Fare for å kutte hender og føtter i kniven – hold trygg avstand fra bevegelige deler.

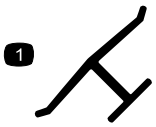

decaloemmarkt

Produsentens merke

1. Angir om kniven er identifisert som en del fra den originale maskinprodusenten.

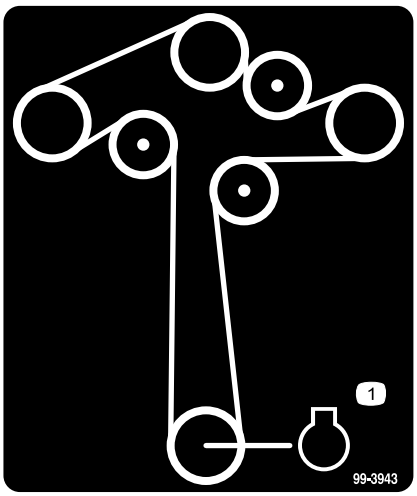

decal99-3943

99-3943

For modeller med klippeenheter på 127 cm

1. Motor

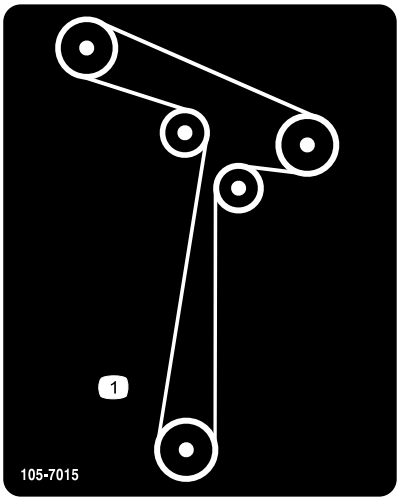

decal105-7015

105-7015

For modeller med klippeenheter på 107 cm

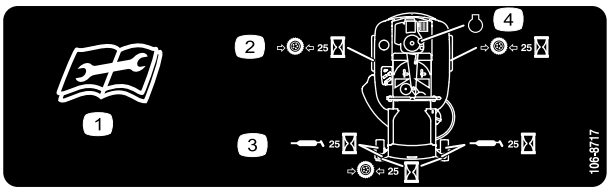

decal106-8717

106-8717

1. Les instruksene før du utfører service eller vedlikehold.
2. Kontroller trykket i dekkene hver 25. driftstime.
3. Påfør smøring etter hver 25. driftstime.
4. Motor

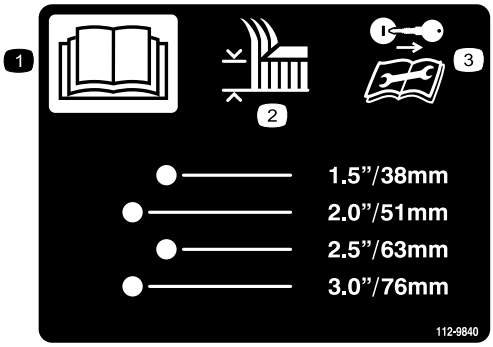

decal112-9840

112-9840

For modeller med klippeenheter på 127 cm

1. Les *brukerhåndboken*.
2. Klippehøyde
3. Ta ut tenningsnøkkelen og les instruksjonene før du utfører service eller vedlikehold.

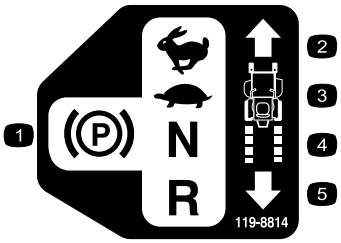

decal119-8814

119-8814

1. PARKERING
2. HURTIG
3. SAKTE
4. FRI
5. REVERS

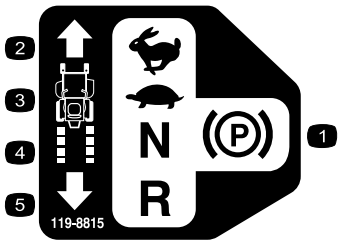

decal119-8815

119-8815

1. PARKERING
2. HURTIG
3. SAKTE
4. FRI
5. REVERS

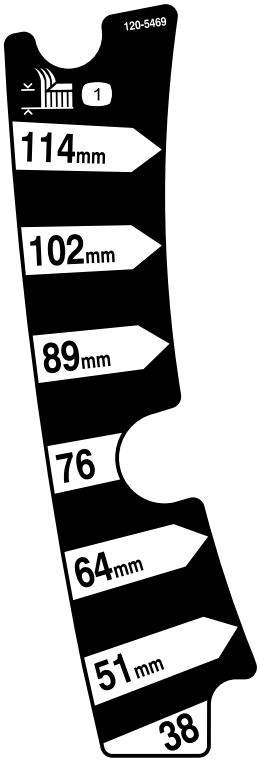

decal120-5469

120-5469

For modeller med klippeenheter på 107 cm

1. Klippehøyde

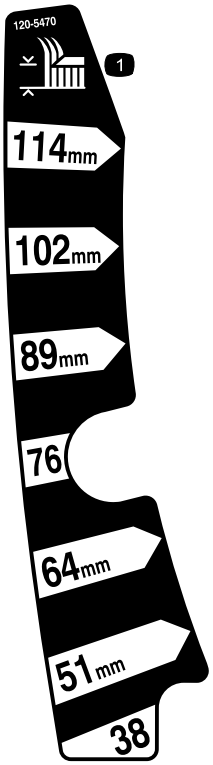

decal120-5470

120-5470

For modeller med klippeenheter på 127 cm

1. Klippehøyde

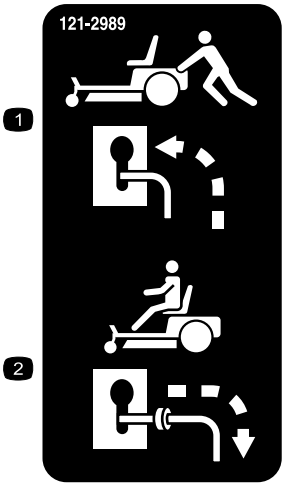

decal121-2989b

121-2989

1. Omløpsspak, spakstilling for å skyve maskinen
2. Omløpsspak, spakstilling for å bruke maskinen

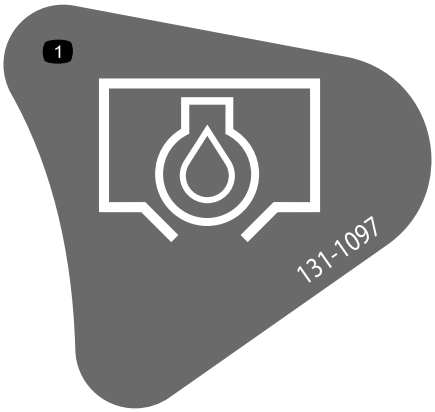

decal131-1097

131-1097

1. Oljetapper

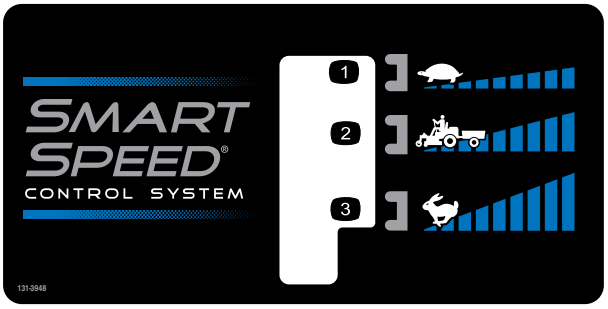

decal131-3948

131-3948

1. Sakte
2. Tauing
3. Hurtig

---

decalbatterysymbols

Batterisymboler

Noen av eller alle disse symbolene finnes på ditt batteri.

1. Eksplosjonsfare
2. Ingen bål, åpne flammer eller røyk
3. Kaustisk væske/fare for brannsår
4. Bruk vernebriller.
5. Les *Brukerhåndboken*.
6. Hold andre på trygg avstand fra batteriet.
7. Bruk vernebriller – eksplosive gasser kan påføre deg blindhet og andre skader.
8. Batterisyre kan forårsake blindhet og alvorlige brannskader.
9. Skyll straks øynene med vann og søk legehjelp.
10. Inneholder bly – må ikke kastes.

---

decal131-4036

131-4036

1. Trekkstangen kan maksimalt trekke 36 kg.
2. Les *brukerhåndboken*.

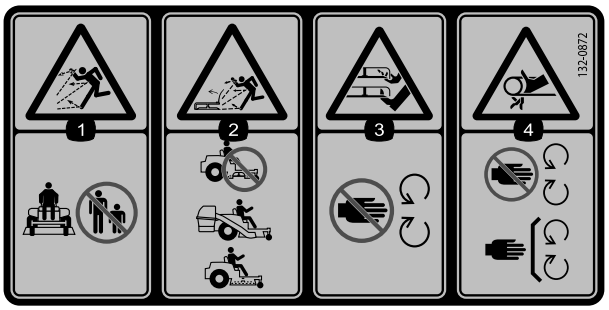

decal132-0872

132-0872

1. Fare for at gjenstander slynges gjennom luften – hold andre på avstand fra maskinen.
2. Fare for at gjenstander slynges gjennom luften, hevet skjerm – ikke bruk maskinen med en åpen klippeenhet. Bruk en oppsamler eller en skjerm.
3. Amputeringsfare for hånd eller fot – hold hender og føtter unna bevegelige deler.
4. Viklingsfare – hold deg borte fra bevegelige deler, behold alle skydd og verneplater på plass.

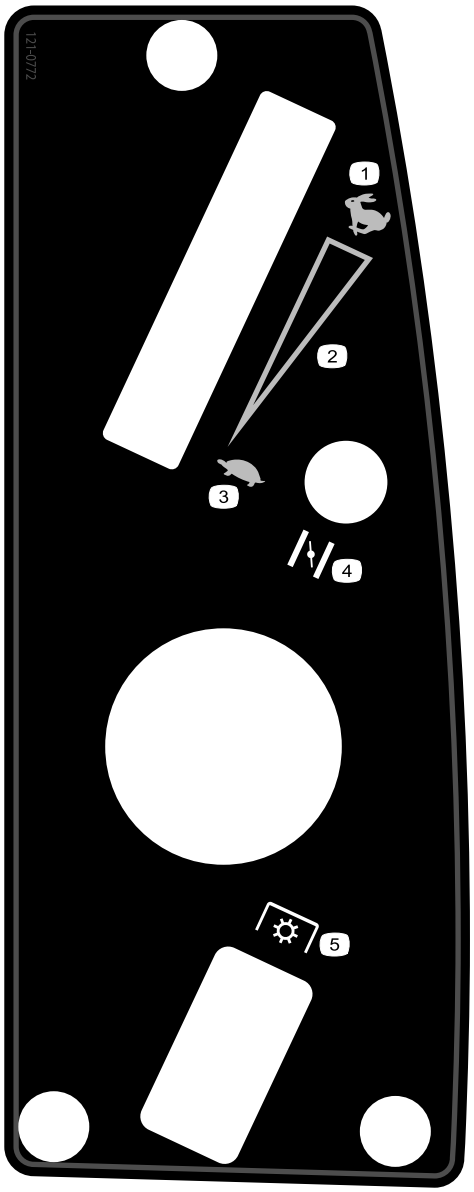

decal121-0772

121-0772

For modeller med klippeenheter på 107 cm

1. Hurtig
2. Kontinuerlig regulerbar innstilling
3. Sakte
4. Choke
5. Kraftuttak (PTO), knivkontrollbryter

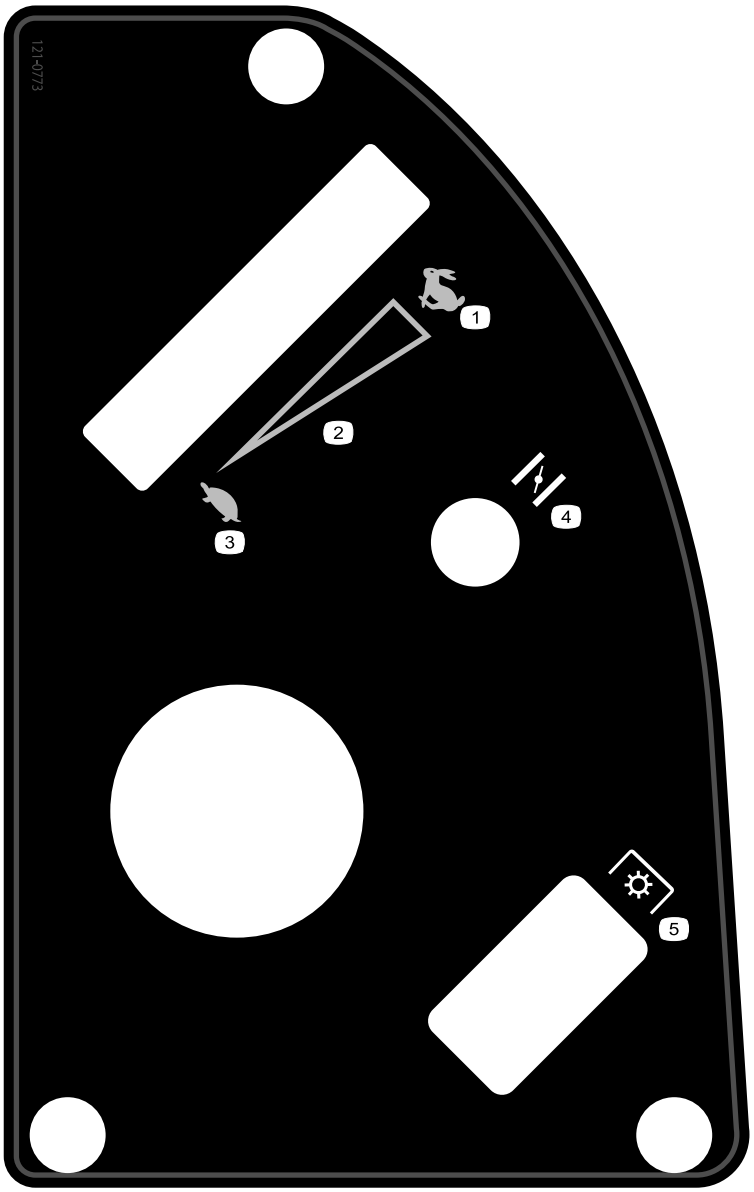

decal121-0773

121-0773

For modeller med klippeenheter på 127 cm

1. Hurtig
2. Kontinuerlig regulerbar innstilling
3. Sakte
4. Choke
5. Kraftuttak (PTO), knivkontrollbryter

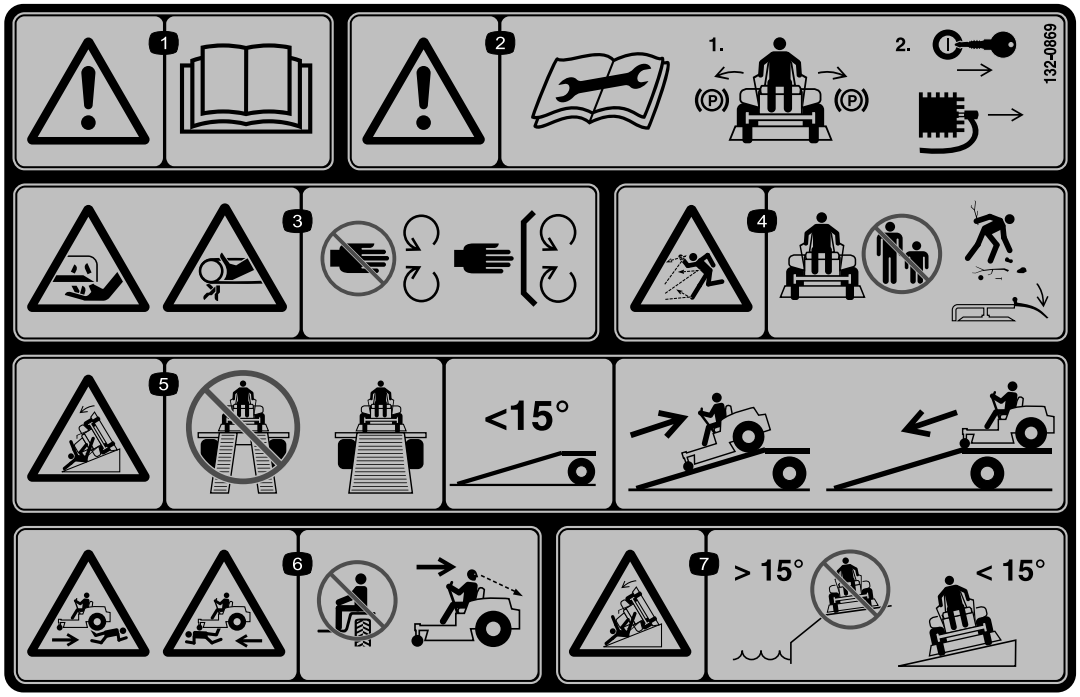

decal132-0869

132-0869

1. Advarsel – les *Brukerhåndboken*.
2. Advarsel – før vedlikehold, sett på parkeringsbremsen, ta ut nøkkelen og tennpluggforbindelsen.
3. Fare for å kutte hender, gressklipperkniv, fare for å klemme hender, rem – hold trygg avstand fra bevegelige deler og hold alle skydd og vern på plass.
4. Fare for at gjenstander slynges gjennom luften – hold andre på avstand fra maskinen, fjern avfall fra området før du klipper, hold deflektorskyddet nede.
5. Fare for å velte på rampen – når du laster maskinen på en tilhenger, må du unngå bruk av dobbeltramper. Bruk alltid en enkel rampe som er bred nok for maskinen og har en vinkel på mindre enn 15 grader. Rygg opp på rampen og kjør fremover av den.
6. Fare for legemsskader – ingen passasjerer tillatt. Se bak deg når du rygger.
7. Veltefare i skråninger – ikke bruk i bakker nær vann, ikke bruk i bakker med skråning på mer enn 15 grader.

Oversikt over produktet

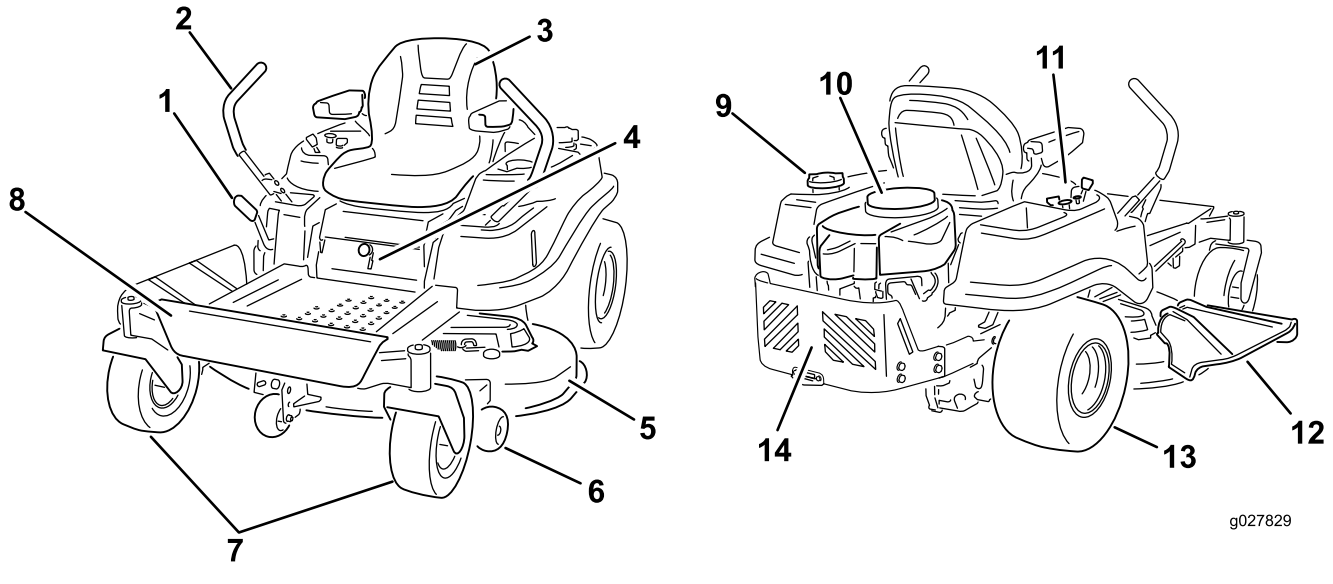

g027829

Figur 4

1. Klippehøydespak
2. Bevegelseskontrollspaker
3. Førersete
4. Smart Speed™-spak
5. Klippeenhet
6. Antiskalperingsvalse
7. Fremre styrehjul
8. Fotstøtte
9. Drivstofftanklokk
10. Motor
11. Kontrollpanel
12. Avleder
13. Bakre drivhjul
14. Motorvern

Kontroller

Gjør deg kjent med alle kontrollene i Figur 4 og Figur 5 før du starter motoren og bruker maskinen.

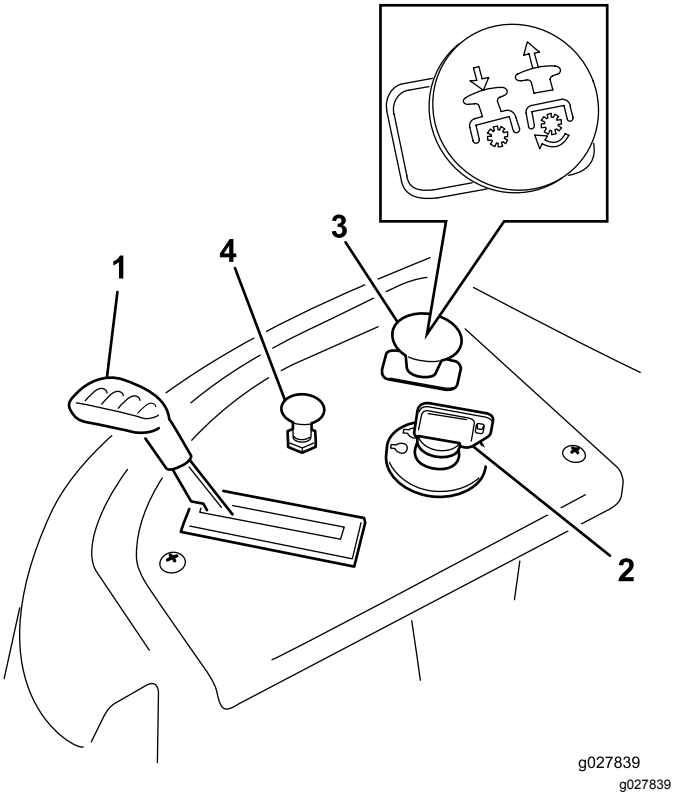

Figur 5

Kontrollpanel

1. Gass
2. Tenningsbryter
3. Knivkontrollbryter (kraftoverføring)
4. Choke

Tenningsbryter

Tenningsnøkkelen har tre stillinger: AV, KJØR og START. Nøkkelen vris til START og går tilbake til KJØR når du slipper den. Ved å vri nøkkelen til AV-stilling, stoppes motoren. Ta imidlertid alltid nøkkelen ut når du forlater maskinen for å forhindre at noen utilsiktet starter motoren (Figur 5).

Gasskontroll

Gassen kontrollerer motorhastigheten og den har en kontinuerlig variabel innstilling fra SAKTE til HURTIG (Figur 5).

Chokekontroll

Dra chokekontrollen opp helt til choken stopper (Figur 5). Skyv chokekontrollen ned for normal motordrift.

Knivkontrollbryter (kraftoverfø-ring)

Knivkontrollbryteren, representert av et kraftoverføringssymbol (PTO), aktiverer og deaktiverer strømmen til knivbladene (Figur 5).

Bevegelseskontrollspak og parkeringsstillingen

Bevegelseskontrollspakene er hastighetssensitive kontroller med selvstendige hjulmotorer. Ved å flytte en spak fremover eller bakover dreies hjulet på samme side fremover eller bakover. Hjulhastigheten er proporsjonal med hvor mye spaken flyttes. Flytt kontrollspakene utover fra midten til PARKERINGSINNSTILLING, og forlat maskinen (Figur 13). Sett alltid bevegelseskontrollspakene i PARKERINGSSTILLINGEN når du stanser maskinen eller lar den stå uten tilsyn.

Spaken i Smart Speed™-kontrollsystemet

Spaken i Smart Speed™-kontrollsystemet, som befinner seg under driftsposisjon, gir føreren valget mellom tre hastigheter å kjøre maskinen i – trimme, taue og klippe (Figur 16).

Drivstoffluke for å sjekke tank

Drivstoffluke, som er plassert på venstre side, kan brukes til å sjekke hvor mye bensin det er i tanken (Figur 6).

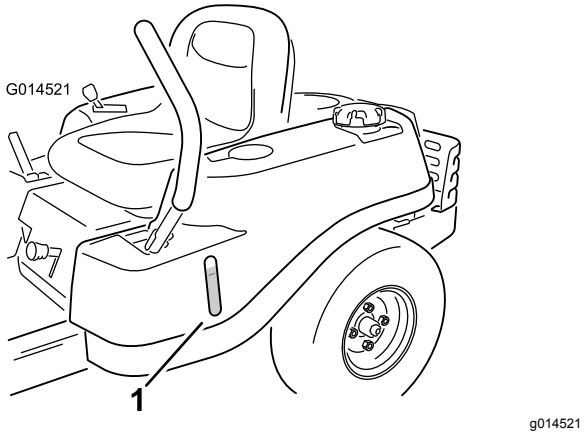

Figur 6

1. Drivstoffluke for å sjekke tank

Klippehøydespak

Høydekontrollspaken gjør at føreren kan heve og senke klippeenheten fra sittende stilling. Når spaken flyttes oppover mot føreren heves klippeenheten opp fra bakken, og når den flyttes ned og bort fra føreren senkes den ned på bakken. Juster kun klippehøyden når maskinen ikke beveger seg.

Bruk

Merk: Angi hva som er høyre og venstre side på maskinen ved å stå i normal arbeidsstilling.

Fylle drivstoff

- For best resultat bør du kun bruke ren, fersk (mindre enn 30 dager gammel) og blyfri bensin med oktankvalitet på 87 eller høyere (vurderingsmetode (R+M)/2).
- **Etanol**: Bensin med opptil 10 % etanol (alkohol-bensin) eller 15 % MTBE (metyltertiærbutyleter) i volum er akseptabelt. Etanol og MTBE er ikke det samme. Bensin med 15 % etanol (E15) i volum er ikke godkjent for bruk. **Ikke bruk bensin som inneholder mer enn 10 % etanol i volum**, som f.eks. E15 (inneholder 15 % etanol), E20 (inneholder 20 % etanol) eller E85 (inneholder opptil 85 % etanol). Bruk av bensin som ikke er godkjent kan forårsake problemer og/eller motorskade som kanskje ikke dekkes av garanti.
- **Ikke** bruk metanolholdig bensin.
- **Ikke** oppbevar drivstoff i drivstofftanken eller i drivstoffbeholdere over vinteren, med mindre du bruker drivstoffstabilisator.
- **Ikke** bland olje i drivstoffet.

⚠ FARE

Bensin er meget brannfarlig, og under visse forhold svært eksplosiv. Brann eller eksplosjon forårsaket av bensin kan påføre deg og andre brannskader samt ødelegge eiendom.

- **Fyll opp drivstofftanken utendørs på et åpent område når motoren er nedkjølt. Tørk opp eventuelt bensinsøl.**
- **Fyll aldri på drivstofftanken inni en lukket tilhenger.**
- **Tanken må ikke fylles helt opp. Fyll bensin på tanken helt til nivået er 6 til 13 mm under bunnen av påfyllingshalsen. Tomrommet i tanken gir bensinen plass til å utvide seg.**
- **Røyk aldri mens du håndterer bensin, og hold deg unna åpen ild eller steder der bensingassen kan antennes av gnister.**
- **Bensin må oppbevares på en godkjent kanne, utenfor barns rekkevidde. Kjøp aldri mer bensin enn til 30 dagers forbruk.**
- **Ikke bruk uten at hele eksossystemet er på plass og i korrekt arbeidstilstand.**

⚠ FARE

Under enkelte forhold ved fylling av drivstoff kan statisk elektrisitet utløses og føre til at gnister antenner bensindamp. Brann eller eksplosjon forårsaket av bensin kan påføre deg og andre brannskader samt ødelegge eiendom.

- **Sett alltid bensinkannen på bakken i god avstand fra kjøretøyet før du fyller bensin.**
- **Ikke fyll opp bensinkannen inne i et kjøretøy eller på en lastebil eller tilhenger, fordi tepper eller presenninger kan isolere kannen og hemme utladning av eventuell statisk elektrisitet.**
- **Når dette lar seg gjøre, skal drivstoffdrevet utstyr tas ut av lastebilen eller tilhengeren og fylles med drivstoff mens hjulene står på bakken.**
- **Hvis dette ikke lar seg gjøre, og maskinen må fylles med bensin mens den står på lastebilen, bør du bruke en bensinkanne til å fylle bensin i stedet for å fylle direkte fra bensinpumpen.**
- **Hvis det er helt nødvendig å fylle bensin direkte fra pumpen, må påfyllingstuten være i kontakt med kanten på drivstofftanken eller kannens åpning helt til du er ferdig med å fylle.**

⚠ ADVARSEL

Bensin kan føre til skader eller dødsfall hvis den svelges. Hvis du utsettes for damp fra drivstoff over lengre tid, kan dette føre til alvorlig skade og sykdom.

- **Unngå innånding av damp fra drivstoff over lengre tid.**
- **Hold ansiktet unna dyse og drivstofftank og åpningen til flasken med kondisjonsmiddelet.**
- **Unngå kontakt med huden, skyll bort ev. søl med såpe og vann.**

Bruke stabiliserings-/kondisjoneringsmiddel

Bruk et stabiliserings-/kondisjoneringsmiddel i maskinen for å oppnå følgende fordeler:

- Holder bensinen fersk i en lagringsperiode på opptil 90 dager. Vi anbefaler at drivstofftanken tømmes hvis kjøretøyet skal oppbevares over lengre tid.

- Renser motoren mens den går
- Forhindrer at det dannes gummiliknende avleiringer i drivstoffsystemet som forårsaker startvansker

  Viktig: **Ikke bruk tilsettingsmidler som inneholder metanol eller etanol i drivstoffet.**

  Bland riktig mengde stabiliserings-/kondisjoneringsmiddel i bensinen.

  Merk: Stabiliserings-/kondisjoneringsmidler er mest effektive når de blandes med fersk bensin. Bruk stabiliseringsmiddel i bensinen til enhver tid for å beskytte mot lakkavleiringer i drivstoffsystemet.

Fylle tanken

Merk: Påse at motoren er av og bevegelseskontrollene står i parkeringsstilling.

Merk: Du kan bruke drivstoffluken for å kontrollere hvor mye bensin det er før du fyller tanken (Figur 7).

Viktig: **Ikke fyll for mye i drivstofftanken. Fyll drivstoff på tanken til nivået når opp til bunnen av påfyllingshalsen. Dette tomrommet i tanken gir drivstoffet plass til å utvide seg. For full tank kan føre til drivstofflekkasje eller skade på motor eller utslippssystem.**

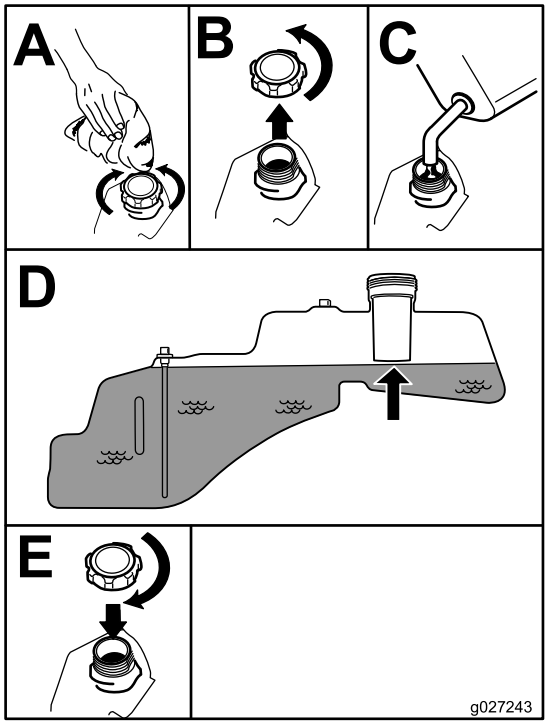

g027243

Figur 7

Kontrollere motoroljenivået

Før du starter motoren og bruker maskinen, må du sjekke oljenivået i veivhuset. Se Kontrollere motoroljenivået (side 33).

Kjøre inn et nytt kjøretøy

Nye motorer trenger tid til å utvikle full styrke. Klippeenheter og drivverk har høyere friksjon når de er nye, som fører til ekstra belastning på motoren. Beregn 40 til 50 timers innkjøringstid slik at nye maskiner kan utvikle full styrke og best mulig ytelse.

Sikkerhet først

Vi ber deg om å se nøye på alle sikkerhetsinstruksjoner og symboler i avsnittet om sikkerhet. Kunnskap om dette kan forhindre personskader.

⚠ FARE

Hvis du klipper på vått gress eller i bratte skråninger kan det føre til at maskinen sklir og at du mister kontrollen.

- **Kjøretøyet må ikke brukes i bakker som har en skråning på mer enn 15 grader.**
- **Reduser hastigheten og vær svært forsiktig i skråninger.**
- **Ikke bruk maskinen nær vann.**

⚠ FARE

Hvis hjulene kjører over en kant, kan det føre til velt, som igjen kan resultere i alvorlig skade, dødsfall eller drukning.

Ikke bruk maskinen nær kanter.

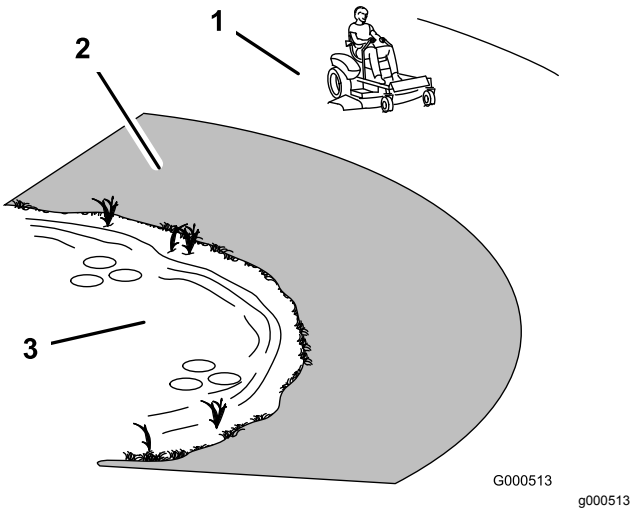

Figur 8

1. Sikkerhetssone – bruk maskinen her.
2. Bruk en gressklipper av skyvemodell og/eller en håndtrimmer nær kanter, grøfter, voller eller vann.
3. Vann

⚠ FORSIKTIG

Denne maskinen har en lydstyrke på over 85 dBa ved operatørens øre og kan føre til hørselsskade hvis du utsettes for denne lydstyrken i lengre perioder.

Bruk hørselsvern når du bruker denne maskinen.

Det anbefales at du bruker beskyttelsesutstyr til øynene, ørene, hendene, føttene og hodet.

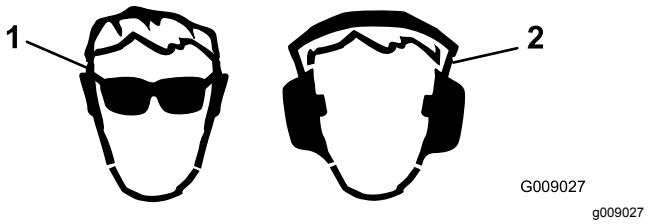

Figur 9

1. Bruk vernebriller.
2. Bruk hørselsvern.

Forstå sikkerhetssperresystemet

⚠ ADVARSEL

Hvis sikkerhetssperrebryterne blir frakoblet eller skadet, kan det hende at maskinen virker på en uventet måte som forårsaker personskader.

- **Ikke rør sperrebryterne.**
- **Sjekk sperrebryterne daglig, og bytt ut ødelagte brytere før du bruker maskinen.**

Sikkerhetssperresystemet er konstruert slik at det forhindrer motoren i å starte, hvis du ikke:

- Knivene er frakoblet.
- Bevegelseskontrollspakene står i PARKERINGSSTILLINGEN.

Sikkerhetssperresystemet stanser også motoren når kontrollspakene ikke står i PARKERINGSSTILLINGEN og du reiser deg fra setet.

Teste sikkerhetssperresystemet

Sikkerhetssperresystemet må testes hver gang maskinen skal brukes. Hvis systemet ikke fungerer slik som beskrevet nedenfor, må du be et autorisert forhandlerverksted om å reparere det omgående.

1. Sitt i setet, med kontrollspakene i PARKERINGSSTILLINGEN, og flytt knivkontrollbryteren til PÅ. Prøv å starte motoren – motoren skal ikke starte.
2. Flytt knivkontrollbryteren til AV mens du sitter i setet. Flytt en av bevegelseskontrollspakene til den midtre, frie stillingen. Prøv å starte motoren – motoren skal ikke starte. Gjenta dette med den andre bevegelseskontrollspaken.
3. Flytt knivkontrollbryteren til AV, og lås bevegelseskontrollspakene i PARKERINGSSTILLINGEN mens du sitter i setet. Start motoren. Koble inn knivkontrollbryteren mens motoren går, og løft deg litt opp fra setet. Motoren skal stoppe.
4. Flytt knivkontrollbryteren til AV, og lås bevegelseskontrollspakene i PARKERINGSSTILLINGEN mens du sitter i setet. Start motoren. Flytt bevegelseskontrollspakene til den midtre, frie stillingen, koble til knivkontrollbryteren og reis deg sakte fra setet mens motoren er i gang – motoren skal stanse.

Starte motoren

Merk: En varm motor trenger kanskje ikke choke (Figur 10).

Viktig: **Ikke hold tenningsnøkkelen vridd rundt i mer enn 10 sekunder om gangen. Hvis motoren ikke starter, må du vente i 60 sekunder før du gjør et nytt forsøk. Hvis du ikke følger disse instruksjonene, kan startmotoren bli ødelagt.**

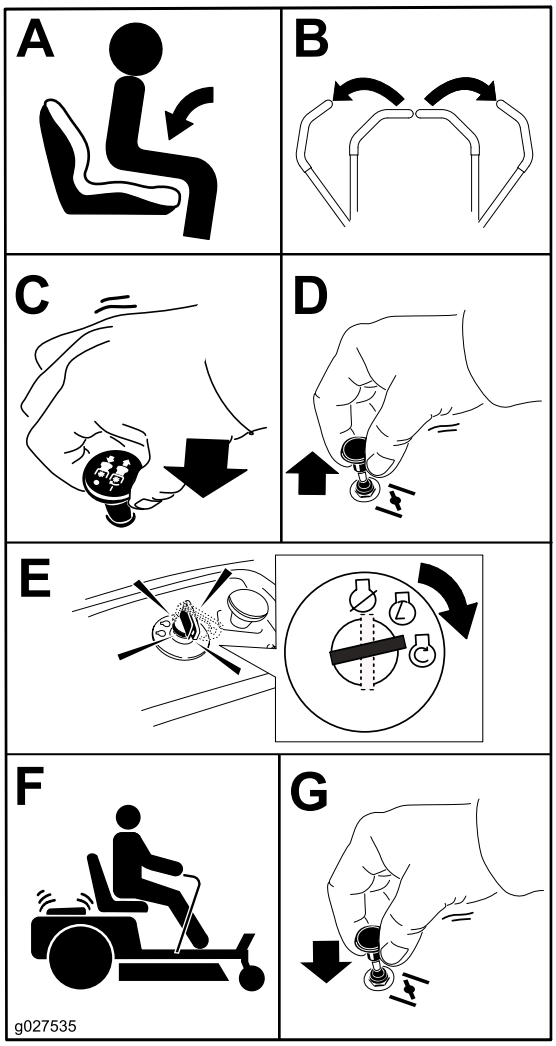

g027580

Figur 10

Bruke knivbladene

Knivkontrollbryteren slår drivkraften til gressklipperknivene av og på. Denne bryteren styrer strøm til tilbehør som får strøm fra motoren, inkludert klippeenhet og kniver.

Koble til knivene

Viktig: **Ikke aktiver knivene når du står parkert i høyt gress; belte- eller clutchskade kan inntreffe.**

Merk: Start alltid knivene med gassen i stillingen HURTIG (Figur 11).

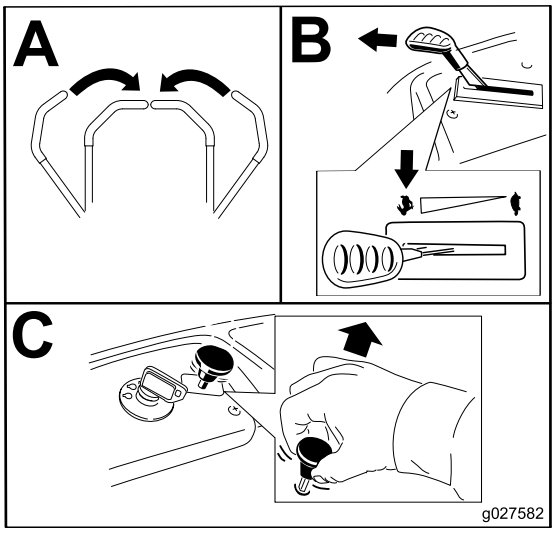

g027582

Figur 11

Koble fra knivbladene

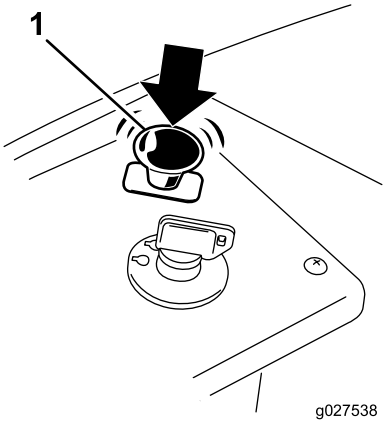

g027538

Figur 12

1. Knivkontrollbryter – Av

Slå av motoren

1. Deaktiver knivene ved å flytte knivkontrollbryteren til AV-stillingen (Figur 11).
2. Flytt gasspaken til HURTIG-stilling.
3. Vri tenningsnøkkelen til posisjonen AV, og ta ut nøkkelen.

Kjøre maskinen

Når du kjører maskinen, vil du skjønne hva null svingradius betyr. Hjulene ruller uavhengig av

hverandre, drevet av hydraulikk på hver aksel. Dette fører til at én side kan rulle i revers mens hjulene på den andre siden ruller forover, noe som forårsaker at maskinen begynner å rotere i stedet for å snu. Dette forbedrer maskinens manøvrerbarhet betydelig, men kan kreve litt justering hvis du ikke er så erfaren.

⚠ ADVARSEL

Maskinen kan rotere svært hurtig. Du kan miste kontroll over maskinen og forårsake personskade eller skade på maskinen.

- **Vær forsiktig når du svinger.**
- **Reduser hastigheten før du foretar skarpe svinger.**

Gasskontrollen regulerer omdreiningstallet (o/min – omdreininger per minutt). Sett gassen i HURTIG-stilling for best ytelse. For de fleste bruksområder er det best å gi full gass.

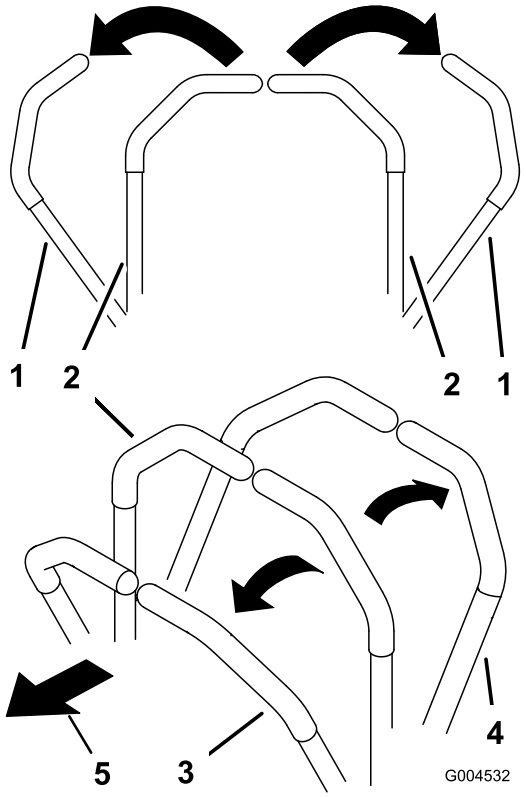

g004532

Figur 13

1. PARKERINGSSTILLING
2. Den midtre, frie stillingen
3. Fremover
4. Bakover
5. Foran på maskinen

Kjøre fremover

Merk: Vær alltid forsiktig når du rygger og svinger.

1. Flytt spakene til den midtre, frie stillingen.
2. Skyv kontrollspakene forsiktig forover for å kjøre fremover (Figur 14).

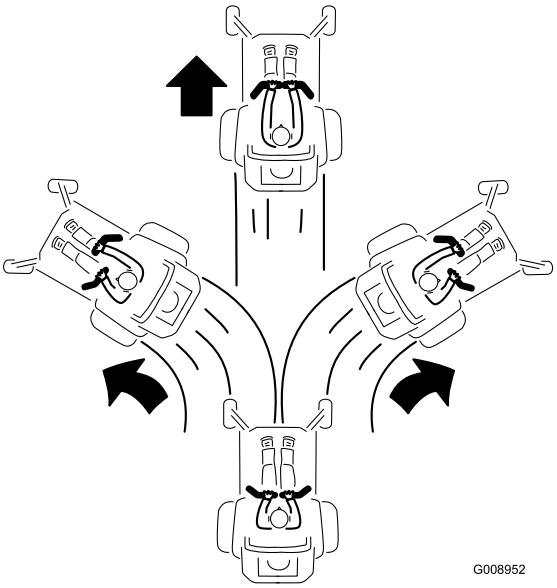

g008952

Figur 14

Legg likt trykk på begge kontrollspakene for å kjøre rett fram (Figur 14).

Når du skal svinge reduserer du trykket på kontrollspaken i den retningen du ønsker å svinge (Figur 14).

Jo lengre du beveger trekkontrollspakene i en av retningene, desto raskere beveger maskinen seg i den retningen.

Du kan stoppe maskinen ved å dra hastighetskontrollspaken til FRI-stilling.

Kjøre bakover

Merk: Vær alltid forsiktig når du rygger og svinger.

1. Flytt spakene til den midtre, frie stillingen.
2. Når du skal rygge må du se bak deg og ned på bakken, mens du trekker bevegelseskontrollspakene sakte bakover (Figur 15).

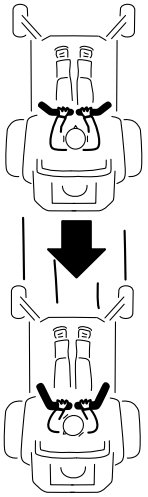

g008953

Figur 15

Legg likt trykk på begge kontrollspakene for å kjøre rett fram (Figur 15).

Når du skal svinge reduserer du trykket på bevegelseskontrollspaken i den retningen du ønsker å svinge.

Sett bevegelseskontrollspakene i FRI for å stanse.

Bruke Smart Speed™-kontrollsystemet

Spaken i Smart Speed™-kontrollsystemet, som befinner seg under driftsposisjon (Figur 16), gir føreren valget mellom tre bakkehastigheter å kjøre maskinen i – trimme, taue og klippe.

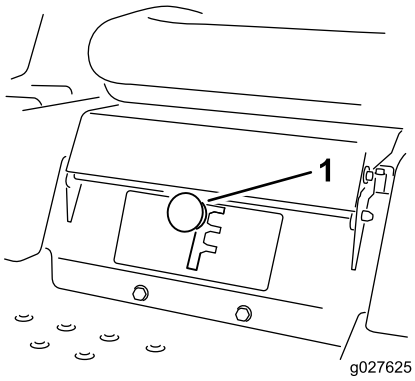

g027625

Figur 16

1. Smart Speed-spak

Slik endrer du hastigheten:

1. Sett bevegelseskontrollspakene i FRI og utover til PARKERINGSSTILLINGEN.
2. Koble fra knivkontrollbryteren.
3. Sett spaken i ønsket stilling.

Det følgende er kun anbefalinger for bruk. Justeringene varierer etter gresstype, fuktinnhold og høyde på gresset.

Anbefalt bruk:	Stykke	Taue	Klipping
Parkering	X		
Tungt, vått gress	X		
Opplæring	X		
Oppsamling		X	
Kverning		X	
Normal klipping			X
Transport			X

Stykke

Dette er den laveste hastigheten. Anbefalt bruk for denne hastigheten er som følger:

- Parkering
- Klippeforhold med tungt, vått gress
- Opplæring

Taue

Dette er den mellomste hastigheten. Anbefalt bruk for denne hastigheten er som følger:

- Oppsamling
- Kverning

Klipping

Dette er den raskeste hastigheten. Anbefalt bruk for denne hastigheten er som følger:

- Normal klipping
- Transportere maskinen

Slå av maskinen

Når du skal slå av maskinen, må du sette bevegelseskontrollspakene i stillingen FRI og utover til PARKERING, koble fra knivkontrollbryteren, sette gassen mellom halv og full gass og vri tenningsnøkkelen til Av. Ta nøkkelen ut av tenningsbryteren.

⚠ ADVARSEL

Barn og andre personer kan skades hvis de flytter på seg eller prøver å kjøre plentraktoren uten oppsyn.

Ta alltid ut tenningsnøkkelen og sett bevegelseskontrollspakene utover til PARKERINGSSTILLINGEN når du forlater maskinen, selv om du bare skal være borte i noen få minutter.

Justere klippehøyden

Merk: Transportstillingen er høyeste klippehøydestilling eller klippehøyde (115 mm) som vist i Figur 17.

Klippehøyden styres av spaken til høyre for driftsstillingen (Figur 17).

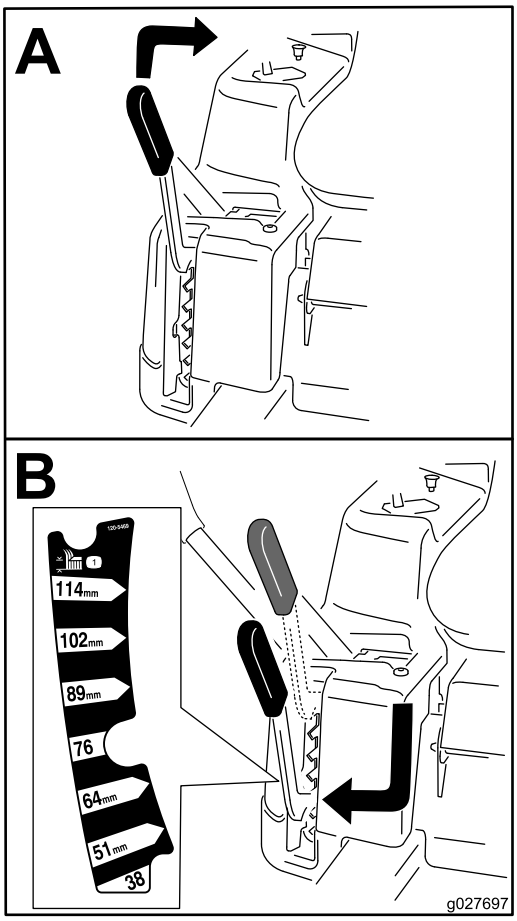

g027697

Figur 17

Justere antiskalperingsvalsene

For 107 cm klippeenheter

Når du endrer på klippehøyden, anbefales du alltid å justere høyden på antiskalperingsvalsene.

Merk: Juster antiskalperingsvalsene slik at valsene ikke berører bakken på normale, flate klippeområder.

1. Koble fra knivkontrollbryteren (kraftuttaket), flytt bevegelseskontrollspakene til NØYTRAL, LÅST stilling, og sett på parkeringsbremsen.
2. Før du forlater førerplassen må du slå av motoren, ta ut nøkkelen og vente til alle bevegelige deler står stille.
3. Juster antiskalperingsvalsene til én av følgende posisjoner:
   - Øvre hull – bruk denne posisjonen sammen med klippeenheten i posisjonene på 63 mm og under klippehøyde (Figur 18).
   - Nedre hull – bruk denne posisjonen sammen med klippeenheten i posisjonene på 76 mm og over klippehøyde (Figur 18).

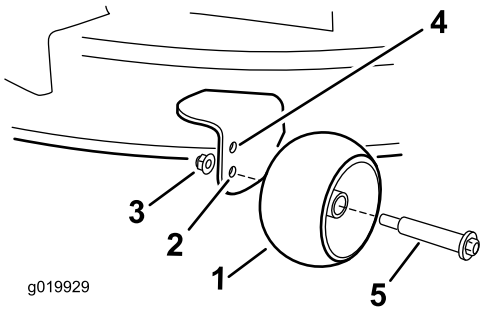

g019929

Figur 18

1. Antiskalperingsvalse
2. Nedre hull – klippeenheten i posisjonene på 76 mm og over klippehøyde
3. Flensmutter
4. Øvre hull – klippeenheten i posisjonene på 63 mm og under klippehøyde.
5. Bolt

Justere antiskalperingsvalsene

For 127 cm klippeenheter

Når du endrer på klippehøyden, anbefales du alltid å justere høyden på antiskalperingsvalsene.

Merk: Juster antiskalperingsvalsene slik at valsene ikke berører bakken på normale, flate klippeområder.

1. Koble fra knivkontrollbryteren (kraftuttaket), flytt bevegelseskontrollspakene til NØYTRAL, LÅST stilling, og sett på parkeringsbremsen.
2. Før du forlater førerplassen må du slå av motoren, ta ut nøkkelen og vente til alle bevegelige deler står stille.
3. Juster antiskalperingsvalsene (Figur 19) for å tilpasse dem den nærmeste klippehøydeposisjonen.

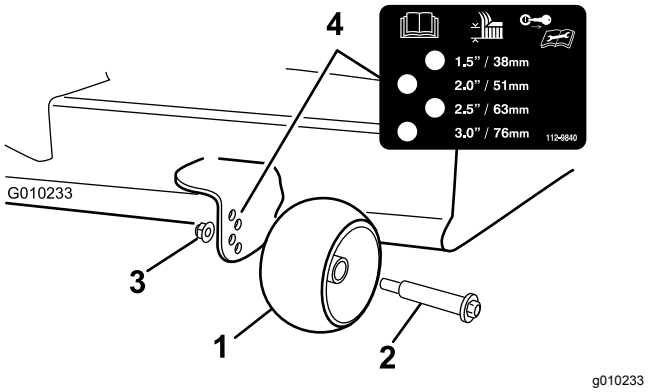

Figur 19

1. Antiskalperingsvalse
2. Bolt
3. Flensmutter
4. Hullavstand

Justering av sete

Flytt setet frem- eller bakover, som vist i Figur 20.

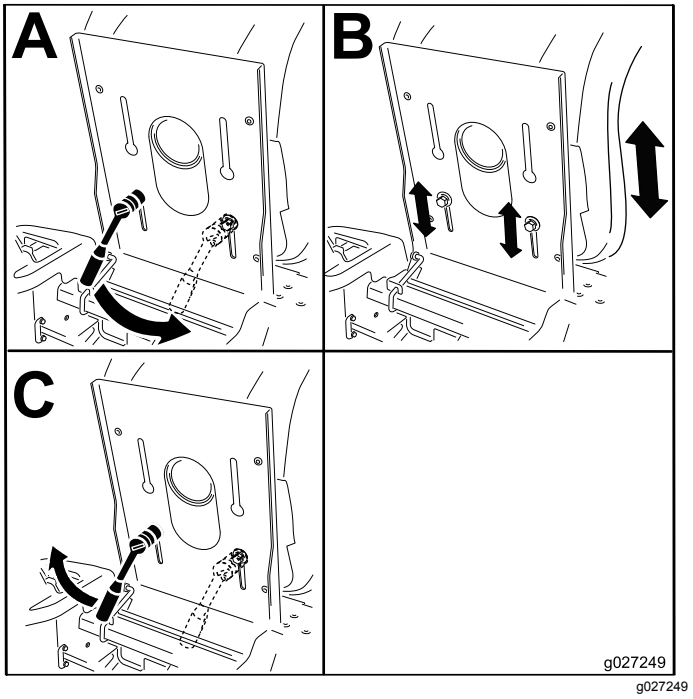

Figur 20

Justere bevegelseskontrollspakene

Justere høyden

Du kan justere bevegelseskontrollspakene høyere eller lavere for maksimal komfort (Figur 21).

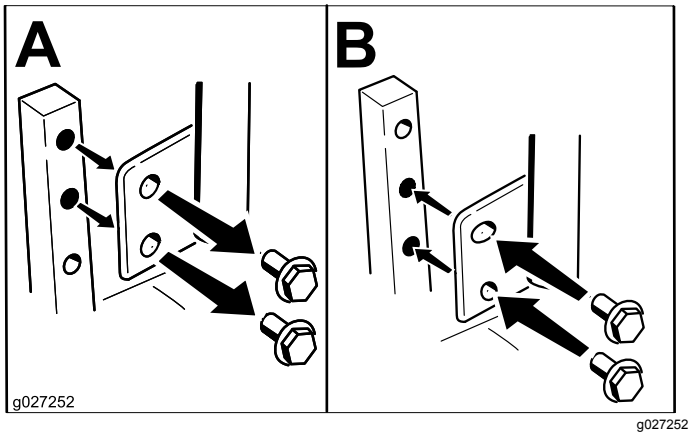

Figur 21

Vippejustering

Du kan justere bevegelseskontrollspakene fremover eller bakover slik at de er behagelig plassert.

1. Løsne den øvre bolten som fester kontrollspaken til kontrollarmstaget.
2. Løsne den nedre bolten akkurat nok til å dreie kontrollspaken frem- eller bakover (Figur 21).
3. Stram til begge boltene for å sikre kontrollspaken i den nye posisjonen.
4. Gjenta justeringen for den andre kontrollspaken.

Skyve maskinen for hånd

Viktig: **Skyv alltid maskinen for hånd. Tau aldri maskinen, da dette kan føre til skade.**

Denne maskinen har en elektrisk bremsemekanisme. For å skyve maskinen må tenningsnøkkelen stå i KJØR-stilling. Batteriet må lades og virke bra for at den elektriske bremsen deaktiveres.

Skyve maskinen

1. Sett maskinen på en jevn flate og koble fra knivkontrollbryteren.
2. Flytt bevegelseskontrollspakene utover til PARKERINGSSTILLING, stopp motoren og vent til alle bevegelige deler har stanset før du forlater førersetet.

3. Finn omløpsspakene på rammen på begge sidene av motoren.
4. Flytt omløpsspakene forover gjennom nøkkelhullet og ned for å låse dem i denne stillingen Figur 22.

   Merk: Gjenta dette for hver spak.
5. Flytt bevegelseskontrollspakene innover til de står i FRI, og vri om tenningsnøkkelen til KJØR-stilling.

   Merk: Ikke start maskinen.

   Merk: Du kan nå skyve maskinen for hånd.

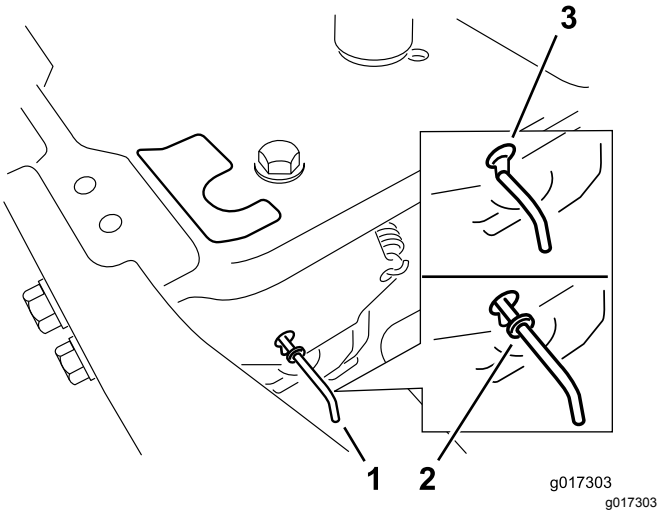

Figur 22

1. Plassering av omløpsspake
2. Spakstilling for å bruke maskinen
3. Spakstilling for å skyve maskinen

6. Når du er ferdig, må du sørge for at nøkkelen står i STOPP-stilling for å unngå å bruke batteri unødig.

Merk: Hvis maskinen ikke flytter seg, kan det hende den elektriske bremsen ikke har blitt deaktivert. Om nødvendig kan du frigjøre den elektriske bremsen manuelt, se Frigjøre den elektriske bremsen (side 41).

Betjene maskinen

Flytt de to omløpsspakene bakover gjennom nøkkelhullet og ned for å låse dem i denne stillingen som vist i Figur 22.

Merk: Gjenta dette for hver spak.

Konvertere til sideutslipp

For modeller med klippeenheter på 107 cm

Klippeenheten og gressklipperknivene som leveres med denne maskinen ble utformet for optimal kvern- og sideutslippytelse.

Fjern utslippsdekselet for sideutslipp

1. Sett maskinen på en jevn flate og koble fra knivkontrollbryteren.
2. Flytt bevegelseskontrollspakene utover til PARKERINGSSTILLING, stopp motoren, ta ut nøkkelen og vent til alle bevegelige deler har stanset før du forlater førersetet.
3. Fjern de to boltene og mutterne som fester utslippsdekselet til gressklipperen (Figur 23).

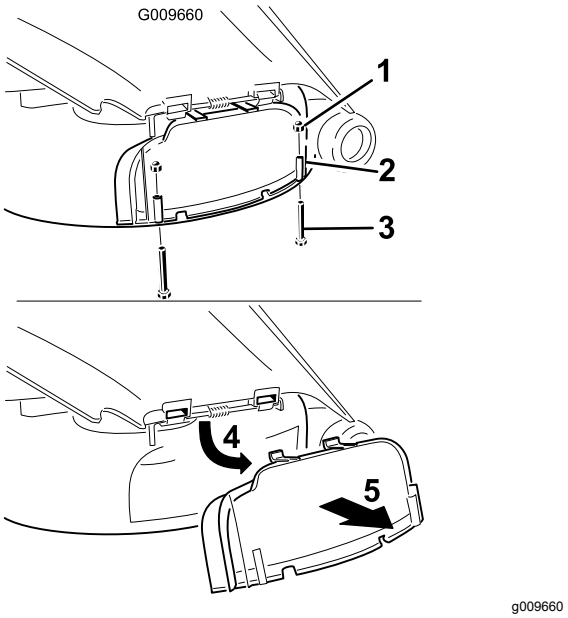

Figur 23

1. Rundmutter (¼ tomme)
2. Utslippsdeksel
3. Bolt (¼ x 2½ tomme)
4. Roter dekselet.
5. Fjern dekslet.

4. Fjern utslippsdekslet.
5. Løft opp gressavlederen og finn låsemutteren på avlederdreiestangen.
6. Fjern eksisterende tynn mutter (⅜ tomme).
7. Monter kantskjermen på den eksponerte dreiestangen (Figur 24).

   Merk: Bruk eksisterende tynn mutter (⅜ tomme) for å feste skjermen til gressklipperen.

   Merk: Kantskjermen ble levert sammen med maskinen som en løs del.

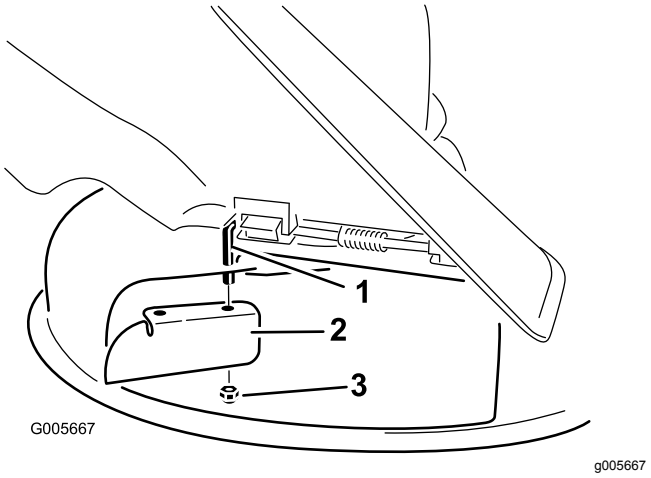

Figur 24

1. Dreiestang
2. Kantskjerm (opprinnelig levert sammen med maskinen)
3. Eksisterende tynn mutter (⅜ tomme)

8. Stram til festet med et moment på 7–9 N·m.
9. Senk gressavlederen over utslippsåpningen.

   Viktig: **Påse at gressklipperen har en gressavleder med hengsler som sprer det klipte gresset ut fra siden og ned mot bakken når den er i sideutslippsmodus.**

Monter utslippsdekselet for kverning

1. Sett maskinen på en jevn flate og koble fra knivkontrollbryteren.
2. Flytt bevegelseskontrollspakene utover til parkeringsstilling, slå av motoren, ta ut nøkkelen og vent til alle bevegelige deler har stanset før du forlater førersetet.
3. Fjern kantskjermen fra klippeenheten (Figur 24).
4. Løft gressavlederen og skyv tappene på toppen av utslippsdekslet inn under gressavlederens låsestag.
5. Drei utslippsdekslet ned over åpningen og ned på gressklipperens nederste kant (Figur 25).

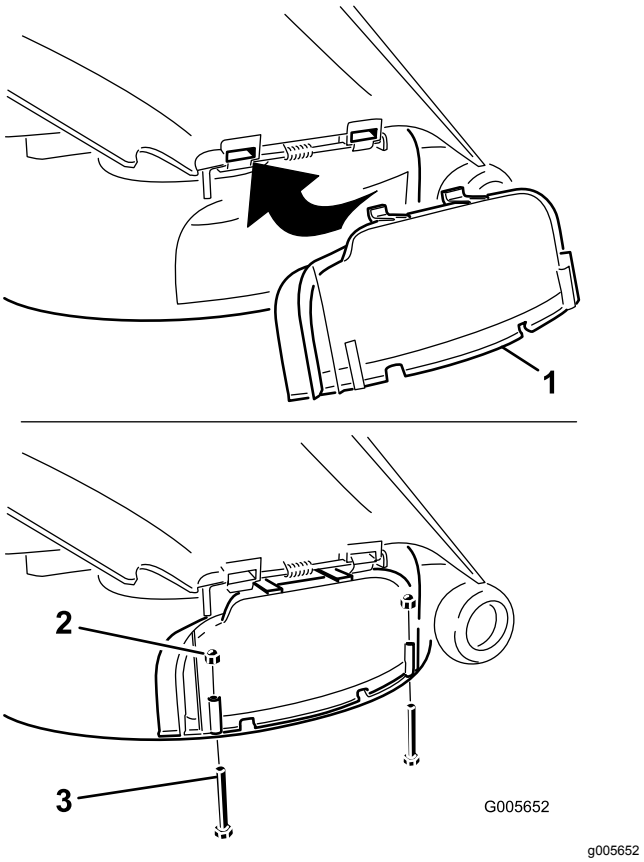

Figur 25

1. Utslippsdeksel
2. Rundmutter (¼ tomme)
3. Bolt (¼ x 2½ tomme)

6. Fest utslippsdekselet til nedre kant av gressklipperen med to bolter (¼ x 2½ tommer) og to rundmuttere (¼ tomme) som vist i Figur 25.

   Merk: Stram ikke mutterne for mye, da dette kan fordreie dekselet og forårsake knivkontakt.

Konvertere til sideutslipp

For modeller med klippeenheter på 127 cm

Klippeenheten og gressklipperknivene som leveres med denne maskinen ble utformet for optimal kvern- og sideutslippytelse.

Fjerne den høyre skjermen for å skifte til sideutslipp

1. Sett maskinen på en jevn flate, og koble fra knivkontrollbryteren.
2. Flytt bevegelseskontrollspakene utover til PARKERINGSSTILLING, stopp motoren, ta ut nøkkelen og vent til alle bevegelige deler har stanset før du forlater førersetet.

3. Fjern høyre gressklipperkniv, se Fjerne knivbladene (side 43).
4. Fjern de to knottene og buede skivene som fester den høyre skjermen til gressklipperen (Figur 26).

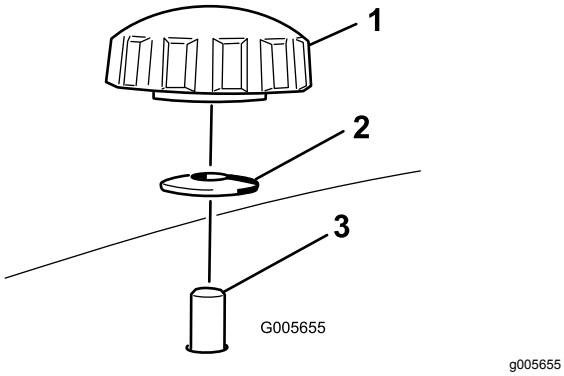

Figur 26

1. Knott
2. Bueskive
3. Skjermbolt som går gjennom klippeenheten

5. Fjern høyre skjerm, og senk gressavlederen over utslippsåpningen (Figur 26 og Figur 27).

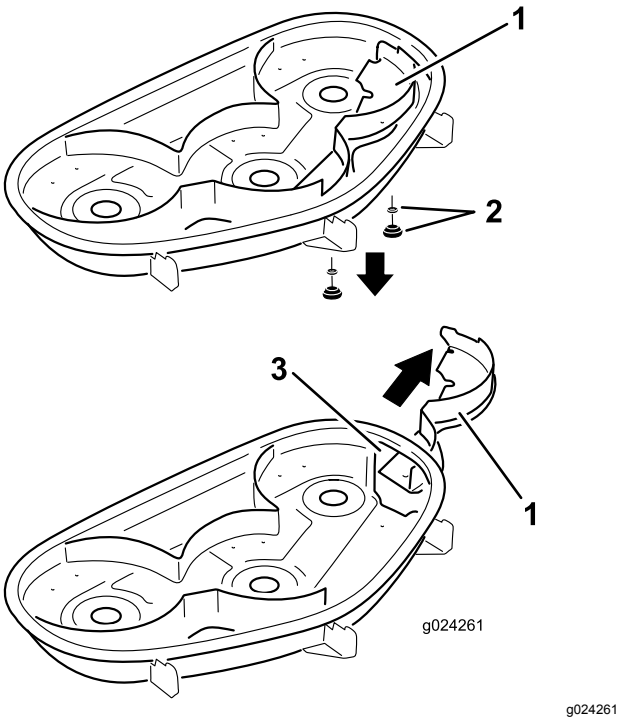

Figur 27

1. Høyre skjerm
2. Bueskive og knott
3. Utslippsåpning

6. Monter festene i hullene på toppen av gressklipperen for å hindre at rusk slynges ut.
7. Monter høyre gressklipperkniv, se Montere knivbladene (side 44).
8. Løft opp gressavlederen og sett to bolter (5/16 x ¾ tomme) i de to hullene langs kanten på klippeenheten.
9. Monter en kantskjerm på klippeenheten Figur 28.

Merk: Bruk de to låsemutrene (5/16 tomme) til å feste skjermen til gressklipperen.

Merk: Kantskjermen ble levert sammen med maskinen som en løs del.

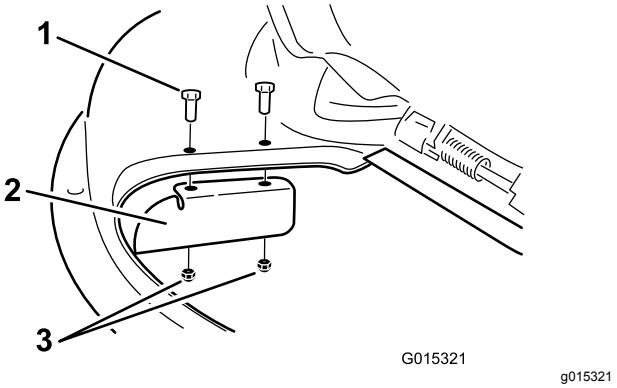

Figur 28

1. Bolt (5/16 x ¾ tomme)
2. Kantskjermen
3. Låsemutter (5/16 tomme)

10. Stram til festene med et moment på 7–9 N·m.
11. Senk gressavlederen over utslippsåpningen.

Viktig: **Påse at gressklipperen har en gressavleder med hengsler som sprer det klipte gresset ut fra siden og ned mot bakken når den er i sideutslippsmodus.**

Montere den høyre skjermen for kverning

1. Sett maskinen på en jevn flate, og koble fra knivkontrollbryteren.
2. Flytt bevegelseskontrollspakene utover til PARKERINGSSTILLING, stopp motoren, ta ut nøkkelen og vent til alle bevegelige deler har stanset før du forlater førersetet.
3. Fjern kantskjermen fra klippeenheten (Figur 28).
4. Fjern høyre gressklipperkniv, se Fjerne knivbladene (side 43).
5. Skyv høyre skjerm gjennom klippeenheten og monter den med to knotter og bueskivene (hul side inn mot klipperen) som vist på Figur 26 og Figur 27.

Viktig: **Påse at tappen lengst mot høyre av skjermen er utenfor gressklipperen og sitter jevnt med gressklipperens side.**

6. Monter høyre gressklipperkniv, se Montere knivbladene (side 44).

Transportere maskinen

Bruk en kraftig tilhenger eller lastebil for å transportere maskinen. Sikre at tilhengeren eller lastebilen har alle nødvendige bremser, lys og markeringer som kreves ved lov. Les alle sikkerhetsinstruksjonene nøye. Denne informasjonen kan hjelpe deg, din familie, kjæledyr eller andre i nærheten med å unngå ulykker.

⚠ ADVARSEL

Det å kjøre i trafikken uten blinklys, lys, reflekser eller merking for saktegående kjøretøy er farlig og kan føre til ulykker, som igjen forårsaker personskader.

Ikke bruk maskinen på offentlige veier.

1. Hvis du bruker en tilhenger, koble den til tauekjøretøyet og sett på sikkerhetskjettingene.
2. Koble til tilhengerbremsene, hvis aktuelt.
3. Last maskinen på tilhengeren eller lastebilen.
4. Stopp motoren, ta ut nøkkelen, sett på bremsen og lukk drivstoffventilen.
5. Fest maskinen nær de fremre styrehjulene og den bakre støtfangeren (Figur 29).

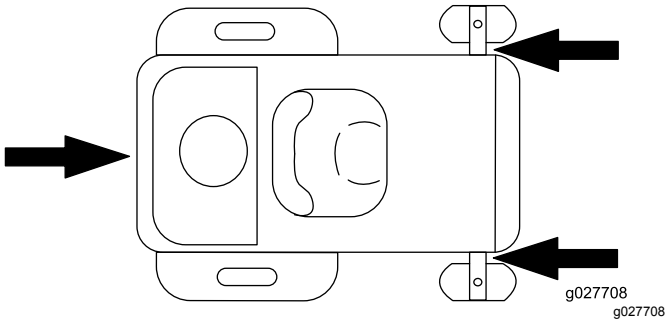

Figur 29

Laste maskinen

Vær svært forsiktig når du laster på eller av maskinen på en tilhenger eller lastebil. Bruk en rampe som er bredere enn maskinen for denne prosedyren. Rygg opp på rampen og kjør fremover av den (Figur 30).

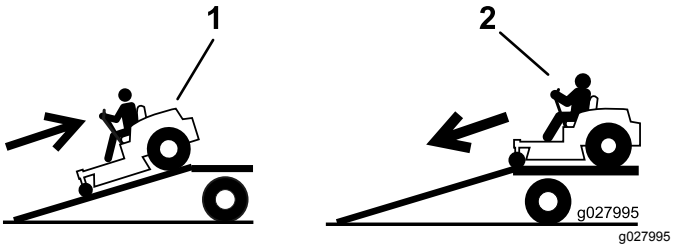

Figur 30

1. Rygg maskinen opp på rampen.
2. Kjør maskinen fremover ned fra rampen.

Viktig: **Ikke bruk smale individuelle ramper for hver side av maskinen.**

Sikre at rampen er lang nok, slik at vinkelen med bakken ikke overskrider 15 grader (Figur 31). På flatt underlag krever dette at rampen er minst fire ganger så lang som høyden til tilhengeren eller lasteplanet i forhold til bakken. En brattere vinkel kan forårsake at deler på maskinen setter seg fast mens enheten beveges fra rampen til tilhengeren eller lastebilen. Brattere vinkler kan også føre til at maskinen velter eller mister kontrollen. Hvis du laster i nærheten av en skråning, plasser tilhengeren eller lastebilen nedover skråningen og rampen oppover. På denne måten minimeres rampevinkelen.

⚠ ADVARSEL

Lasting av maskinen på en tilhenger eller lastebil øker muligheten for at den velter og kan føre til alvorlig skader eller dødsulykker.

- **Vær svært forsiktig når du kjører maskinen på en rampe.**
- **Bruk en rampe med full bredde. Ikke bruk individuelle ramper for hver side av maskinen.**
- **Ikke overgå en 15 graders vinkel mellom rampen og bakken eller mellom rampen og tilhengeren eller lastbilen.**
- **Påse at rampen er minst fire ganger så lang som høyden til tilhengeren eller lasteplanet i forhold til bakken. Dette sikrer at rampevinkelen ikke overskrider 15 grader på flatt underlag.**
- **Rygg opp på ramper og kjør forover ned ramper.**
- **Unngå plutselig akselerasjon eller bremsing mens du kjører maskinen på en rampe da det kan føre til tap av kontroll eller en situasjon der maskinen velter.**

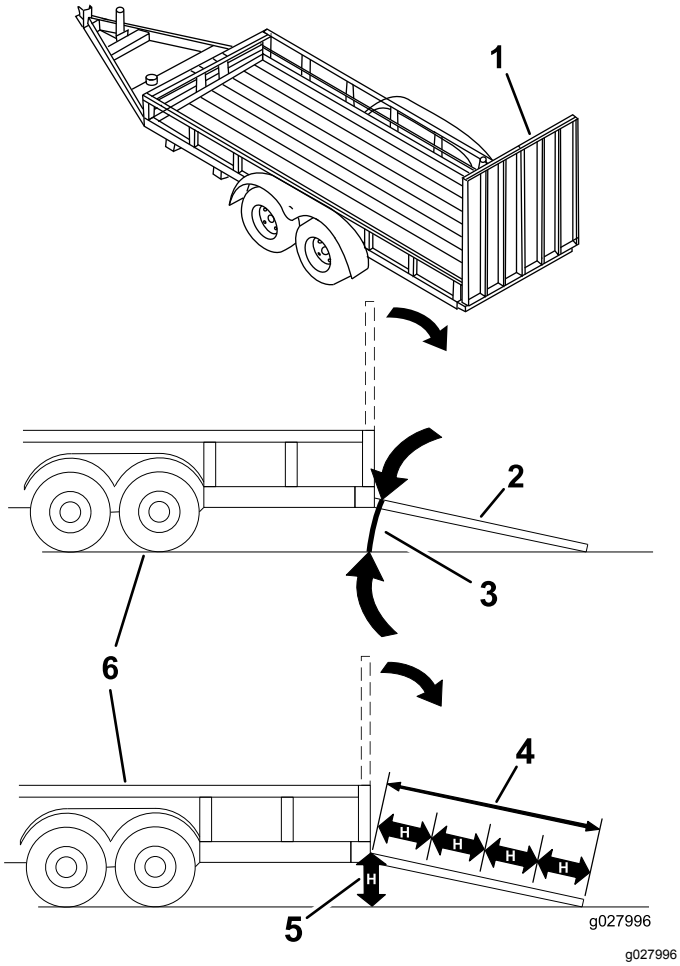

Figur 31

1. Rampe med full bredde i oppbevaringsposisjon
2. Rampe med full bredde i oppbevaringsposisjon sett fra siden
3. Ikke større enn 15 grader
4. Rampen er minst 4 ganger så lang som høyden til tilhengeren eller lasteplanet i forhold til bakken.
5. H = høyden på tilhengeren eller lasteplanet i forhold til bakken
6. Lastebil

Brukstips

Bruke gassens hurtiginnstilling

For best plenklipping og maksimal luftsirkulasjon, kjører du motoren i HURTIGSTILLINGEN. Luft er nødvendig for at gresset skal klippes grundig. Klippehøyden må derfor ikke være for lav, og gressklipperen skal heller ikke være omgitt av uklippet gress. Forsøk alltid å holde den ene siden av gressklipperen unna uklippet gress. Luften vil da kunne trekkes inn i gressklipperen.

Klippe en plen for første gang

Klipp gresset litt lengre enn vanlig for å sikre at plentraktoren ikke skalperer ujevne områder. Klippehøyden som ble brukt tidligere er som regel den beste å bruke. Hvis gresset som klippes er lengre enn 15 cm, kan det være lurt å klippe plenen to ganger for å få et bedre resultat.

Klippe en tredjedel av gresstrået

Det er best å bare klippe en tredjedel av gressets lengde. Kortere klipping anbefales ikke, bortsett fra hvis gresset er glissent eller det er sent på høsten og gresset vokser saktere.

Veksle klipperetningen

Dersom du veksler på klipperetningen, holder gresset seg oppreist. Det bidrar også til å spre det klipte gresset, noe som gir bedre nedbryting og gjødsling.

Klippe gresset med riktig tidsintervall

Gress vokser med varierende hastighet til forskjellige tider på året. For å opprettholde samme klippehøyde, må du klippe gresset oftere tidlig på våren. Midt på sommeren begynner det å vokse saktere, derfor trenger du ikke å klippe det så ofte da. Hvis du er ute av stand til å klippe plenen i en lengre periode, klipper du først med en høy klippehøyde. Vent i 2 dager, og klipp deretter på nytt med en lavere høyde.

Bruke en redusert klippehastighet

Hvis du ønsker forbedret klippekvalitet, kan du redusere bakkehastigheten.

Unngå å klippe for kort

Når du klipper ujevnt, hev klippehøyden for å unngå skalpering av gresset.

Stoppe

Hvis maskinens bevegelse forover må stoppes under klippingen, kan det falle en gressklump ned på plenen. Gå til et tidligere klippet område med knivene koblet inn eller koble ut klippeenheten mens du beveger deg framover for å unngå dette.

Holde gressklipperens underside ren

Fjern gressrester og skitt fra gressklipperens underside etter hver bruk. Hvis det er et tykt

belegg av gress og smuss under gressklipperen, vil klipperesultatet bli dårlig.

Montere kniven(e)

Sørg for å holde kniven skarp hele klippesesongen, fordi en skarp kniv klipper gresset uten å slite av eller frynse gresstråene. Gress som er blitt slitt av eller frynset, vil bli brunt i kantene, noe som vil sinke veksten og øke sykdomsfaren. Sjekk at knivene på klipperen er skarpe og ikke slitte eller ødelagte etter bruk. Fil ned eventuelle hakk og kvess knivene etter behov. Hvis en kniv er ødelagt eller slitt må du straks bytte den ut med en original Toro-kniv.

Vedlikehold

Merk: Angi hva som er høyre og venstre side på maskinen ved å stå i normal arbeidsstilling.

Anbefalt vedlikeholdsplan

Vedlikeholdsintervall	Vedlikeholdsprosedyre
Etter de 5 første timene	• Skift motoroljen.
For hver bruk eller daglig	• Sjekk sikkerhetssperresystemet. • Sjekk motoroljenivået. • Rengjør luftinntaksskjermen. • Kontroller knivene. • Kontroller om gressavlederen er skadet.
Etter hver bruk	• Rengjør gressklipperhuset.
Hver 25. driftstime	• Smør alle smørepunkter. • Rengjør skumelementet (Oftere under skitne og støvete forhold). • Sjekk trykket i dekkene. • Kontroller remmene for slitasje/sprekker.
Hver 100. driftstime	• Skift ut skumelementet (Oftere under skitne og støvete forhold). • Vedlikeholde papirelementet (Oftere under skitne og støvete forhold). • Skift motoroljen (Oftere under skitne og støvete forhold). • Skifte oljefilteret (Oftere under skitne og støvete forhold). • Kontroller tennpluggen(e). • Kontroll drivstoffilteret i tanken.
Hver 200. driftstime	• Bytte ut papirelementet (Oftere under skitne og støvete forhold). • Bytt ut tennpluggen(e). • Skift ut drivstoffilteret i tanken.
Før lagring	• Lad opp batteriet og koble fra batterikablene. • Utfør alle vedlikeholdsprosedyrene nevnt ovenfor før lagring. • Lakker avskallede overflater.

Viktig: **Hvis du vil ha mer informasjon om vedlikeholdsprosedyrer, ser du i brukerhåndboken for motoren.**

⚠ FORSIKTIG

Dersom du lar nøkkelen stå i tenningsbryteren, kan noen utilsiktet starte motoren, noe som kan påføre deg eller andre personer alvorlige skader.

Ta nøkkelen ut av tenningen, og koble kabelen fra tennpluggen før du utfører vedlikehold. Legg kabelen til side, slik at den ikke kan komme i kontakt med tennpluggen ved et uhell.

Forberedelse for vedlikehold

Heve setet

Påse at bevegelseskontrollspakene står låst i PARKERINGSSTILLINGEN, og løft setet fremover.

Du kan få tilgang til følgende komponenter ved å heve setet:

- Serieplate
- Servicemerke
- Bolter for setejustering
- Drivstoffilter
- Batteri og batterikabler

Frigjøre klippeenhetsforhenget

Løsne de 2 nedre boltene på forhenget for å få tilgang til toppen på klippeenheten (Figur 32).

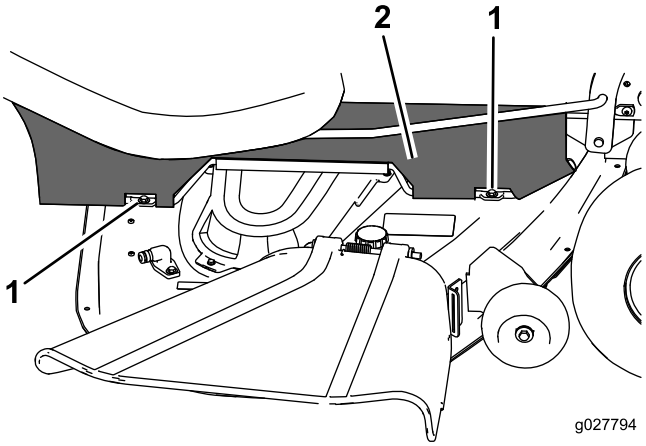

g027794

Figur 32

1. Nederste bolt
2. Forheng

Merk: Stram til boltene etter vedlikehold for feste forhenget.

Smøring

Smøre lagrene

Serviceintervall: Hver 25. driftstime—Smør alle smørepunkter.

Smørefettype: nr. 2 litiumsbasert smørefett

1. Sett maskinen på en jevn flate, og koble fra knivkontrollbryteren.
2. Flytt bevegelseskontrollspakene utover til PARKERINGSSTILLING, stopp motoren, ta ut nøkkelen og vent til alle bevegelige deler har stanset før du forlater førersetet.
3. Tørk av smøreniplene (Figur 33 og Figur 34) med en fille.

   Merk: Pass på at du ikke skraper av lakken foran på anordningen(e).

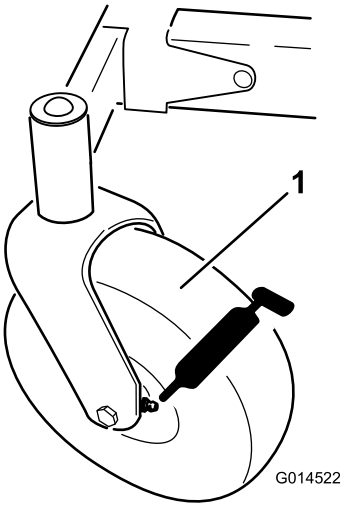

g014522

Figur 33

1. Fremre styrehjul

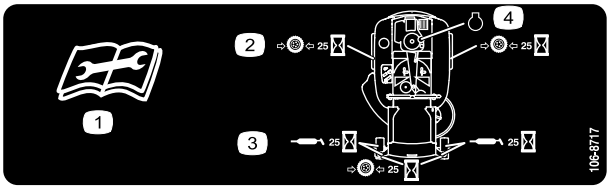

decal106-8717

Figur 34

Lokalisert på seteplaten på undersiden

1. Les instruksene før du utfører service eller vedlikehold
2. Kontroller trykket i dekkene hver 25. driftstime.
3. Påfør smøring etter hver 25. driftstime
4. Motor

4. Fest en fettsprøyte til hver kobling og påfør smørefett i smøreniplene til det tyter ut av lagrene (Figur 33 og Figur 34).

Vedlikehold av motor

Overhale luftfilteret

Merk: Luftrenseren må renses oftere (med noen få timers mellomrom) hvis maskinen er utsatt for mye støv og sand.

Fjerne elementene

1. Sett maskinen på en jevn flate og koble ut knivkontrollbryteren (PTO).
2. Før du forlater førersetet, må du sette på parkeringsbremsen, slå av motoren, ta ut nøkkelen og vente til alle bevegelige deler står stille.
3. Rengjør rundt luftrenserdekselet for å unngå at det kommer smuss i motoren som kan forårsake skade.
4. Løft dekselet og vri luftrenseren ut av motoren (Figur 35).

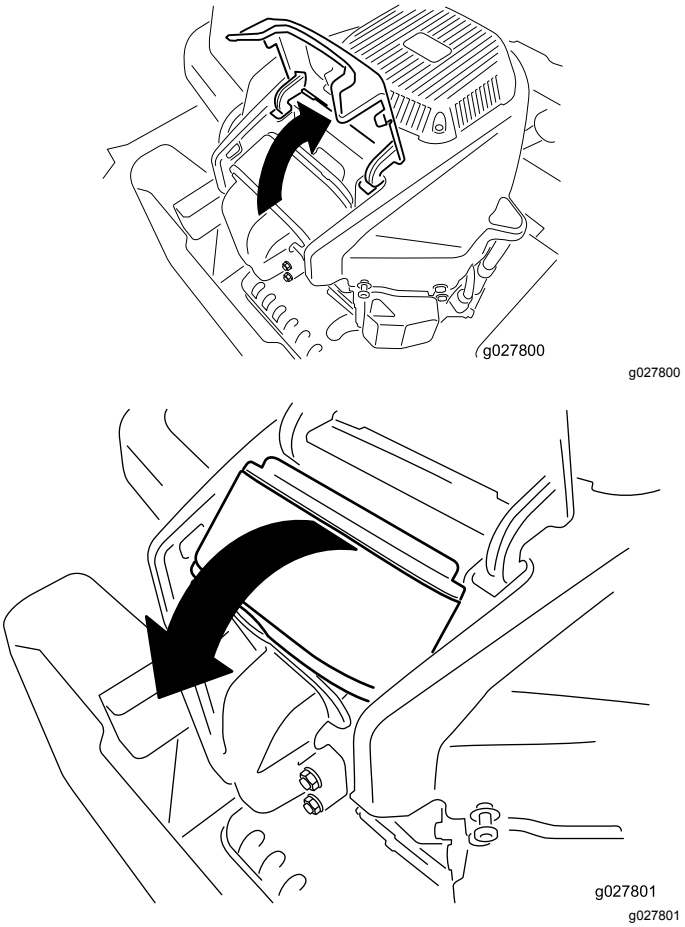

Figur 35

5. Ta skumelementet av papirelementet (Figur 36).

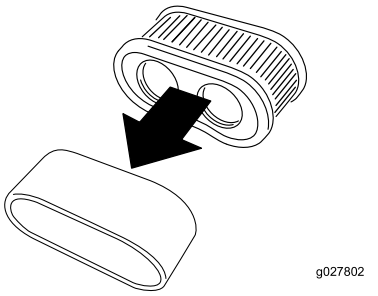

g027802

Figur 36

Overhale skumelementet

Serviceintervall: Hver 25. driftstime/én gang månedlig (avhengig av hva som kommer først)—Rengjør skumelementet (Oftere under skitne og støvete forhold).

Hver 100. driftstime/Årlig (avhengig av hva som kommer først)—Skift ut skumelementet (Oftere under skitne og støvete forhold).

Vask skumelementet med vann og skift det ut hvis det har skader.

Vedlikeholde papirelementet

Serviceintervall: Hver 100. driftstime/Årlig (avhengig av hva som kommer først)—Vedlikeholde papirelementet (Oftere under skitne og støvete forhold).

Hver 200. driftstime/Annet hvert år (avhengig av hva som kommer først)—Bytte ut papirelementet (Oftere under skitne og støvete forhold).

1. Dunk elementet forsiktig mot et flatt underlag for å fjerne støv og smuss.
2. Undersøk om elementet har skader, et oljet belegg eller om tetningen er skadet.

   Viktig: **Papirelementet må ikke rengjøres med trykkluft eller væsker, som f.eks. løsningsmidler, bensin eller parafin. Skift ut papirelementet hvis det er skadet eller hvis det ikke kan gjøres skikkelig rent.**

Kontrollere motoroljenivået

Oljetype: Renseolje (API-klassifikasjon SF, SG, SH, SJ eller SL)

Veivhuset har en kapasitet på: 2.4 l (2.5 US qt)

Viskositet: Se tabellen nedenfor.

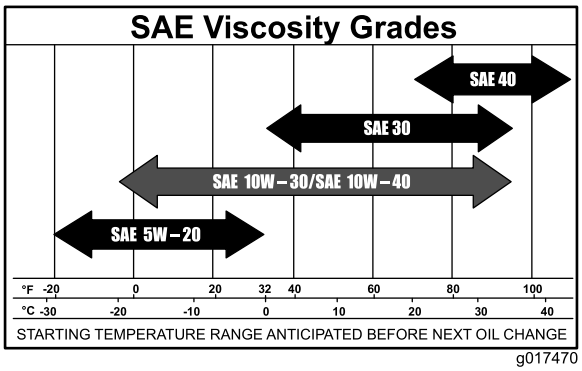

g017470

Figur 37

Kontrollere motoroljenivået

Serviceintervall: For hver bruk eller daglig

Merk: Sjekk oljen når motoren er kald.

⚠ ADVARSEL

Kontakt med varme overflater kan føre til personskader.

Hold hender, føtter, ansiktet, klær og andre kroppsdeler borte fra lyddemperen og andre varme overflater.

Viktig: **Veivhuset må ikke overfylles med olje, da dette kan skade motoren. Ikke kjør motoren med oljenivået under lavmerket, fordi dette kan føre til skade på motoren.**

1. Parker maskinen på en jevn overflate, koble fra knivkontrollbryteren, slå av motoren, aktiver parkeringsbremsen og ta ut tenningsnøkkelen.
2. Påse at motoren er slått av, på flat mark og er avkjølt, slik at oljen har hatt tid til å tappes in i bunnpannen.
3. For å holde smuss, gress osv. ute av motoren, rengjør området rundt oljelokket og peilestaven før den fjernes (Figur 38).
4. Før du forlater førerplassen må du slå av motoren, ta ut nøkkelen og vente til alle bevegelige deler står stille.

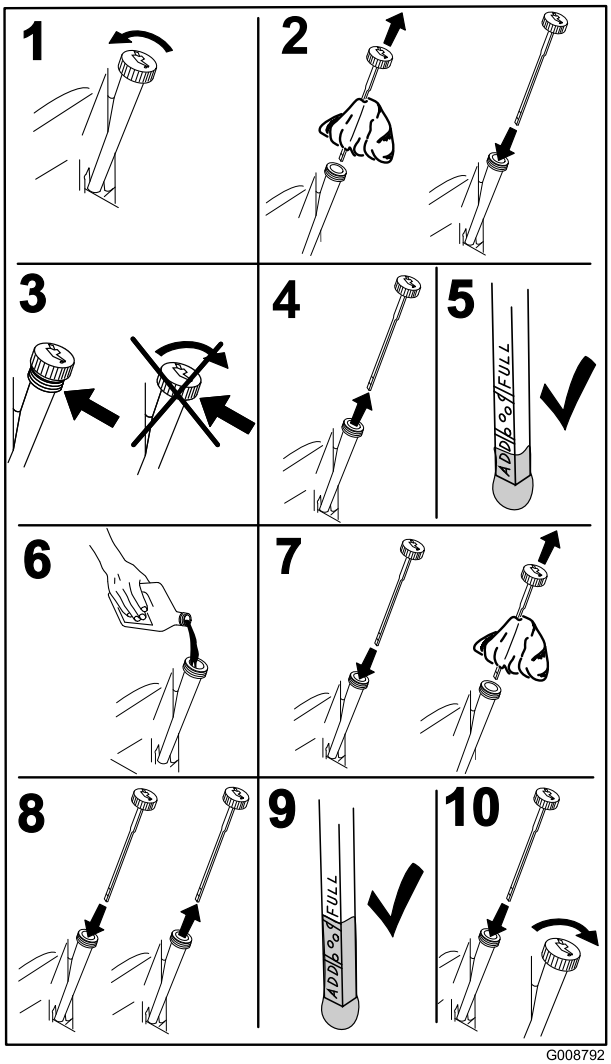

G008792
g008792

Figur 38

Bytte motorolje og oljefilter

Serviceintervall: Etter de 5 første timene/Etter den første måneden (avhengig av hva som kommer først)—Skift motoroljen.

Hver 100. driftstime/Årlig (avhengig av hva som kommer først)—Skift motoroljen (Oftere under skitne og støvete forhold).

Hver 100. driftstime/Årlig (avhengig av hva som kommer først)—Skifte oljefilteret (Oftere under skitne og støvete forhold).

Merk: Bytt ut motoroljefilteret oftere når driftsforholdene er svært støvete eller sandete.

Merk: Den gamle oljen må kasseres eller gjenvinnes i henhold til lokale forskrifter.

1. Parker gressklipperen på en jevn overflate for å sikre at oljen tømmes helt.
2. Koble fra kraftuttaket og kontroller at parkeringsbremsen er tilkoblet.
3. Før du forlater førerplassen må du slå av motoren, ta ut nøkkelen og vente til alle bevegelige deler står stille.

4. Tapp motoroljen.

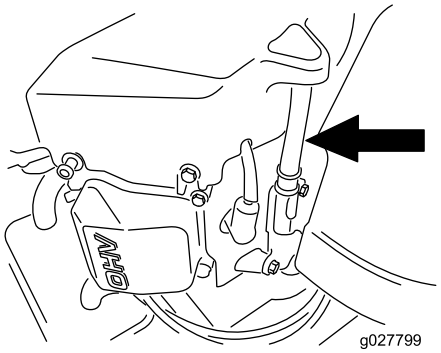

g027799

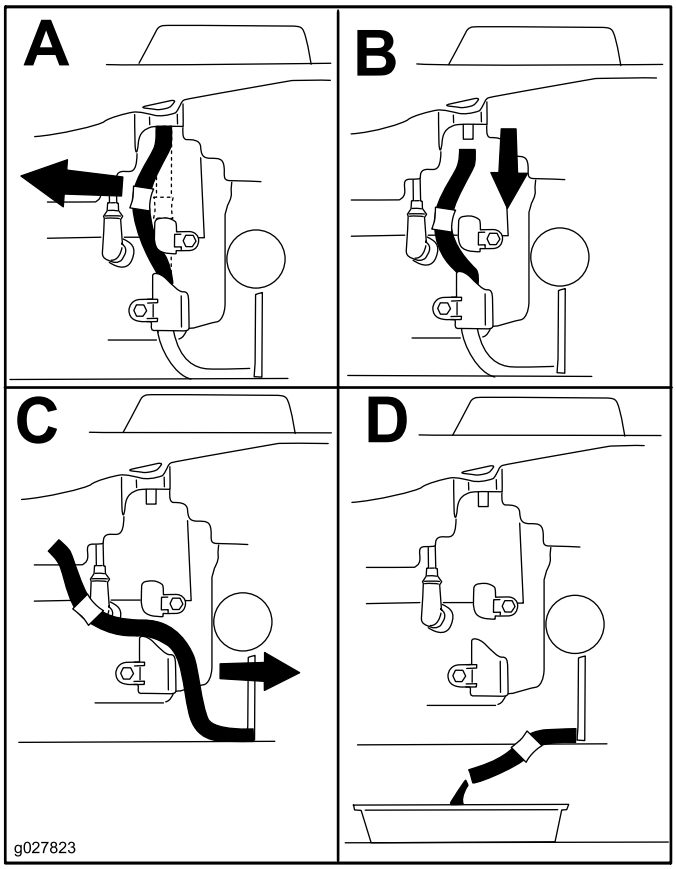

g027823

Figur 39

5. Skift motoroljefilteret (Figur 40).

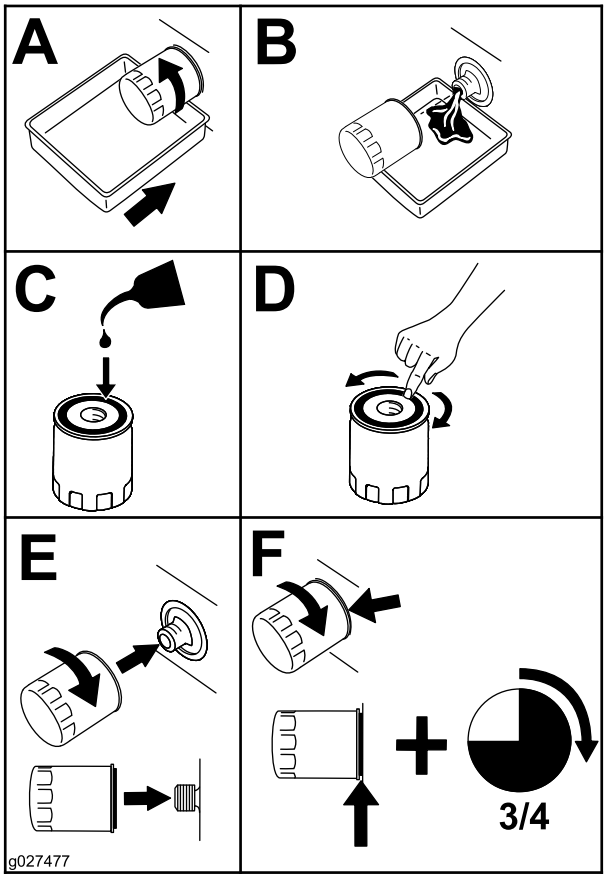

g027477

Figur 40

Merk: Pass på at oljefilterpakningen berører motoren, og drei deretter filteret en ekstra ¾ omdreining.

6. Hell langsomt cirka 80 % av den spesifiserte oljen ned i påfyllingsrøret, og tilfør sakte resten av oljen til den når **Full**-merket (Figur 41).

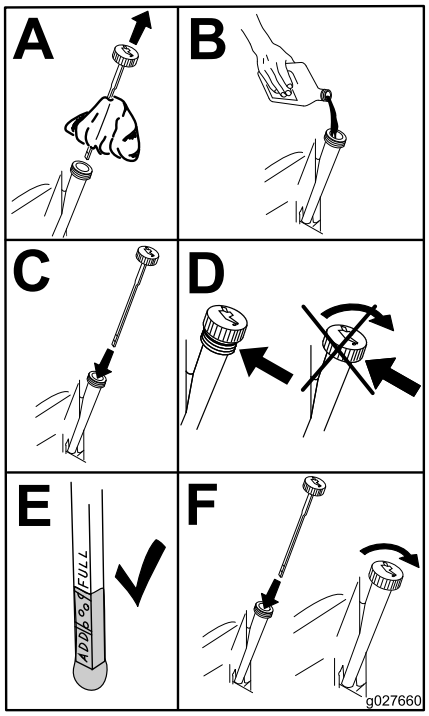

g027660

Figur 41

Overhale tennpluggen

Serviceintervall: Hver 100. driftstime/Årlig (avhengig av hva som kommer først)—Kontroller tennpluggen(e).

Hver 200. driftstime/Annet hvert år (avhengig av hva som kommer først)—Bytt ut tennpluggen(e).

Pass på at elektrodeavstanden (avstanden mellom elektroden på midten og elektroden på siden) er korrekt før pluggen settes inn. Tennpluggen(e) monteres/demonteres ved hjelp av en tennpluggnøkkel, og elektrodeavstanden justeres ved hjelp av et spesialverktøy/følerblad. Monter ny(e) tennplugg(er) hvis nødvendig.

Type: Champion® RN9YC eller NGK® BPR6ES

Luftgap: 0,76 mm

Demontere tennpluggen

1. Koble fra kraftuttaket og kontroller at parkeringsbremsen er tilkoblet.
2. Før du forlater førerplassen må du slå av motoren, ta ut nøkkelen og vente til alle bevegelige deler står stille.

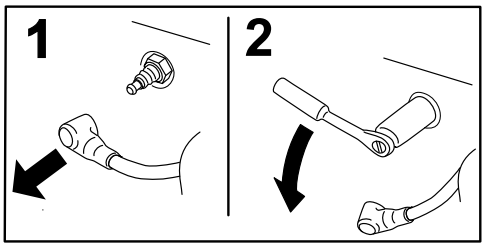

g008791

Figur 42

Merk: På grunn av den dype fordypningen rundt tennpluggen, er den mest effektive rengjøringsmetoden å blåse ut hulrommet med komprimert luft. Tennpluggen er best tilgjengelig når viftehuset fjernes for rengjøring.

Sjekke tennpluggen

Viktig: **Ikke rens tennpluggen(e). Sjekk alltid tennpluggen når den har: et svart belegg, slitte elektroder, et oljebelegg eller sprekker.**

Hvis du ser en lysebrun eller grå farge på isolatoren, fungerer motoren som den skal. Et svart belegg på isolatoren betyr som regel at luftrenseren er skitten.

Still avstanden til 0,76 mm.

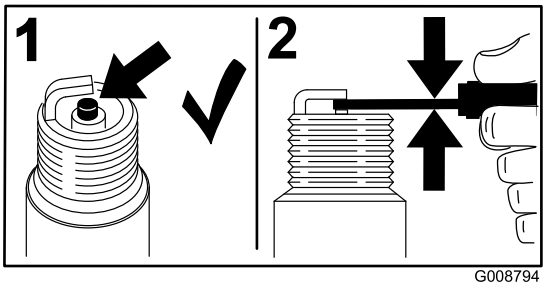

g008794

Figur 43

Montere tennpluggen

Trekk til tennpluggen(e) med et moment mellom 25 og 30 N·m.

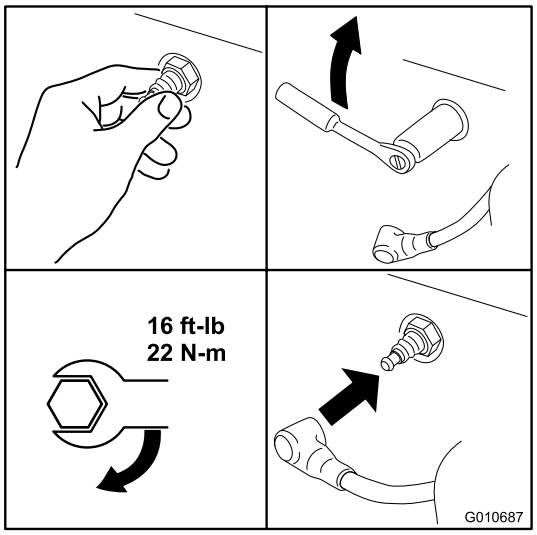

g010687

Figur 44

Rengjøre kjølesystemet

Fjern alltid gress og rusk fra luftinntaksskjermen før bruk.

1. Koble fra knivkontrollbryteren, og aktiver parkeringsbremsen.
2. Før du forlater førerplassen må du slå av motoren, ta ut nøkkelen og vente til alle bevegelige deler står stille.
3. Fjern luftfilteret fra motoren.
4. Fjern motordekselet.
5. Monter luftfilteret til filterbasen for å hindre at rusk kommer inn i luftinntaket.
6. Fjern rusk og gress fra delene.
7. Fjern luftfilteret og monter motordekselet.
8. Monter luftfilteret.

Vedlikehold av drivstoffsystem

⚠ FARE

Under visse forhold er bensin meget brannfarlig og svært eksplosivt. En brann eller eksplosjon kan gi deg og andre i nærheten brannskader og forårsake skade på eiendom.

- **Utfør eventuelt drivstofftilknyttet vedlikehold når motoren er kald. Dette skal gjøres utendørs på et åpent sted. Tørk opp eventuelt bensinsøl.**
- **Du må aldri røyke når du tømmer bensin, og du må holde deg unna åpen ild eller steder der en gnist kan antenne bensindamp.**

Skifte ut drivstoffilteret i tanken

Serviceintervall: Hver 100. driftstime/Årlig (avhengig av hva som kommer først)—Kontroll drivstoffilteret i tanken.

Hver 200. driftstime/Annet hvert år (avhengig av hva som kommer først)—Skift ut drivstoffilteret i tanken.

Et skittent filter som er tatt av drivstoffslangen må aldri monteres på nytt.

1. Sett maskinen på en jevn flate og koble fra knivkontrollbryteren.
2. Før du forlater førersetet må du sørge for at bremsen er på, slå av motoren, ta ut nøkkelen og vente til alle bevegelige deler står stille.

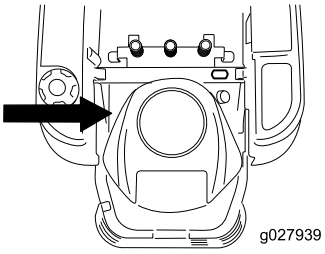

g027939

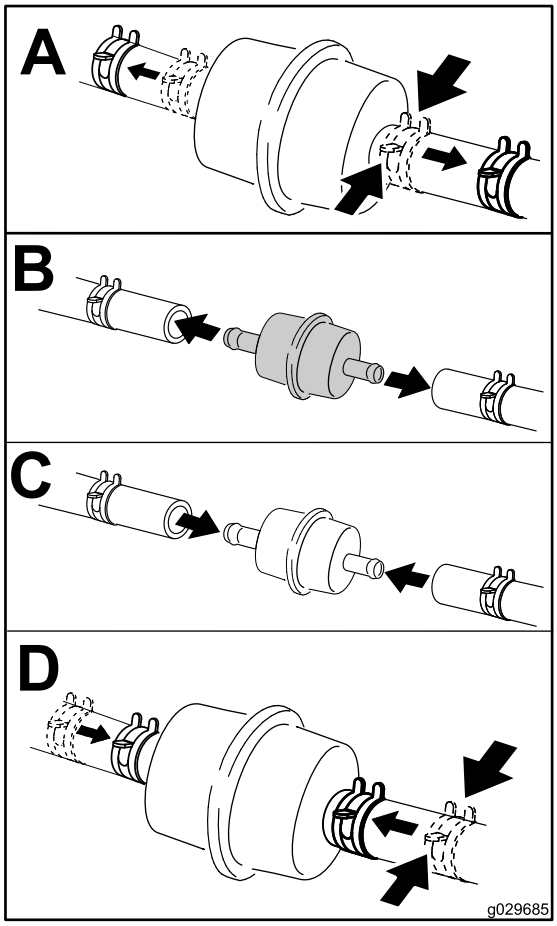

g029685

Figur 45

Vedlikehold av elektrisk system

ADVARSEL

CALIFORNIA
Proposition 65-advarsel

Batteripoler, klemmer og tilknyttet tilbehør inneholder bly og blyforbindelser: kjemikalier som er kjente i staten California for å føre til kreft og forplantningsskader. Vask hendene etter at du har håndtert et batteri.

Lade batteriet

Fjerne batteriet

⚠ ADVARSEL

Batteripolene eller metallverktøy kan kortslutte mot metallkomponenter og forårsake gnister. Gnistene kan føre til at batterigassene eksploderer, noe som kan forårsake personskade.

- **Når du fjerner eller monterer batteriet, må du passe på at batteripolene ikke berører metalldeler på maskinen.**
- **La ikke metallverktøy kortslutte mellom batteripolene og metalldeler på maskinen.**

1. Sett maskinen på en jevn flate, og koble fra knivkontrollbryteren.
2. Flytt bevegelseskontrollspakene utover til PARKERINGSSTILLING, stopp motoren, ta ut nøkkelen og vent til alle bevegelige deler har stanset før du forlater førersetet.
3. Løft setet for å få tilgang til batteriet.
4. Koble den negative (svarte) grunnkabelen fra batteripolen (Figur 46).

   Merk: Behold alle festene.

⚠ ADVARSEL

Feilaktig ruting av batterikabler kan skade maskinen og kablene og forårsake gnister. Gnistene kan føre til at batterigassene eksploderer, noe som kan forårsake personskade.

- **Koble alltid fra den negative (svarte) batterikabelen før du kobler fra den positive (røde) kabelen.**
- **Koble alltid til den positive (røde) batterikabelen før du setter på den negative (svarte) kabelen.**

5. Skyv gummihetten oppover på den positive (røde) kabelen.
6. Koble den positive (røde) grunnkabelen fra batteripolen (Figur 46).

   Merk: Behold alle festene.
7. Fjern batteriholderen (Figur 46) og ta ut batteriet.

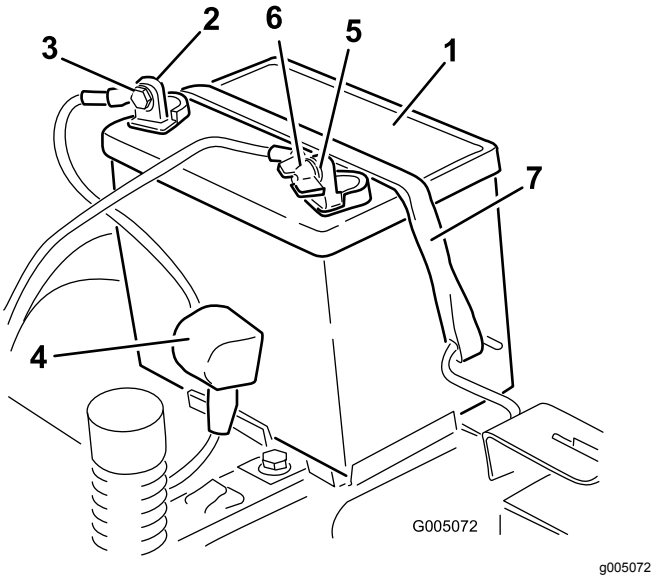

Figur 46

1. Batteri
2. Positiv (+) batteripol
3. Bolt, skive og mutter
4. Polhette
5. Negativ (-) batteripol
6. Vingemutter, skive og bolt
7. Batteritilholder

Lade batteriet

Serviceintervall: Før lagring—Lad opp batteriet og koble fra batterikablene.

1. Fjern batteriet fra chassiset, se Fjerne batteriet (side 38).
2. Lad batteriet i minimum én time med seks til ti ampere.

   Merk: Batteriet må ikke overopplades.
3. Når batteriet er helt oppladet, kobler du laderen fra strømuttaket, og deretter laderledningene fra batteripolene (Figur 47).

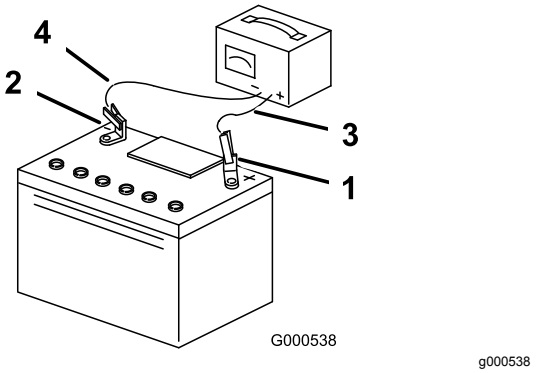

Figur 47

1. Positiv (+) batteripol
2. Negativ (-) batteripol
3. Rød (+) laderledning
4. Svart (-) laderledning

Installere batteriet

1. Still batteriet i holderen (Figur 46).
2. Koble den positive (røde) batterikabelen til den positive (+) batteriterminalen ved å bruke festene du fjernet tidligere.
3. Koble den negative batterikabelen til den negative (-) batteriterminalen ved å bruke festene du fjernet tidligere.
4. Skyv den røde polhetten over den positive (røde) batteripolen.
5. Fest batteriet med tilholderen (Figur 46).
6. Senk setet.

Vedlikeholde sikringene

Det elektriske systemet er beskyttet av sikringer. Dette er vedlikeholdsfritt. Hvis en sikring går, kontrollerer du om det er kortslutning i en av ledningene.

Sikringstype:

- Hoved – F1-30 A, bladtype
- Ladekrets – F2-25 A, bladtype

1. Fjern skruene som fester kontrollpanelet til maskinen.

   Merk: Behold alle festene.

2. Løft opp kontrollpanelet for å få tilgang til hovedledningssatsen og sikringsblokken (Figur 48).
3. Når du skal bytte sikring, må du dra i sikringen for å få den ut (Figur 48).

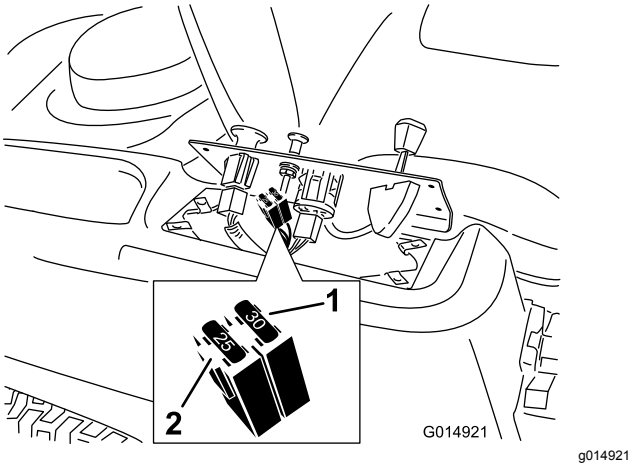

Figur 48

1. Hovedsikring – 30 A
2. Ladekrets – 25 A

4. Sett kontrollpanelet tilbake i opprinnelig posisjon.

   Merk: Bruk de fire skruene som du fjernet tidligere for på feste panelet på maskinen.

Vedlikehold av drivsystem

Sjekke trykket i dekkene

Serviceintervall: Hver 25. driftstime—Sjekk trykket i dekkene.

Oppretthold det lufttrykket som er spesifisert for for- og bakhjulene. Forskjellig trykk i hjulene kan føre til ujevn klipping. Sjekk trykket ved ventilstammen (Figur 49). Sjekk dekkene når de er kalde, for å få en mest mulig nøyaktig avlesning av trykket.

Se produsentens anbefalinger når det gjelder maks. trykk i dekkene. Dette finner du på siden av styrehjulene.

Pump luft inn i dekkene til de bakre drivhjulene til 0,9 bar.

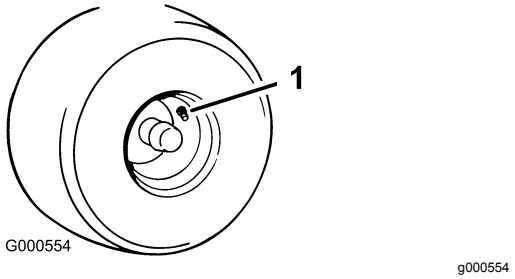

Figur 49

1. Ventilstamme

Frigjøre den elektriske bremsen

Den elektriske bremsen frigjøres ved manuelt å dreie leddarmene forover. Når den elektriske bremsen er aktivert, nullstilles bremsen.

1. Vri tenningsnøkkelen til AV-stillingen, eller koble fra batteriet.
2. Finn akselen på den elektriske bremsen hvor bremseleddarmene er tilkoblet (Figur 50).
3. Drei akselen forover for å frigjøre bremsen.

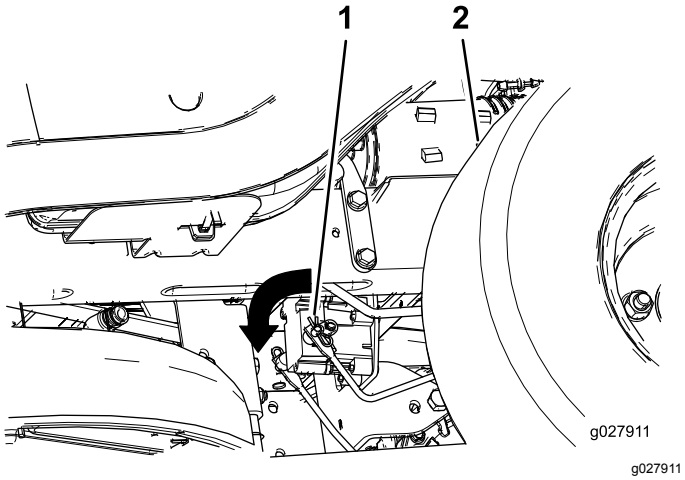

Figur 50

1. Bremseleddarm på kontrollmodulen for den elektriske bremsen
2. Venstre dekk bak

Vedlikehold av klippeenheten

Overhale gressklipperknivene

Sørg for å holde kniven skarp hele klippesesongen. En skarp kniv klipper gresset uten å slite av eller frynse gresstråene. Gress som er blitt slitt av eller frynset, vil bli brunt i kantene, noe som vil sinke veksten og øke sykdomsfaren.

Sjekk daglig at knivbladene er skarpe og ikke slitte eller ødelagte. Fil ned eventuelle hakk og kvess knivene etter behov. Hvis en kniv er ødelagt eller slitt må du straks bytte den ut med en original Toro-kniv. Det kan være praktisk å ha en ekstra kniv på lager for mer effektiv sliping og utskifting.

⚠ ADVARSEL

En slitt eller skadet kniv kan brekke, og en del av kniven kan slynges ut mot føreren eller andre og føre til alvorlige personskader eller en dødsulykke.

- **Undersøk kniven regelmessig for slitasje eller skade.**
- **Skift ut en slitt eller skadet kniv.**

Før du inspiserer eller overhaler knivene

Parker maskinen på en jevn flate, koble fra knivkontrollbryteren, flytt bevegelseskontrollspakene utover til PARKERINGSSTILLINGEN, slå av motoren og ta ut nøkkelen.

Undersøke knivbladene

Serviceintervall: For hver bruk eller daglig—Kontroller knivene.

1. Undersøk kniveggene (Figur 51).

   Merk: Hvis kniven er sløv eller hvis det er hakk i den, må den tas av og slipes. Se Slipe knivbladene (side 43).

2. Undersøk knivbladene, spesielt buen (Figur 51).

   Merk: Hvis du finner skader, slitasje eller ser at det begynner å bli hull i denne delen av kniven (elementer 3 og 4 i Figur 51), må den skiftes ut øyeblikkelig.

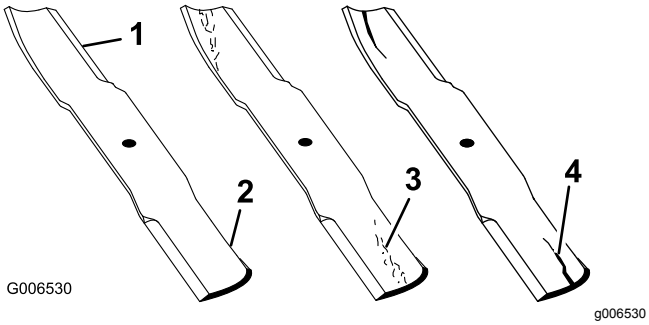

Figur 51

1. Knivegg
2. Knivbue
3. Slitasje/hulldannelse
4. Skade

Kontrollere om en kniv er bøyd

Merk: Maskinen må stå på en plan overflate for den følgende prosedyren.

1. Hev klippeenheten til høyeste klippehøydeinn-stilling.
2. Ta på tykke, vatterte hansker eller annet hensiktsmessig håndvern, og roter sakte kniven som skal måles til en stilling som gjør det mulig å måle avstanden mellom kniveggen og den plane overflaten maskinen er på (Figur 52).

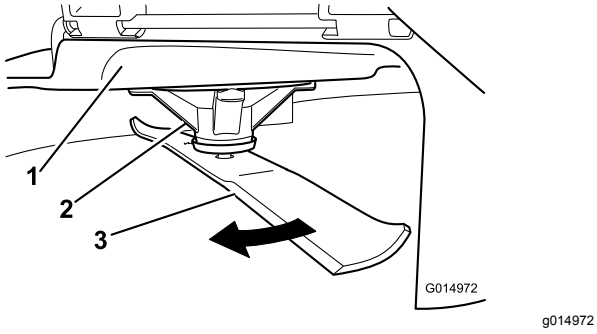

Figur 52

1. Klippeenhet
2. Spindelhus
3. Kniv

3. Mål fra knivtuppen til den flate overflaten (Figur 53).

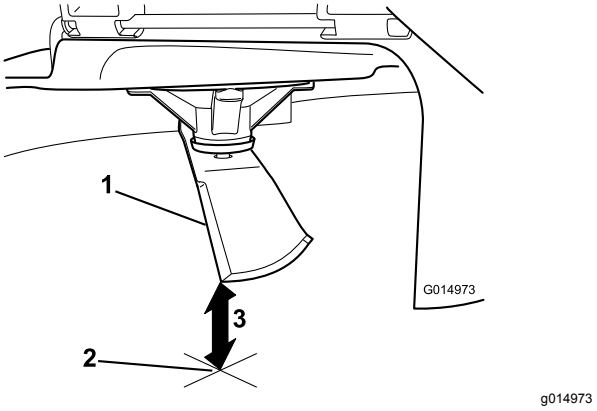

Figur 53

1. Kniv (i stilling for måling)
2. Plan overflate
3. Målt avstand mellom blad og overflate (A)

4. Roter den samme kniven 180 grader så den motsatte kniveggen nå er i samme stilling (Figur 54).

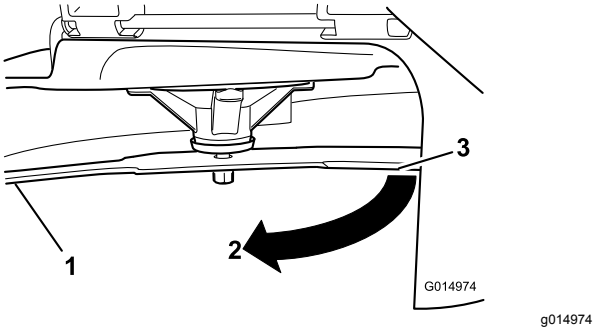

Figur 54

1. Kniv (side som ble målt tidligere)
2. Måling (stilling som ble brukt tidligere)
3. Motsatt side av kniven ble flyttet til målestilling

5. Mål fra knivtuppen til den flate overflaten (Figur 55).

   Merk: Avviket skal ikke være større enn 3 mm.

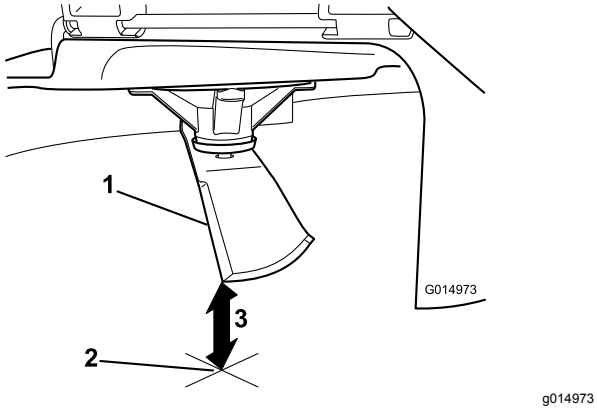

Figur 55

1. Motsatt knivegg (i stilling for måling)
2. Plan overflate
3. Andre målte avstand mellom blad og overflate (B)

A. Hvis forskjellen mellom A og B er større enn 3 mm, skift ut kniven med en ny, se Fjerne knivbladene (side 43) og Montere knivbladene (side 44).

   Merk: Hvis en bøyd kniv skiftes ut med en ny kniv og forskjellen fortsatt overstiger 3 mm, kan det være at knivspindelen er bøyd. Ta kontakt med en autorisert Toro-forhandler for service.

B. Hvis avviket er innenfor grensene, fortsett til neste kniv.

Gjenta prosedyren for alle knivene.

Fjerne knivbladene

Kniven må skiftes ut hvis den treffer en hard gjenstand, hvis den ikke er balansert eller hvis den er bøyd. For best mulig ytelse og for å holde maskinen i sikkerhetsgodkjent stand bruker du bare ekte Toro-reservekniver. Hvis du bruker reservedeler fra andre produsenter, kan det være i uoverensstemmelse med sikkerhetsstandardene.

1. Hold knivenden ved hjelp av en fille eller en tykk hanske.
2. Fjern knivbolten, bueskiven og kniven fra spindelakselen (Figur 56).

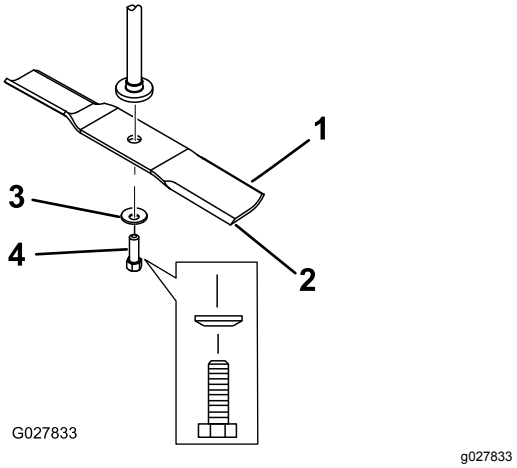

Figur 56

1. Vingeområdet på kniven
2. Kniv
3. Bueskive
4. Knivbolt

Slipe knivbladene

1. Bruk en fil til å slipe eggen i begge ender av kniven (Figur 57).

   Merk: Oppretthold den opprinnelige vinkelen.

   Merk: Kniven opprettholder balansen hvis like mye materiale fjernes fra begge kniveggene.

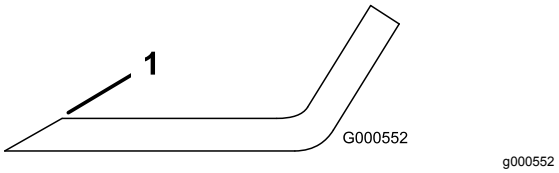

Figur 57

1. Slip kniven i original vinkel..

2. Sjekk knivens balanse ved å legge den på en balanseringsinnretning (Figur 58).

   Merk: Hvis kniven holder seg i horisontal stilling, har kniven riktig balanse og kan brukes.

   Merk: Hvis kniven ikke er i balanse, filer du bort litt av metallet på enden av vingeområdet (Figur 57).

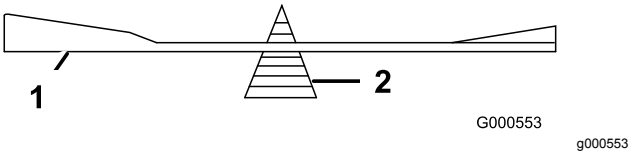

Figur 58

1. Kniv
2. Balanseringsinnretning

3. Fortsett med dette helt til kniven er balansert.

Montere knivbladene

1. Monter kniven på spindelakselen (Figur 56).

   Viktig: **Buen på kniven må vende oppover, mot innsiden av gressklipperen, for å sikre riktig klipping.**

2. Monter bueskiven (den hule siden skal vende mot kniven) og knivbolten (Figur 56).
3. Trekk til knivbolten med et moment på 47–88 N·m.

Rette opp klippeenheten

Sjekk at klippeenheten er i vater hver gang du monterer klippeenheten eller du ser at plenen blir klippet ujevnt.

Klippeenheten må sjekkes for bøyde kniver før nivellering. Eventuelle bøyde kniver må fjernes og skiftes ut. Se Overhale gressklipperknivene (side 41) før du fortsetter.

Rett opp klippeenheten på tvers før du justerer hellingsvinkel på langs.

Krav:

- Maskinen på stå på plan overflate.
- Alle fire dekk må ha korrekt trykk, se Sjekke trykket i dekkene (side 40).

Rette opp klippeenheten på tvers

1. Sett maskinen på en jevn flate, og koble fra knivkontrollbryteren.
2. Flytt bevegelseskontrollspakene utover til PARKERINGSSTILLING, stopp motoren, ta ut nøkkelen og vent til alle bevegelige deler har stanset før du forlater førersetet.
3. Sett klippehøydespaken til den midtre posisjonen.
4. Roter kniven(e) forsiktig så alle er på tvers (Figur 59 og Figur 60).

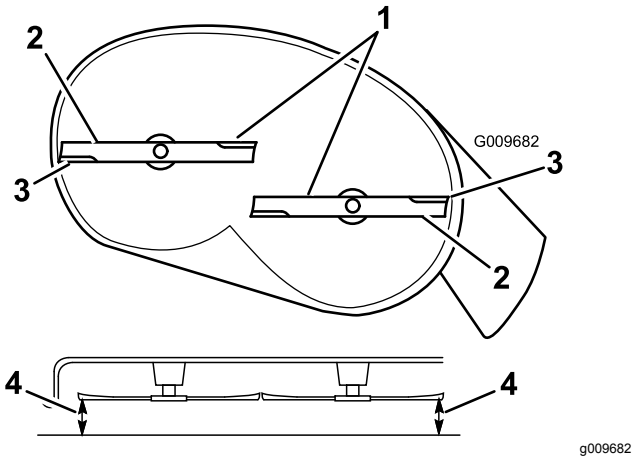

Figur 59

Klippeenheter med to kniver

1. Knivene tvers over
2. Vingeområdet på kniven
3. Ytre knivkanter
4. Mål fra knivtuppen til den flate overflaten her.

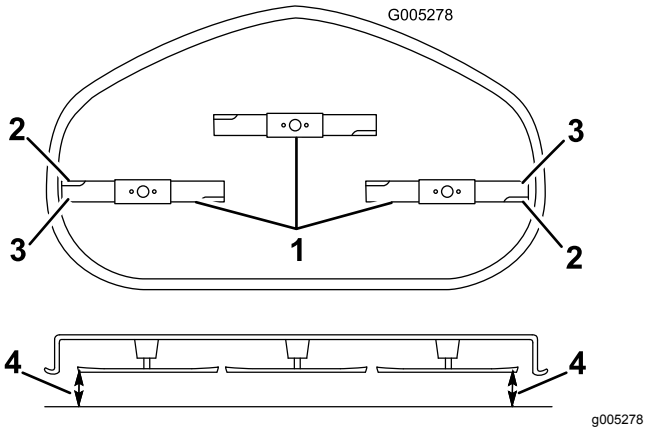

Figur 60

Klippeenheter med tre kniver

1. Knivene tvers over
2. Vingeområdet på kniven
3. Ytre knivkanter
4. mål fra knivtuppen til den flate overflaten her.

5. Mål avstanden mellom de ytterste knivkantene og det flate underlaget (Figur 59).

   Merk: Hvis begge målene ikke er innenfor 5 mm, er det nødvendig med justering. Fortsett med denne prosedyren.

6. Gå til venstre side av maskinen.
7. Løsne sidelåsemutteren.
8. Hev eller senk den venstre siden av klippeenheten ved å rotere den bakre låsemutteren (Figur 61).

   Merk: Drei den bakre låsemutteren med klokken for å heve klippeenheten, og roter den bakre låsemutteren mot klokken for å senke klippeenheten.

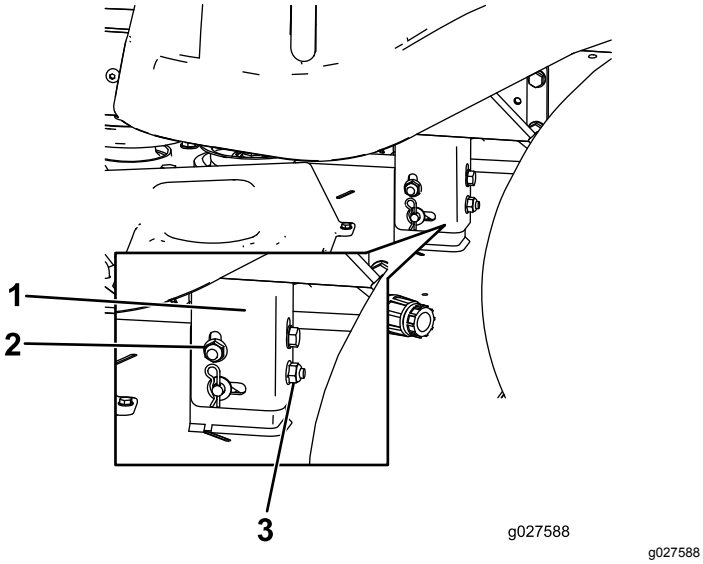

Figur 61

1. Hengerbrakett
2. Sidelåsemutter
3. Bakre låsemutter

9. Kontroller side-til-side-justeringene igjen. Gjenta denne prosedyren til målingene er korrekt.
10. Fortsett å nivellere enheten ved å kontrollere knivens hellingsvinkel på langs, se Justere knivens hellingsvinkel på langs (side 45).

Justere knivens hellingsvinkel på langs

Knivens hellingsvinkel på langs må sjekkes hver gang klippeenheten monteres. Hvis den fremre delen av klippeenheten er mer enn 7,9 mm lavere enn den bakre delen av klippeenheten, må du justere knivnivået ved hjelp av følgende fremgangsmåte:

1. Sett maskinen på en jevn flate, og koble fra knivkontrollbryteren.
2. Flytt bevegelseskontrollspakene utover til PARKERINGSSTILLING, stopp motoren, ta ut nøkkelen og vent til alle bevegelige deler har stanset før du forlater førersetet.
3. Sett klippehøydespaken til den midtre posisjonen.

   Merk: Sjekk og juster knivens oppretting på tvers hvis du ikke allerede har gjort det, se Rette opp klippeenheten på tvers (side 44).
4. Roter knivene forsiktig slik at de står på langs (Figur 62 og Figur 63).

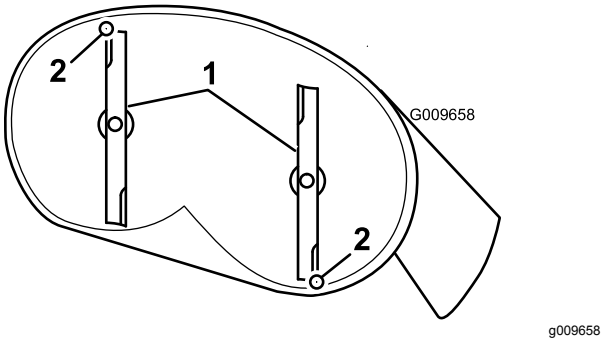

Figur 62

Klippeenheter med to kniver

1. Kniver på tvers
2. Mål fra knivtuppen til den flate overflaten her.

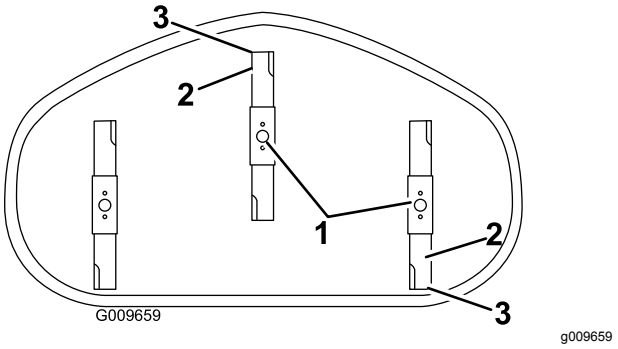

Figur 63

Klippeenheter med tre kniver

1. Kniver på tvers
2. Ytre knivkanter
3. Mål fra knivtuppen til den flate overflaten her.

5. Mål fra tuppen på den fremre kniven til den flate overflaten, og tuppen på den bakre kniven til den flate overflaten (Figur 62).

   Merk: Hvis den fremre knivtuppen ikke er 1,6 til 7,9 mm lavere enn den bakre knivtuppen, må du justere den fremre låsemutteren.
6. Rotere justeringsmutteren foran på gressklipperen (Figur 64) for å justere knivens helling på langs.

   Merk: Trekk til justeringsmutteren for å heve den fremre delen av klippeenheten. Løsne låsemutteren for å senke den fremre delen av klippeenheten.

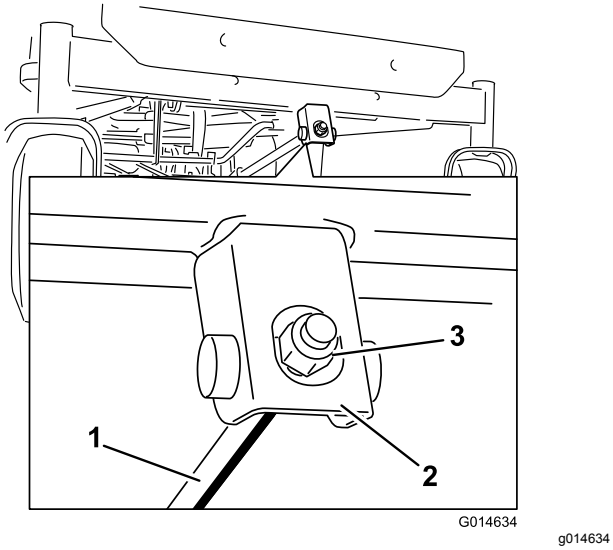

Figur 64

1. Justeringsstag
2. Justeringsblokk
3. Låsemutter

7. Etter justering må du kontrollere hellingsvinkelen på langs på nytt. Fortsett å justere mutteren til den fremre knivtuppen er 1,6 til 7,9 mm lavere enn bakre knivtupp (Figur 62).
8. Når knivens hellingsvinkel på langs er riktig justert, sjekker du justeringen på tvers av klippeenheten på nytt, se Rette opp klippeenheten på tvers (side 44).

Demontere klippeenheten

1. Sett maskinen på en jevn flate og koble ut knivkontrollbryteren.
2. Flytt bevegelseskontrollspakene utover til PARKERINGSSTILLING, stopp motoren, ta ut nøkkelen og vent til alle bevegelige deler har stanset før du forlater førersetet.
3. Sett klippehøyden til den laveste posisjonen.
4. Løsne de 2 nedre boltene som fester klippeenhetsforhenget til klippeenheten.; se .
5. Fjern hårnålssplinten fra fremre støttestang, og fjern stangen fra braketten på klippeenheten (Figur 65).

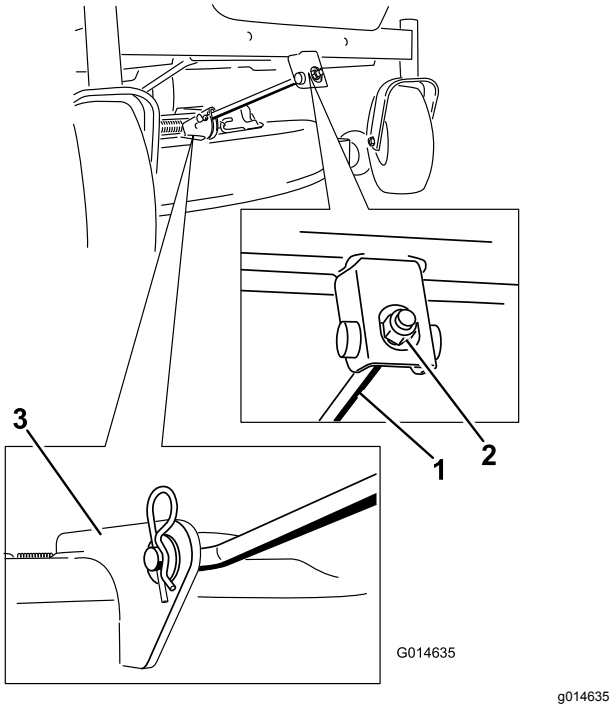

Figur 65

1. Fremre støttestang
2. Låsemutter
3. Klippeenhetsbrakett

6. Senk den fremre delen av klippeenheten forsiktig til bakken.
7. Løft klippeenheten og hengerbrakettene klar for bakre løftestang og senk klippeenheten forsiktig til bakken (Figur 66).

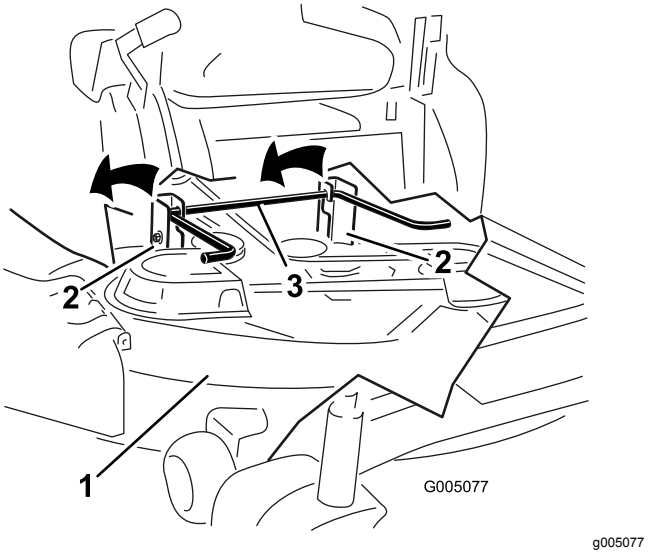

Figur 66

1. Klippeenhet
2. Hengerbrakett
3. Bakre løftestang

8. Skyv klippeenheten bakover for å fjerne klipperremmen fra motorremskiven.
9. Dytt klippeenheten ut under maskinen.

Merk: Ta vare på alle deler for fremtidig montering.

Montere klippeenheten

1. Sett maskinen på en jevn flate, og koble fra knivkontrollbryteren.
2. Flytt bevegelseskontrollspakene utover til PARKERINGSSTILLING, stopp motoren, ta ut nøkkelen og vent til alle bevegelige deler har stanset før du forlater førersetet.
3. Skyv klippeenheten under maskinen.
4. Sett klippehøyden til den laveste posisjonen.
5. Løft bakre del av klippeenheten og før hengerbrakettene over bakre løftestang (Figur 66).
6. Fest fremre støttestang til klippeenheten med splittpinnen og hårnålssplinten (Figur 65).
7. Monter klipperremmen på motorremskiven. Se Skifte klipperremmen (side 48).
8. Trekk til de to nedre boltene som fester klippeenhetsforhenget til klippeenheten. Se Frigjøre klippeenhetsforhenget (side 31).

Skifte gressavlederen

Serviceintervall: For hver bruk eller daglig—Kontroller om gressavlederen er skadet.

⚠ ADVARSEL

En utildekket utslippsåpning kan føre til at gressklipperen kaster objekter mot føreren eller andre i nærheten, noe som kan resultere i alvorlig skade. Det kan også oppstå kontakt med kniven. Bruk aldri maskinen hvis ikke gressavleder, utslippsdeksel eller gressoppsamlingssystem er på plass.

Bruk aldri maskinen hvis ikke gressavleder, utslippsdeksel eller gressoppsamlingssystem er på plass.

Sjekk om gressavlederen er skadet før bruk. Skift ut ødelagte deler før bruk.

1. Fjern mutteren (⅜ tomme) fra stangen under klippeenheten (Figur 67).

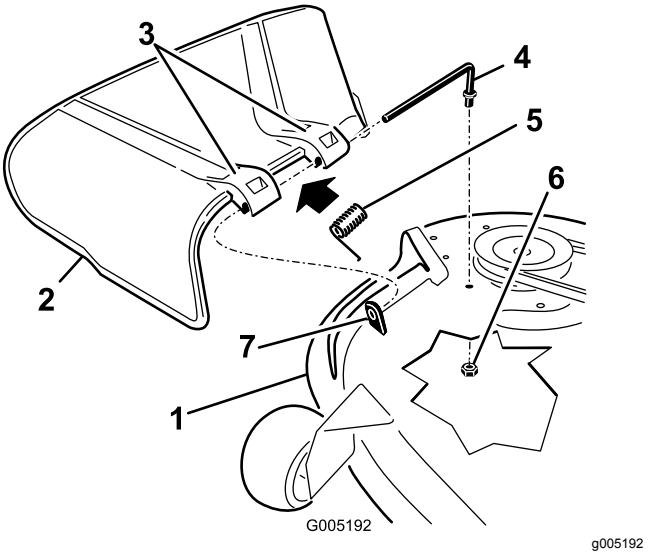

Figur 67

1. Klippeenhet
2. Gressavleder
3. Gressavlederbrakett
4. Stang
5. Fjær
6. Mutter (⅜ tomme)
7. Kort utstikker

2. Skyv stangen ut fra den korte utstikkeren, fjæren og gressavlederen (Figur 67).
3. Fjern den skadde eller slitte gressavlederen.
4. Skifte gressavlederen (Figur 67).
5. Skyv stangen (den rette enden) gjennom den bakre gressavlederbraketten.
6. Plasser fjæren på stangen, med enden av kablene ned og gjennom gressavlederbrakettene.
7. Skyv stangen gjennom den andre gressavlederbraketten (Figur 67).
8. Sett stangen foran på gressavlederen inn i den korte utstikkeren på enheten.
9. Fest den bakre enden av stangen til klippeenheten med en mutter (⅜ tomme) som vist i (Figur 67).

   Viktig: **Gressavlederen må være fjærbelastet og i den nedre posisjonen. Løft avlederen for å teste at den smekker ned til den nederste posisjonen.**

Vedlikehold av gressklipperrem

Kontrollere remmene

Serviceintervall: Hver 25. driftstime—Kontroller remmene for slitasje/sprekker.

Kontroller at remmene ikke har sprekker, frynsete kanter, brennmerker eller annen skade. Skift ut ødelagte remmer.

Skifte klipperremmen

Tegn på en slitt rem omfatter kvining mens remmen roterer, knivene sklir ved klipping av gress og slitte kanter, brennmerker og sprekker på remmen. Skift remmen hvis noen av disse problemene oppstår.

1. Sett maskinen på en jevn flate, og koble fra knivkontrollbryteren.
2. Flytt bevegelseskontrollspakene utover til PARKERINGSSTILLING, stopp motoren, ta ut nøkkelen og vent til alle bevegelige deler har stanset før du forlater førersetet.
3. Still klippehøyden til laveste klippestilling på 38 mm.
4. Fjern remskivens deksler (Figur 68).

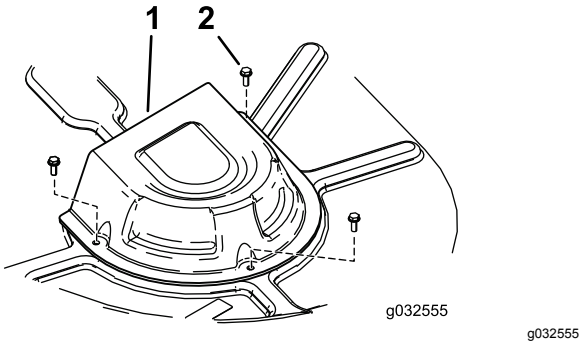

Figur 68

1. Deksel
2. Skrue

5. Bruke et fjærfjerningsverktøy (Toro-delenr. 92-5771) til å fjerne ledefjæren fra klippeenhetskroken for å fjerne spenningen på lederullen. Dra så remmen av rullene (Figur 69).

⚠ ADVARSEL

Fjæren er under spenning når den monteres og den kan forårsake personskade.

Vær forsiktig når du fjerner remmen.

6. Legg den nye remmen rundt motorremskiven og klipperskiven (Figur 69).
7. Bruk et fjærfjerningsverktøy til å montere ledefjæren over klippeenhetskroken og tilføre spenning til lederullen og klipperremmen ((Figur 69).
8. Monter remskivens deksler (Figur 68).

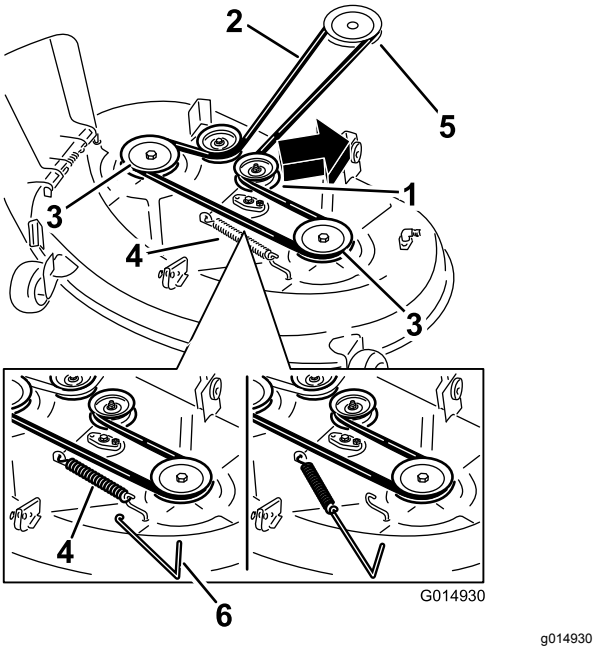

Figur 69

Klippeenhet med to blader

1. Lederull
2. Gressklipperrem
3. Ytre remskive
4. Fjær
5. Motorremskive
6. Fjærfjerningsverktøy

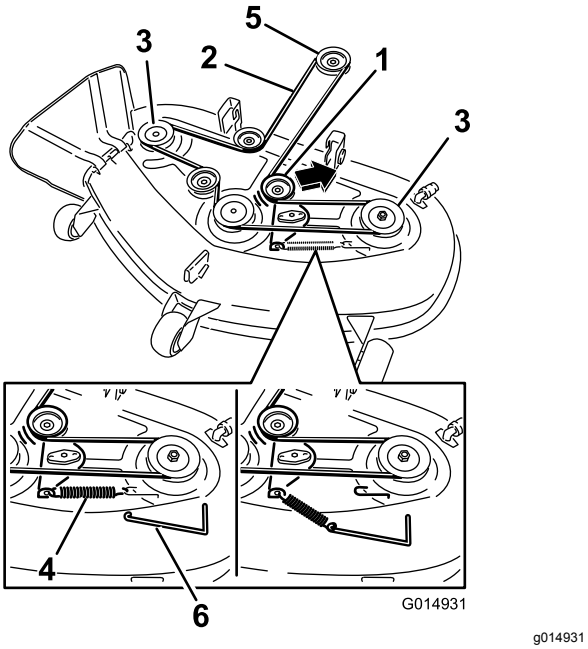

Figur 70

Klippeenhet med tre blader

1. Lederull
2. Gressklipperrem
3. Ytre remskive
4. Fjær
5. Motorremskive
6. Fjærfjerningsverktøy

Rengjøring

Vaske plentraktorens underside

Serviceintervall: Etter hver bruk—Rengjør gressklipperhuset.

Etter bruk vasker du alltid undersiden av gressklipperen for å hindre oppsamling av gress. Slik oppnår du forbedret oppmaling og fordeling av gressrester.

Viktig: **Du kan vaske maskinen med skånsomt vaskemiddel og vann. Maskinen må ikke trykkvaskes. Unngå overdreven bruk av vann, spesielt nær kontrollpanelet, under setet, rundt motoren, de hydrauliske pumpene og motorene.**

1. Sett maskinen på en jevn flate, og koble fra knivkontrollbryteren.
2. Flytt bevegelseskontrollspakene utover til PARKERINGSSTILLING, stopp motoren, ta ut nøkkelen og vent til alle bevegelige deler har stanset før du forlater førersetet.
3. Fest slangekuplingen til enden av klippeenhetens vanninntaksnippel, og skru på vannet (Figur 71).

   Merk: Smør vaselin på vanninntaksnippelens o-ring for å gjøre det enklere å feste kuplingen og for å beskytte o-ringen.

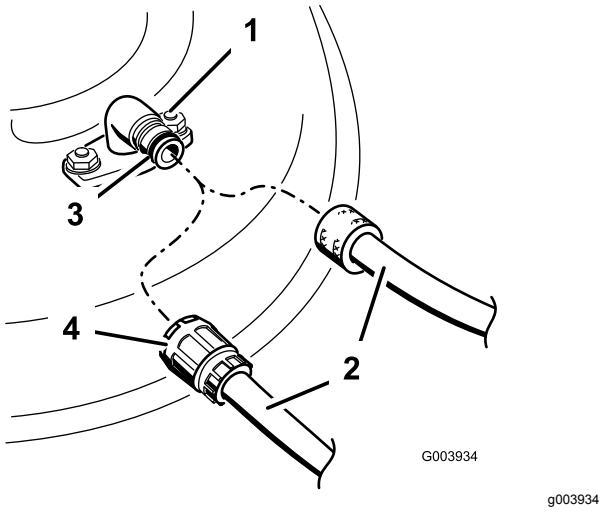

Figur 71

1. Vanninntaksnippel
2. Slange
3. O-ring
4. Kobling

4. Senk gressklipperen til laveste klippehøyde.
5. Sitt i setet når du starter motoren.
6. Koble inn knivkontrollbryteren, og la gressklipperen kjøre i ett til tre minutter.

7. Koble fra knivkontrollbryteren, stopp motoren, ta ut tenningsnøkkelen og vent til alle bevegelige deler har stoppet.
8. Skru av vannet og fjern koblingen fra vanninntaksnippelen.

   Merk: Hvis klippeenheten ikke er ren etter en vask, bløter du den og lar den stå i 30 minutter. Deretter gjentar du prosessen.
9. Kjør gressklipperen igjen i ett til tre minutter for å fjerne overflødig vann.

⚠ ADVARSEL

Hvis vanninntaksnippelen er skadet eller mangler, kan du selv eller andre i nærheten risikere å bli truffet av gjenstander som blir slengt gjennom luften, eller komme i kontakt med kniven. Kontakt med gjenstander som blir slengt gjennom luften, eller kontakt med kniven vil forårsake skader eller dødsulykker.

- **Hvis vanninntaksnippelen er skadet eller mangler, må det monteres en ny nippel øyeblikkelig, og før plentraktoren brukes igjen.**
- **Stikk aldri hender eller føtter under plentraktoren eller gjennom åpninger i plentraktoren.**

Lagring

Rengjøring og lagring

1. Koble fra knivkontrollbryteren, flytt bevegelses-kontrollene utover til PARKERINGSSTILLINGEN, stopp motoren og ta ut tenningsnøkkelen.
2. Rengjør hele maskinen utvendig, spesielt motoren, og fjern gressrester, smuss o.l.
3. Fjern utvendige gressrester og smuss på motorens sylindertoppribber og viftehus.

   Viktig: **Du kan vaske maskinen med skånsomt vaskemiddel og vann. Maskinen må ikke trykkvaskes. Unngå overdreven bruk av vann, spesielt nær kontrollpanelet, under setet, rundt motoren, de hydrauliske pumpene og motorene.**
4. Vedlikehold luftrenseren, se Overhale luftfilteret (side 32).
5. Påfør smøring og olje på maskinen. Se Smøring (side 31).
6. Bytt veivhusolje og -filter. Se Bytte motorolje og oljefilter (side 34).
7. Kontroller trykket i dekkene. Se Sjekke trykket i dekkene (side 40).
8. Bytt ut batteriet, se Lade batteriet (side 39).
9. Kontroller knivenes tilstand. Se Overhale gressklipperknivene (side 41).
10. Gjør maskinen klar for oppbevaring når det er flere enn 30 dager til du skal bruke den igjen. Slik gjør du maskinen klar for lagring.
11. Bland et stabiliserings-/kondisjoneringsmiddel med petroleumsbase i drivstoffet på tanken. Følg blandingsinstruksjonene fra produsenten av stabiliseringsmiddelet. Stabiliseringsmidler med alkoholbase (etanol eller metanol) må ikke brukes.

    Merk: Et stabiliserings-/kondisjoneringsmiddel er mest effektivt når det blandes med fersk bensin og brukes til enhver tid.

    Kjør motoren for å fordele den behandlede bensinen i drivstoffsystemet (fem minutter).

    Slå av motoren, la den kjøles ned og tøm drivstofftanken.

    Start motoren igjen og la den gå til den stopper av seg selv.

    Choke motoren. Start motoren, og la den gå til den ikke starter mer.

    Drivstoff må kasseres i henhold til lokale forskrifter. Gjenvinn i henhold til lokale forskrifter.

Viktig: **Drivstoff med stabiliserings-/kondisjoneringsmiddel skal ikke lagres i mer enn 30 dager.**

12. Ta ut tennpluggen(e) og sjekk tilstanden, se Overhale tennpluggen (side 36). Når tennpluggen(e) er tatt ut, heller du to spiseskjeer med motorolje i tennplugghullet. Bruk starteren til å starte motoren og fordele oljen på innsiden av sylinderen. Monter tennpluggen(e). Ikke sett kabelen på tennpluggen(e).
13. Fjern all skitt og rusk fra toppen av plentraktoren.
14. Skrap bort oppsamlet gress og skitt fra gressklipperens underside, og spyl den med en hageslange.
15. Kontroller driv- og klipperremmene.
16. Sjekk og stram til alle bolter, mutrer og skruer. Alle slitte eller skadde deler må repareres eller skiftes ut.
17. Reparer alle riper eller avskallinger i lakken. Du kan kjøpe maling hos ditt autoriserte forhandlerverksted.
18. Maskinen må oppbevares rent og tørt i en garasje eller på et lager. Ta nøkkelen ut av tenningen og legg den på et sted der du vil finne den igjen. Legg en presenning over maskinen for å beskytte den og holde den ren.

Feilsøking

Problem	Mulig årsak	Løsning
Motoren overopphetes.	1. For stor motorbelastning. 2. Oljenivået i veivhuset er lavt. 3. Kjøleribbene og luftpassasjene under motorviftehuset er tilstoppet. 4. Luftrenseren er skitten. 5. Det er smuss, vann eller gammelt drivstoff i drivstoffsystemet.	1. Reduser bakkehastigheten. 2. Tilsett olje til veivhuset. 3. Fjern hindringen i kjøleribbene og luftpassasjene. 4. Rengjør eller bytt ut luftrenserelementet. 5. Kontakt et autorisert forhandlerverksted
Startmotoren kjører ikke.	1. Knivkontrollbryteren er innkoblet. 2. Bevegelseskontrollspakene står ikke i PARKERINGSSTILLINGEN. 3. Batteriet er flatt. 4. De elektriske forbindelsene er korroderte eller løse. 5. En sikring har gått. 6. Et relé eller en bryter er skadd.	1. Flytt knivkontrollbryteren til utkoblet. 2. Flytt bevegelseskontrollspakene utover til PARKERINGSSTILLING. 3. Lad opp batteriet. 4. Kontroller at de elektriske forbindelsene har god kontakt. 5. Bytt ut sikringen. 6. Kontakt et autorisert forhandlerverksted.
Motoren vil ikke starte, er vanskelig å starte eller går ikke.	1. Drivstofftanken er tom. 2. Choken er ikke på. 3. Luftrenseren er skitten. 4. Tennpluggkabelen/-kablene er løs(e) eller frakoblet. 5. Tennpluggen(e) er ripet(e) eller sprukket, eller åpningen er feil. 6. Det er smuss i drivstoffilteret. 7. Det er smuss, vann eller gammelt drivstoff i drivstoffsystemet. 8. Det er feil drivstoff på drivstofftanken. 9. Oljenivået i veivhuset er lavt.	1. Fyll drivstofftanken. 2. Flytt chokespaken til På. 3. Rengjør eller bytt ut luftrenserelementet. 4. Fest ledningen(e) til tennpluggen. 5. Monter ny(e) tennplugg(er) med korrekt åpning. 6. Bytt ut drivstoffilteret. 7. Kontakt et autorisert forhandlerverksted. 8. Tøm tanken og fyll på riktig drivstoff. 9. Tilsett olje til veivhuset.
Maskinen kjører ikke.	1. Omløpsventilene er åpne. 2. Trekkremmene er slitte, løse eller ødelagte. 3. Trekkremmene har gått av lederullene. 4. Girkassen har sviktet.	1. Lukk taueventilene. 2. Kontakt et autorisert forhandlerverksted. 3. Kontakt et autorisert forhandlerverksted. 4. Kontakt et autorisert forhandlerverksted.
Det er unormal vibrasjon.	1. Monteringsboltene i motoren er løse. 2. En motorremskive, lederull eller knivremskive er løs. 3. Motorremskiven er ødelagt. 4. Gressklipperkniven(e) er bøyd(e) eller ubalansert(e). 5. En knivmonteringsbolt er løs. 6. En knivspindel er bøyd.	1. Trekk til monteringsboltene i motoren. 2. Stram til den aktuelle skiven. 3. Kontakt et autorisert forhandlerverksted. 4. Monter ny(e) gressklipperkniv(er). 5. Stram til knivmonteringsbolten. 6. Kontakt et autorisert forhandlerverksted.

Problem	Mulig årsak	Løsning
Klippehøyden er ujevn.	1. Kniven(e) er ikke skarpe. 2. Gressklipperkniven(e) er bøyd(e). 3. Klippeenheten er ikke rettet opp. 4. Et antiskalperingshjul er ikke riktig justert. 5. Plentraktorens underside er skitten. 6. Trykket i dekkene er feil. 7. En knivspindel er bøyd.	1. Slip kniven(e). 2. Monter ny(e) gressklipperkniv(er). 3. Rett opp klippeenheten på tvers og på langs. 4. Juster høyden på antiskalperingshjulet. 5. Rengjør gressklipperens underside. 6. Juster trykket i dekkene. 7. Kontakt et autorisert forhandlerverksted.
Knivene roterer ikke.	1. Knivens drivrem er slitt, løs eller ødelagt. 2. Drivremmen har gått av lederullen. 3. Feil på kraftuttakets bryter eller clutch. 4. Klipperremmen er slitt, løs eller ødelagt.	1. Monter en ny drivrem. 2. Monter ny drivrem, og kontroller justeringsakslene og remførerne for korrekt stilling. 3. Kontakt et autorisert forhandlerverksted. 4. Monter en ny klipperrem.

Skjemaer

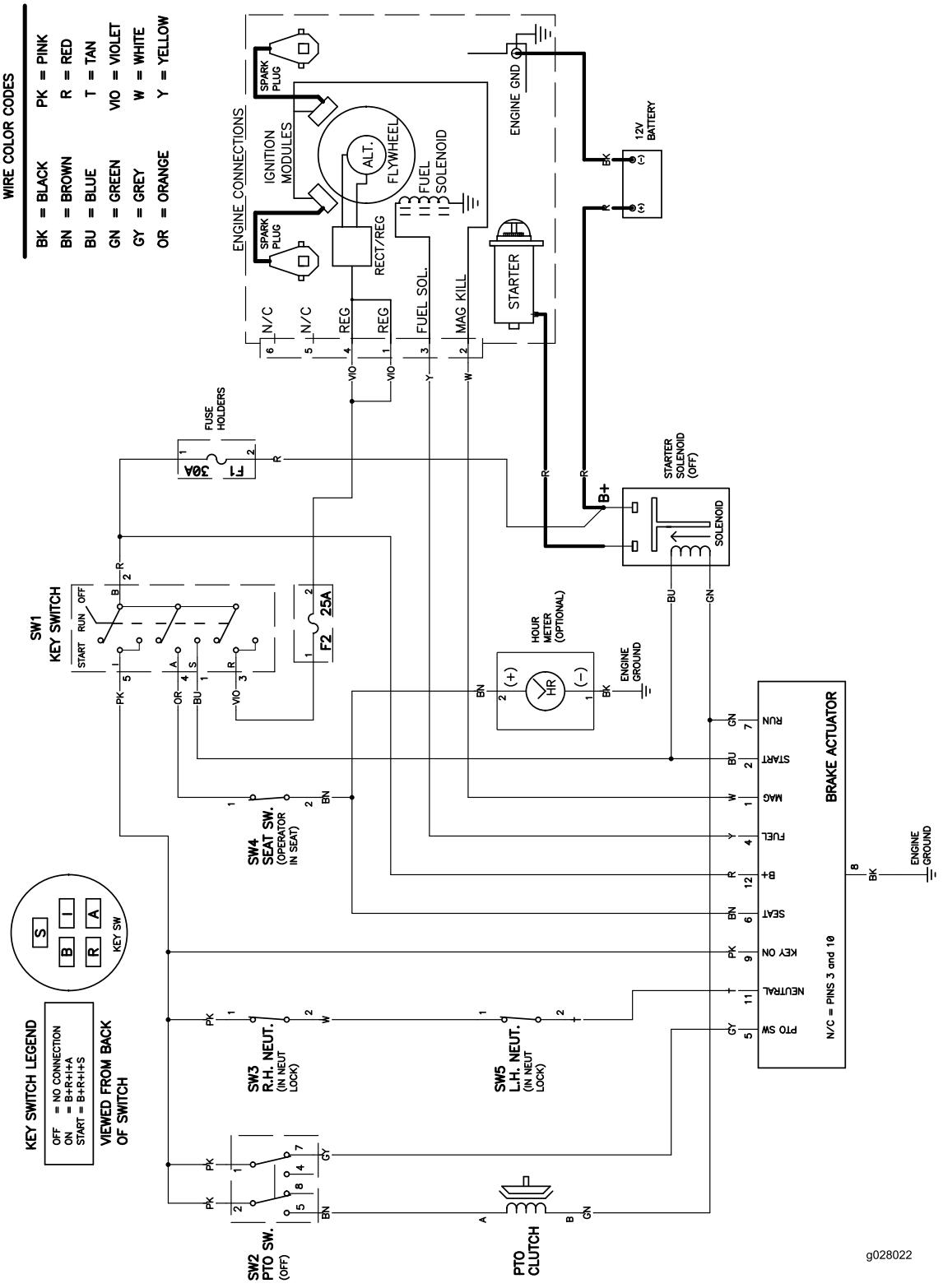

Koblingsskjema (Rev. A)

Europeisk personvernerklæring

Informasjonen Toro samler inn
Toro Warranty Company (Toro) respekterer ditt personvern. For at vi skal kunne behandle ditt garantikrav og kontakte deg ved en eventuell produkttilbakekalling, ber vi deg om å dele enkelte personopplysninger med oss, enten direkte eller gjennom din lokale Toro-bedrift eller -forhandler.

Toros garantisystem finnes på vertsservere i USA, hvor personvernlovgivningen kanskje ikke gir samme beskyttelse som i ditt eget land.

VED Å DELE DIN PERSONLIGE INFORMASJON MED OSS, SAMTYKKER DU I BEHANDLINGEN AV DIN PERSONLIGE INFORMASJON SOM BESKREVET I DENNE PERSONVERNERKLÆRINGEN.

Måten Toro bruker informasjon på
Toro kan bruke din personlige informasjon til å behandle garantikrav, til å kontakte deg ved en eventuell produkttilbakekalling og av andre hensyn som vi vil fortelle deg om. Toro kan dele din informasjon med Toros datterselskaper, forhandlere eller andre forretningspartnere i forbindelse med disse aktivitetene. Vi vil ikke selge din personlige informasjon til andre selskaper. Vi forbeholder oss retten til å oppgi personlig informasjon for samsvar med gjeldende lovgivning og på forespørsel fra passende myndighet, for å kunne drive våre systemer korrekt eller for vår egen eller andre brukeres beskyttelse.

Oppbevaring av personlig informasjon
Vi vil oppbevare din personlige informasjon så lenge vi har behov for den, av hensynene de opprinnelig ble samlet inn for eller av andre legitime hensyn (som f.eks. samsvar med regelverk), eller som påkrevd av gjeldende lovgivning.

Toros erklæring om sikker lagring av dine personlige opplysninger
Vi tar rimelige forholdsrelger for å beskytte sikkerheten til dine personlige opplysninger. Vi tar også forholdsregler for å vedlikeholde de personlige opplysningenes nøyaktighet og gjeldende status.

Tilgang og korrigering av personlig informasjon
Hvis du vil gjennomgå eller korrigere din personlige informasjon, kontakt oss per e-post på legal@toro.com.

Australsk forbrukerlov

Australske kunder vil finne opplysninger angående australsk forbrukerlov enten inni boksen eller hos din lokale Toro-forhandler.

TimeCutter og TITAN-gressklippere

Toro-garantien

Bregrenset garanti (se garantiperiodene nedenfor)

Betingelser og inkluderte produkter

The Toro Company og datterselskapet Toro Warranty Company garanterer, i henhold til en avtale mellom dem, i fellesskap å reparere de oppgitte Toro-produktene hvis de er mangelfulle i materialer eller utførelse.

De følgende garantiperiodene gjelder fra datoen da originaleieren kjøpte produktet:

Produkter	Garantiperiode
TimeCutter-gressklippere • Motorer[1] – privatbruk	Privatbruk[2] – 3 år Kawasaki – 3 år Kohler – 3 år Toro – 3 år
TimeCutter-gressklippere • Motorer[1] – kommersiell bruk	Kommersiell bruk 30 dager Kawasaki – 3 år Kohler – 90 dager Toro – 90 dager
TITAN ZS- og SS-serien av gressklippere – privatbruk eller kommersiell bruk	3 år eller 300 timer[3]
• Motorer[1] – privatbruk eller kommersiell bruk	Kawasaki – 3 år
• Ramme	Livstid (kun opprinnelig eier)[4]
TITAN MX-serien av gressklippere – privatbruk eller kommersiell bruk	4 år eller 400 timer[3]
• Motorer[1] – privatbruk eller kommersiell bruk	Kawasaki – 3 år
• Ramme	Livstid (kun opprinnelig eier)[4]
Alle gressklippere	
• Tilbehør	1 år
• Batteri	90 dager for deler og arbeid Ett år for kun deler
• Remmer og dekk	90 dager

[1]Noen motorer som brukes på Toro-produkter dekkes av motorprodusentens garanti.

[2]Privat bruk betyr bruk av produktet på samme tomt som hjemmet ditt. Bruk på mer enn ett sted betraktes som kommersiell bruk, og garantien for kommersiell bruk vil dermed gjelde.

[3]Avhengig av hva som inntreffer først.

[4]Livstidsgaranti for ramme – Hvis hovedrammen, som består av delene som sveises sammen for å danne traktorstrukturen som andre komponenter (f.eks. motoren) er festet til, sprekker eller brekker ved normal bruk, vil den bli reparert eller erstattet (Toro velger dette) uten ekstra kostnader for deler eller arbeid. Rammeskader som skyldes feil- eller misbruk eller reparasjon som er nødvendig pga. rust eller korrosjon dekkes ikke.

Garantien kan ugyldiggjøres hvis timetelleren blir frakobles, endret eller viser tegn på tukling.

Eierens ansvar

Du må vedlikeholde Toro-produktet ved å følge vedlikeholdsprosedyrene som er beskrevet i *brukerhåndboken*. Det er du som dekker kostnadene til slikt rutinevedlikehold, enten det utføres av en forhandler eller av deg.

Instruksjoner for å innhente garantitjenester

Hvis du mener at ditt Toro-produkt inneholder en defekt i materialer eller arbeidskvalitet, følger du denne fremgangsmåten:

1. Kontakt enhver autorisert Toro-serviceforhandler for å avtale service ved deres verksted. For å finne en forhandler nær deg, se vårt nettsted på www.Toro.com. Du kan også ringe numrene som er oppgitt i punkt 3 for å bruke det døgnåpne Toro-forhandlerlokaliseringssystemet.
2. Ta med deg produktet og kjøpsbevis (salgskvittering) til serviceforhandleren. Forhandlere vil diagnostisere problemet og avgjøre om det dekkes av garantien.
3. Hvis du av en eller annen grunn er misfornøyd med serviceforhandlerens analyse eller med hjelpen du får, kan du kontakte oss på:

   Toro Warranty Company
   Customer Care Department, RLC Division
   8111 Lyndale Avenue South
   Bloomington, MN 55420-1196, USA
   Grønt nummer 866-216-6029 (kunder i USA)
   Grønt nummer 866-216-6030 (kunder i Canada)

Elementer og betingelser som ikke inkluderes

Det er ikke noen annen uttrykt garanti unntatt for spesialdekning for utslippssystemet og motorgarantidekning på noen produkter. Denne uttrykkelige garantien dekker ikke følgende:

- Kostnader til vanlig vedlikeholdsservice eller deler, for eksempel filtre, drivstoff, smøremidler, oljeskift, tennplugger, luftfiltre, knivsliping eller slitte blad, kabel- og forbindelsesjusteringer samt bremse- og clutchjusteringer
- Komponenter som svikter som følge av normal slitasje
- Alle produkter eller deler som er endret eller feilbrukt eller må byttes eller repareres på grunn av uhell eller manglende korrekt vedlikehold
- Gebyrer for henting og levering
- Reparasjoner eller forsøk på reparasjoner av andre enn en autorisert Toro-serviceforhandler
- Reparasjoner som er nødvendig pga. manglende overholdelse av anbefalt drivstoffprosedyre (se *brukerhåndboken* for mer informasjon)
  - Fjerning av urenheter fra drivstoffsystemet dekkes ikke
  - Bruk av gammelt drivstoff (mer enn én måned gammelt) eller drivstoff som inneholder mer enn 10 % etanol eller mer enn 15 % MTBE
  - Mangel på å tappe drivstoffsystemet før en periode på over én måned uten bruk

Generelle betingelser

Alle reparasjoner som dekkes av disse garantiene, må utføres av en autorisert Toro-serviceforhandler som bruker Toro-godkjente reservedeler.

Verken The Toro Company eller Toro Warranty Company er ansvarlig for indirekte, tilfeldig eller betingede skader i forbindelse med bruke av Toro-produkter som dekkes av denne garantien, inkludert eventuelle kostnader eller utgifter med å erstatte utstyr eller tjenester i løpet av rimelige perioder med feilfunksjon eller ikke-bruk i påvente av fullføring av reparasjoner under denne garantien.

Alle underforståtte garantier om salgbarhet (at produktet er egnet for vanlig bruk) og egnethet for bruk (at produktet er egnet for et bestemt formål) er begrenset til den uttrykte garantiens gyldighet.

Noen stater tillater ikke utelatelse av tilfeldige eller betingede skader eller begrensninger på hvor lenge en implisert garanti varer, så ovenfor nevnte utelatelse og begrensninger gjelder kanskje ikke for deg.

Denne garantien gir deg spesielle rettigheter i henhold til loven, og du kan kanskje også ha andre rettigheter som varierer fra stat til stat.

Land andre enn USA og Canada

Denne garantien er ikke gyldig i Mexico. Kunder som har kjøpt Toro-produkter utenfor USA eller Canada bør ta kontakt med sin Toro-distributør (forhandler) for å få garantipoliser for ditt land, din provins eller din delstat. Hvis du av en noen grunn er misfornøyd med din forhandlers tjenester eller har vanskeligheter med å skaffe deg informasjon om garantien, ta kontakt med importøren av Toro-produktene. Hvis alt annet er resultatløst, kan du ta kontakt med Toro Warranty Company.

Australsk forbrukerlov Australske kunder vil finne opplysninger angående australsk forbrukerlov enten inni boksen eller hos din lokale Toro-forhandler.