Form No. 3400-735 Rev C

TORO®

Count on it.

Manuale dell'operatore

Tosaerba rider TimeCutter® ZS 4200T o ZS 5000

Nº del modello 74657—Nº di serie 316000001 e superiori
Nº del modello 74661—Nº di serie 316000001 e superiori

Registrate il vostro prodotto presso www.Toro.com.
Traduzione dell'originale (IT)

CE

3400-735 C

Questo prodotto è conforme a tutte le direttive europee pertinenti. Per informazioni dettagliate vedere la Dichiarazione di Conformità (DICO) specifica del prodotto, fornita a parte.

⚠ AVVERTENZA

CALIFORNIA
Avvertenza norma "Proposition 65"

Il gas di scarico di questo prodotto contiene sostanze chimiche note allo Stato della California come cancerogene e responsabili di difetti congeniti ed altri problemi riproduttivi.

L'utilizzo del presente prodotto potrebbe esporre a sostanze chimiche che nello Stato della California sono considerate cancerogene e causa di anomalie congenite o di altre problematiche della riproduzione.

Costituisce una trasgressione al Codice delle Risorse Pubbliche della California, Sezione 4442 o 4443, utilizzare o azionare questo motore su terreno forestale, sottobosco o prateria a meno che non sia dotato di parascintille, come definito nella Sezione 4442, mantenuto in efficace stato di funzionamento, o a meno che il motore sia realizzato, attrezzato o mantenuto per la prevenzione di incendi.

La potenza lorda del motore citata per alcuni modelli è stata testata in laboratorio dal costruttore del motore, in conformità a SAE J1995 e regolata secondo J2723. La potenza lorda del motore citata per alcuni modelli è stata determinata in laboratorio dal costruttore del motore, in conformità a SAE J1940.

Visitate il sito www.Toro.com per visualizzare le specifiche relative al modello di tosaerba.

Questo sistema di accensione a scintilla è conforme alla norma canadese ICES-002

Introduzione

Questa macchina è dotata di postazione per l'operatore e lame rotanti, concepita per essere utilizzato da privati in applicazioni residenziali. Il suo scopo è quello di tagliare l'erba di prati ben tenuti. Non è stato progettato per tagliare aree cespugliose, erba e altre piante ai bordi delle strade, né per impieghi in agricoltura.

Leggete attentamente il presente manuale al fine di utilizzare e mantenere correttamente il prodotto ed evitare infortuni e danni. Voi siete responsabili del corretto utilizzo del prodotto, all'insegna della sicurezza.

Per ricevere materiale di addestramento sulla sicurezza e il funzionamento dei prodotti, informazioni sugli accessori, ottenere assistenza nella ricerca di un rivenditore o registrare il vostro prodotto potete contattare direttamente Toro all'indirizzo www.Toro.com.

Per assistenza, ricambi originali Toro o ulteriori informazioni, rivolgetevi a un Distributore Toro autorizzato o ad un Centro Assistenza Toro ed abbiate sempre a portata di mano il numero del modello ed il numero di serie del prodotto. Figura 1 indica la posizione del numero del modello e del numero di serie sul prodotto. Scrivete i numeri negli spazi previsti.

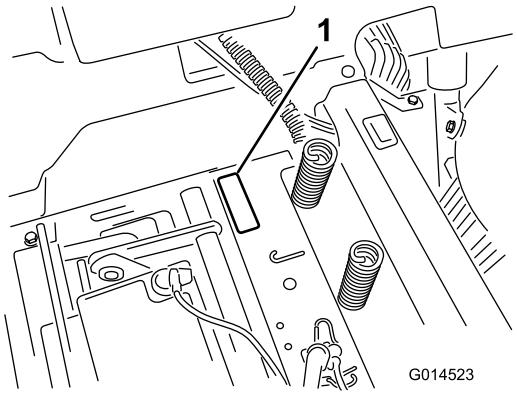

g014523

Figura 1
Sotto il sedile

1. Piastra del numero di modello e numero di serie

Scrivete il numero del modello e il numero di serie nello spazio seguente:

Nº del modello _____

Nº di serie _____

Questo manuale identifica pericoli potenziali e riporta messaggi di sicurezza evidenziati dal simbolo di avviso di sicurezza (Figura 2), che segnala un pericolo che può causare gravi infortuni o la morte se non osserverete le precauzioni raccomandate.



g000502

Figura 2

1. Simbolo di avviso di sicurezza

© 2017—The Toro® Company
8111 Lyndale Avenue South
Bloomington, MN 55420

Contattateci a www.Toro.com.
Stampato negli USA
Tutti i diritti sono riservati

Per evidenziare le informazioni vengono utilizzate due parole. **Importante** indica informazioni meccaniche di particolare importanza e **Nota** evidenzia informazioni generali di particolare rilevanza.

Indice

Sicurezza 4
Norme di sicurezza 4
Modello 74657 6
Modello 74661 6
Indicatore di pendenza 8
Adesivi di sicurezza e informativi 9
Quadro generale del prodotto 16
Comandi 16
Funzionamento 18
Rifornimento di carburante 18
Controllo del livello dell'olio motore 20
Rodaggio di una macchina nuova 20
La sicurezza prima di tutto 20
Descrizione del sistema di sicurezza a interblocchi 21
Prova del sistema di sicurezza a interblocchi 21
Avviamento del motore 21
Azionamento delle lame 21
Spegnimento del motore 22
Guida della macchina 22
Spegnimento della macchina 24
Regolazione dell'altezza di taglio 25
Regolazione dei rulli antistrappo 25
Regolazione dei rulli antistrappo 26
Posizionamento del sedile 26
Regolazione delle leve di controllo del movimento 26
Spingere la macchina a mano 27
Conversione allo scarico laterale 27
Conversione allo scarico laterale 29
Trasporto della macchina 30
Carico della macchina 31
Suggerimenti 32
Manutenzione 34
Programma di manutenzione raccomandato 34
Procedure pre-manutenzione 35
Sollevamento del sedile 35
Rilascio della cortina del piatto di taglio 35
Lubrificazione 35
Ingrassaggio dei cuscinetti 35
Manutenzione del motore 36
Revisione del filtro dell’aria 36
Cambio dell'olio motore 37
Manutenzione della candela 40
Pulizia dell'impianto di raffreddamento 41
Manutenzione del sistema di alimentazione 41
Sostituzione del filtro del carburante in linea 41
Manutenzione dell'impianto elettrico 42
Ricarica della batteria 42
Revisione dei fusibili 44
Manutenzione del sistema di trazione 44
Controllo della pressione degli pneumatici 44
Rilascio del freno elettrico 45
Manutenzione del tosaerba 45
Revisione delle lame di taglio 45
Livellamento del piatto di taglio del tosaerba 48
Rimozione del tosaerba 50
Montaggio del piatto di taglio 51
Sostituzione del deflettore di sfalcio 51
Manutenzione delle cinghie del tosaerba 52
Ispezione delle cinghie 52
Sostituzione della cinghia del tosaerba 52
Pulizia 54
Lavaggio del sottoscocca del tosaerba 54
Rimessaggio 55
Pulizia e rimessaggio 55
Localizzazione guasti 56
Schemi 58

Sicurezza

Questa macchina è stata progettata in conformità con EN ISO 5395:2013.

Per ridurre il rischio di incidenti, rispettate le seguenti norme di sicurezza e fate sempre attenzione al simbolo di allarme che indica Attenzione, Avvertenza o Pericolo – norme di sicurezza personali. Il mancato rispetto delle istruzioni può provocare infortuni o la morte.

Norme di sicurezza

Questo prodotto è in grado di amputare mani e piedi e di scagliare oggetti. Rispettate sempre tutte le norme di sicurezza per evitare gravi infortuni o la morte.

Le seguenti istruzioni sono adattate da EN ISO 5395:2013.

Indicazioni generali di utilizzo

- Prima di avviare la macchina leggete, comprendete e osservate tutte le istruzioni riportate nel *Manuale dell'operatore* e sulla macchina.
- Non infilate mai le mani o i piedi accanto a parti rotanti o sotto la macchina. Restate sempre lontani dall'apertura di scarico.
- Permettete solo ad adulti responsabili che abbiano familiarità con le istruzioni di utilizzare la macchina.
- Ripulite l'area da oggetti come sassi, giocattoli, cavi, ecc., che possano essere raccolti e scagliati dalla lama.
- Prima della falciatura accertatevi che nell'area di lavoro non siano presenti altre persone. Se qualcuno entra nell'area da falciare, arrestate la macchina.
- Non trasportate passeggeri.
- Non tosate in retromarcia se non è strettamente necessario. Guardate sempre verso il basso e indietro prima e durante la retromarcia.
- Prestate attenzione alla direzione di scarico del tosaerba, e non puntate lo scarico verso terzi. Evitate di scaricare il materiale contro una parete o un'ostruzione. Il materiale può rimbalzare indietro verso di voi. Arrestate la lama (o lame) quando attraversate superfici in ghiaia.
- Non utilizzate la macchina se non è montato e funzionante il deflettore, il coperchio di scarico o l'intero sistema di raccolta.
- Siate vigili, rallentate e procedete con cautela quando svoltate. Prima di cambiare direzione guardate indietro e ai lati.
- Non lasciate incustodita la macchina in funzione. Spegnete sempre le lame, inserite il freno di stazionamento, spegnete il motore e rimuovete la chiave prima di scendere dalla macchina.
- Disinserite le lame durante le pause di tosatura. Spegnete il motore, attendete che tutte le parti si arrestino completamente e togliete la chiave prima di pulire la macchina, rimuovere il componente di raccolta del cesto o disintasare il camino di scarico.
- Utilizzate la macchina solamente alla luce del giorno o con illuminazione artificiale adeguata.
- Non utilizzate la macchina se siete malati, stanchi o se siete sotto l'effetto di alcol o droga.
- Fate attenzione al traffico quando utilizzate la macchina nelle vicinanze di strade o quando le attraversate.
- Prestate la massima attenzione durante il carico e lo scarico della macchina da un rimorchio o da un autocarro.
- Indossate indumenti appropriati, inclusi protezioni per gli occhi e per l'udito e scarpe robuste e antiscivolo. Legate i capelli lunghi. Non indossate gioielli.
- Seguite sempre le raccomandazioni per l'applicazione di contrappesi.
- I lampi possono causare lesioni gravi o morte. Se, mentre vi trovate sull'area di lavoro, vedete lampi o udite tuoni, non utilizzate la macchina; cercate invece un riparo.

Utilizzo su pendenze

Le pendenze sono un importante fattore legato a incidenti di perdita di controllo e ribaltamento che possono causare gravi infortuni o la morte. L'utilizzo su qualsiasi pendenza richiede la massima attenzione. Se non riuscite a risalire in retromarcia sulla pendenza o se vi sentite incerti, non tosatela.

- Non tosate pendenze superiori ai 15 gradi.
- Fate attenzione a fossati, buche, pietre, declivi e rialzi che modificano l'inclinazione del suolo, perché il terreno accidentato può fare ribaltare la macchina.
- Procedete a velocità ridotta, in modo da non dovervi fermare in pendenza.
- Non tosate in pendenza se l'erba è bagnata. L'erba bagnata riduce la trazione e può causare lo slittamento, con perdita di controllo.
- Quando percorrete un pendio in discesa, tenete sempre le ruote motrici con la marcia innestata.
- Rallentate sui pendii, ed usate la massima cautela.
- Non effettuate improvvisi cambiamenti di velocità o di direzione.

- Rimuovete ostacoli come pietre, rami di alberi, ecc. dall'area di lavoro. L'erba alta può nascondere degli ostacoli.
- Evitate avviamenti e sobbalzi improvvisi in salita, perché il tosaerba può ribaltarsi all'indietro.
- In discesa, tenete presente che la macchina potrebbe perdere aderenza. Il peso si trasferisce sulle ruote anteriori e può fare slittare le ruote motrici, impedendovi di controllare la frenata e lo sterzo.
- Evitate sempre di eseguire partenze o fermate improvvise su una pendenza. Se le ruote perdono aderenza, arrestate la macchina, disinnestate le lame e scendete lentamente lungo il pendio.
- Prestate la massima attenzione quando usate cesti di raccolta od altri accessori, che possono influire sulla stabilità della macchina e farvi perdere il controllo.
- Non cercate di stabilizzare la macchina mettendo un piede per terra.
- Non tosate nelle adiacenze di scarpate, fossati, sponde ripide o acqua. Se le ruote cadono oltre i bordi dell'area di lavoro, possono provocare il ribaltamento della macchina e causare gravi infortuni, la morte o l'annegamento.
- Nelle adiacenze di scarpate, fossati, sponde ripide o acqua usate un tosaerba con operatore a piedi e/o un decespugliatore a mano.

Bambini

Se l'operatore non è attento alla presenza di bambini possono verificarsi tragici incidenti. I bambini sono spesso attirati dalla macchina e dall'attività di tosatura. Non date mai per scontato che i bambini rimangano dove li avete visti per l'ultima volta.

- Tenete i bambini a distanza dall'area di tosatura e sotto l'attenta sorveglianza di un altro adulto responsabile che non sia l'operatore.
- Prestate attenzione e spegnete la macchina se dei bambini entrano nell'area da falciare.
- Prima e durante la lappatura o il cambio di direzione, guardate indietro, in basso e lateralmente per escludere la presenza di bambini piccoli.
- Non trasportate mai bambini sulla macchina, nemmeno con le lame spente. I bambini potrebbero cadere e subire gravi infortuni o interferire con il funzionamento sicuro della macchina.
- I bambini che in passato sono stati trasportati sulla macchina possono apparire all'improvviso nell'area di tosatura per un altro giro e possono essere investiti o travolti in retromarcia dal tosaerba.
- Non permettete mai che bambini e ragazzi utilizzino la macchina.
- Prestate la massima attenzione quando vi avvicinate a curve cieche, cespugli, alberi, l'estremità di una recinzione o altri oggetti che possano impedire la vista.

Avvertenze di sicurezza per il traino

- L'apparecchiatura da trainare deve essere agganciata soltanto al punto di attacco.
- Rispettate le raccomandazioni del costruttore dell'accessorio di raccolta in materia di limiti di peso delle apparecchiature trainate e traino su pendenze. Il peso trainato non deve superare quello di macchina, operatore e zavorra. Utilizzate i contrappesi o le zavorre per ruote, come descritto nell'allegato, o nel *Manuale dell'operatore* della macchina trainante.
- Non lasciate che bambini o altre persone entrino o salgano sulle apparecchiature trainate.
- Su pendenze, il peso delle apparecchiature trainate può provocare perdita di trazione, maggiore rischio di ribaltamento e perdita di controllo. Riducete il peso delle apparecchiature trainate e rallentate.
- La distanza di arresto aumenta con il peso del carico trainato. Guidate lentamente e lasciate una distanza maggiore per l'arresto.
- Effettuate curve ampie per tenere l'accessorio di raccolta lontano dalla macchina.

Manipolazione sicura della benzina

Per evitare lesioni personali o danni alle cose, prestate la massima cautela quando manipolate la benzina e altri carburanti. Essi sono infiammabili e i vapori sono esplosivi.

- Spegnete sigarette, sigari, pipa e altre fonti di accensione.
- Utilizzate soltanto taniche approvate.
- Non togliete mai il tappo del carburante né aggiungete carburante mentre il motore è in funzione. Fate raffreddare il motore prima di eseguire il rifornimento di carburante.
- Non fate mai rifornimento di carburante in luoghi chiusi.
- Non depositate mai la macchina o la tanica del combustibile in un luogo chiuso in cui sia presente una fiamma aperta, come vicino a uno scaldabagno o a un forno.

- Non riempite taniche con una parete in plastica all'interno di un veicolo, camion o rimorchio. Prima del rabbocco, posizionate sempre le taniche sul pavimento, lontano dal veicolo.
- Rimuovete l'attrezzatura alimentata a carburante dal camion o dal rimorchio ed effettuate il rifornimento con le ruote al suolo. Qualora ciò non sia possibile, rabboccate l'apparecchiatura mediante una tanica portatile, anziché con una normale pompa della benzina.
- Tenete sempre l'ugello a contatto con il bordo del serbatoio del carburante o con il foro della tanica finché non sia stato completato il rifornimento. Non utilizzate un dispositivo di apertura del blocco pompa.
- Se vi siete sporcati gli indumenti con il carburante, cambiatevi immediatamente.
- Non riempite eccessivamente il serbatoio del carburante. Riposizionate il tappo del carburante e serrate a fondo.

Servizio generale

- Non utilizzate la macchina all'interno di un'area chiusa. Lo scarico del motore contiene ossido di carbonio, gas velenoso inodore che può uccidere.
- Mantenete dadi e bulloni ben serrati, specialmente quelli di attacco delle lame. Mantenete l'attrezzatura in buone condizioni operative.
- Non interferite con la funzione prevista di un dispositivo di sicurezza o in modo da ridurre la protezione fornita dal dispositivo stesso. Controllatene il funzionamento ad intervalli regolari.
- Mantenete la macchina libera da accumulazione di erba, foglie e altri corpi estranei. Tergete l'olio o il carburante versato e i detriti bagnati di carburante. Lasciate raffreddare la macchina prima del rimessaggio .
- Arrestate e ispezionate l'attrezzatura se colpite un oggetto. Riparate, se necessario, prima dell'utilizzo.
- Non effettuate mai alcuna regolazione o riparazione mentre il motore è in funzione.
- I componenti del cesto di raccolta sono soggetti a usura, danni e deterioramento, fattori che possono scoprire parti mobili o favorire il lancio di oggetti. Controllate spesso i componenti ed all'occorrenza sostituiteli con parti raccomandate dal costruttore.
- Le lame del tosaerba sono affilate e possono causare tagli. Durante gli interventi di manutenzione avvolgete la lama (o lame) o indossate guanti imbottiti adatti allo scopo e prestate la massima attenzione.
- Verificate spesso il funzionamento corretto del freno. All'occorrenza regolatelo e provvedete alla revisione.
- Effettuate la manutenzione o la sostituzione degli adesivi di sicurezza e istruzioni in base alle esigenze.
- Usate soltanto ricambi originali Toro per garantire il mantenimento degli standard iniziali.

Modello 74657

Pressione acustica

Questa unità ha un livello di pressione acustica all'orecchio dell'operatore di 89 dBA, con un valore di incertezza (K) di 1 dBA.

Il livello di potenza acustica è stato determinato in conformità con le procedure definite nella norma EN ISO 5395:2013.

Potenza acustica

Questa unità ha un livello di potenza acustica garantito di 100 dBA, con un valore di incertezza (K) di 1 dBA.

Il livello di pressione acustica è stato determinato in conformità con le procedure definite nella norma ISO 11094.

Vibrazioni alla mano/braccio

Livello di vibrazione rilevato per la mano sinistra = 1,1 m/s^2

Livello di vibrazione rilevato per la mano destra = 1.2 m/s^2

Valore di incertezza (K) = 0,6 m/s^2

I valori rilevati sono stati determinati in conformità con le procedure definite nella norma EN ISO 5395:2013.

Vibrazione su tutto il corpo

Livello di vibrazione rilevato = 0.36 m/s^2

Valore di incertezza (K) = 0,18 m/s^2

I valori rilevati sono stati determinati in conformità con le procedure definite nella norma EN ISO 5395:2013.

Modello 74661

Pressione acustica

Questa unità ha un livello di pressione acustica all'orecchio dell'operatore di 93 dBA, con un valore di incertezza (K) di 1 dBA.

Il livello di potenza acustica è stato determinato in conformità con le procedure definite nella norma EN ISO 5395:2013.

Potenza acustica

Questa unità ha un livello di potenza acustica garantito di 105 dBA, con un valore di incertezza (K) di 1 dBA.

Il livello di potenza acustica è stato determinato in conformità con le procedure definite nella norma ISO 11094.

Vibrazioni alla mano/braccio

Livello di vibrazione rilevato per la mano sinistra = 3.1 m/s^2

Livello di vibrazione rilevato per la mano destra = 2,4 m/s^2

Valore di incertezza (K) = 1,5 m/s^2

I valori rilevati sono stati determinati in conformità con le procedure definite nella norma EN ISO 5395:2013.

Vibrazione su tutto il corpo

Livello di vibrazione rilevato = 0,37 m/s^2

Valore di incertezza (K) = 0,19 m/s^2

I valori rilevati sono stati determinati in conformità con le procedure definite nella norma EN ISO 5395:2013.

Indicatore di pendenza

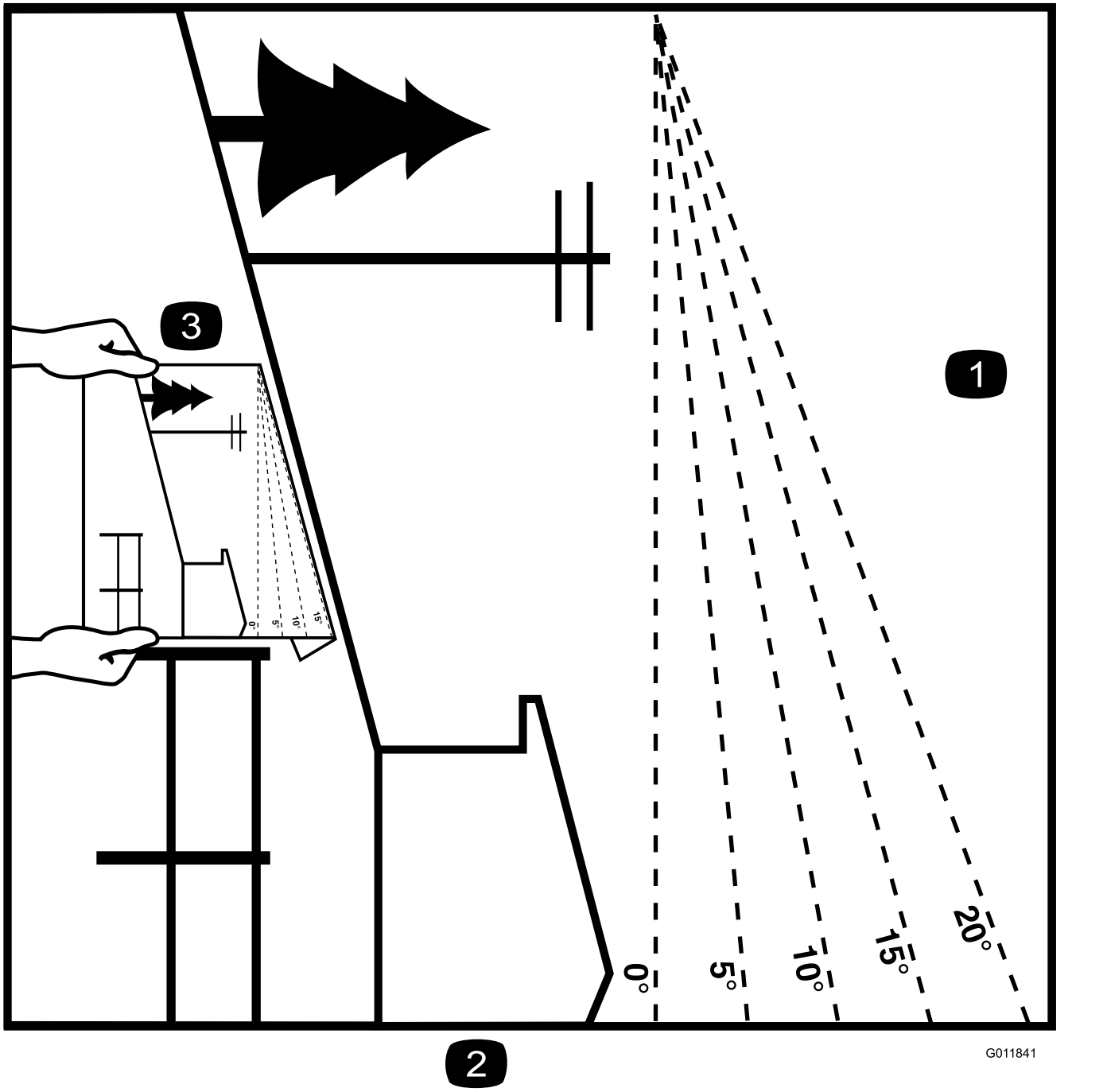

Figura 3

È possibile fotocopiare questa pagina per uso personale.

1. La pendenza massima che consente di utilizzare la macchina in modo sicuro è di **15 gradi**. Usate il grafico delle pendenze per determinare la pendenza di un terreno prima di utilizzare la macchina. **Non utilizzate questa macchina su pendenze superiori ai 15 gradi.** Ripiegate il grafico lungo la linea che indica la pendenza consigliata.
2. Allineate questo bordo a una superficie verticale, come un albero, un edificio, il palo di un recinto, ecc.
3. Esempio di come confrontare una pendenza con il bordo ripiegato

Adesivi di sicurezza e informativi

Gli adesivi di sicurezza e di istruzione sono chiaramente visibili e sono affissi accanto a zone particolarmente pericolose. Sostituite gli adesivi danneggiati o smarriti.

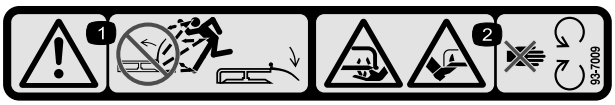

decal93-7009

93-7009

1. Avvertenza – non usate il tosaerba con il deflettore alzato o senza; tenete montato il deflettore.
2. Pericolo di ferite o smembramento di mano o piede causati dalla lama del tosaerba. Restate lontano dalle parti in movimento.

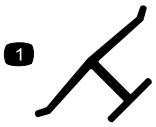

decaloemmarkt

Marchio del produttore

1. Indica che la lama è specificata come parte realizzata dal produttore della macchina originale.

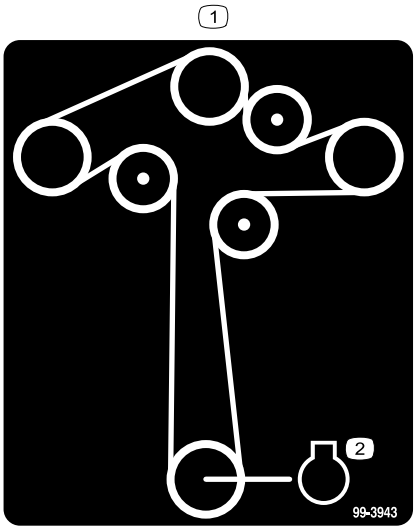

decal99-3943

99-3943

Per i modelli con piatti di taglio da 127 cm

1. Motore

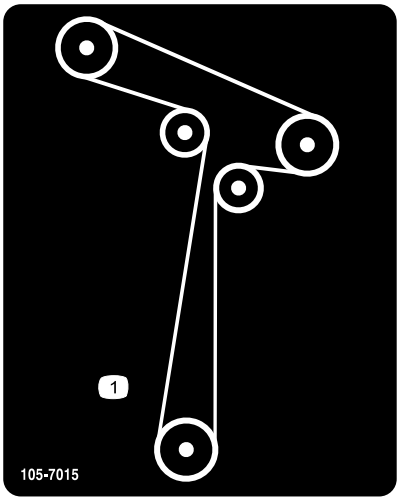

decal105-7015

105-7015

Per i modelli con piatti di taglio da 107 cm

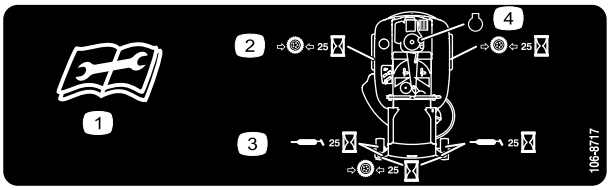

decal106-8717

106-8717

1. Leggete le istruzioni prima di eseguire interventi di revisione o manutenzione.
2. Controllate la pressione degli pneumatici ogni 25 ore di servizio.
3. Lubrificate con grasso ogni 25 ore di servizio.
4. Motore

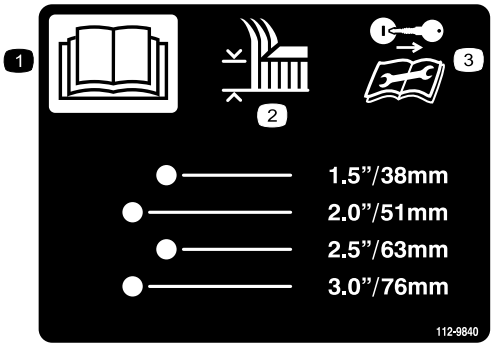

decal112-9840

112-9840

Per i modelli con piatti di taglio da 127 cm

1. Leggete il *Manuale dell'operatore*.
2. Altezza di taglio
3. Togliete la chiave di accensione e leggete le istruzioni prima di eseguire interventi di revisione o manutenzione.

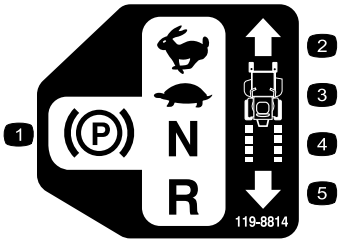

decal119-8814

119-8814

1. PARCHEGGIO
2. VELOCE
3. LENTO
4. FOLLE
5. RETROMARCIA

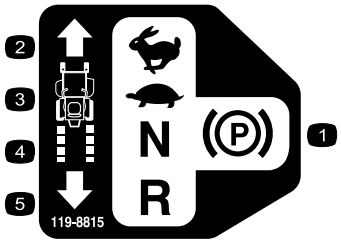

decal119-8815

119-8815

1. PARCHEGGIO
2. VELOCE
3. LENTO
4. FOLLE
5. RETROMARCIA

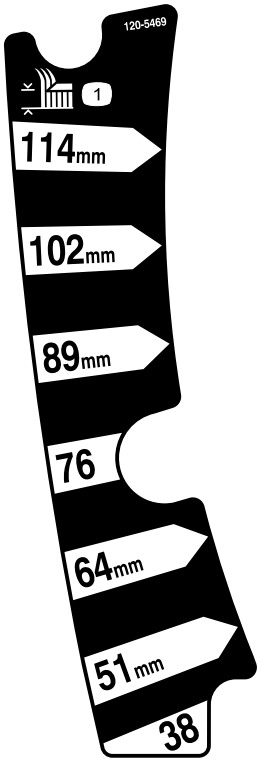

decal120-5469

120-5469

Per i modelli con piatti di taglio da 107 cm

1. Altezza di taglio

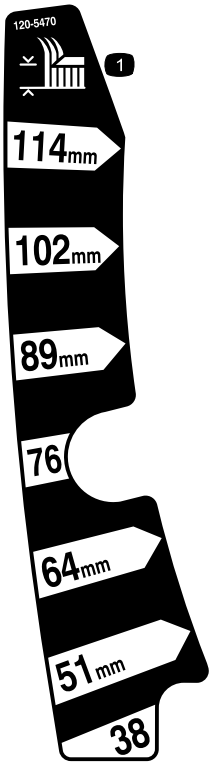

decal120-5470

120-5470

Per i modelli con piatti di taglio da 127 cm

1. Altezza di taglio

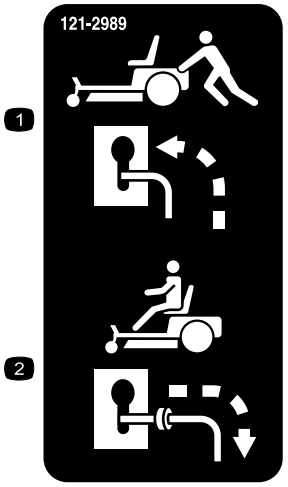

decal121-2989b

121-2989

1. Posizione della leva di bypass per spingere la macchina
2. Posizione della leva di bypass per azionare la macchina

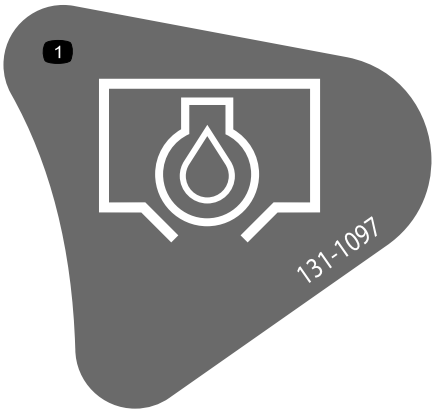

decal131-1097

131-1097

1. Spurgo dell'olio

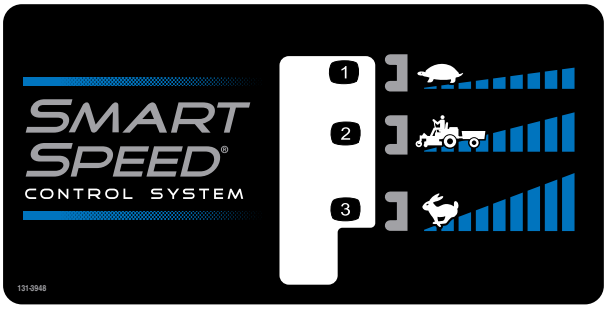

decal131-3948

131-3948

1. Minima
2. Traino
3. Massima



decalbatterysymbols

Simboli della batteria

Sulla vostra batteria si trovano alcuni di questi simboli, o tutti.

1. Pericolo di esplosione.
2. Vietato fumare, fuoco e fiamme libere
3. Pericolo di ustioni da liquido caustico o sostanza chimica.
4. Usate occhiali di sicurezza.
5. Leggete il *Manuale dell'operatore*.
6. Tenete gli astanti a distanza di sicurezza dalla batteria.
7. Indossate protezioni per gli occhi; i gas esplosivi possono causare cecità e altri infortuni.
8. L'acido della batteria può accecare e causare gravi ustioni.
9. Lavate immediatamente gli occhi con abbondante acqua e ricorrete subito al medico.
10. Contiene piombo; non disperdete nell'ambiente.

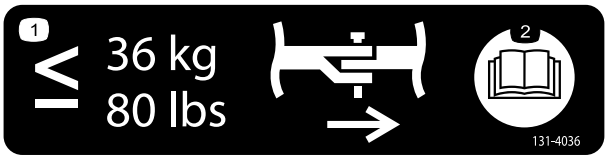

decal131-4036

131-4036

1. La tenuta massima della barra di traino è pari a 36 kg.
2. Leggete il *Manuale dell'operatore*.

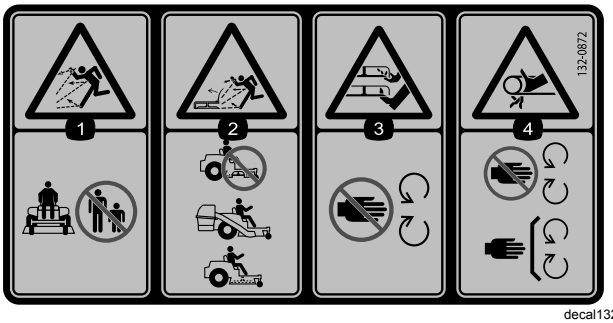

decal132-0872

132-0872

1. Pericolo di lancio di oggetti – tenete gli astanti a distanza di sicurezza dalla macchina.
2. Pericolo di lancio di oggetti, deflettore sollevato – non azionate la macchina con un piatto aperto; utilizzate un cesto di raccolta o un deflettore.
3. Pericolo di ferite alla mano o al piede – tenetevi a distanza dalle parti in movimento.
4. Pericolo di aggrovigliamento – Tenetevi a distanza dalle parti in movimento, non rimuovete le protezioni e gli schermi.

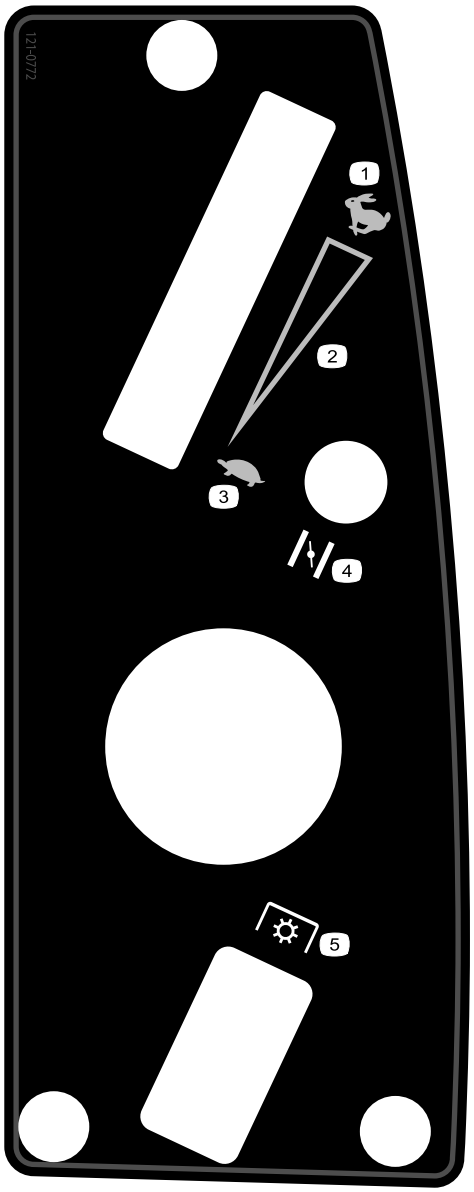

decal121-0772

121-0772

Per i modelli con piatti di taglio da 107 cm

1. Massima
2. Regolazione continua variabile
3. Minima
4. Starter
5. Presa di forza (PDF), comando delle lame

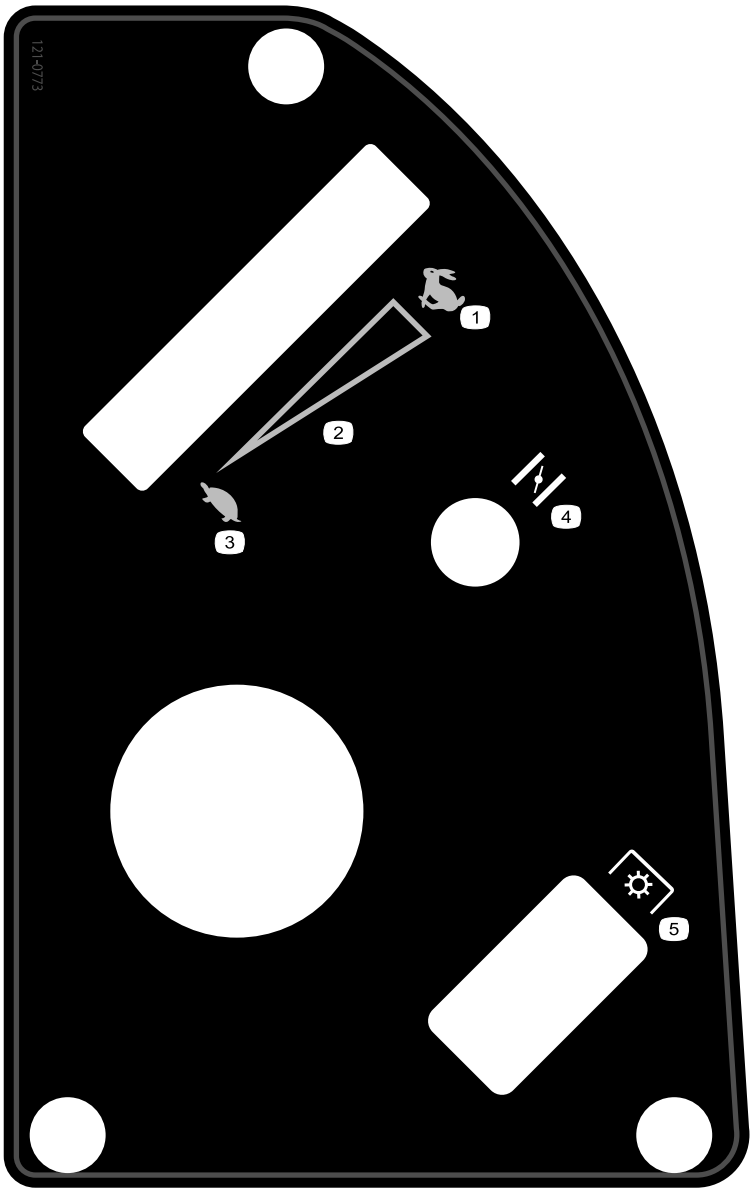

decal121-0773

121-0773

Per i modelli con piatti di taglio da 127 cm

1. Massima
2. Regolazione continua variabile
3. Minima
4. Starter
5. Presa di forza (PDF), comando delle lame

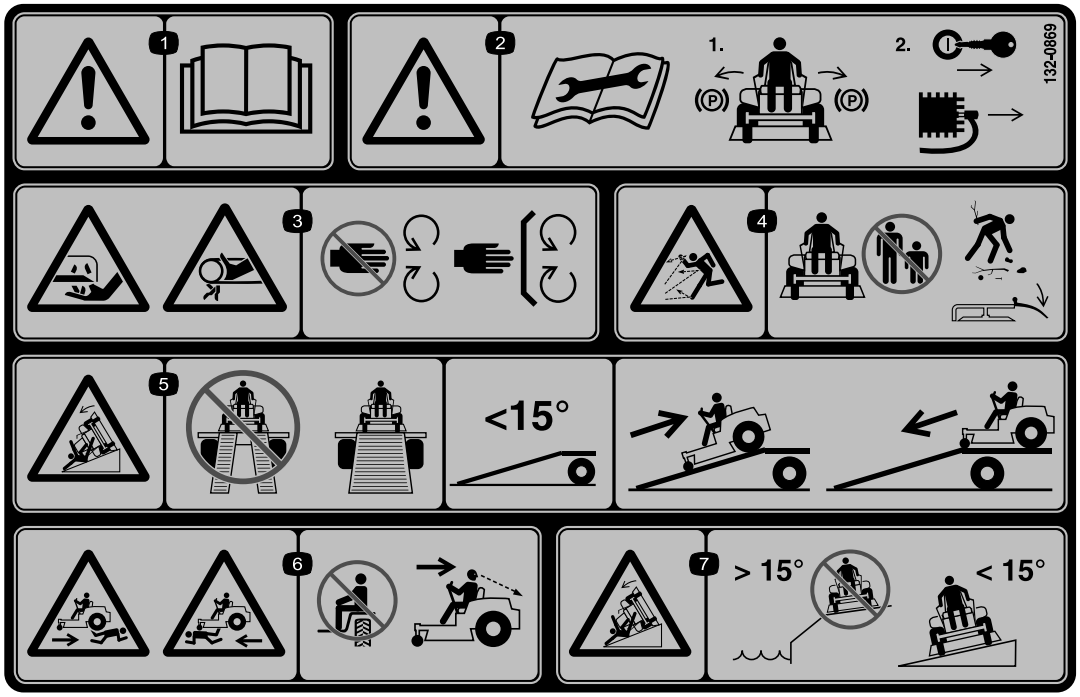

decal132-0869

132-0869

1. Avvertenza – leggete il *Manuale dell'operatore*.
2. Avvertenza – prima di effettuare interventi di manutenzione, inserite il freno di stazionamento, togliete la chiave e scollegate il cappellotto dalla candela.
3. Pericolo di lesioni delle mani, piatto di taglio; pericolo di impigliamento delle mani, cinghia – tenete mani e piedi a distanza dalle parti mobili; non rimuovete i carter e le protezioni.
4. Pericolo di lancio di oggetti – tenete gli astanti lontano dalla macchina; rimuovete i detriti dall'area prima di procedere con la tosatura; tenete abbassato lo schermo del deflettore.
5. Pericolo di ribaltamento sulla rampa – per il carico della macchina su un rimorchio, non utilizzate rampe doppie; utilizzate solo una rampa singola sufficientemente larga per la macchina e con un'inclinazione inferiore a 15 gradi; risalite in retromarcia sulla rampa e scendete in marcia avanti dalla stessa.
6. Rischio di lesioni corporali – non trasportate passeggeri; guardare indietro durante la tosatura in retromarcia.
7. Pericolo di ribaltamento sui pendii – non utilizzate la macchina sui pendii in presenza di zone d'acqua aperte; non utilizzate su pendii superiori a 15 gradi.

Quadro generale del prodotto

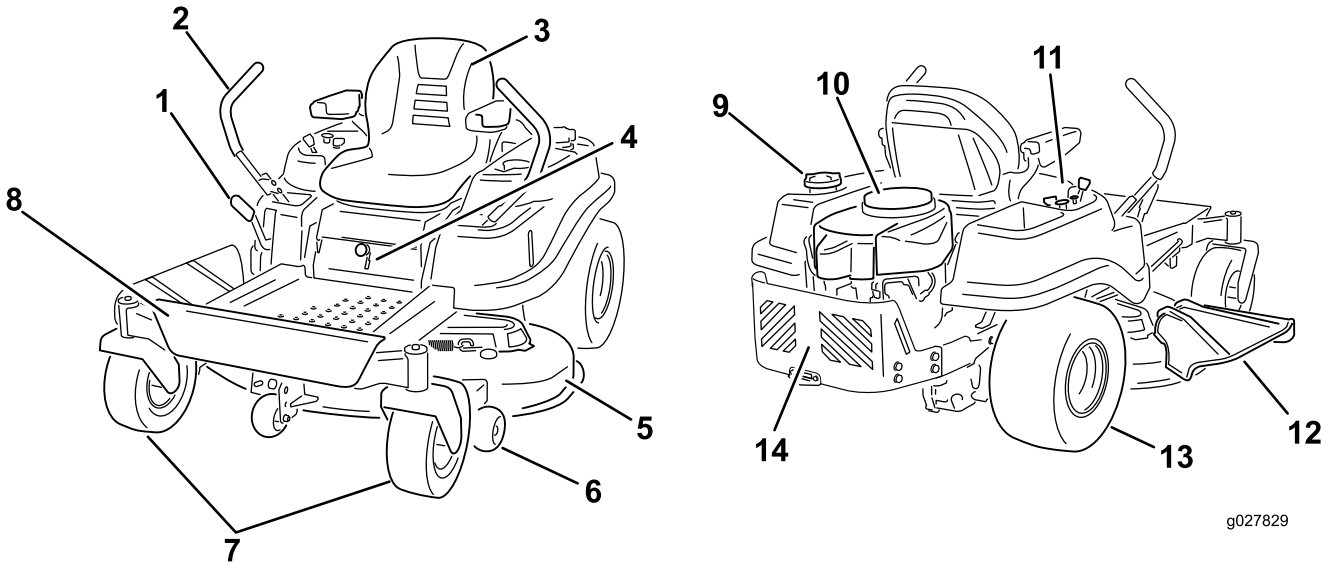

g027829

Figura 4

1. Leva dell'altezza di taglio
2. Leve di controllo del movimento
3. Sedile dell'operatore
4. Leva Smart Speed™
5. Piatto di taglio
6. Rullo antistrappo
7. Ruota orientabile anteriore
8. Poggiapiedi
9. Tappo del serbatoio del carburante
10. Motore
11. Plancia
12. Deflettore
13. Ruota motrice posteriore
14. Protezione del motore

Comandi

Prima di avviare il motore e di utilizzare la macchina, familiarizzate con tutti i comandi in Figura 4, e Figura 5.

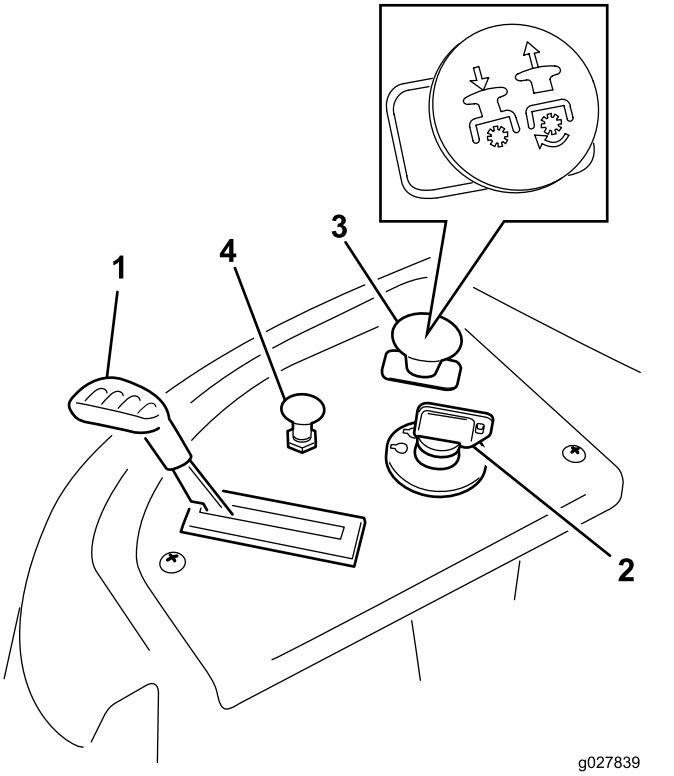

Figura 5
Plancia

1. Acceleratore
2. Interruttore di accensione
3. Comando delle lame (presa di forza)
4. Starter

Interruttore di accensione

L'interruttore di accensione ha 3 posizioni: OFF (spento), RUN (marcia) e START (avvio). La chiave viene girata su START e ritorna su RUN quando rilasciata. Girando la chiave in posizione SPENTO si spegne il motore; tuttavia, per impedire l'avviamento accidentale del motore, togliete sempre la chiave quando vi allontanate dalla macchina (Figura 5).

Comando dell'acceleratore

L'acceleratore controlla il regime motore e vanta una regolazione continua variabile dalla posizione di MINIMA a MASSIMA velocità (Figura 5).

Comando dello starter

Tirate completamente verso l'alto il comando dello starter per strozzare l'afflusso dell'aria nel motore (Figura 5). Premete il comando dello starter per il normale funzionamento del motore.

Comando delle lame (presa di forza)

Il comando delle lame, rappresentato dal simbolo della presa di forza (PDF), inserisce e disinserisce l'alimentazione delle lame del tosaerba (Figura 5).

Leve di controllo del movimento e posizione freno

Le leve di controllo del movimento sono sensibili alla velocità dei motori indipendenti delle ruote. Spostando una leva avanti o indietro si fa girare la ruota sullo stesso lato in avanti o indietro; la velocità della ruota è proporzionale allo spostamento della leva. Spostate in fuori le leve di controllo dalla posizione centrale in posizione FRENO quando scendete dalla macchina (Figura 13). Quando fermate la macchina o la lasciate incustodita, mettete sempre le leve di controllo del movimento in posizione FRENO.

Leva del sistema di controllo Smart Speed™

La leva del sistema di controllo Smart Speed™, collocata sotto al posto di guida, offre all'operatore la possibilità di scegliere tra 3 velocità di guida della macchina: finitura, traino e tosatura (Figura 16).

Indicatore di presenza del carburante

L'indicatore di livello del carburante situato sul lato sinistro della macchina mostra la presenza di carburante nel serbatoio (Figura 6).

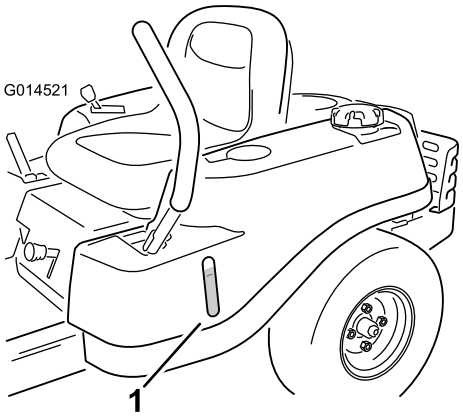

Figura 6

1. Indicatore di presenza del carburante

Leva dell'altezza di taglio

La leva dell'altezza di taglio consente all'operatore di abbassare e sollevare la scocca senza alzarsi.

Alzando la leva (verso l'operatore) si solleva il piatto di taglio dal suolo; abbassando la leva (lontano dall'operatore), si abbassa il piatto di taglio al suolo. Regolate l'altezza di taglio soltanto quando la macchina è ferma.

Funzionamento

Nota: Stabilite i lati sinistro e destro della macchina dalla normale posizione di guida.

Rifornimento di carburante

- Per ottenere risultati ottimali utilizzate solo benzina senza piombo fresca e pulita (meno di 30 giorni), di 87 o più ottani (metodo di classificazione (R+M)/2).
- **Etanolo**: È accettabile la benzina con etanolo fino al 10% (nafta) o 15% di MTBE (metil-ter-butil-etere) per volume. L'etanolo e l'MTBE non sono la stessa cosa. Non è consentito l'utilizzo di benzina con il 15% di etanolo (E15) per volume. **Non utilizzate benzina con etanolo superiore al 10% per volume**, come E15 (contiene etanolo al 15%), E20 (contiene etanolo al 20%) o E85 (contiene etanolo fino all'85%). L'utilizzo di benzina non consentita può causare problemi di prestazioni e/o danni al motore non coperti dalla garanzia.
- **Non** utilizzate benzina contenente metanolo.
- Nella stagione invernale, **non** conservate il carburante nel serbatoio o nei contenitori senza utilizzare un apposito stabilizzatore.
- **Non** aggiungete olio alla benzina.

⚠ PERICOLO

In talune condizioni la benzina è estremamente infiammabile ed altamente esplosiva. Un incendio o un'esplosione possono ustionare voi ed altre persone e causare danni.

- **Fate il pieno di carburante all'aria aperta, a motore freddo, e tergete la benzina versata.**
- **Non riempite mai il serbatoio del carburante all'interno di un rimorchio cintato.**
- **Non riempite completamente il serbatoio. Versate la benzina nel serbatoio fino a 6–13 mm sotto la base del collo del bocchettone di riempimento. Questo spazio servirà ad assorbire l'espansione della benzina.**
- **Non fumate mai quando maneggiate benzina, e state lontani da fiamme libere e da dove i fumi di benzina possano essere accesi da una scintilla.**
- **Conservate la benzina in taniche omologate, e tenetela lontano dalla portata dei bambini. Acquistate benzina in modo da utilizzarla entro 30 giorni.**
- **Non utilizzate la macchina se non è montato il completo impianto di scarico o se non è in buone condizioni di servizio.**

⚠ PERICOLO

In alcune condizioni, durante il rifornimento viene rilasciata l'elettricità statica che, sprigionando una scintilla, può incendiare i vapori di benzina. Un incendio o un'esplosione possono ustionare voi ed altre persone e causare danni.

- **Prima del rabbocco, posizionate sempre le taniche di benzina sul pavimento, lontano dal veicolo.**
- **Non riempite le taniche di benzina all'interno di un veicolo oppure su un autocarro o un rimorchio, in quanto il tappetino del rimorchio o le pareti di plastica del camion possono isolare la tanica e rallentare la dispersione delle cariche elettrostatiche.**
- **Se possibile, scaricate la macchina dal camion o dal rimorchio ed effettuate il rifornimento con le ruote sul pavimento.**
- **Qualora ciò non sia possibile, rabboccate l'attrezzatura sull'autocarro o sul rimorchio mediante una tanica portatile, anziché con una normale pompa del carburante.**
- **Qualora sia necessario utilizzare una pompa del carburante, tenete sempre l'ugello a contatto con il bordo del serbatoio del carburante oppure sull'apertura della tanica fino al termine del rifornimento.**

⚠ AVVERTENZA

Se ingerita, la benzina è nociva o micidiale. L'esposizione a lungo termine ai vapori di carburante può causare gravi danni e malattie.

- **Evitate di respirare a lungo i vapori.**
- **Tenete il viso lontano dall'ugello e dall'apertura del serbatoio di benzina o del condizionatore.**
- **Evitate il contatto con la pelle; pulite le fuoriuscite con sapone e acqua.**

Uso dello stabilizzatore/condizionatore

l'uso di un additivo stabilizzatore/condizionatore nella macchina offre i seguenti vantaggi:

- mantiene fresca la benzina durante il rimessaggio (fino a 90 giorni); in caso di rimessaggi più lunghi si consiglia di svuotare il serbatoio del carburante;
- mantiene pulito il motore durante l'uso;
- elimina i depositi gommosi nell'impianto di alimentazione, che possono provocare problemi di avviamento.

Importante: **Non utilizzate additivi per carburante contenenti metanolo o etanolo.**

Aggiungete la quantità di stabilizzatore/condizionatore corretta.

Nota: Lo stabilizzatore/condizionatore è più efficace se mescolato a benzina fresca. Per ridurre al minimo la morchia nell'impianto di alimentazione, utilizzate sempre lo stabilizzatore.

Riempimento del serbatoio carburante

Nota: Accertatevi che il motore sia spento e che le leve di controllo del movimento siano in posizione freno.

Nota: È possibile utilizzare l'indicatore di livello del carburante per controllare la presenza di benzina prima di procedere al riempimento del serbatoio (Figura 7).

Importante: **Non riempite eccessivamente il serbatoio del carburante. Riempite il serbatoio fino alla base del bocchettone di riempimento. Lo spazio consentirà l'espansione del carburante. Un eccessivo riempimento del serbatoio può causare la fuoriuscita di carburante, danni al motore o al sistema di controllo delle emissioni.**

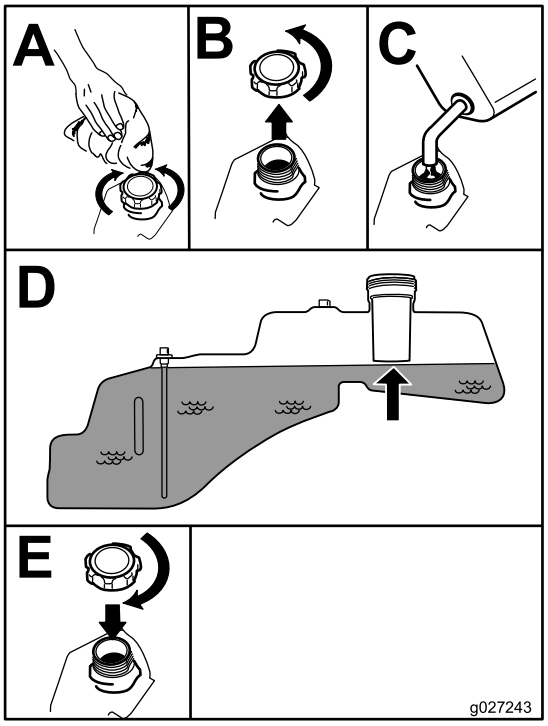

g027243

Figura 7

Controllo del livello dell'olio motore

Prima di avviare il motore e di utilizzare la macchina, controllate il livello dell'olio nella coppa; vedere Controllo del livello dell'olio motore (pagina 37).

Rodaggio di una macchina nuova

I motori nuovi raggiungono la piena potenza dopo qualche tempo. I piatti di taglio e le trasmissioni, quando sono nuovi, hanno un maggiore attrito e assoggettano il motore ad un maggiore carico. Le macchine nuove hanno bisogno di un rodaggio di 40 o 50 ore prima di sviluppare la piena potenza e dare la migliore performance.

La sicurezza prima di tutto

Leggete tutte le istruzioni e i simboli contenuti nella sezione sulla sicurezza. La conoscenza di queste informazioni potrebbe aiutare voi e gli astanti ad evitare infortuni.

⚠ PERICOLO

L'erba bagnata e pendenze ripide possono causare scivolate e la perdita di controllo del tosaerba.

- **non utilizzate su pendenze superiori ai 15 gradi;**
- **rallentate sui pendii, ed usate la massima cautela;**
- **Non azionate la macchina nei pressi di zone d'acqua.**

⚠ PERICOLO

Se le ruote cadono oltre i bordi dell'area di lavoro, possono provocare il ribaltamento della macchina e causare gravi infortuni, la morte o l'annegamento.

Non azionate la macchina nei pressi di scarpate.

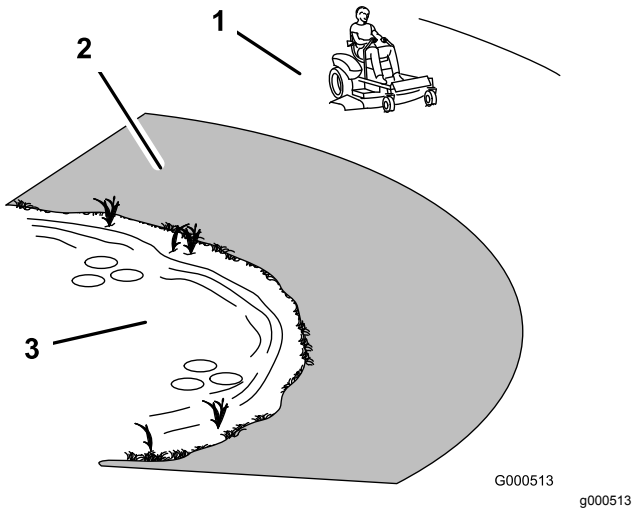

Figura 8

1. Zona di sicurezza, usate la macchina qui.
2. Nelle adiacenze di scarpate o acqua usate un tosaerba a spinta e/o un decespugliatore a mano.
3. Acqua

⚠ ATTENZIONE

Questa macchina produce livelli acustici superiori a 85 dBA alle orecchie dell'operatore e può causare la perdita dell'udito in caso di lunghi periodi di esposizione al rumore.

Quando utilizzate questa macchina indossate protezioni per l'udito.

Si consiglia di usare apparecchiature di protezione per occhi, orecchie, mani, piedi e capo.

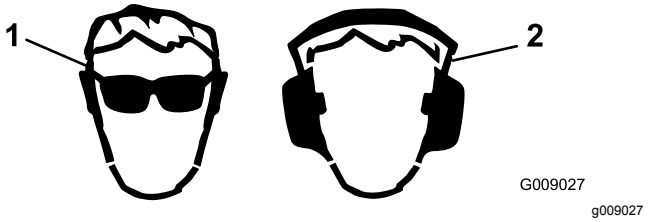

Figura 9

1. Usate occhiali di sicurezza.
2. Usate la protezione per l'udito.

Descrizione del sistema di sicurezza a interblocchi

⚠ AVVERTENZA

Se i microinterruttori di sicurezza sono scollegati o guasti, la macchina può muoversi improvvisamente e causare lesioni personali.

- **Non manomettete i microinterruttori di sicurezza.**
- **Ogni giorno, controllate il funzionamento dei microinterruttori di sicurezza, e prima di azionare la macchina sostituite gli interruttori guasti.**

Il sistema di sicurezza a interblocchi è progettato per consentire l'avviamento del motore a condizione che:

- le lame siano disinnestate;
- le leve di controllo del movimento siano in posizione FRENO.

Il sistema di sicurezza a interblocchi spegne inoltre il motore quando le leve di controllo non sono in posizione FRENO e l'operatore si alza dal sedile.

Prova del sistema di sicurezza a interblocchi

Collaudate sempre il sistema di sicurezza a interblocchi prima di utilizzare la macchina. Qualora non funzioni come descritto di seguito, fatelo riparare immediatamente da un Centro Assistenza autorizzato.

1. Sedetevi sul sedile, con le leve di controllo in posizione FRENO e innestate il comando delle lame in posizione ON. Provate ad avviare il motore, che non deve girare.
2. Restando seduto sul sedile, spostate il comando delle lame in posizione OFF. Sbloccate una qualsiasi delle leve di controllo del movimento, portandola al centro. Provate ad avviare il motore, che non deve girare. Ripetete con l'altra leva di controllo del movimento.
3. Sedetevi sul sedile, disinnestate il comando delle lame in posizione OFF e bloccate le leve di controllo del movimento in posizione di FRENO. Avviate il motore. A motore acceso, inserite il comando delle lame ed alzatevi leggermente dal sedile; il motore deve spegnersi.
4. Sedetevi sul sedile, disinnestate il comando delle lame in posizione OFF e bloccate le leve di controllo del movimento in posizione di FRENO. Avviate il motore. A motore acceso, sbloccate le leve di controllo del movimento portandole al centro, innestate il comando delle lame ed alzatevi leggermente dal sedile; il motore deve spegnersi.

Avviamento del motore

Nota: Con il motore tiepido o caldo non è sempre necessario strozzare l'afflusso dell'aria (Figura 10).

Importante: **Non utilizzate il motorino di avviamento per più di 10 secondi alla volta. Se il motore non si avvia, attendete 60 secondi prima di riprovare, per consentire il raffreddamento. La mancata osservanza di queste istruzioni può danneggiare il motorino di avviamento.**

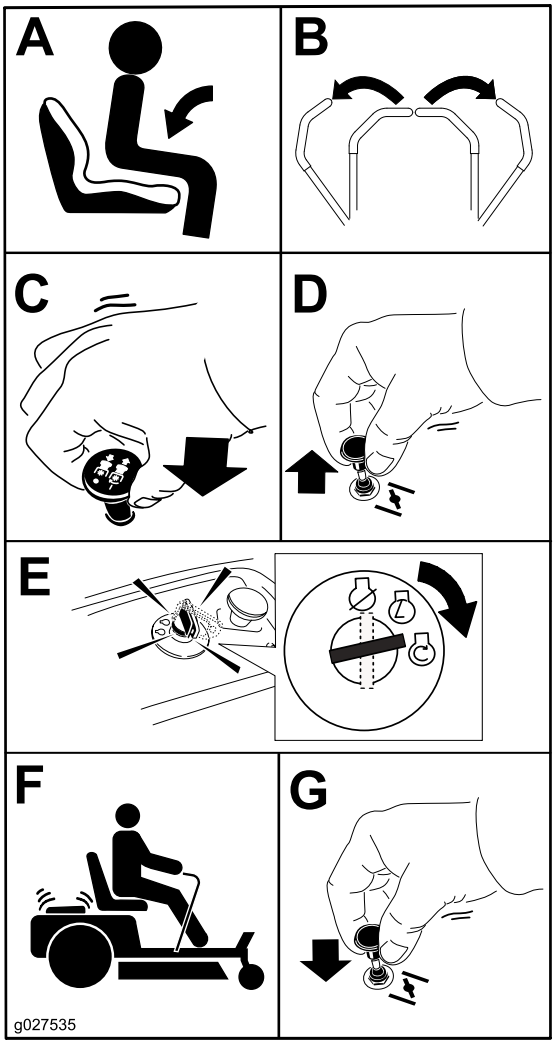

Figura 10

Azionamento delle lame

Il comando delle lame inserisce e disinserisce l'alimentazione delle lame del tosaerba. Questo comando controlla la tensione degli attrezzi a motore, fra cui la scocca e le lame.

Innestare le lame

Importante: **Non azionate le lame quando la macchina è parcheggiata nell'erba alta; la cinghia e la frizione possono essere danneggiate.**

Nota: Inserite sempre le lame con l'acceleratore in posizione MASSIMA (Figura 11).

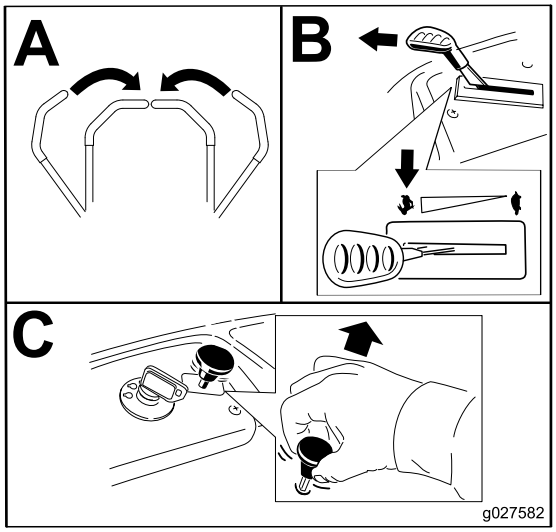

g027582

Figura 11

Disinnesto delle lame

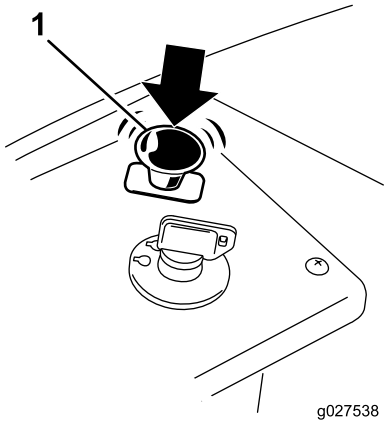

g027538

Figura 12

1. Comando delle lame disinserito

Spegnimento del motore

1. Disinnestate le lame spingendo il relativo comando in posizione di SPEGNIMENTO (Figura 11).
2. Spostate la leva dell'acceleratore in posizione MASSIMA.
3. Girate la chiave di accensione in posizione di SPEGNIMENTO e toglietela.

Guida della macchina

La guida della macchina trae beneficio dalla comprensione del significato di tosaerba con raggio di sterzata pari a zero. Le ruote motrici ruotano in modo indipendente, azionate da motori idraulici su ciascun assale; di conseguenza, un lato può ruotare in retromarcia mentre l'altro ruota in avanti facendo in modo che la macchina ruoti anziché semplicemente girare. Questo aumenta enormemente la manovrabilità della macchina, ma potrebbe necessitare di regolazioni nel caso in cui non siate abituati a tale caratteristica.

⚠ AVVERTENZA

La macchina può girare molto rapidamente. Potete perdere il controllo della macchina e infortunarvi o danneggiare la macchina.

- **Prestate molta attenzione quando sterzate.**
- **Rallentate prima di prendere curve strette.**

Il comando dell'acceleratore regola la velocità del motore, misurata in giri al minuto. Il posizionamento del comando dell'acceleratore in posizione FAST può consentire il raggiungimento di prestazioni ottimali. Per la maggior parte degli utilizzi, lavorate con l'acceleratore sulla massima.

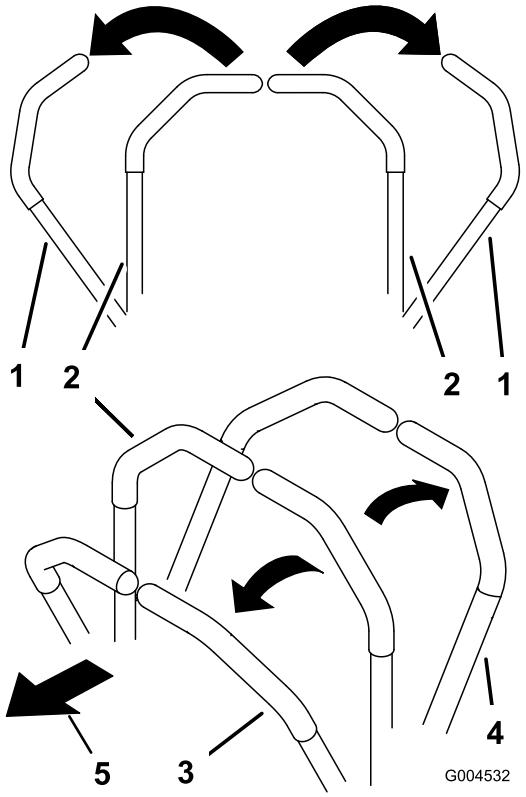

g004532

Figura 13

1. Posizione FRENO
2. Posizione centrale di sbloccaggio
3. Marcia avanti
4. Retromarcia
5. Parte anteriore della macchina

Marcia avanti

Nota: Prestate sempre molta attenzione quando fate retromarcia e sterzate.

1. Sbloccate le leve portandole al centro.
2. Per fare marcia avanti spingete lentamente in avanti le leve di controllo del movimento (Figura 14).

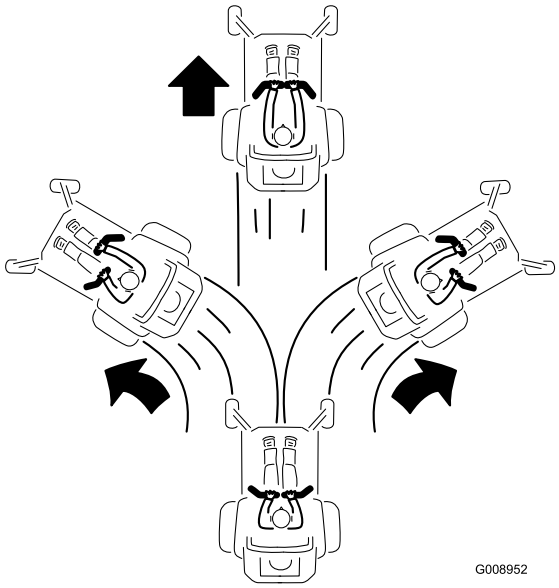

g008952

Figura 14

Per spostarvi in linea retta, applicate una pressione identica su entrambe le leve di controllo del movimento (Figura 14).

Per girare, rilasciate la pressione sulla leva di controllo del movimento verso la direzione in cui volete voltare (Figura 14).

Più spostate le leve di comando del movimento in una direzione o nell'altra, più velocemente si sposterà la macchina in tale direzione.

Per spegnere la macchina, tirate le leve di comando della velocità in posizione di FOLLE.

Guida in retromarcia

Nota: Prestate sempre molta attenzione quando fate retromarcia e sterzate.

1. Sbloccate le leve portandole al centro.
2. Per procedere in retromarcia, guardatevi indietro e verso il basso man mano che tirate lentamente all'indietro le leve di controllo del movimento (Figura 15).

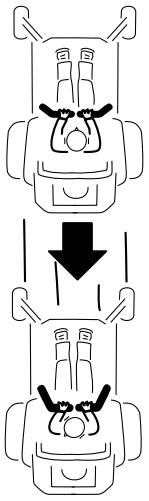

g008953

Figura 15

Per spostarvi in linea retta, applicate una pressione identica su entrambe le leve di controllo del movimento (Figura 15).

Per girare, rilasciate la pressione sulla leva di controllo del movimento verso la direzione in cui volete voltare.

Per fermarvi spingete in folle (NEUTRAL) le leve di controllo del movimento.

Utilizzo del sistema di controllo Smart Speed™

La leva del sistema di controllo Smart Speed™, collocata sotto al posto di guida (Figura 16), offre all'operatore la possibilità di scegliere tra 3 velocità di guida della macchina: finitura, traino e tosatura.

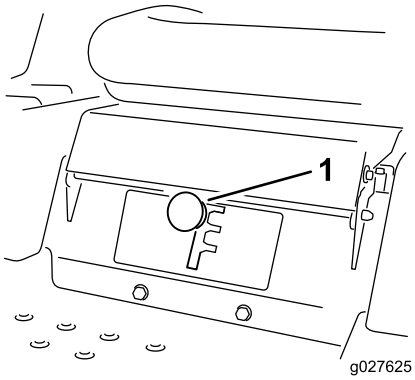

g027625

Figura 16

1. Leva Smart speed

Per cambiare velocità, procedete come segue:

1. Spostate le leve di controllo del movimento verso l'interno mettendole in FOLLE, quindi verso l'esterno in posizione di FRENO.
2. Disinnestate il comando delle lame.
3. Regolate la leva nella posizione desiderata.

Quanto segue è inteso puramente come consiglio per l'uso. Le regolazioni variano secondo il tipo di erba, il tenore di umidità e l'altezza dell'erba.

Utilizzi consigliati:	Finitura	Traino	Tosatura
Parcheggio	X		
Erba pesante e bagnata	X		
Addestra-mento	X		
Raccolta dell'erba		X	
Mulching		X	
Tosatura normale			X
Trasferi-mento			X

Finitura

Questa è la velocità inferiore. Si consiglia l'utilizzo di questa velocità nei seguenti casi:

- Parcheggio
- Condizioni di tosatura con erba pesante e bagnata
- Addestramento

Traino

Questa è la velocità intermedia. Si consiglia l'utilizzo di questa velocità nei seguenti casi:

- Raccolta dell'erba
- Mulching

Tosatura

Questa è la velocità superiore. Si consiglia l'utilizzo di questa velocità nei seguenti casi:

- Tosatura normale
- Trasporto della macchina

Spegnimento della macchina

Per spegnere la macchina, spostate le leve di controllo del movimento in FOLLE e poi verso l'esterno in posizione di PARCHEGGIO, disinserite l'interruttore di comando delle lame, assicuratevi che l'acceleratore sia a metà tra la posizione intermedia e massima e girate la chiave di accensione in posizione Off. Rimuovete la chiave dall'interruttore di accensione.

⚠ AVVERTENZA

Bambini ed altre persone potrebbero ferirsi se dovessero spostare o cercare di azionare il tosaerba quando è incustodito.

Togliete sempre la chiave di avviamento e spostate le leve di controllo del movimento in posizione FRENO prima di lasciare incustodita la macchina, anche per pochi minuti.

Regolazione dell'altezza di taglio

Nota: La posizione di trasferimento prevede l'altezza di taglio massima o pari a 115 mm come mostrato nella Figura 17.

L'altezza di taglio è controllata dalla leva situata a destra della posizione operativa (Figura 17).

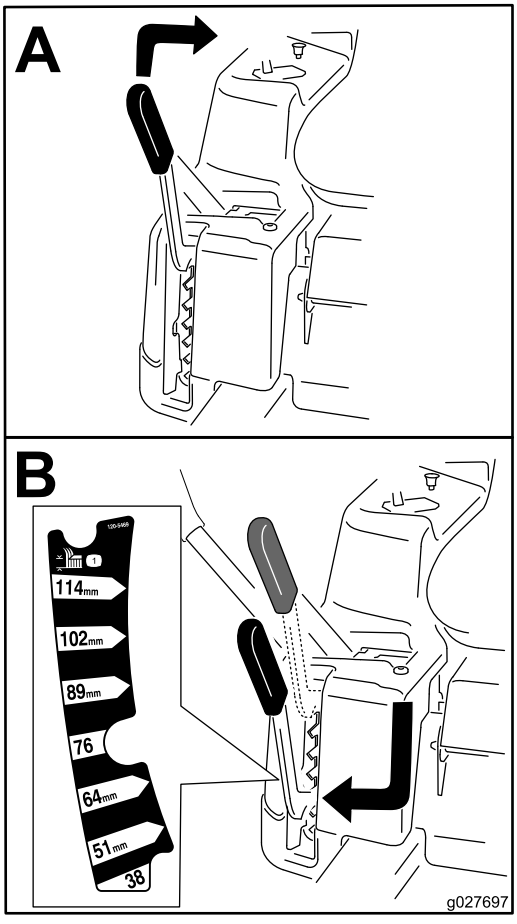

g027697

Figura 17

Regolazione dei rulli antistrappo

Per piatti di taglio da 107 cm

Si consiglia di regolare l'altezza dei rulli antiscalpo ogni volta che cambiate l'altezza di taglio.

Nota: Regolate i rulli antistrappo evitando che tocchino il terreno nelle aree da tosare normali e pianeggianti.

1. Disinnestate il comando delle lame (PDF), spostate le leve di controllo del movimento in posizione di BLOCCO IN FOLLE ed inserite il freno di stazionamento.
2. Prima di scendere dalla postazione di guida spegnete il motore, togliete la chiave di accensione e attendete che si fermino tutte le parti in movimento.
3. Regolate i rulli antistrappo in una delle posizioni seguenti:
   - Foro superiore – utilizzare questa posizione con il piatto di taglio a un'altezza di taglio di 63 mm e inferiore (Figura 18).
   - Foro inferiore – utilizzare questa posizione con il piatto di taglio a un'altezza di taglio di 76 mm e superiore (Figura 18).

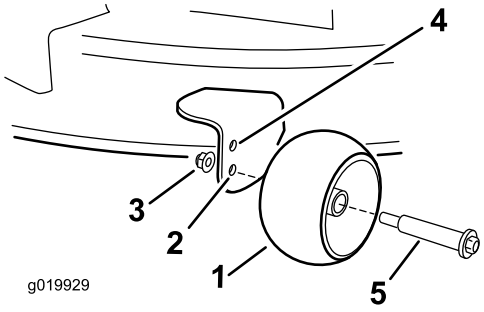

g019929

Figura 18

1. Rullo antistrappo
2. Foro inferiore – utilizzare questa posizione con il piatto di taglio a un'altezza di taglio di 76 mm e superiore
3. Dado flangiato
4. Foro superiore – utilizzare questa posizione con il piatto di taglio a un'altezza di taglio di 63 mm e inferiore
5. Bullone

Regolazione dei rulli antistrappo

Per piatti di taglio da 127 cm

Si consiglia di regolare l'altezza dei rulli antiscalpo ogni volta che cambiate l'altezza di taglio.

Nota: Regolate i rulli antistrappo evitando che tocchino il terreno nelle aree da tosare normali e pianeggianti.

1. Disinnestate il comando delle lame (PDF), spostate le leve di controllo del movimento in posizione di BLOCCO IN FOLLE ed inserite il freno di stazionamento.
2. Prima di scendere dalla postazione di guida spegnete il motore, togliete la chiave di accensione e attendete che si fermino tutte le parti in movimento.
3. Regolate i fori antistrappo (Figura 19) per adattarli alla posizione di altezza di taglio più vicina.

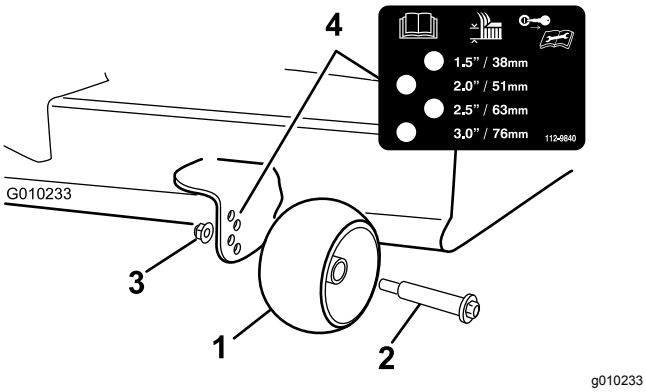

Figura 19

1. Rullo antistrappo
2. Bullone
3. Dado flangiato
4. Spaziatura fori

Posizionamento del sedile

Spostate il sedile in avanti o indietro, come illustrato nella Figura 20.

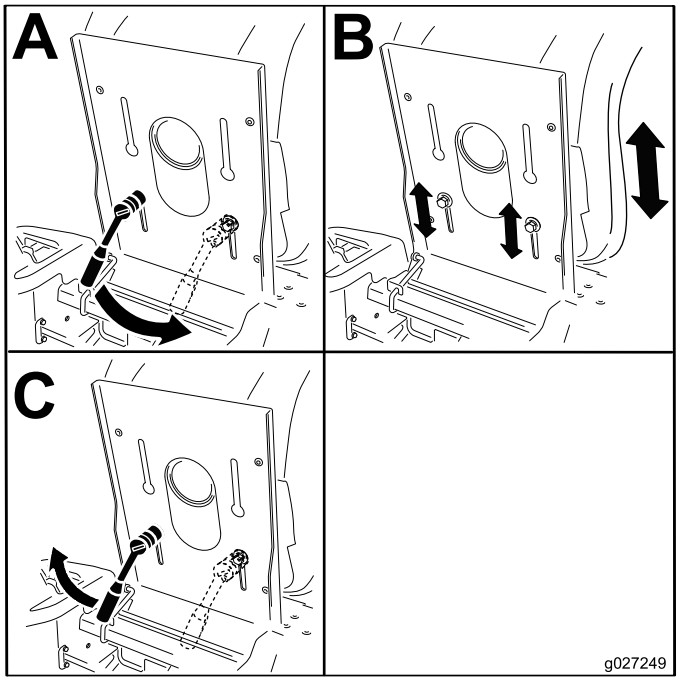

g027249

Figura 20

Regolazione delle leve di controllo del movimento

Regolazione dell'altezza

Potete regolare le leve di controllo del movimento più in alto o in basso al fine di ottenere il massimo comfort (Figura 21).

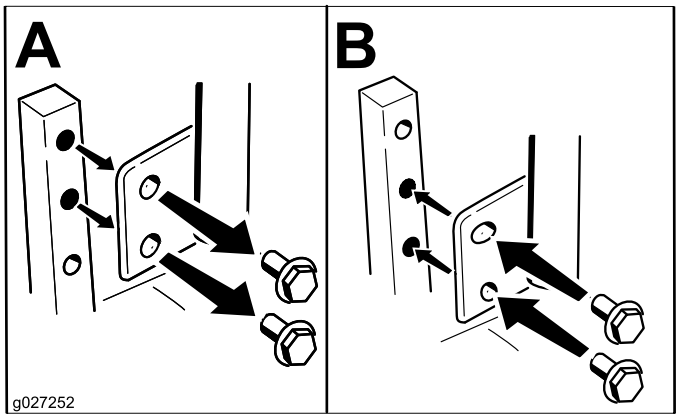

g027252

Figura 21

Regolazione dell'inclinazione

Potete regolare le leve di controllo del movimento in avanti o indietro per il miglior comfort.

1. Allentate il bullone superiore che fissa la leva di controllo all'albero del braccio di controllo.

2. Allentate il bullone inferiore appena a sufficienza per ruotare la leva di controllo in avanti o all'indietro (Figura 21).
3. Serrate entrambi i bulloni per fissare la leva di controllo nella nuova posizione.
4. Ripetete la regolazione sull'altra leva di comando.

Spingere la macchina a mano

Importante: **Spingete sempre la macchina a mano, Non trainatela, in quanto potreste danneggiarla.**

Questa macchina è dotata di un meccanismo frenante elettrico e per spingere la macchina, la chiave di accensione deve essere in posizione RUN (marcia). Per disinnestare i freni elettrici, la batteria deve essere carica e funzionante.

Spingere la macchina

1. Parcheggiate la macchina su un terreno pianeggiante e disinnestate il comando delle lame.
2. Portate le leve di controllo del movimento in posizione FRENO, spegnete il motore e, prima di scendere dal posto di guida, attendete che le parti in movimento si siano fermate.
3. Individuate le leve di bypass sul telaio su ambo i lati del motore.
4. Spostate in avanti le leve di bypass attraverso il foro della chiavetta, quindi verso il basso per bloccarle in posizione (Figura 22).

   Nota: Effettuate l'operazione per ciascuna leva.
5. Spostate le leve di controllo del movimento verso l'interno mettendole in FOLLE, quindi ruotate la chiave di accensione in posizione RUN (marcia).

   Nota: Non avviate la macchina.

   Nota: Ora potete spingere la macchina a mano,

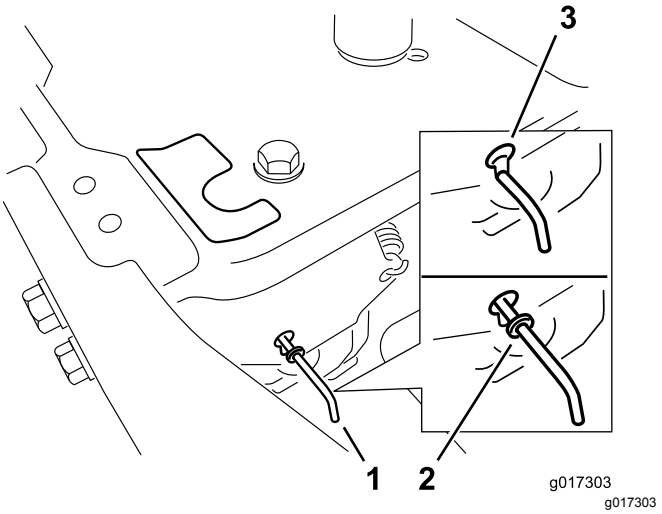

Figura 22

1. Posizioni della leva bypass
2. Posizione della leva per azionare la macchina
3. Posizione della leva per spingere la macchina

6. Una volta terminato, accertatevi che la chiave di accensione sia sulla posizione STOP (arresto) per evitare che la batteria si scarichi.

Nota: Se la macchina non si sposta, il freno elettrico potrebbe essere innestato. Se necessario è possibile disinnestare il freno elettrico manualmente; fate riferimento a Rilascio del freno elettrico (pagina 45).

Funzionamento della macchina

Spostate indietro le leve di bypass attraverso il foro della chiavetta, quindi verso il basso per bloccarle in posizione, come illustrato nella Figura 22.

Nota: Effettuate l'operazione per ciascuna leva.

Conversione allo scarico laterale

Per i modelli con piatti di taglio da 107 cm

Il piatto di taglio e le lame spediti con questa macchina sono stati progettati per prestazioni ottimali di mulching e scarico laterale.

Rimozione del coperchio di scarico per scarico laterale

1. Parcheggiate la macchina su un terreno pianeggiante e disinnestate il comando delle lame.
2. Portate le leve di controllo del movimento in posizione FRENO, spegnete il motore, togliete

la chiave di accensione, e prima di scendere dal posto di guida attendete che le parti in movimento si siano fermate.

3. Rimuovete i due 2 bulloni e dadi che fissano il coperchio dello scarico al tosaerba (Figura 23).

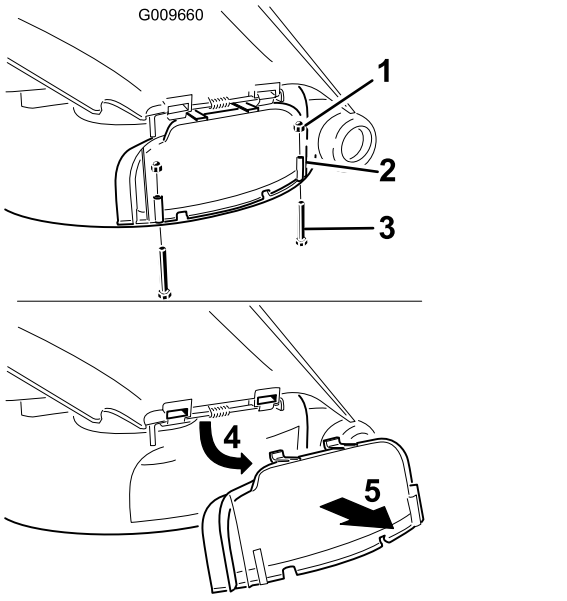

Figura 23

1. Dado cieco (¼")
2. Coperchio dello scarico
3. Bullone (¼" x 2½")
4. Girate il coperchio verso l'alto.
5. Togliete il portello di accesso.

4. Togliete il coperchio dello scarico.
5. Sollevate il deflettore d'erba e inserite il dado di bloccaggio sull'asta di rotazione del deflettore.
6. Rimuovete il dado sottile in dotazione (⅜").
7. Installate il deflettore di scarico sull'asta di rotazione visibile (Figura 24).

   Nota: Usate il dado sottile in dotazione (⅜") per assicurare il deflettore al tosaerba.

   Nota: Il deflettore di scarico è stato fornito con la macchina a corredo con le parti sciolte.

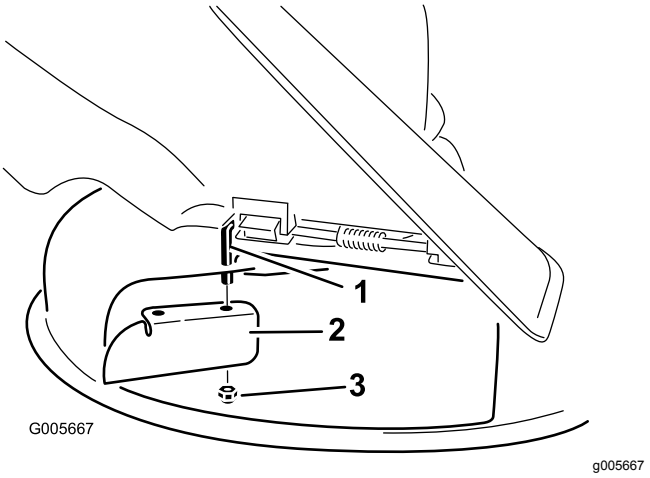

Figura 24

1. Asta orientabile
2. Deflettore di scarico (fornito originariamente con la macchina)
3. Dado sottile in dotazione (⅜")

8. Serrate il dispositivo di fissaggio a un valore compreso tra 7 e 9 N·m.
9. Abbassate il deflettore dell'erba sull'apertura di scarico.

   Importante: **Verificate che il tosaerba sia dotato di un deflettore incernierato che sparge lo sfalcio ai lati e verso il terreno, quando è in modo scarico laterale.**

Montaggio del coperchio di scarico per mulching

1. Parcheggiate la macchina su un terreno pianeggiante e disinnestate il comando delle lame.
2. Spostate le leve di controllo del movimento verso l'esterno in posizione PARK, spegnete il motore, togliete la chiave e attendete che tutte le parti in movimento si fermino prima di lasciare la posizione di guida.
3. Staccate il deflettore di scarico dal piatto di taglio (Figura 24).
4. Sollevate il deflettore ed infilate le linguette in cima al carter di scarico, sotto l'asta di fissaggio del deflettore.
5. Ruotate il coperchio dello scarico verso il basso sull'apertura e sul bordo inferiore del tosaerba (Figura 25).

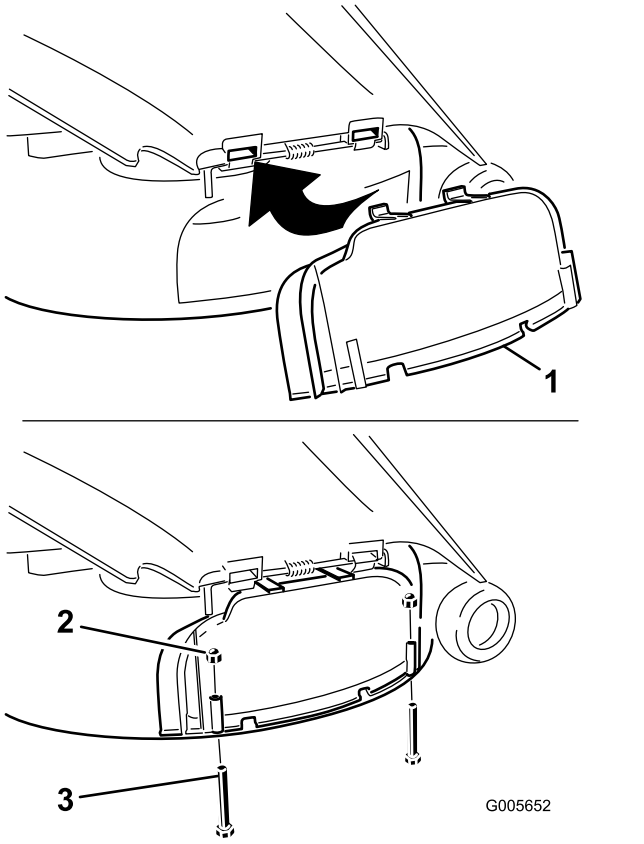

Figura 25

1. Coperchio dello scarico
2. Dado cieco (¼")
3. Bullone (¼" x 2½")

6. Fissate il coperchio dello scarico sul bordo inferiore del tosaerba con 2 bulloni (¼" x 2½") e 2 dadi ciechi (¼") come indicato nella Figura 25.

   Nota: Non serrate eccessivamente i dadi, ciò potrebbe deformare il coperchio e provocare il contatto con la lama.

Conversione allo scarico laterale

Per i modelli con piatti di taglio da 127 cm

Il piatto di taglio e le lame spediti con questa macchina sono stati progettati per prestazioni ottimali di mulching e scarico laterale.

Rimozione del deflettore destro per scarico laterale

1. Parcheggiate la macchina su un terreno pianeggiante e disinnestate il comando delle lame.
2. Portate le leve di controllo del movimento in posizione FRENO, spegnete il motore, togliete la chiave di accensione, e prima di scendere dal posto di guida attendete che le parti in movimento si siano fermate.
3. Togliete la lama destra del tosaerba; fate riferimento a Rimozione delle lame (pagina 47).
4. Togliete le 2 manopole e le rondelle curve che fissano il diaframma destro al tosaerba (Figura 26).

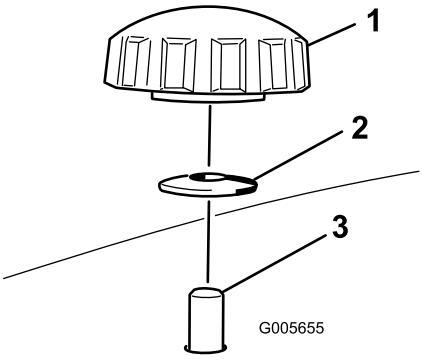

Figura 26

1. Manopola
2. Rondella curva
3. Perno del deflettore passante il tosaerba

5. Rimuovete il deflettore destro e abbassate il deflettore dell'erba sull'apertura di scarico (Figura 26 e Figura 27).

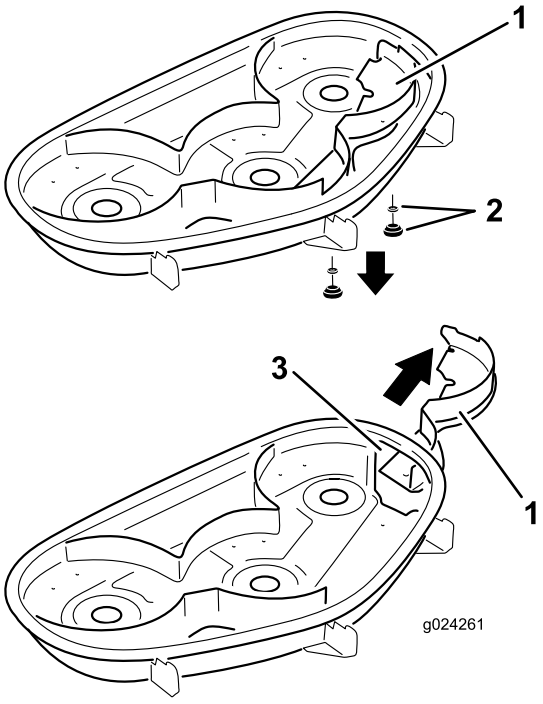

Figura 27

1. Diaframma destro
2. Rondella curva e manopola
3. Apertura di scarico

6. Montate i dispositivi di fermo nei fori sulla parte superiore del tosaerba per evitare detriti volanti.
7. Installate la lama destra del tosaerba; fate riferimento a Montaggio delle lame (pagina 48).
8. Sollevate il deflettore dello sfalcio e inserite 2 bulloni ((5/16 x ¾ poll.) nei 2 fori previsti lungo la sfinestratura del piatto.
9. Installate il deflettore di scarico sul piatto di taglio (Figura 28).

   Nota: Fissate il deflettore sul piatto del tosaerba con i 2 dadi di bloccaggio (5/16")

   Nota: Il deflettore di scarico è stato fornito con la macchina a corredo con le parti sciolte.

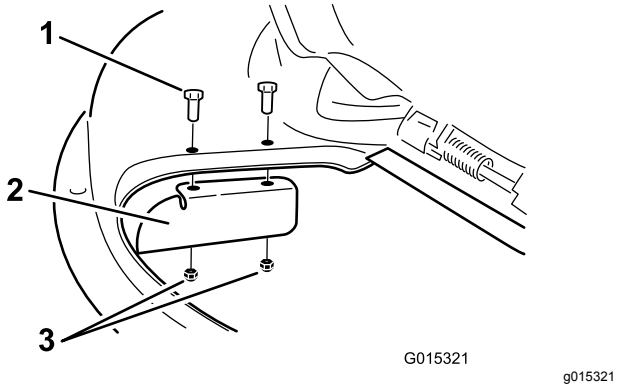

Figura 28

1. Bullone (5/16" x ¾")
2. Deflettore di scarico
3. Dado di bloccaggio (5/16")

10. Serrate i dispositivi di fissaggio a un valore compreso tra 7 e 9 N·m.
11. Abbassate il deflettore dell'erba sull'apertura di scarico.

    Importante: **Verificate che il tosaerba sia dotato di un deflettore incernierato che sparge lo sfalcio ai lati e verso il terreno, quando è in modo scarico laterale.**

Montaggio del deflettore destro per mulching

1. Parcheggiate la macchina su un terreno pianeggiante e disinnestate il comando delle lame.
2. Portate le leve di controllo del movimento in posizione FRENO, spegnete il motore, togliete la chiave di accensione, e prima di scendere dal posto di guida attendete che le parti in movimento si siano fermate.
3. Staccate il deflettore di scarico dal piatto di taglio (Figura 28).
4. Togliete la lama destra del tosaerba; fate riferimento a Rimozione delle lame (pagina 47).
5. Infilate il deflettore destro sotto il piatto di taglio e fissatelo utilizzando le 2 manopole e le rondelle curve (lato concavo verso il tosaerba) come illustrato nella Figura 26 e Figura 27.

   Importante: **Verificate che la linguetta sul lato estremo destro del diaframma destro si trovi all'esterno del tosaerba e a filo con la parete.**
6. Installate la lama destra del tosaerba; fate riferimento a Montaggio delle lame (pagina 48).

Trasporto della macchina

Per trasportare la macchina usate un rimorchio per servizio pesante o un autocarro. Controllate che il rimorchio, o l'autocarro, sia provvisto dei freni, fari e dei segnali richiesti per legge. Leggete attentamente tutte le istruzioni di sicurezza. Queste informazioni contribuiranno a salvaguardare l'integrità fisica della vostra persona, della vostra famiglia, di animali domestici e di eventuali astanti.

⚠ AVVERTENZA

Non guidate su strade o superstrade se non avete le luci di direzione, fari, catarifrangenti o un cartello di veicolo lento; ciò è pericoloso e può causare incidenti e ferite.

Non guidate la macchina su strade pubbliche o superstrade.

1. Se usate un rimorchio, collegatelo al veicolo trainante per mezzo di catene di sicurezza.
2. Se necessario, collegate i freni del rimorchio.
3. Caricate la macchina sul rimorchio o sull'autocarro.
4. Arrestate il motore, togliete la chiave, innestate il freno e chiudete la valvola del carburante.
5. Ancorate la macchina vicino alle ruote orientabili anteriori e al paraurti posteriore (Figura 29).

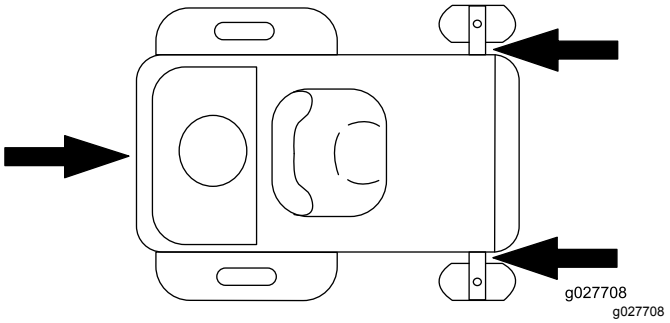

Figura 29

Carico della macchina

Prestate la massima attenzione in fase di carico o scarico delle macchine su un rimorchio o un autocarro. Utilizzate una rampa di larghezza massima che sia più larga della macchina per questa procedura. Risalite in retromarcia la rampa e scendete dalla rampa in marcia avanti (Figura 30).

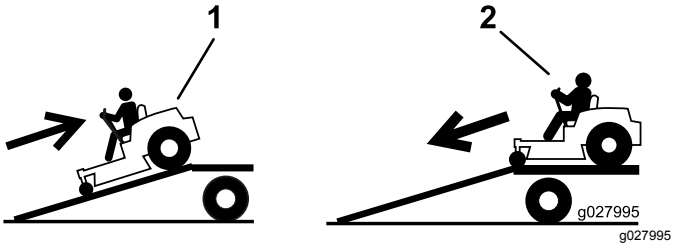

Figura 30

1. Risalite in retromarcia la rampa.
2. Scendete dalla rampa in marcia avanti.

Importante: **Non utilizzate singole rampe strette per ciascun lato della macchina.**

Assicuratevi che la rampa sia abbastanza lunga, in modo che l'angolo con il terreno non superi i 15 gradi (Figura 31). Su terreno pianeggiante, ciò significa che la rampa deve essere lunga almeno il quadruplo dell'altezza dell'autocarro o rimorchio fino al terreno. Con un'inclinazione maggiore, quando il tosaerba si sposta dalla rampa al rimorchio o all'autocarro, i componenti del tosaerba possono impigliarsi. Una maggiore inclinazione può fare ribaltare la macchina o farne perdere il controllo. Se caricate su una pendenza o nelle adiacenze, posizionate il rimorchio o l'autocarro in modo che si trovino dal lato a valle della pendenza, e la rampa si estenda in salita. In tal modo ridurrete l'inclinazione della rampa.

⚠ AVVERTENZA

Quando si carica la macchina su un trailer o un autocarro si aumenta il rischio di ribaltamento, che può causare gravi ferite ed anche la morte.

- **Prestate la massima attenzione quando guidate la macchina su una rampa.**
- **Usate solo una rampa di larghezza massima, non singole rampe per ciascun lato della macchina.**
- **Non superate un angolo di 15 gradi fra la rampa e il suolo o fra la rampa e il trailer o l'autocarro.**
- **Assicuratevi che la lunghezza della rampa sia almeno il quadruplo dell'altezza dell'autocarro o rimorchio fino al terreno. Ciò garantirà che l'angolo della rampa non superi i 15 gradi su terreno pianeggiante.**
- **Risalite in retromarcia le rampe e scendete dalle rampe in marcia avanti.**
- **Evitate accelerazioni o decelerazioni improvvise mentre guidate la macchina su una rampa, dal momento che potrebbero causare una perdita di controllo o il ribaltamento.**

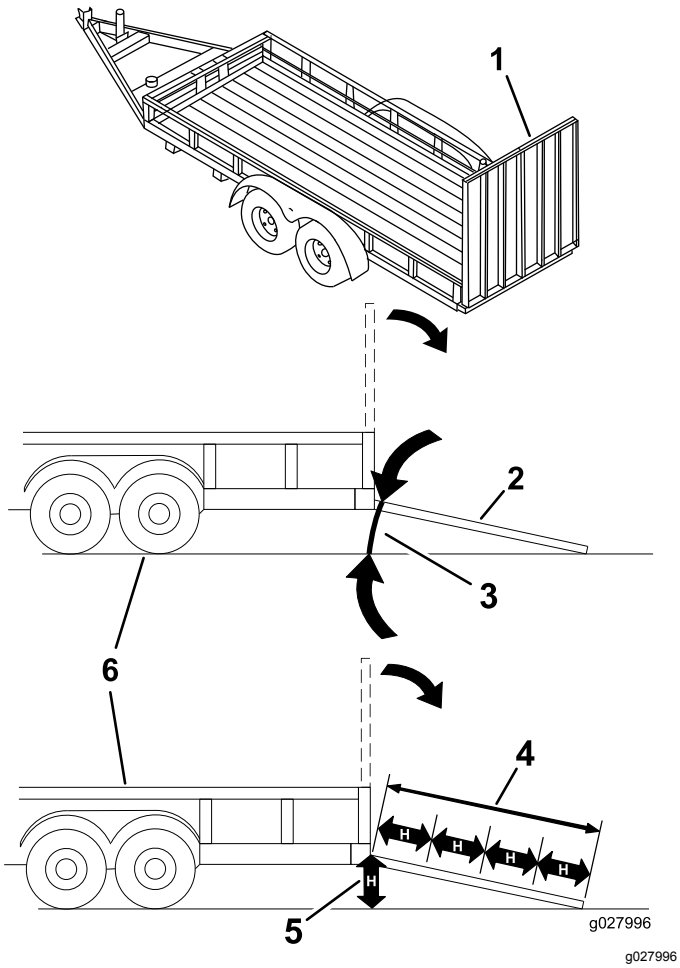

Figura 31

1. Rampa alla massima larghezza in posizione chiusa.
2. Vista laterale della rampa alla massima larghezza in posizione di caricamento.
3. Non superiore a 15 gradi
4. La lunghezza della rampa è almeno il quadruplo dell'altezza dell'autocarro o rimorchio fino al terreno.
5. H= altezza dell'autocarro o rimorchio al terreno
6. Rimorchio

Suggerimenti

Utilizzo dell'impostazione alta velocità

Per ottenere migliori risultati e garantire la massima circolazione dell'aria, regolate il motore in posizione di MASSIMA. L'aria è necessaria per sminuzzare l'erba tagliata, quindi si raccomanda di non utilizzare un'altezza di taglio tanto bassa da circondare completamente il tosaerba con erba non tagliata. Perché l'aria venga aspirata nel tosaerba, lasciate sempre un lato del tosaerba lontano dall'erba non tagliata.

Primo taglio del tappeto erboso

Tagliate l'erba leggermente più alta del normale per evitare che il tosaerba venga a contatto con le asperità del terreno. Tuttavia, in genere l'altezza migliore è quella usata in passato. Se l'erba è alta più di 15 cm, è preferibile praticare due passate per garantire una migliore qualità di taglio.

Taglio di un terzo del filo d'erba

In genere è preferibile tagliare solamente un terzo circa del filo d'erba. Si raccomanda di non superare questa altezza, a meno che l'erba non sia rada, oppure ad autunno inoltrato quando l'erba cresce più lentamente.

Direzione di tosatura alternata

Alternate la direzione della tosatura per mantenere l'erba eretta. In tal modo si agevola lo spargimento dello sfalcio per una migliore decomposizione e fertilizzazione.

Intervalli di taglio corretti

L'erba cresce a ritmi diversi in momenti diversi dell'anno. Per mantenere la stessa altezza di taglio, tosate più spesso all'inizio della primavera. Poiché a mezza estate il ritmo di crescita dell'erba rallenta, tagliate l'erba meno di frequente. Qualora l'erba non sia stata tagliata per un periodo prolungato, tagliatela prima a un'altezza di taglio elevata, e di nuovo 2 giorni dopo, riducendo gradualmente l'altezza di taglio.

Utilizzo di una velocità di taglio inferiore

Per migliorare la qualità del taglio, in determinate condizioni scegliete una velocità di spostamento inferiore.

Come evitare di tosare eccessivamente il tappeto erboso

Durante la tosatura di tappeto erboso disomogeneo, alzate l'altezza di taglio per evitare strappi sul manto erboso.

Spegnimento

Se si arresta la marcia avanti della macchina durante la tosatura, sul tappeto erboso potrebbe depositarsi un mucchio di sfalcio. Per evitare questo inconveniente, spostatevi con le lame innestate verso un'area già tosata oppure arrestate il piatto di taglio mentre avanzate.

Mantenimento della pulizia del sottoscocca del tosaerba

Eliminate l’erba falciata e la morchia dal sottoscocca del tosaerba dopo ogni utilizzo. In caso di accumulo di sfalcio e detriti all’interno del tosaerba, la qualità di taglio può risultare insoddisfacente.

Mantenimento della lama (o delle lame)

Mantenete affilata la lama per l’intera stagione di taglio, al fine di evitare lo strappo e la frammentazione dell'erba. In caso contrario i bordi dell'erba diventano marrone, di conseguenza l'erba cresce più lentamente ed è più soggetta a malattie. Dopo ogni utilizzo controllate che le lame siano affilate e non presentino danni o segni di usura. All'occorrenza, limate eventuali tacche ed affilate le lame. Sostituite immediatamente la lama se è danneggiata o usurata, utilizzando una lama di ricambio originale Toro.

Manutenzione

Nota: Stabilite i lati sinistro e destro della macchina dalla normale posizione di guida.

Programma di manutenzione raccomandato

Cadenza di manutenzione	Procedura di manutenzione
Dopo le prime 5 ore	• Cambiate l'olio motore.
Prima di ogni utilizzo o quotidianamente	• Controllate il sistema microinterruttori di sicurezza. • Controllate il livello dell'olio motore. • Pulite la griglia della presa d'aria. • Controllate le lame di taglio. • Controllate il deflettore dell'erba tagliata per verificare la presenza di eventuali danni.
Dopo ogni utilizzo	• Pulite l'alloggiamento della scocca del tosaerba.
Ogni 25 ore	• Ingrassate tutti i punti di lubrificazione. • Pulite l'elemento in schiuma sintetica (Più spesso in ambienti sporchi o polverosi). • Controllate la pressione degli pneumatici. • Controllate crepe/usura delle cinghie.
Ogni 100 ore	• Sostituite l'elemento in schiuma sintetica (Più spesso in ambienti sporchi o polverosi). • Revisionate l'elemento di carta (Più spesso in ambienti sporchi o polverosi). • Cambiate l'olio motore (Più spesso in ambienti sporchi o polverosi). • Cambiate il filtro dell'olio motore (Più spesso in ambienti sporchi o polverosi). • Controllate la candela (o candele). • Controllate il filtro del carburante in linea.
Ogni 200 ore	• Sostituite l'elemento di carta (più spesso in ambienti sporchi o polverosi). • Sostituite la candela (o candele). • Sostituite il filtro del carburante in linea.
Prima del rimessaggio	• Caricate la batteria e scollegate i cavi. • Prima del rimessaggio eseguite gli interventi di manutenzione sopra riportati • Verniciate le superfici scheggiate.

Importante: **Per ulteriori interventi di manutenzione si rimanda al manuale per l'uso del motore.**

⚠ ATTENZIONE

Se lasciate la chiave nell'interruttore di accensione, qualcuno potrebbe accidentalmente avviare il motore e ferire gravemente voi od altre persone.

Prima di eseguire qualsiasi intervento di manutenzione, togliete la chiave dall'interruttore di accensione e staccate il cappellotto della candela. e riponetelo in un luogo sicuro, perché non tocchi accidentalmente la candela.

Procedure pre-manutenzione

Sollevamento del sedile

Assicuratevi che le leve di controllo del movimento siano bloccate in posizione FRENO e sollevate il sedile anteriore.

Alzando il sedile, è possibile accedere ai seguenti componenti:

- Targa del numero di serie
- Adesivo di revisione
- Bulloni di regolazione del sedile
- Filtro del carburante
- Batteria e relativi cavi

Rilascio della cortina del piatto di taglio

Allentate i 2 bulloni inferiori della cortina per accedere alla parte superiore del piatto di taglio (Figura 32).

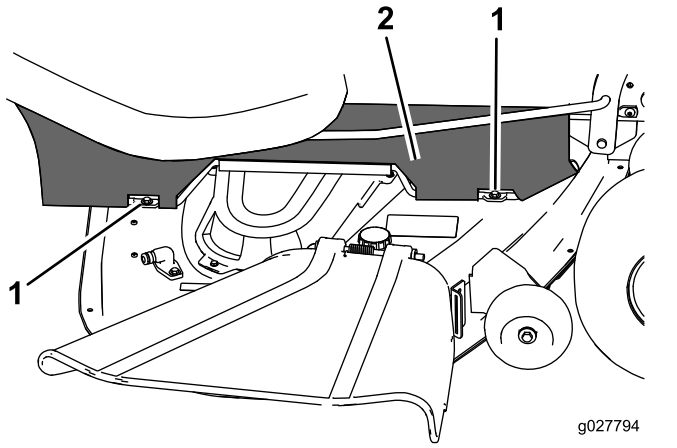

g027794

Figura 32

1. Bullone inferiore
2. Cortina

Nota: Serrate sempre i bulloni per collegare la cortina dopo la manutenzione.

Lubrificazione

Ingrassaggio dei cuscinetti

Intervallo tra gli interventi tecnici: Ogni 25 ore—Ingrassate tutti i punti di lubrificazione.

Tipo di grasso: grasso n. 2 a base di litio

1. Parcheggiate la macchina su un terreno pianeggiante e disinnestate il comando delle lame.
2. Portate le leve di controllo del movimento in posizione FRENO, spegnete il motore, togliete la chiave di accensione, e prima di scendere dal posto di guida attendete che le parti in movimento si siano fermate.
3. Pulite i raccordi d'ingrassaggio (Figura 33 e Figura 34) con un panno.

   Nota: Togliete eventuali tracce di vernice davanti all'ingrassatore (o ingrassatori).

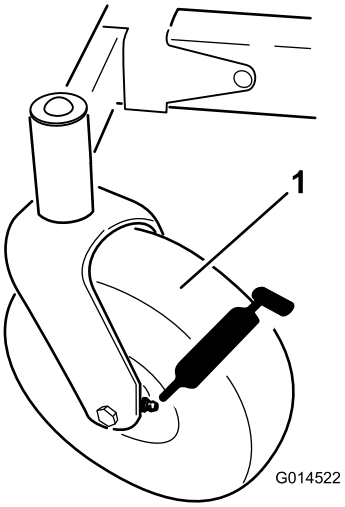

g014522

Figura 33

1. Ruota orientabile anteriore

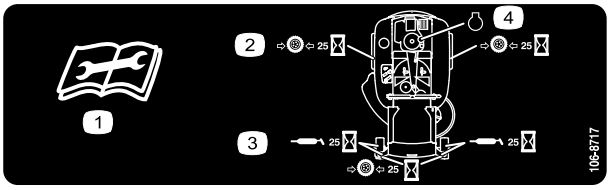

decal106-8717

Figura 34

Situato sulla parte sottostante il fondo del sedile

1. Leggete le istruzioni prima di eseguire interventi di revisione o manutenzione
2. Controllate la pressione degli pneumatici ogni 25 ore di servizio.
3. Lubrificate con grasso ogni 25 ore di servizio
4. Motore

4. Collegate una pistola di ingrassaggio a ciascun raccordo e pompate del grasso nei raccordi finché non inizia a fuoriuscire dai cuscinetti (Figura 33 e Figura 34).

Manutenzione del motore

Revisione del filtro dell'aria

Nota: Eseguite la manutenzione del filtro dell'aria più di frequente (ogni poche ore) in ambienti molto inquinati o sabbiosi.

Rimozione degli elementi

1. Parcheggiate la macchina su un terreno pianeggiante e disinnestate il comando delle lame (PDF).
2. Inserite il freno di stazionamento, spegnete il motore, togliete la chiave e attendete che tutte le parti in movimento si fermino prima di lasciare la posizione di guida.
3. Pulite intorno al filtro dell'aria per evitare che la morchia possa penetrare nel motore provocando gravi danni.
4. Sollevate il coperchio e ruotate il gruppo del filtro dell'aria per estrarlo dal motore (Figura 35).

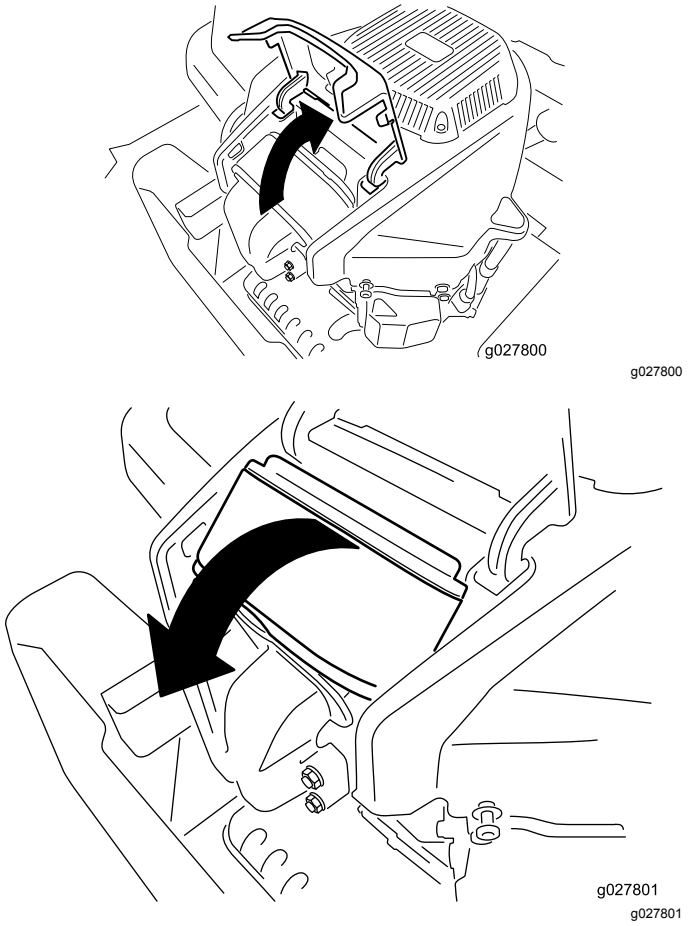

Figura 35

5. Togliete l'elemento in schiuma sintetica dall'elemento di carta (Figura 36).

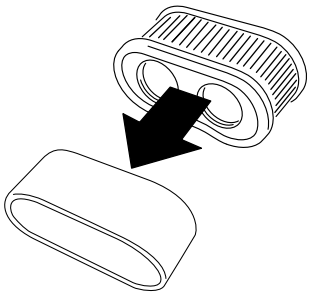

g027802

Figura 36

Revisione dell'elemento in schiuma sintetica

Intervallo tra gli interventi tecnici: Ogni 25 ore/Ogni mese (optando per l'intervallo più breve)—Pulite l'elemento in schiuma sintetica (Più spesso in ambienti sporchi o polverosi).

Ogni 100 ore/Ogni anno (optando per l'intervallo più breve)—Sostituite l'elemento in schiuma sintetica (Più spesso in ambienti sporchi o polverosi).

Lavate l'elemento in schiuma sintetica con acqua e sostituitelo se è danneggiato.

Revisione dell'elemento di carta

Intervallo tra gli interventi tecnici: Ogni 100 ore/Ogni anno (optando per l'intervallo più breve)—Revisionate l'elemento di carta (Più spesso in ambienti sporchi o polverosi).

Ogni 200 ore/Ogni 2 anni (optando per l'intervallo più breve)—Sostituite l'elemento di carta (più spesso in ambienti sporchi o polverosi).

1. Picchiettate leggermente l'elemento su una superficie piana per rimuovere polvere e morchia.
2. Controllate che sull'elemento non vi siano strappi, tracce d'olio e che la guarnizione non sia danneggiata.

   Importante: **Non pulite mai l'elemento di carta con aria compressa o liquidi, come solvente, benzina o cherosene. Sostituite l'elemento di carta nel caso in cui sia danneggiato o non possa essere pulito correttamente.**

Cambio dell'olio motore

Tipo di olio: Olio detergente (API service SF, SG, SH, SJ o SL)

Capacità della coppa dell'olio: 2,4 litri

Viscosità: Vedere la tabella seguente.

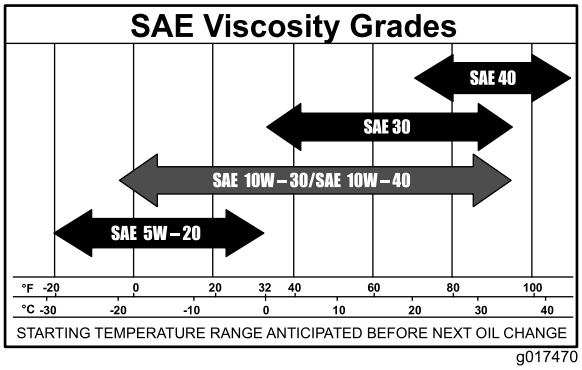

g017470

Figura 37

Controllo del livello dell'olio motore

Intervallo tra gli interventi tecnici: Prima di ogni utilizzo o quotidianamente

Nota: Controllate l'olio a motore freddo.

⚠ AVVERTENZA

Il contatto con superfici calde può causare infortuni.

Tenete mani, piedi, viso, abbigliamento ed altre parti del corpo lontano dalla marmitta e da altre superfici calde.

Importante: **Non riempite eccessivamente d'olio il carter, o potreste danneggiare il motore. Non fate funzionare il motore se l'olio non raggiunge il segno di basso livello, perché potreste danneggiare il motore.**

1. Parcheggiate la macchina su una superficie pianeggiante, disinnestate il comando delle lame, spegnete il motore, inserite il freno di stazionamento e togliete la chiave.
2. Assicuratevi che il motore sia spento, in posizione pianeggiante e freddo, in modo che l'olio abbia avuto il tempo necessario a spurgare nel pozzetto.
3. Per evitare morchia, residui d'erba, ecc. nel motore, pulite l'area attorno al tappo e all'asta di livello dell'olio prima della rimozione (Figura 38).
4. Prima di scendere dalla postazione di guida spegnete il motore, togliete la chiave di

accensione e attendete che si fermino tutte le parti in movimento.

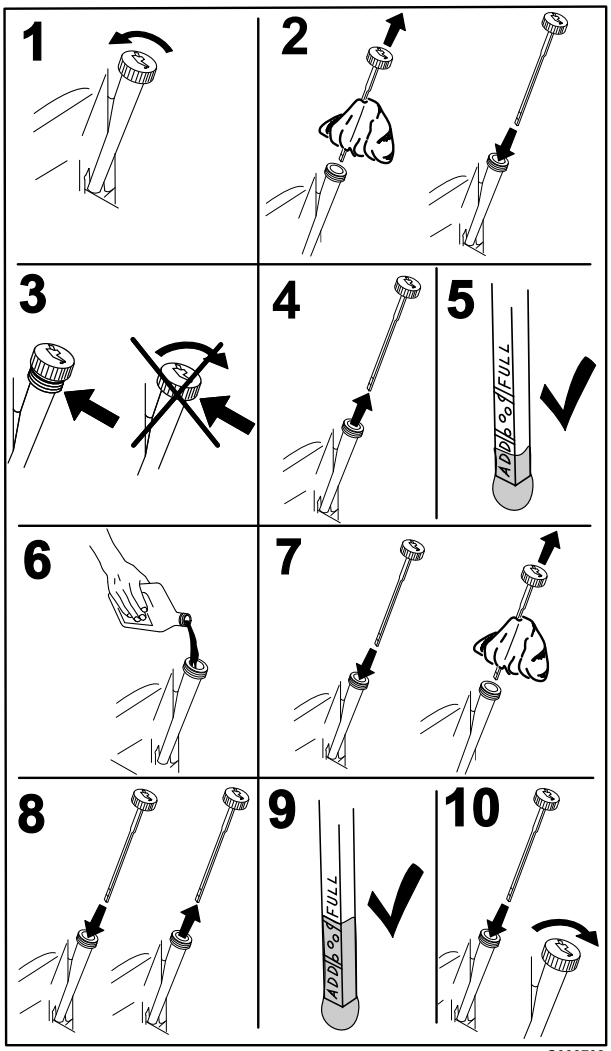

Figura 38

Cambio dell'olio motore e del filtro

Intervallo tra gli interventi tecnici: Dopo le prime 5 ore/Dopo il primo mese (optando per l'intervallo più breve)—Cambiate l'olio motore.

Ogni 100 ore/Ogni anno (optando per l'intervallo più breve)—Cambiate l'olio motore (Più spesso in ambienti sporchi o polverosi).

Ogni 100 ore/Ogni anno (optando per l'intervallo più breve)—Cambiate il filtro dell'olio motore (Più spesso in ambienti sporchi o polverosi).

Nota: Cambiate il filtro dell'olio del motore più spesso in ambienti particolarmente sporchi o polverosi).

Nota: Consegnate l'olio usato ad un centro di raccolta.

1. Parcheggiate la macchina su una superficie pianeggiante per assicurarvi che l'olio venga spurgato completamente.
2. Disinnestate la PDF e assicuratevi che il freno di stazionamento sia inserito.
3. Prima di scendere dalla postazione di guida spegnete il motore, togliete la chiave di accensione e attendete che si fermino tutte le parti in movimento.
4. Spurgate l'olio motore.

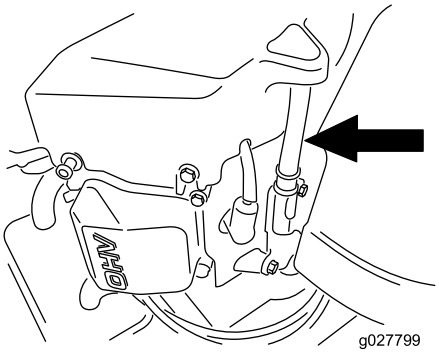

g027799

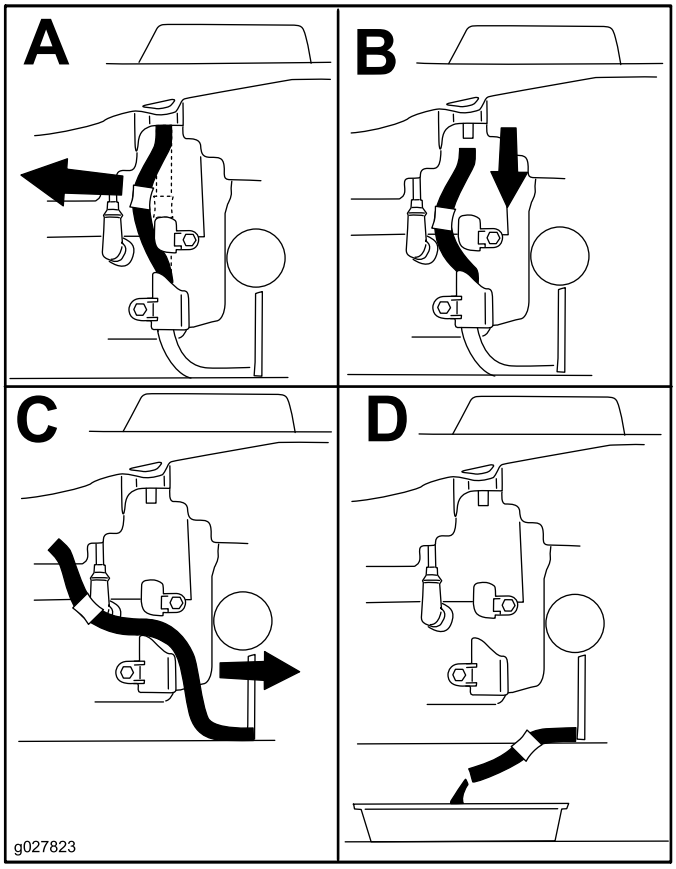

g027823

Figura 39

5. Cambiate il filtro dell'olio del motore (Figura 40).

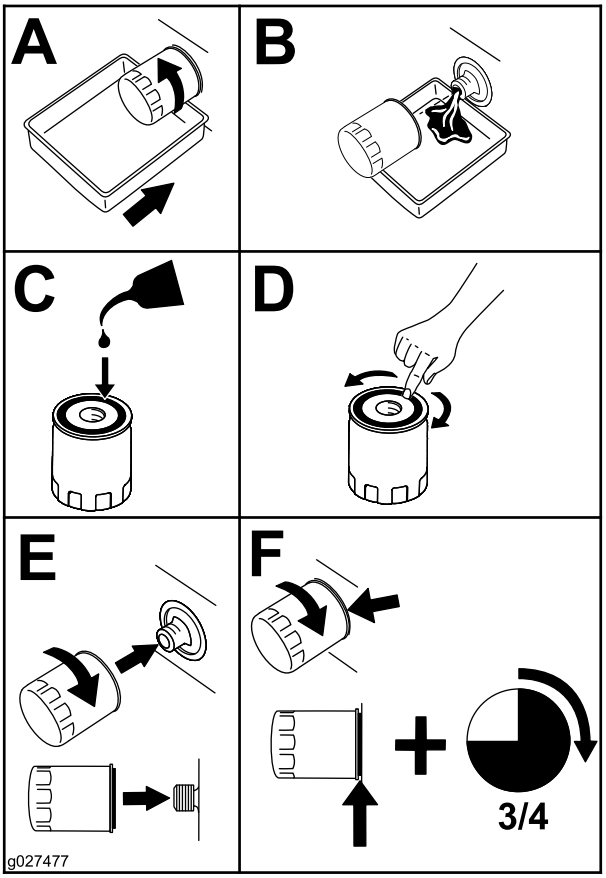

g027477

Figura 40

Nota: Assicuratevi che la guarnizione del filtro dell'olio tocchi il motore e poi ruotate il filtro di altri ¾ di giro.

6. Versate lentamente circa l'80% dell'olio indicato nel tubo di rifornimento e sempre con cautela rabboccate l'olio necessario per portarlo alla tacca di **Full (pieno)** (Figura 41).

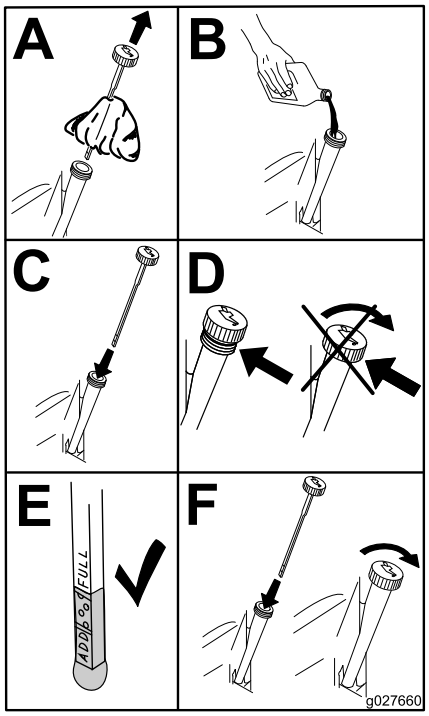

g027660

Figura 41

Manutenzione della candela

Intervallo tra gli interventi tecnici: Ogni 100 ore/Ogni anno (optando per l'intervallo più breve)—Controllate la candela (o candele).

Ogni 200 ore/Ogni 2 anni (optando per l'intervallo più breve)—Sostituite la candela (o candele).

Prima di montare la candela verificate che la distanza tra gli elettrodi centrale e laterale sia corretta. Utilizzate una chiave per candele per la rimozione ed il montaggio della candela (o candele), ed un calibro/spessimetro per il controllo e la regolazione della distanza fra gli elettrodi. Se necessario, montate una nuova candela (o nuove candele).

Tipo: Champion® RN9YC o NGK® BPR6ES

Distanza tra gli elettrodi: 0,76 mm

Rimozione della candela

1. Disinnestate la PDF e assicuratevi che il freno di stazionamento sia inserito.
2. Prima di scendere dalla postazione di guida spegnete il motore, togliete la chiave di accensione e attendete che si fermino tutte le parti in movimento.

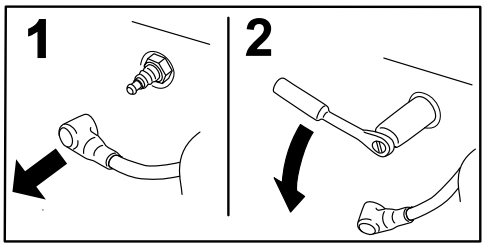

g008791

Figura 42

Nota: A causa dell'incavo profondo attorno alla candela, il metodo più efficace per la pulizia della cavità è quello di soffiare via la sporcizia con aria compressa. Per accedere più facilmente alla candela, rimuovete il convogliatore per la pulizia.

Controllo della candela

Importante: **Non pulite la(e) candela(e). Sostituite sempre la candela (o candele) in caso di: patina nera sull'isolatore, elettrodi usurati, pellicola d'olio oppure crepe.**

Se l'isolatore è marrone chiaro o grigio, il motore funziona correttamente. Una patina nera sull'isolatore significa in genere che il filtro dell'aria è sporco.

Regolate la distanza a 0,76 mm.

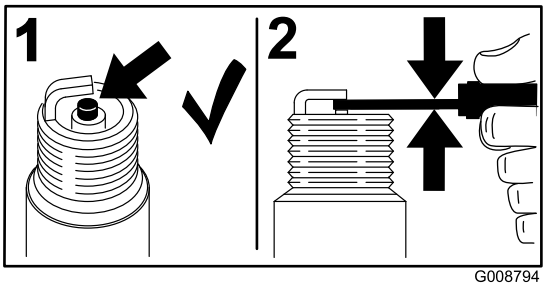

g008794

Figura 43

Montaggio della candela

Serrate la candela (o le candele) a 25 - 30 N·m.

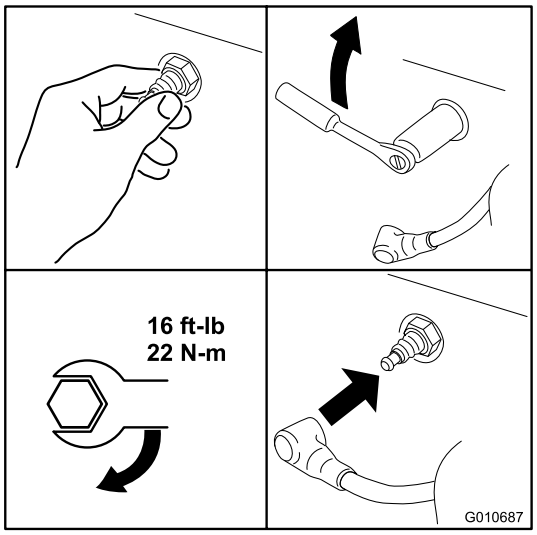

g010687

Figura 44

Pulizia dell'impianto di raffreddamento

Prima di ogni utilizzo, pulite la griglia della presa d'aria da eventuale erba o sporcizia.

1. Disinnestate il comando delle lame e inserite il freno di stazionamento.
2. Prima di scendere dalla postazione di guida spegnete il motore, togliete la chiave di accensione e attendete che si fermino tutte le parti in movimento.
3. Rimuovete il filtro dell'aria dal motore.
4. Togliete il riparo del motore.
5. Per evitare l'ingresso di detriti nella presa d'aria, montate il filtro dell'aria sulla relativa base.
6. Rimuovete sporcizia ed erba dagli elementi.
7. Rimuovete il filtro dell'aria e montate il riparo del motore.
8. Montate il filtro dell'aria.

Manutenzione del sistema di alimentazione

⚠ PERICOLO

In talune condizioni la benzina è estremamente infiammabile ed altamente esplosiva. Un incendio o un'esplosione possono ustionare voi ed altre persone e causare danni.

- **Eseguite qualsiasi intervento di manutenzione connesso al carburante quando il motore è freddo. Eseguite questa operazione all'aperto, e tergete la benzina versata.**
- **Non fumate mai quando spurgate la benzina, e state lontani da fiamme vive o dove una scintilla possa accendere i fumi di benzina.**

Sostituzione del filtro del carburante in linea

Intervallo tra gli interventi tecnici: Ogni 100 ore/Ogni anno (optando per l'intervallo più breve)—Controllate il filtro del carburante in linea.

Ogni 200 ore/Ogni 2 anni (optando per l'intervallo più breve)—Sostituite il filtro del carburante in linea.

Non montate mai un filtro sporco qualora sia stato staccato dal tubo del carburante.

1. Parcheggiate la macchina su un terreno pianeggiante e disinnestate il comando delle lame.
2. Assicuratevi che il freno di stazionamento sia inserito, spegnete il motore, togliete la chiave e attendete che tutte le parti in movimento si fermino prima di lasciare la posizione di guida.

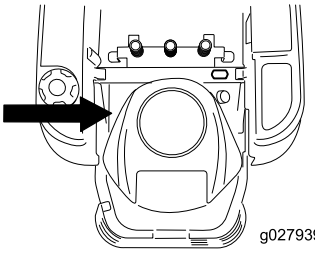

g027939

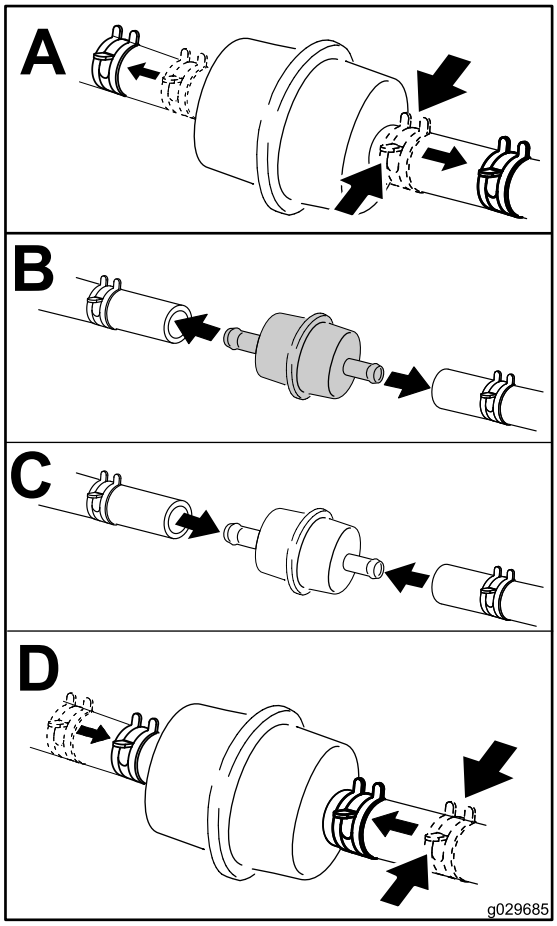

g029685

Figura 45

Manutenzione dell'impianto elettrico

AVVERTENZA

CALIFORNIA
Avvertenza norma "Proposition 65"

I poli della batteria, i morsetti e gli accessori attinenti contengono piombo e relativi composti, sostanze chimiche che nello Stato della California sono considerate cancerogene e causa di anomalie della riproduzione. Lavate le mani dopo avere maneggiato questi componenti.

Ricarica della batteria

Rimozione della batteria

⚠ AVVERTENZA

I morsetti della batteria e gli attrezzi metallici possono creare cortocircuiti contro i componenti metallici, e provocare scintille, che possono fare esplodere i gas delle batterie e causare infortuni.

- **In sede di rimozione o montaggio della batteria, impedite ai morsetti di toccare le parti metalliche della macchina.**
- **Non lasciate che gli attrezzi metallici creino cortocircuiti fra i morsetti della batteria e le parti metalliche della macchina.**

1. Parcheggiate la macchina su un terreno pianeggiante e disinnestate il comando delle lame.
2. Portate le leve di controllo del movimento in posizione FRENO, spegnete il motore, togliete la chiave di accensione, e prima di scendere dal posto di guida attendete che le parti in movimento si siano fermate.
3. Alzate il sedile per raggiungere la batteria.
4. Staccate il cavo negativo (nero) di terra dal polo della batteria (Figura 46).

   Nota: Conservate tutti i dispositivi di fermo.

⚠ AVVERTENZA

In caso di errato percorso dei cavi della batteria, la macchina ed i cavi possono venire danneggiati, e causare scintille che possono fare esplodere i gas delle batterie e provocare infortuni.

- **Scollegate sempre il cavo negativo (nero) della batteria prima di quello positivo (rosso).**
- **Collegate sempre il cavo positivo (rosso) della batteria prima di quello negativo (nero).**

5. Infilate il cappuccio di gomma sul cavo positivo (rosso) della batteria.
6. Staccate il cavo positivo (rosso) dal polo della batteria (Figura 46).

   Nota: Conservate tutti i dispositivi di fermo.
7. Togliete il dispositivo di fissaggio della batteria (Figura 46) e togliete la batteria dal vassoio.

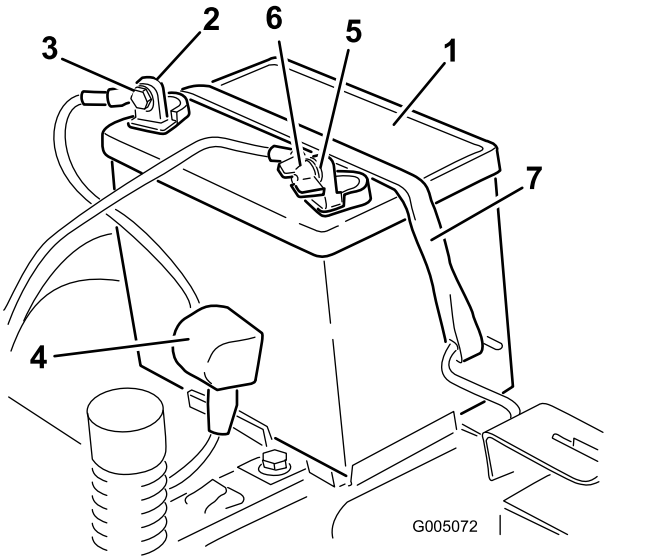

Figura 46

1. Batteria
2. Polo positivo (+)
3. Bullone, rondella e dado
4. Guaina del morsetto
5. Polo negativo (-)
6. Dado ad alette, rondella e bullone
7. Dispositivo di fissaggio della batteria

Ricarica della batteria

Intervallo tra gli interventi tecnici: Prima del rimessaggio—Caricate la batteria e scollegate i cavi.

1. Togliete la batteria dal telaio; vedere Rimozione della batteria (pagina 42).
2. Ricaricate la batteria per almeno un'ora a un intervallo compreso tra 6 e 10 A.

   Nota: Non sovraccaricatela.
3. Quando la batteria è completamente carica, staccate il caricabatterie dalla presa elettrica e scollegate i cavi di ricarica dai poli della batteria (Figura 47).

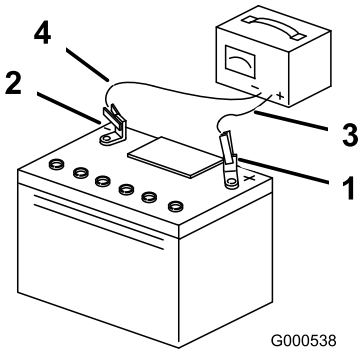

Figura 47

1. Polo positivo (+)
2. Polo negativo (-)
3. Cavo di ricarica rosso (+)
4. Cavo di ricarica nero (–)

Montaggio della batteria

1. Posizionate la batteria nella cassetta (Figura 46).
2. Montate il cavo positivo (rosso) della batteria con il morsetto positivo (+) utilizzando i dispositivi di fermo precedentemente rimossi.
3. Montate il cavo negativo della batteria al morsetto negativo (-) utilizzando i dispositivi di fermo precedentemente rimossi.
4. Infilate la guaina rossa del morsetto sul polo positivo (rosso) della batteria.
5. Fissate la batteria con l'apposito dispositivo (Figura 46).
6. Abbassate il sedile.

Revisione dei fusibili

l'impianto elettrico è protetto da fusibili, che non necessitano di alcuna manutenzione; tuttavia, nel caso in cui salti un fusibile dovete controllare che non vi sia un cortocircuito e se i componenti funzionano correttamente.

Tipo di fusibile:

- Rete F1 – 30 A, tipo a lamella
- Circuito di ricarica F2 – 25 A, tipo a lamella

1. Rimuovete le viti che fissano la plancia alla macchina.

   Nota: Conservate tutti i dispositivi di fermo.

2. Sollevate la plancia per accedere al cablaggio preassemblato principale e al portafusibili (Figura 48).
3. Per sostituire un fusibile, tiratelo (Figura 48) ed estraetelo dall'attacco.

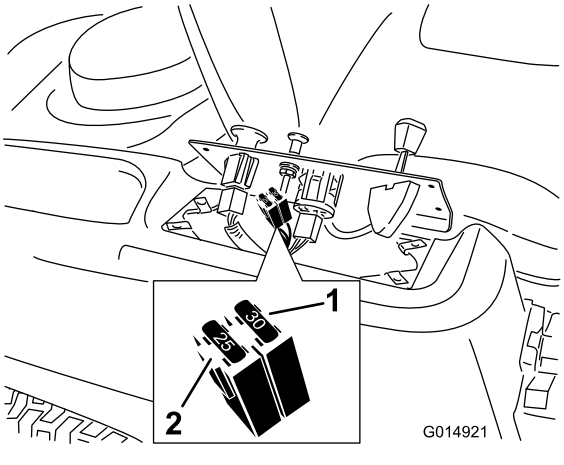

Figura 48

1. Rete – 30 A
2. Circuito di ricarica – 25 A

4. Riposizionate la plancia nella sua sede originale.

   Nota: Con le quattro viti rimosse in precedenza, fissate la plancia alla macchina.

Manutenzione del sistema di trazione

Controllo della pressione degli pneumatici

Intervallo tra gli interventi tecnici: Ogni 25 ore—Controllate la pressione degli pneumatici.

Mantenete la pressione pneumatica delle ruote anteriori e posteriori come riportato. La pressione irregolare degli pneumatici può causare un taglio irregolare. Controllate la pressione sullo stelo della valvola (Figura 49). Per ottenere valori più attendibili, controllate gli pneumatici a freddo.

Fate riferimento alla pressione massima suggerita dal produttore degli pneumatici indicata sul lato degli pneumatici delle ruote orientabili.

Gonfiate gli pneumatici delle ruote motrici posteriori a 82 kPa.

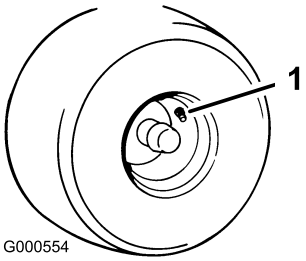

Figura 49

1. Stelo della valvola

Rilascio del freno elettrico

È possibile rilasciare il freno elettrico manualmente ruotando i bracci di attacco in avanti. Una volta eccitato il freno elettrico, il freno si resetta.

1. Girate la chiave di accensione in posizione di SPEGNIMENTO o scollegate la batteria.
2. Individuate l'albero sul freno elettrico in cui sono collegati i bracci di attacco del freno (Figura 50).
3. Ruotate l'albero in avanti per rilasciare il freno.

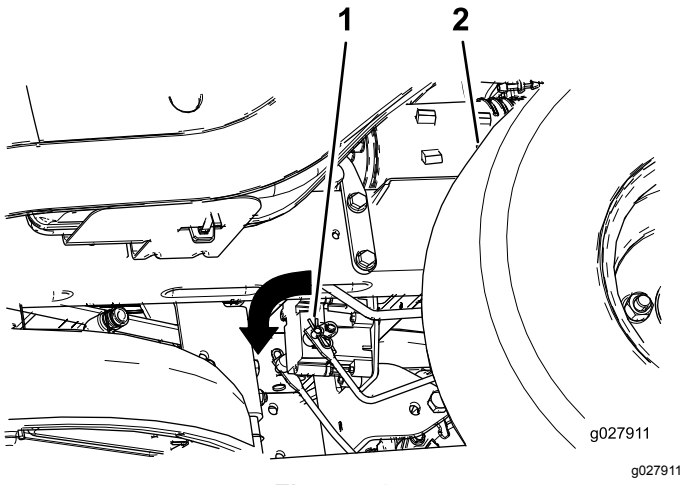

Figura 50

1. Braccio di attacco del freno sul modulo di comando del freno elettrico
2. Pneumatico posteriore sinistro

Manutenzione del tosaerba

Revisione delle lame di taglio

Mantenete affilate le lame per tutta la stagione di taglio, perché le lame affilate eseguono un taglio netto senza strappare o frammentare l'erba. In caso contrario i bordi dell'erba diventano marrone, di conseguenza l'erba cresce più lentamente ed è più soggetta a malattie.

Ogni giorno controllate che le lame dell'elemento di taglio siano affilate, e che non siano usurate o danneggiate. All'occorrenza, limate eventuali tacche ed affilate le lame. Sostituite immediatamente la lama se è danneggiata o usurata, utilizzando una lama di ricambio originale Toro. Per agevolare l'affilatura e la sostituzione si consiglia di tenere una scorta di lame di ricambio.

⚠ AVVERTENZA

Le lame consumate o danneggiate possono spezzarsi e scagliare frammenti in direzione dell'operatore o di astanti, causando gravi ferite o anche la morte.

- **Controllate la lama ad intervalli regolari, per accertare che non sia consumata o danneggiata.**
- **Se la lama è consumata o danneggiata, sostituitela.**

Prima di controllare o revisionare le lame

Parcheggiata la macchina su una superficie piana, disinnestate il comando delle lame, spostate le leve di controllo del movimento in posizione FRENO, spegnete il motore e togliete la chiave.

Controllo delle lame

Intervallo tra gli interventi tecnici: Prima di ogni utilizzo o quotidianamente—Controllate le lame di taglio.

1. Controllate i taglienti (Figura 51).

   Nota: Se i taglienti non sono affilati o presentano intaccature, togliete le lame ed affilatele; vedere Affilatura delle lame (pagina 47).

2. Controllate le lame, in particolare l'area curva (Figura 51).

   Nota: In caso di danni, usura o scanalature nell'area (voce 3 e 4 nella Figura 51) montate immediatamente una nuova lama.

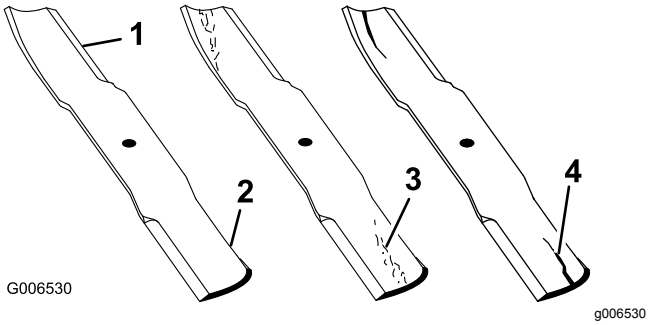

Figura 51

1. Bordo tagliente
2. Area curva
3. Usura/scanalatura
4. Danneggiamento

Controllo delle lame curve

Nota: La macchina deve essere posizionata su una superficie pianeggiante per la seguente procedura.

1. Sollevate il piatto di taglio alla posizione superiore dell'altezza di taglio.
2. Indossando guanti ben imbottiti o altra protezione per le mani adeguata ruotate lentamente la lama da misurare in una posizione che consenta la misurazione effettiva della distanza tra il tagliente e la superficie piana su cui si trova la macchina (Figura 52).

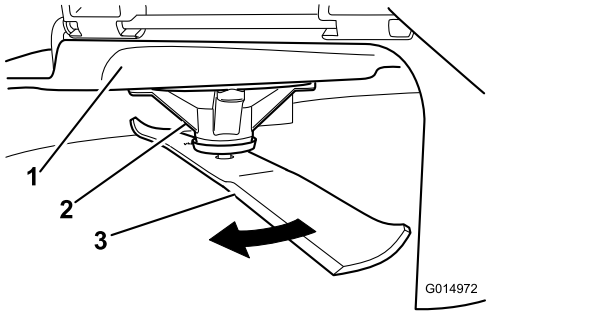

Figura 52

1. Piatto
2. Supporto dei fuselli
3. Lama

3. Misurate dalla punta della lama alla superficie piana (Figura 53).

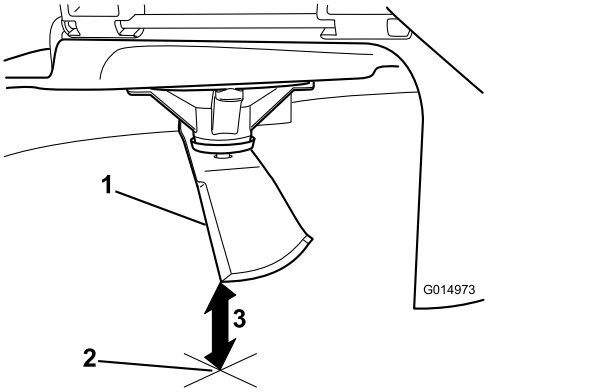

Figura 53

1. Lama (in posizione per la misurazione)
2. Superficie piana
3. Distanza misurata tra la lama e la superficie (A)

4. Ruotate la stessa lama di 180 gradi in modo che il tagliente opposto si trovi ora nella stessa posizione (Figura 54).

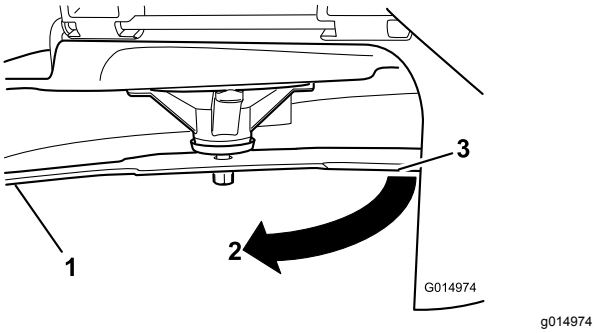

Figura 54

1. Lama (lato precedentemente misurato)
2. Misurazione (posizione precedentemente usata)
3. Lato opposto della lama che viene spostata nella posizione di misurazione

5. Misurate dalla punta della lama alla superficie piana (Figura 55).

   Nota: La varianza non deve essere superiore a 3 mm.

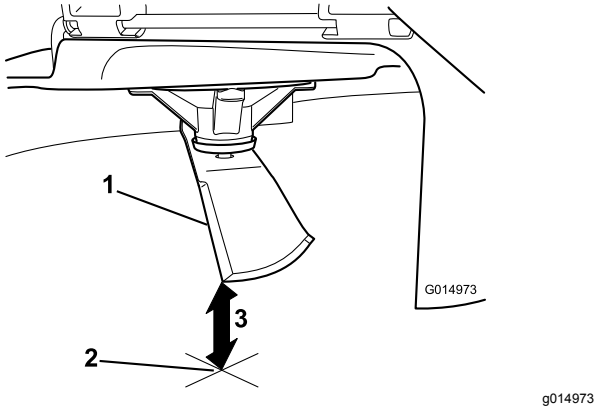

Figura 55

1. Bordo della lama opposto (in posizione per la misurazione)
2. Superficie piana
3. Seconda distanza misurata tra la lama e la superficie (B)

A. Se la differenza tra A e B è superiore a 3 mm, sostituite la lama con una nuova; fate riferimento a Rimozione delle lame (pagina 47) e Montaggio delle lame (pagina 48).

   Nota: Se viene sostituita una lama curva con una nuova lama e la dimensione ottenuta continua ad essere superiore a 3 mm, il fusello della lama può essere piegato. Per assistenza, rivolgetevi a un Distributore Toro autorizzato.

B. Se la varianza è limitata, spostatevi alla lama successiva.

Ripetete la procedura su ogni lama.

Rimozione delle lame

Sostituite le lame se colpiscono un corpo solido, se sono sbilanciate o curve. Per ottenere prestazioni ottimali e mantenere la macchina in conformità alle norme di sicurezza, utilizzate lame di ricambio originali Toro. Le lame di ricambio di altre marche possono annullare la conformità alle norme di sicurezza.

1. Tenete l'estremità della lama con un cencio o un guanto bene imbottito.
2. Togliete il bullone, la rondella curva e la lama dall'asse del fusello (Figura 56).

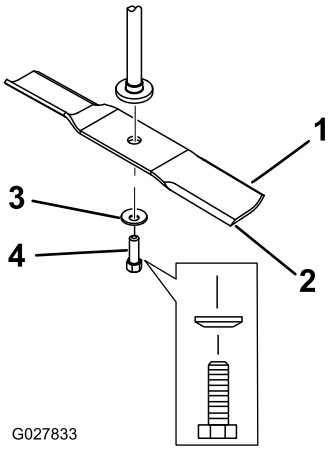

Figura 56

1. Costa
2. Lama
3. Rondella curva
4. Bullone della lama

Affilatura delle lame

1. Affilate i taglienti da entrambe le estremità della lama con una lima (Figura 57).

   Nota: Rispettate l'angolazione originale.

   Nota: La lama conserva il proprio equilibrio soltanto se viene rimossa una quantità uguale di materiale da entrambi i taglienti.

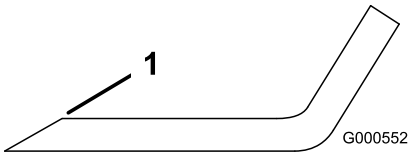

Figura 57

1. Affilate all'angolazione originale.

2. Controllate l'equilibrio della lama posizionandola su un bilanciatore (Figura 58).

   Nota: Se la lama rimane in posizione orizzontale, è bilanciata e può essere utilizzata.

   Nota: Se la lama non è bilanciata, limate del metallo soltanto dalla costa (Figura 57).

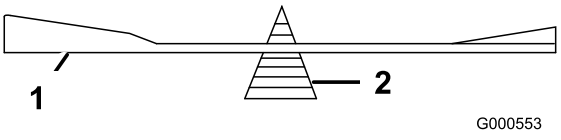

Figura 58

1. Lama
2. Bilanciatore

3. Ripetete la procedura finché la lama non è perfettamente bilanciata.

Montaggio delle lame

1. Montate la lama sull'asse del fusello (Figura 56).

   Importante: **Perché tagli correttamente, il lato curvo della lama deve essere rivolto in alto, verso l'interno del tosaerba.**

2. Montate la rondella curva (lato concavo verso la lama) e il bullone della lama (Figura 56).
3. Serrate il bullone della lama tra 47 e 88 N·m.

Livellamento del piatto di taglio del tosaerba

Assicuratevi che il piatto di taglio sia livellato ogni volta che mettete in opera il tosaerba oppure quando il taglio è irregolare.

Verificate che non vi siano lame curve nel piatto di taglio prima del livellamento; rimuovete e sostituite eventuali lame curve; fate riferimento a Revisione delle lame di taglio (pagina 45) prima di continuare.

Livellate il tosaerba latitudinalmente prima di regolare la pendenza in senso longitudinale.

Requisiti:

- la macchina deve essere posizionata su una superficie piana.
- Gli pneumatici devono essere tutti e 4 opportunamente gonfiati; fate riferimento a Controllo della pressione degli pneumatici (pagina 44).

Livellamento laterale

1. Parcheggiate la macchina su un terreno pianeggiante e disinnestate il comando delle lame.
2. Portate le leve di controllo del movimento in posizione FRENO, spegnete il motore, togliete la chiave di accensione, e prima di scendere dal posto di guida attendete che le parti in movimento si siano fermate.
3. Spostate la leva dell'altezza di taglio in posizione centrale.
4. Girate con cautela la(e) lama(e) in modo che sia(no) disposta(e) lateralmente (Figura 59 e Figura 60).

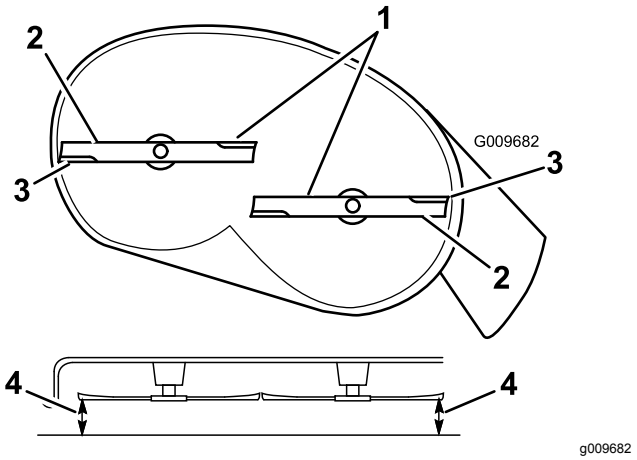

Figura 59

Piatti di taglio con 2 lame

1. Lame in posizione laterale
2. Costa
3. Taglienti esterni
4. Misurate qui dalla punta della lama alla superficie piana.

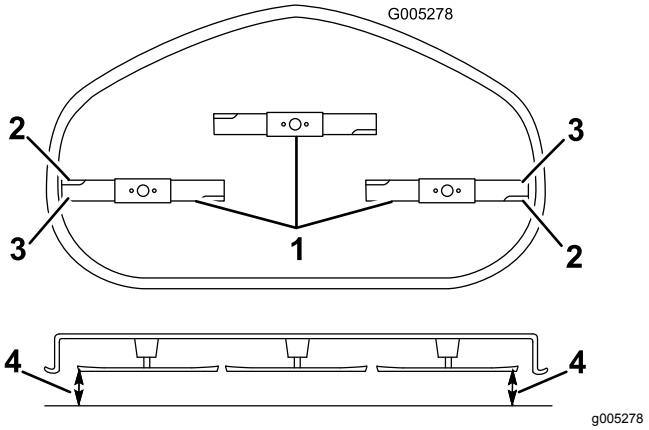

Figura 60

Piatti di taglio con 3 lame

1. Lame in posizione laterale
2. Costa
3. Taglienti esterni
4. Misurate qui dalla punta della lama alla superficie piana.

5. Misurate la distanza tra i taglienti esterni e la superficie piatta (Figura 59).

   Nota: Se entrambe le misure non rientrano nella tolleranza di 5 mm è necessario regolare; proseguite l'operazione.

6. Spostatevi sul lato sinistro della macchina.
7. Allentate il dado di bloccaggio laterale.
8. Alzate o abbassate il lato sinistro del piatto di taglio ruotando il dado di bloccaggio posteriore (Figura 61).

   Nota: Ruotate il dado di bloccaggio posteriore in senso orario per alzare il piatto di taglio, in senso antiorario per abbassarlo.

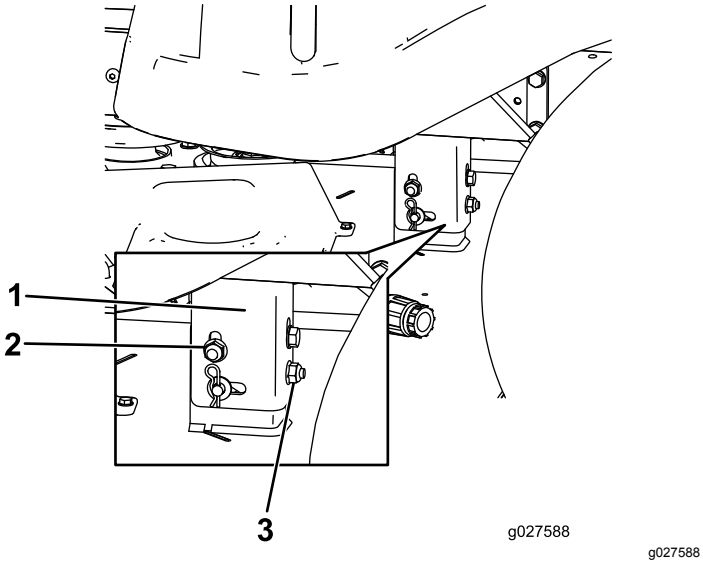

Figura 61

1. Supporto di sospensione
2. Dado di bloccaggio laterale
3. Dado di bloccaggio posteriore

9. Controllate nuovamente le regolazioni in senso laterale. Ripetete la procedura finché le misurazioni non sono corrette.
10. Continuate a livellare il piatto di taglio verificando l'inclinazione longitudinale della lama; vedere Livellamento longitudinale della lama (pagina 49)

Livellamento longitudinale della lama

Controllate il livello longitudinale della lama ogni volta che mettete in opera il tosaerba. Se il lato anteriore del tosaerba è più basso di 7,9 mm rispetto al lato posteriore, regolate l'inclinazione della lama procedendo come segue:

1. Parcheggiate la macchina su un terreno pianeggiante e disinnestate il comando delle lame.
2. Portate le leve di controllo del movimento in posizione FRENO, spegnete il motore, togliete la chiave di accensione, e prima di scendere dal posto di guida attendete che le parti in movimento si siano fermate.
3. Spostate la leva dell'altezza di taglio in posizione centrale.

   Nota: Se non avete controllato la registrazione, verificate il livellamento laterale della lama e, all'occorrenza, regolatelo; vedere Livellamento laterale (pagina 48).
4. Girate con cautela le lame in modo che siano disposte longitudinalmente (Figura 62 e Figura 63).

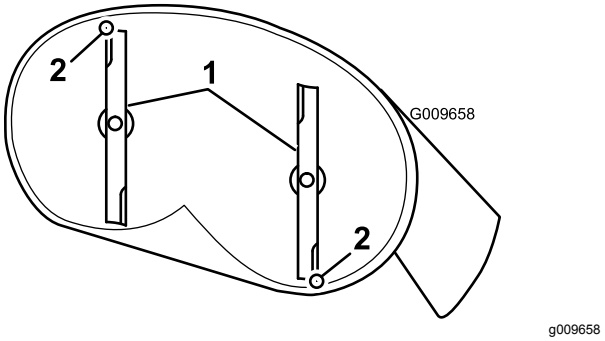

Figura 62

Piatti di taglio con 2 lame

1. Lame in posizione longitudinale
2. Misurate qui dalla punta della lama alla superficie piana.

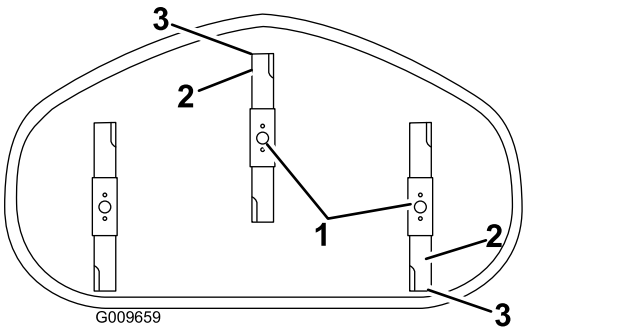

Figura 63

Piatti di taglio con 3 lame

1. Lame in posizione longitudinale
2. Taglienti esterni
3. Misurate qui dalla punta della lama alla superficie piana.

5. Misurate il valore dalla punta della lama anteriore e dalla punta della lama posteriore alla superficie piana (Figura 62).

   Nota: Se la punta della lama anteriore non è inferiore alla punta della lama posteriore di 1,6-7,9 mm, regolate il dado di bloccaggio anteriore.
6. Per regolare l'inclinazione longitudinale della lama, ruotate il dado di regolazione nella parte anteriore del tosaerba (Figura 64).

   Nota: Serrate il dado di regolazione per alzare la parte anteriore del tosaerba. Per abbassarla, allentate il dado di regolazione.

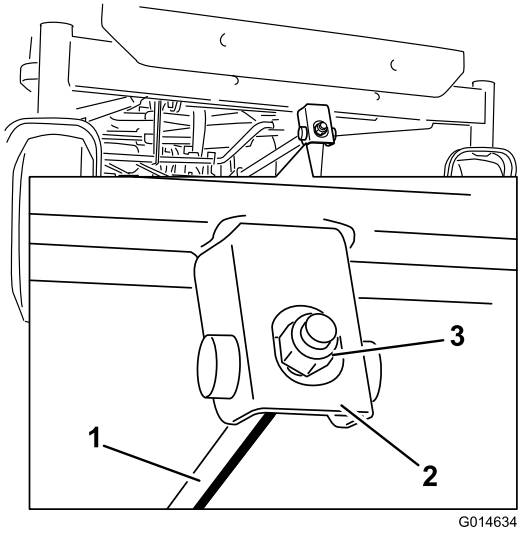

g014634

Figura 64

1. Asta di regolazione
2. Blocco di regolazione
3. Dado di bloccaggio

7. Dopo la regolazione, ricontrollate l'inclinazione longitudinale e continuate la regolazione del dado finché la punta della lama anteriore non è più bassa di 1,6–7,9 mm rispetto a quella posteriore (Figura 62).
8. Quando l'inclinazione longitudinale della lama è esatta, verificate di nuovo il livellamento laterale del tosaerba; vedere Livellamento laterale (pagina 48).

Rimozione del tosaerba

1. Parcheggiate la macchina su un terreno pianeggiante e disinnestate il comando delle lame.
2. Portate le leve di controllo del movimento in posizione FRENO, spegnete il motore, togliete la chiave di accensione e prima di scendere dal posto di guida attendete che le parti in movimento si siano fermate.
3. Abbassatela leva dell'altezza di taglio alla posizione inferiore.
4. Allentate i 2 bulloni inferiori che fissano la cortina del piatto di taglio al piatto di taglio.; vedere .
5. Rimuovete la coppiglia dall'asta di supporto frontale e rimuovete l'asta dalla staffa del piatto di taglio (Figura 65).

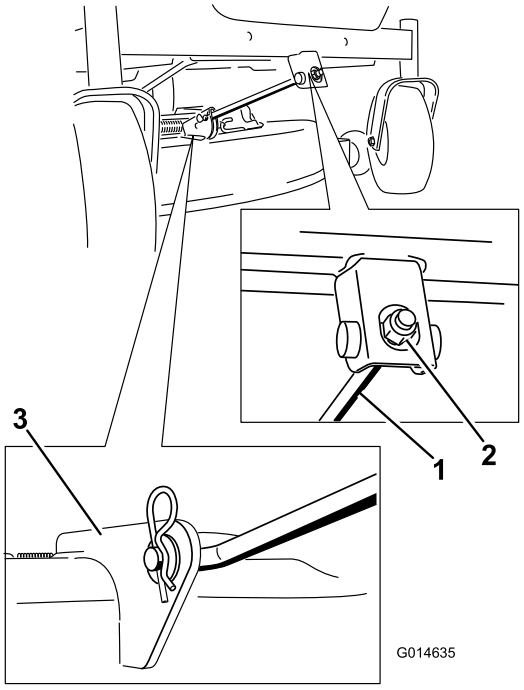

g014635

Figura 65

1. Asta di sostegno anteriore
2. Dado di bloccaggio
3. Staffa del piatto di taglio

6. Abbassate con cautela la parte anteriore del piatto di taglio fino al suolo.
7. Alzate il tosaerba e i supporti di sostegno dall'asta di sollevamento posteriore e abbassate con cautela il tosaerba al suolo (Figura 66).

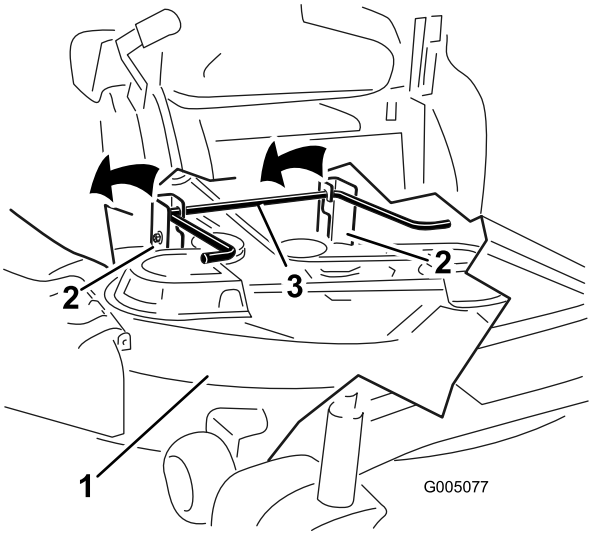

g005077

Figura 66

1. Piatto di taglio
2. Supporto di sospensione
3. Asta di sollevamento posteriore

8. Spostate indietro il tosaerba per rimuovere la relativa cinghia dalla puleggia del motore.

9. Togliete il tosaerba da sotto la macchina.

   Nota: Conservate tutte le parti per il successivo montaggio.

Montaggio del piatto di taglio

1. Parcheggiate la macchina su un terreno pianeggiante e disinnestate il comando delle lame.
2. Portate le leve di controllo del movimento in posizione FRENO, spegnete il motore, togliete la chiave di accensione e prima di scendere dal posto di guida attendete che le parti in movimento si siano fermate.
3. Infilate il tosaerba sotto la macchina.
4. Abbassatela leva dell'altezza di taglio alla posizione inferiore.
5. Alzate la parte posteriore del piatto di taglio e guidate i supporti di sospensione lungo l'asta di sollevamento posteriore (Figura 66).
6. Montate l'asta di sostegno anteriore sul piatto di taglio con il perno con testa e la coppiglia a forcina (Figura 65).
7. Montate la cinghia del tosaerba sulla puleggia del motore; fate riferimento a Sostituzione della cinghia del tosaerba (pagina 52).
8. Serrate i 2 bulloni inferiori che fissano la cortina del piatto di taglio al piatto di taglio; fate riferimento a Rilascio della cortina del piatto di taglio (pagina 35).

Sostituzione del deflettore di sfalcio

Intervallo tra gli interventi tecnici: Prima di ogni utilizzo o quotidianamente—Controllate il deflettore dell'erba tagliata per verificare la presenza di eventuali danni.

⚠ AVVERTENZA

Lasciando scoperta l'apertura di scarico si permette al tosaerba di scagliare oggetti in direzione dell'operatore o di astanti, e di causare gravi lesioni; è inoltre possibile venire a contatto con la lama. Non utilizzate mai la macchina se non è montato il deflettore dell'erba, il coperchio di scarico o il sistema di raccolta.

Non utilizzate mai la macchina se non è montato il deflettore dell'erba, il coperchio di scarico o il sistema di raccolta.

Prima di ogni uso, controllate il deflettore dell'erba tagliata per verificare la presenza di eventuali danni. Sostituite tutte le parti danneggiate prima dell'uso.

1. Togliete il dado (⅜") dall'asta sottostante il tosaerba (Figura 67).

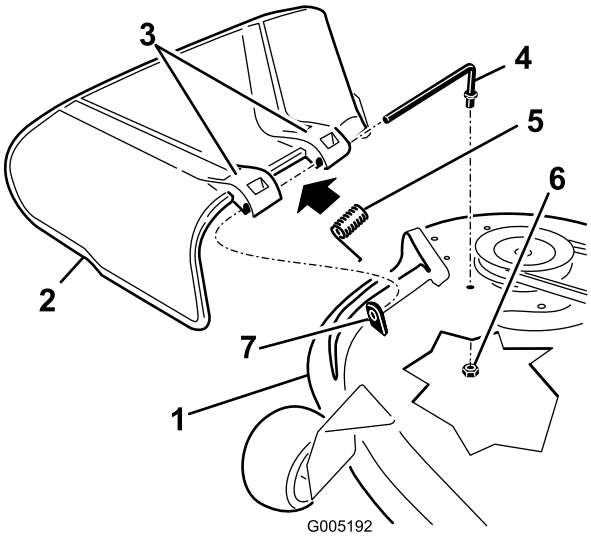

g005192

Figura 67

1. Piatto di taglio
2. Deflettore d'erba tagliata
3. Staffa del deflettore di sfalcio
4. Asta
5. Molla
6. Dado (⅜")
7. Distanziatore corto

2. Estraete l'asta dal distanziatore corto, dalla molla e dal deflettore dell'erba (Figura 67).
3. Togliete il deflettore dell'erba tagliata se è danneggiato o consumato.
4. Riposizionate il deflettore dell'erba (Figura 67).
5. Infilate l'asta (con l'estremità diritta) nella staffa posteriore del deflettore di sfalcio.
6. Collocate la molla sull'asta (tenendo abbassati i fili alle estremità), tra le staffe del deflettore di sfalcio.

7. Fate scorrere l'asta attraverso la seconda staffa del deflettore dell'erba (Figura 67).
8. Inserite l'asta dalla parte anteriore del deflettore dello sfalcio, nel distanziatore corto sul piatto di taglio.
9. Fissate l'estremità posteriore dell'asta nel tosaerba con un dado (⅜"), come mostrato in (Figura 67).

Importante: **Il deflettore d'erba tagliata dev'essere caricato a molla e abbassato. Sollevate il deflettore per verificare che scatti in posizione completamente abbassata.**

Manutenzione delle cinghie del tosaerba

Ispezione delle cinghie

Intervallo tra gli interventi tecnici: Ogni 25 ore—Controllate crepe/usura delle cinghie.

Verificate che non ci siano incrinature, bordi usurati per sfregamento, segni di bruciato o altri danni. Sostituite le cinghie avariate.

Sostituzione della cinghia del tosaerba

I segni di una cinghia usurata includono stridio durante la rotazione della cinghia, slittamento delle lame durante il taglio dell'erba, bordi sfilacciati, segni di bruciatura e spaccature sulla cinghia. Sostituite la cinghia del tosaerba se notate uno qualsiasi dei segni sopra riportati.

1. Parcheggiate la macchina su un terreno pianeggiante e disinnestate il comando delle lame.
2. Portate le leve di controllo del movimento in posizione FRENO, spegnete il motore, togliete la chiave di accensione, e prima di scendere dal posto di guida attendete che le parti in movimento si siano fermate.
3. Spostate la leva dell'altezza di taglio nella posizione più bassa (38 mm).
4. Togliete i coperchi delle pulegge (Figura 68).

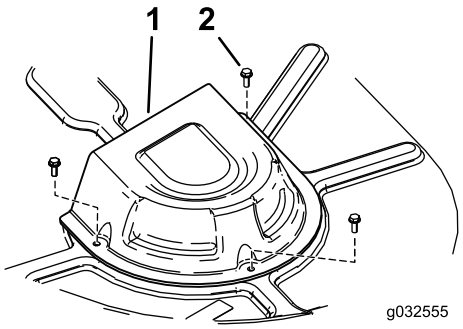

g032555

Figura 68

1. Copertura
2. Vite

5. Servendovi di un attrezzo per la rimozione delle molle (n. cat. Toro 92-5771), sganciate la molla di rinvio dal gancio del piatto di taglio per eliminare la tensione dalla puleggia tendicinghia e togliete la cinghia dalle pulegge (Figura 69).

⚠ AVVERTENZA

La molla viene montata sotto tensione, e può causare gravi ferite.

Prestate la massima attenzione quando togliete la cinghia.

6. Montate la nuova cinghia attorno alla puleggia del motore e a quelle del tosaerba (Figura 69).
7. Servendovi di un attrezzo per la rimozione delle molle, agganciate la molla di rinvio al gancio del piatto di taglio per mettere in tensione la puleggia tendicinghia e la cinghia (Figura 69).
8. Montate i coperchi delle pulegge (Figura 68).

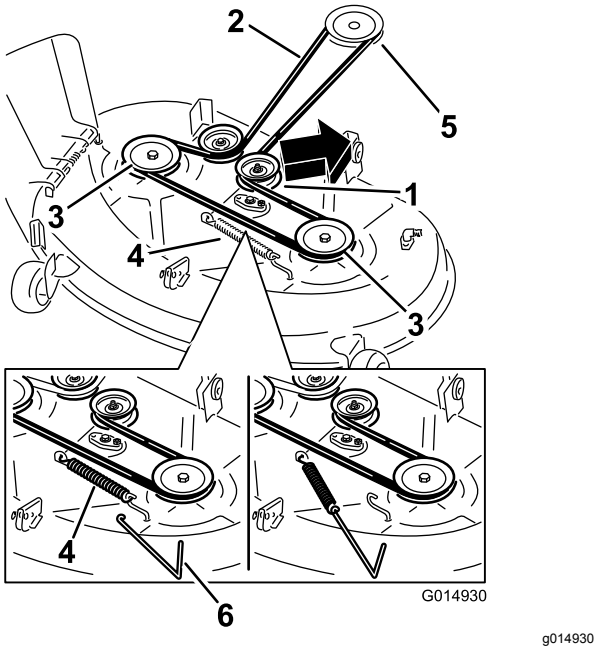

g014930

Figura 69

Piatti di taglio con 2 lame

1. Puleggia tendicinghia
2. Cinghia del tosaerba
3. Puleggia esterna
4. Molla
5. Puleggia del motore
6. Utensile per rimozione molla

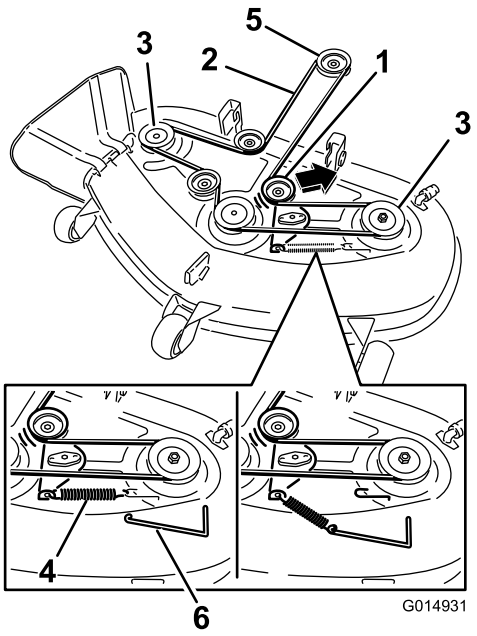

g014931

Figura 70

Piatti di taglio con 3 lame

1. Puleggia tendicinghia
2. Cinghia del tosaerba
3. Puleggia esterna
4. Molla
5. Puleggia del motore
6. Utensile per rimozione molla

Pulizia

Lavaggio del sottoscocca del tosaerba

Intervallo tra gli interventi tecnici: Dopo ogni utilizzo—Pulite l'alloggiamento della scocca del tosaerba.

Lavate il sottoscocca del tosaerba dopo l'uso per impedire che lo sfalcio si accumuli, e per migliorare il mulching e la dispersione dello sfalcio.

Importante: **La macchina può essere lavata con detersivo neutro ed acqua. Non lavate a pressione la macchina Non utilizzate una quantità d'acqua eccessiva, in particolare in prossimità della plancia, sotto al sedile, attorno al motore, alle pompe idrauliche e ai motori.**

1. Parcheggiate la macchina su un terreno pianeggiante e disinnestate il comando delle lame.
2. Portate le leve di controllo del movimento in posizione FRENO, spegnete il motore, togliete la chiave di accensione, e prima di scendere dal posto di guida attendete che le parti in movimento si siano fermate.
3. Montate il manicotto del tubo flessibile sul raccordo di lavaggio del tosaerba, quindi aprite il rubinetto per erogare un getto forte (Figura 71).

   Nota: Spalmate della vaselina sull'O-ring del raccordo di lavaggio, per agevolare l'inserimento del manicotto e proteggere l'O-ring.

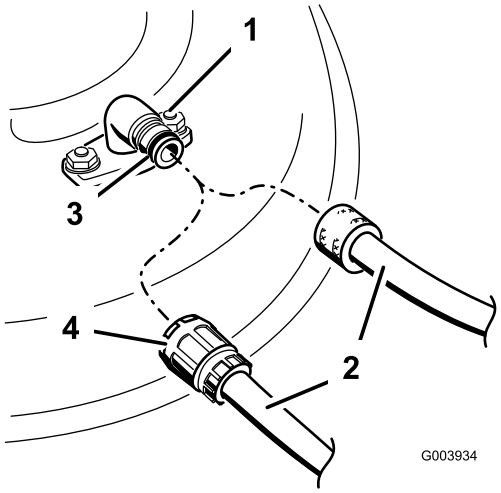

g003934

Figura 71

1. Raccordo di lavaggio
2. Flessibile
3. O-ring
4. Giunto

4. Abbassate il tosaerba all'altezza di taglio inferiore.
5. Sedetevi sul sedile ed avviate il motore.
6. Innestate il comando delle lame e lasciate girare il motore per un massimo di tre minuti.
7. Disinnestate il comando delle lame, spegnete il motore e attendete che tutte le parti in movimento si siano fermate.
8. Chiudete il rubinetto e togliete il raccordo a disinnesto rapido dal raccordo di lavaggio.

   Nota: Se il tosaerba non è pulito dopo un lavaggio, bagnatelo, lasciatelo in posa per 30 minuti e ripetete l'operazione.
9. Fate girare il tosaerba per altri tre minuti al massimo, al fine di eliminare l'acqua superflua.

⚠ AVVERTENZA

Se il raccordo di lavaggio è rotto o mancante, voi ed altre persone siete esposti al rischio di essere colpiti da oggetti o di venire a contatto con la lama. Il contatto con la lama ed oggetti scagliati può causare ferite ed anche la morte.

- **Sostituite immediatamente il raccordo rotto o mancante prima di riutilizzare il tosaerba.**
- **Non mettete mai le mani o i piedi sotto il tosaerba o nelle aperture del tosaerba.**

Rimessaggio

Pulizia e rimessaggio

1. Disinnestate il comando delle lame, spostate le leve di controllo del movimento in posizione di STAZIONAMENTO, spegnete il motore e togliete la chiave.
2. Eliminate residui d'erba, morchia e fanghiglia dalle parti esterne della macchina, in particolare dal motore.
3. Eliminate morchia e sporcizia dall'esterno del motore, dalle alette della testata e dal convogliatore.

   Importante: **La macchina può essere lavata con detersivo neutro ed acqua. Non lavate a pressione la macchina Non utilizzate una quantità d'acqua eccessiva, in particolare in prossimità della plancia, sotto al sedile, attorno al motore, alle pompe idrauliche e ai motori.**
4. Revisionate il filtro dell'aria; vedere Revisione del filtro dell'aria (pagina 36).
5. Ingrassate ed oliate la macchina; vedere Lubrificazione (pagina 35).
6. Cambiate l'olio del carter ed il filtro; vedere Cambio dell'olio motore e del filtro (pagina 38).
7. Controllate la pressione degli pneumatici; vedere Controllo della pressione degli pneumatici (pagina 44).
8. Cambiate la batteria; vedere Ricarica della batteria (pagina 43).
9. Controllate le condizioni delle lame; vedere Revisione delle lame di taglio (pagina 45).
10. Preparate la macchina per il rimessaggio in caso di pause di utilizzo superiori a 30 giorni. Preparate la macchina per il rimessaggio come segue.
11. Aggiungete uno stabilizzatore/condizionatore a base di petrolio al carburante nel serbatoio. Osservate le istruzioni per la miscelazione riportate dal produttore dello stabilizzatore. Non utilizzate stabilizzanti a base di alcool (etanolo o metanolo).

    Nota: L'additivo/stabilizzatore del carburante è più efficace se viene utilizzato sempre, insieme a benzina fresca.

    Fate funzionare il motore per distribuire il carburante condizionato nell'impianto di alimentazione (5 minuti).

    Spegnete il motore, lasciatelo raffreddare e spurgate i serbatoi carburante.

    Riavviate il motore e fatelo girare finché non si spegne.

    Chiudete l'aria al motore. Avviate il motore e lasciatelo girare finché non si avvia più.

    Smaltite il carburante nel rispetto dell'ambiente. Riciclatelo in conformità alle leggi locali.

    Importante: **Non conservate la benzina con stabilizzatore/condizionatore per più di 30 giorni.**
12. Togliete la candela (o candele) e controllatene lo stato; vedere Manutenzione della candela (pagina 40). Con la candela (o candele) staccata dal motore, versate 2 cucchiaiate d'olio motore nel foro della candela. Attivate il motorino di avviamento elettrico per distribuire l'olio nel cilindro. Montate la candela (o candele). Non montate il cappellotto sulla candela (o candele).
13. Eliminate morchia e pula da sopra il tosaerba.
14. Raschiate i depositi di erba e morchia dal sottoscocca, quindi lavate il tosaerba con un flessibile da giardino.
15. Controllate le condizioni delle cinghie di trasmissione e del tosaerba.
16. Controllate e serrate tutti i bulloni, i dadi e le viti. Riparate o sostituite le parti consumate o danneggiate.
17. Ritoccate tutti i graffi e le superfici metalliche sverniciate. La vernice può essere ordinata al Centro di Assistenza autorizzato di zona.
18. Riponete la macchina in una rimessa o in un deposito pulito ed asciutto. Togliete la chiave dell'interruttore di avviamento e conservatela in un luogo facile da ricordare. Coprite la macchina con un telo per proteggerla e mantenerla pulita.

Localizzazione guasti

Problema	Possibile causa	Rimedio
Il motore si surriscalda.	1. Il motore è sotto sforzo eccessivo. 2. Il livello dell'olio nel carter è scarso. 3. Le alette di raffreddamento e i passaggi per l'aria sotto il convogliatore sono intasati. 4. Il filtro dell'aria è sporco. 5. C'è morchia, acqua o carburante stantio nel sistema di alimentazione.	1. Rallentate. 2. Rabboccate la coppa con olio adatto. 3. Rimuovete l'ostruzione da alette di raffreddamento e condotti dell'aria. 4. Pulite o sostituite l'elemento del filtro dell'aria. 5. Rivolgetevi a un Centro Assistenza autorizzato.
Il motorino di avviamento non si avvia.	1. Il comando delle lame è innestato. 2. Le leve di controllo del movimento non sono in posizione FRENO. 3. La batteria è scarica. 4. I collegamenti elettrici sono corrosi o allentati. 5. È bruciato un fusibile. 6. Relè o interruttore difettoso.	1. Disinnestate il comando delle lame. 2. Mettete le leve di controllo del movimento in posizione FRENO. 3. Caricate la batteria. 4. Controllate il contatto dei collegamenti elettrici. 5. Sostituite il fusibile. 6. Rivolgetevi a un Centro Assistenza autorizzato.
Il motore non si avvia, ha difficoltà di avviamento o perde potenza.	1. Il serbatoio del carburante è vuoto. 2. Lo starter non è attivato. 3. Il filtro dell'aria è sporco. 4. Il cappellotto (o cappellotti) è lento o scollegato. 5. La candela è sporca, imbrattata o la distanza tra gli elettrodi è errata. 6. Il filtro del carburante è sporco. 7. C'è morchia, acqua o carburante stantio nell'impianto di alimentazione. 8. Il carburante nel serbatoio è inadatto. 9. Il livello dell'olio nel carter è scarso.	1. Riempite il serbatoio del carburante. 2. Spostate la leva dello starter in posizione attivato. 3. Pulite o sostituite l'elemento del filtro dell'aria. 4. Collegate il cappellotto alla candela (o candele). 5. Montate una nuova candela (o candele), con gli elettrodi alla giusta distanza. 6. Sostituite il filtro del carburante. 7. Rivolgetevi a un Centro Assistenza autorizzato. 8. Svuotate il serbatoio e riempitelo con carburante adatto. 9. Rabboccate la coppa con olio adatto.
La trazione non funziona.	1. Le valvole bypass sono aperte. 2. Le cinghie della trazione sono usurate, allentate o rotte. 3. Le cinghie della trazione sono scivolate dalle pulegge. 4. Panne della trasmissione.	1. Chiudete le valvole di traino. 2. Rivolgetevi a un Centro Assistenza autorizzato. 3. Rivolgetevi a un Centro Assistenza autorizzato. 4. Rivolgetevi a un Centro Assistenza autorizzato.

Problema	Possibile causa	Rimedio
Vi sono vibrazioni anormali.	1. I bulloni di fissaggio del motore sono allentati. 2. È allentata la puleggia del motore, la puleggia tendicinghia o la puleggia della lama. 3. La puleggia del motore è danneggiata. 4. La lama (o lame) di taglio è piegata o sbilanciata. 5. Un bullone di montaggio della lama è allentato. 6. Un fusello della lama è piegato.	1. Serrate i bulloni di fissaggio del motore. 2. Serrate la puleggia interessata. 3. Rivolgetevi a un Centro Assistenza autorizzato. 4. Montate una nuova lama (o lame) di taglio. 5. Serrate il bullone di fissaggio della lama. 6. Rivolgetevi a un Centro Assistenza autorizzato.
L'altezza di taglio è irregolare.	1. La lama (o lame) non è affilata. 2. La lama (o lame) di taglio è curva. 3. Il tosaerba non è a livello. 4. La ruota antistrappo non è messa a punto. 5. Il sottoscocca del tosaerba è sporco. 6. La pressione degli pneumatici è errata. 7. Un fusello della lama è piegato.	1. Affilate la lama (o lame). 2. Montate una nuova lama (o lame) di taglio. 3. Livellate il tosaerba longitudinalmente e latitudinalmente. 4. Regolate l'altezza della ruota antistrappo. 5. Pulite il sottoscocca del tosaerba. 6. Regolate la pressione degli pneumatici. 7. Rivolgetevi a un Centro Assistenza autorizzato.
Le lame non girano.	1. La cinghia di trasmissione è usurata, allentata o rotta. 2. La cinghia di comando è scivolata dalla puleggia. 3. Il comando della presa di forza o PDF è difettoso. 4. La cinghia del tosaerba è usurata, allentata o rotta.	1. Montate una nuova cinghia di trasmissione. 2. Montate la cinghia di trasmissione e controllate che i fuselli di regolazione e le guide della cinghia siano in posizione corretta. 3. Rivolgetevi a un Centro Assistenza autorizzato. 4. Montate una nuova cinghia del tosaerba.

Schemi

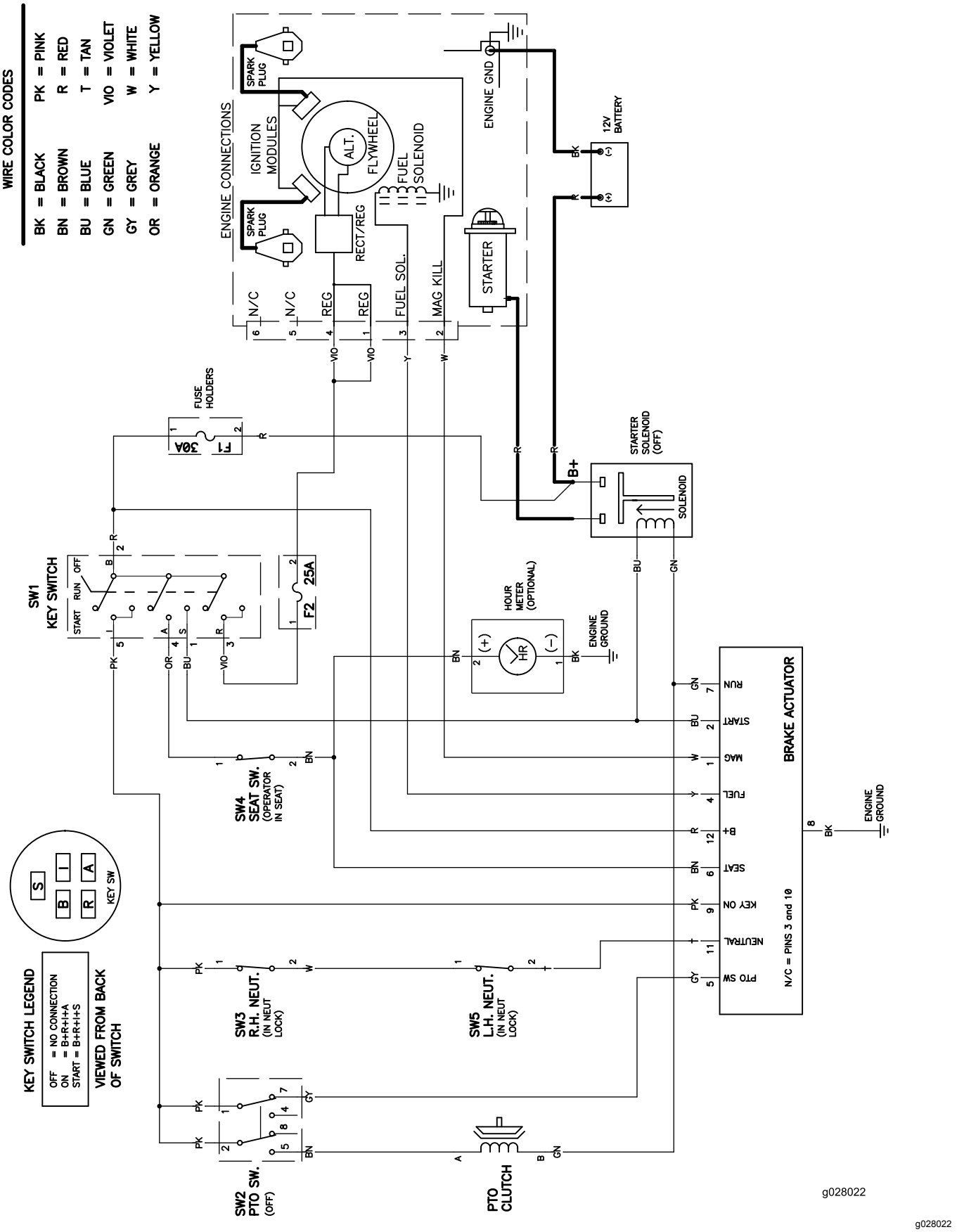

g028022

Schema elettrico (Rev. A)

Informativa europea sulla privacy

Dati raccolti da Toro
Toro Warranty Company (Toro) rispetta la privacy. Al fine di elaborare i reclami in garanzia e contattarvi in caso di richiamo di un prodotto, vi chiediamo di comunicarci determinati dati personali direttamente o tramite il rivenditore Toro in loco o The Toro Company.

Il sistema di garanzia Toro è installato su server situati negli Stati Uniti, dove la legge sulla tutela della privacy può prevedere una protezione diversa da quella del vostro paese.

COMUNICANDOCI I VOSTRI DATI PERSONALI ACCONSENTITE ALLA LORO ELABORAZIONE COME INDICATO NELL'INFORMATIVA SULLA PRIVACY.

Utilizzo delle informazioni da parte di Toro
Toro può utilizzare i vostri dati personali per elaborare i reclami in garanzia e contattarvi in caso di richiamo di un prodotto e per qualsiasi altra comunicazione, nonché condividere i vostri dati con consociate, rivenditori e altri partner commerciali collegati a tali attività. Non venderemo i vostri dati personali ad altre aziende. Ci riserviamo il diritto di divulgare i dati personali a scopo di conformità con la legislazione applicabile e su richiesta delle autorità competenti, per il corretto funzionamento del sistema o per tutelare noi stessi o gli altri utenti.

Conservazione dei dati personali
Conserveremo i vostri dati personali finché saranno necessari per gli scopi previsti al momento della loro raccolta iniziale o per altri scopi legittimi (come la conformità normativa) o laddove richiesto dalla legislazione applicabile.

Impegno di Toro alla sicurezza dei dati personali
Adottiamo precauzioni ragionevoli al fine di tutelare la sicurezza dei vostri dati personali, nonché misure atte a mantenere l'accuratezza e lo status corrente dei dati personali.

Accesso e correzione delle vostre informazioni personali
Se desiderate rivedere o correggere le vostre informazioni personali, contattateci via e-mail all'indirizzo legal@toro.com.

Legislazione australiana relativa ai consumatori

I clienti australiani potranno reperire i dettagli concernenti la legislazione australiana relativa ai consumatori all'interno della confezione o presso il concessionario Toro in loco.

TimeCutter
e
tosaerba
TITAN

La garanzia del marchio Toro

Garanzia limitata (consultate i periodi di garanzia sotto elencati)

Condizioni e prodotti coperti

The Toro Company e la sua affiliata, Toro Warranty Company, ai sensi di un accordo tra le medesime, garantiscono congiuntamente la riparazione dei prodotti Toro elencati sotto qualora essi presentassero difetti di materiale o lavorazione.

I seguenti periodi di tempo vengono applicati dalla data dell'acquisto effettuato dall'acquirente originario:

Prodotti	Periodo di garanzia
Tosaerba Timecutter	Uso residenziale [2] - 3 anni
• Motori [1] — Uso residenziale	Kawasaki – 3 anni
	Kohler – 3 anni
	Toro – 3 anni
Tosaerba Timecutter	30 giorni uso commerciale
• Motori [1] — Uso commerciale	Kawasaki – 3 anni
	Kohler – 90 giorni
	Toro - 90 giorni
Tosaerba TITAN Serie ZX e SS – Uso commerciale o residenziale	3 anni o 300 ore[3]
• Motori [1] — Uso commerciale o residenziale	Kawasaki – 3 anni
• Telaio	A vita (solo per il proprietario originario)[4]
Tosaerba TITAN Serie MX - Uso commerciale o residenziale	4 anni o 400 ore[3]
• Motori [1] — Uso commerciale o residenziale	Kawasaki – 3 anni
• Telaio	A vita (solo per il proprietario originario)[4]
Tutti i tosaerba	
• Attrezzi	1 anno
• Batteria	90 giorni per materiali e manodopera
	1 anno solo per i materiali
• Cinghie e pneumatici	90 giorni

[1]Alcuni motori montati sui prodotti Toro sono coperti dalla garanzia del produttore.

[2]"Normale uso residenziale" significa l'uso del prodotto sul lotto della vostra abitazione. L'utilizzo in più luoghi è considerato uso commerciale, ed in questo caso viene applicata la garanzia per uso commerciale.

[3]A seconda del primo termine raggiunto.

[4]Garanzia a vita sul telaio - Se durante il normale utilizzo il telaio portante — costituito dalle parti saldate le une alle altre che formano la struttura della macchina alla quale sono assicurati altri componenti, come il motore — si incrina o si rompe, sarà riparato o sostituito, a discrezione di Toro, in garanzia senza addebito al cliente di alcun costo materiali e manodopera. I danni al telaio dovuti all'utilizzo del prodotto in modi o per scopi impropri, e i danni o le riparazioni dovuti a ruggine o corrosione non sono coperti.

La Garanzia sarà invalidata qualora il contaore sia stato scollegato, alterato o presenti segni di manomissione.

Responsabilità del Proprietario

Il proprietario deve eseguire la manutenzione del Prodotto Toro in conformità alle procedure di manutenzione riportate nel *Manuale dell'operatore*. La manutenzione ordinaria è a vostro carico, sia essa eseguita da un concessionario o da voi stesso.

Istruzioni per ottenere il servizio in garanzia

Se ritenete che il vostro prodotto Toro presenti difetti di materiali o lavorazione, osservate la seguente procedura.

1. Contattate un Centro Assistenza Toro per fissare un appuntamento per l'intervento di manutenzione. Per sapere dove si trova il rivenditore più vicino a voi, visitate il nostro sito web alla pagina www.toro.com. Potete anche chiamare i numeri elencati al punto 3 per usufruire del sistema di localizzazione dei Centri Assistenza Toro, attivo 24 ore su 24.
2. Portate il prodotto e la prova d'acquisto (ricevuta di vendita) al Centro Assistenza. Il Centro Assistenza individuerà il problema e verificherà se è coperto dalla Garanzia.
3. Se per qualsiasi motivo non siete soddisfatti dell'analisi o del servizio del Centro Assistenza, contattateci al:

   Toro Warranty Company
   Customer Care Department, RLC Division
   8111 Lyndale Avenue South
   Bloomington, MN 55420-1196
   Numero Verde 866-216-6029 (clienti residenti negli Stati Uniti)
   Numero Verde 866-216-6030 (clienti residenti in Canada)

Articoli e condizioni non coperti da garanzia

Non esiste altra garanzia espressa ad eccezione della copertura su sistemi di emissione speciali e sul motore di alcuni prodotti. Quanto segue è escluso dalla presente espressa garanzia:

- Il costo della manutenzione ordinaria e di parti quali filtri, carburante, lubrificanti, cambi di olio, candele, filtri dell'aria, affilatura lame/lame usurate, regolazione di cavi/tiranteria, o di freni e frizioni.
- Guasto dei componenti per normale usura
- Qualsiasi prodotto o pezzo modificato, impropriamente utilizzato o trascurato o che debba essere sostituito o riparato a causa di incidenti o mancanza di corretta manutenzione
- Tariffe per il ritiro e la consegna
- Riparazioni o tentativi di riparazione non eseguiti da Centri Assistenza Toro autorizzati
- Riparazioni necessarie a causa della mancata osservanza della procedura consigliata per il carburante (per ulteriori dettagli consultare il *Manuale dell'operatore*)
  - La rimozione di elementi contaminanti nel sistema di alimentazione non è coperta
  - Utilizzo di carburante stantio (di oltre un mese) o contenente etanolo oltre il 10% o MTBE oltre il 15%
  - Mancato svuotamento del sistema di alimentazione prima di un periodo di inutilizzo superiore a un mese

Condizioni generali

Tutte le riparazioni coperte da queste garanzie devono essere effettuate da un Centro Assistenza Toro autorizzato, con ricambi approvati da Toro.

Né The Toro Company né Toro Warranty Company sono responsabili di danni indiretti, incidentali o consequenziali in merito all'utilizzo dei Prodotti Toro coperti dalla presente garanzia, ivi compresi costi o spese per apparecchiature sostitutive o assistenza per periodi ragionevoli di avaria o di mancato utilizzo in attesa della riparazione ai sensi della presente garanzia.

Tutte le garanzie implicite relative alla commerciabilità (ovvero l'idoneità del prodotto ad impieghi generici) e all'idoneità specifica (ovvero l'idoneità del prodotto ad impieghi particolari) sono limitate alla durata della garanzia espressa.

In alcuni stati non è permessa l'esclusione di danni accidentali o consequenziali, né limitazioni sulla durata di una garanzia implicita; di conseguenza, nel vostro caso le suddette esclusioni e limitazioni potrebbero non essere applicabili.

La presente garanzia concede diritti legali specifici; potreste inoltre godere di altri diritti, che variano da uno Stato all'altro.

Paesi oltre gli Stati Uniti e il Canada.

La presente garanzia non è valida in Messico. I clienti che hanno acquistato prodotti Toro fuori dagli Stati Uniti o dal Canada devono contattare il proprio Distributore (Concessionario) Toro per ottenere le polizze di garanzia per il proprio paese, regione o stato. Se per qualche motivo non siete soddisfatti del servizio del vostro Distributore o avete difficoltà nell'ottenere informazioni sulla garanzia, siete pregati di rivolgervi all'importatore Toro. Se tutti i rimedi falliscono, potete contattare Toro Warranty Company.

Legislazione australiana relativa ai consumatori: I clienti australiani potranno reperire i dettagli concernenti la legislazione australiana relativa ai consumatori all'interno della confezione o presso il concessionario Toro in loco.