Form No. 3400-730 Rev C

TORO®

Count on it.

Betjeningsvejledning

# TimeCutter® ZS 4200T- eller ZS 5000-plæneklipper

**Modelnr. 74657—Serienr. 316000001 og derover**
**Modelnr. 74661—Serienr. 316000001 og derover**

Registrer dit produkt på www.Toro.com.
Oversættelse af original (DA)

CE

*3400-730* c

Dette produkt overholder alle relevante EU-direktiver. Yderligere oplysninger fås på den separate produktspecifikke overensstemmelseserklæring.

**⚠ ADVARSEL**

**CALIFORNIEN**
**Advarsel i henhold til erklæring nr. 65**

**Udstødningsgassen fra dette produkt indeholder kemikalier, der ifølge staten Californien er kræftfremkaldende samt giver fødselsskader eller andre forplantningsskader.**

**Brug af dette produkt kan medføre eksponering over for kemikalier, der ifølge staten Californien er kræftfremkaldende og giver medfødte defekter eller andre forplantningsskader.**

Det er en overtrædelse af California Public Resource Code Section 4442 eller 4443 at bruge eller betjene denne motor på et skovbegroet, buskbegroet eller græsbegroet område, medmindre motoren er forsynet med en gnistskærm som defineret i Section 4442, som vedligeholdes og er i god driftsmæssig stand, eller medmindre motoren er bygget, udstyret og vedligeholdt til brandforebyggelse.

For så vidt angår modeller med et angivet antal hestekræfter er motorens nominelle bruttohestekræfter testet af motorfabrikanten på et laboratorium i henhold til SAE J1995 og normeret i henhold til J2723. På grund af de ændringer, der er foretaget for at overholde diverse sikkerheds-, emissions- og driftskrav, vil motorerne på denne plæneklippertype reelt have betydeligt færre hestekræfter.

Gå til www.Toro.com for at se specifikationer for din plæneklippermodel.

Dette gnisttændingssystem er i overensstemmelse med de canadiske ICES-002

# Indledning

Dette er en plænetraktor med roterende knive, der er beregnet til brug af boligejere til private anvendelsesområder. Den er primært beregnet til klipning af græs på velholdte plæner. Den er ikke beregnet til at klippe krat, slå græs eller anden bevoksning langs motorveje eller til landbrugsformål.

Læs denne vejledning omhyggeligt, så du kan lære at betjene og vedligeholde produktet korrekt samt undgå person- og produktskade. Det er dit ansvar at betjene produktet korrekt og sikkert.

Du kan kontakte Toro direkte på www.Toro.com for at få materialer om produktsikkerhed og oplæring i betjening, oplysninger om tilbehør, hjælp til at finde en forhandler eller for at registrere dit produkt.

Når du har brug for service, originale Toro-dele eller yderligere oplysninger, bedes du kontakte en autoriseret serviceforhandler eller Toros kundeservice samt have produktets model- og serienummer parat. Figur 1 angiver, hvor model- og serienummeret er placeret på produktet. Skriv numrene, hvor der er gjort plads til dette.

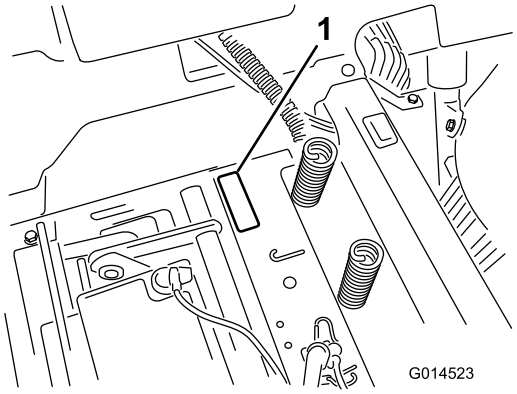


g014523

**Figur 1**
Under sædet

1. Model- og serienummerplade

Skriv produktets model- og serienummer på linjerne herunder:

**Modelnr.** _____

**Serienr.** _____

Denne vejledning advarer dig om mulige farer og giver dig særlige sikkerhedsoplysninger ved hjælp af advarselssymbolet (Figur 2), der angiver en fare, som kan forårsage alvorlig personskade eller død, hvis du ikke følger de anbefalede forholdsregler.

g000502

**Figur 2**

1. Advarselssymbol

Denne betjeningsvejledning bruger to ord til at fremhæve oplysninger. **Vigtigt** henleder opmærksomheden på særlige mekaniske oplysninger,

© 2017—The Toro® Company
8111 Lyndale Avenue South
Bloomington, MN 55420



Kontakt os på www.Toro.com.
Trykt i USA
Alle rettigheder forbeholdes

og **Bemærk** angiver generel information, som det er værd at lægge særligt mærke til.

# Indhold


Sikkerhed ..... 4
Sikker betjeningspraksis ..... 4
Model 74657 ..... 6
Model 74661 ..... 6
Hældningsindikator ..... 8
Sikkerheds- og instruktionsmærkater ..... 9
Produktoversigt ..... 15
Betjeningsanordninger ..... 15
Betjening ..... 17
Påfyldning af brændstof ..... 17
Kontrol af motoroliestanden ..... 19
Indkøring af en ny maskine ..... 19
Sæt sikkerheden i højsædet ..... 19
Sådan fungerer sikkerhedslåsesystemet ..... 20
Afprøvning af sikkerhedslåsesystemet ..... 20
Start af motoren ..... 21
Betjening af skæreknivene ..... 21
Slukning af motoren ..... 21
Kørsel med maskinen ..... 22
Standsning af maskinen ..... 23
Justering af klippehøjden ..... 24
Justering af antiskalperingsruller ..... 24
Justering af antiskalperingsruller ..... 24
Indstilling af sædet ..... 25
Justering af bevægelseshåndtagene ..... 25
Manuel skubning af plæneklipperen ..... 26
Omstilling til sideudkast ..... 26
Omstilling til sideudkast ..... 28
Transport af maskinen ..... 29
Læsning af maskinen ..... 30
Tip vedrørende betjening ..... 31
Vedligeholdelse ..... 33
Skema over anbefalet vedligeholdelse ..... 33
Tiltag forud for vedligeholdelse ..... 34
Hævning af sædet ..... 34
Frigivelse af plæneklipperskjoldets gardin ..... 34
Smøring ..... 34
Indfedtning af lejerne ..... 34
Motorvedligeholdelse ..... 35
Eftersyn af luftfilteret ..... 35
Serviceeftersyn af motorolien ..... 36
Serviceeftersyn af tændrøret ..... 38
Rensning af kølesystemet ..... 39
Vedligeholdelse af brændstofsystem ..... 39
Udskiftning af det indbyggede brændstoffilter ..... 39
Vedligeholdelse af elektrisk system ..... 40
Opladning af batteriet ..... 40
Serviceeftersyn af sikringerne ..... 42
Vedligeholdelse af drivsystem ..... 42
Kontrol af dæktrykket ..... 42
Deaktivering af den elektriske bremse ..... 43
Vedligeholdelse af plæneklipperen ..... 43
Serviceeftersyn af skæreknivene ..... 43
Nivellering af plæneklipperskjoldet ..... 46
Afmontering af plæneklipperen ..... 48
Montering af plæneklipperen ..... 49
Udskiftning af græsdeflektoren ..... 49
Vedligeholdelse af plæneklipperremmen ..... 50
Eftersyn af remmene ..... 50
Udskiftning af plæneklipperremmen ..... 50
Rengøring ..... 51
Vask af plæneklipperens underside ..... 51
Opbevaring ..... 52
Rengøring og opbevaring ..... 52
Fejlfinding ..... 54
Diagrammer ..... 56

# Sikkerhed

Denne maskine er designet i overensstemmelse med EN ISO 5395:2013.

Operatøren skal altid følge sikkerhedsforskrifterne og være opmærksom på advarselssymbolet, der betyder Forsigtig, Advarsel eller Fare – ”personlig sikkerhedsanvisning” for at nedsætte risikoen for personskade. Hvis forskrifterne ikke overholdes, kan det medføre personskade eller død.

# Sikker betjeningspraksis

Dette produkt kan afskære hænder og fødder samt udslynge genstande. Følg altid sikkerhedsforskrifterne for at undgå alvorlig personskade eller død.

Følgende instruktioner er tilpasset fra EN ISO 5395:2013.

## Generel betjening

- Læs, forstå og følg alle instruktioner i *betjeningsvejledningen* og på maskinen, før du starter.
- Anbring ikke hænder eller fødder i nærheden af roterende dele eller under maskinen. Hold dig altid på afstand af udkaståbningen.
- Lad kun ansvarlige voksne, der er fortrolige med anvisningerne, betjene maskinen.
- Ryd området for genstande såsom sten, legetøj, ståltråd osv., der kan blive samlet op og slynget af kniven.
- Kontroller, at der ikke er andre mennesker i området, før du klipper. Stop maskinen, hvis nogen kommer ind på området.
- Tag aldrig passagerer med.
- Slå ikke græs i bakgear, medmindre det er absolut nødvendigt. Kig altid ned og bagud, før du bakker og under bakning.
- Vær opmærksom på plæneklipperens udblæsningsretning, og undlad at rette udkastet mod omkringstående personer. Undgå at udkaste materiale mod en mur eller en forhindring. Materiale kan rikochettere tilbage mod dig. Stop kniven(e) på grusbelagte overflader.
- Maskinen må ikke betjenes, uden at deflektoren, udblæsningsdækslet eller græsopsamlersystemet er monteret og fungerer.
- Vær agtpågivende, sænk farten, og pas på under drejninger. Orienter dig bagud og til siden, før du skifter retning.
- Efterlad aldrig en kørende maskine uden opsyn. Sluk altid for knivene, aktivér parkeringsbremsen, sluk for motoren, og tag nøglen ud, før du stiger af maskinen.
- Sluk knivene, når maskinen ikke klipper. Sluk for motoren, vent til alle dele er helt stoppet, og tag nøglen ud, før maskinen rengøres, græsfanget afmonteres, eller udblæsningsslisken renses.
- Maskinen må kun betjenes i dagslys eller i godt, kunstigt lys.
- Betjen ikke maskinen, hvis du er syg, træt eller påvirket af alkohol eller medicin.
- Hold øje med trafikken, når du krydser eller kører i nærheden af vejbaner.
- Vær særligt forsigtig, når du læsser maskinen på eller aflæsser den fra en anhænger eller lastbil.
- Bær passende beklædning, herunder øjenbeskyttelse, høreværn og kraftige, skridsikre sko. Sæt langt hår op. Bær ikke smykker.
- Følg altid anbefalingerne for anvendelse af modvægte.
- Lyn kan forårsage alvorlig personskade eller død. Hvis der observeres lyn eller høres torden i området, må maskinen ikke anvendes. Søg ly.

## Betjening på skråninger

Skråninger er en væsentlig årsag til, at føreren mister herredømmet, eller at maskinen vælter. Sådanne ulykker kan medføre alvorlige personskader, i værste tilfælde med døden til følge. Betjening af maskinen på alle skråninger kræver ekstra forsigtighed. Hvis du ikke kan bakke op ad en skråning, eller hvis du føler dig usikker på skråningen, skal du ikke klippe på den.

- Brug aldrig maskinen på skråninger med en større hældning end 15 grader.
- Hold øje med grøfter, huller, sten, hulninger og stigninger i terrænet, som ændrer maskinens kørselsvinkel, da ujævnt terræn kan få den til at vælte.
- Vælg en lav kørehastighed, så du ikke behøver stoppe, når du kører på en skråning.
- Brug aldrig maskinen på skråninger, når græsset er vådt. Kørsel i glat føre mindsker traktionen og kan forårsage udskridning og mistet herredømme.
- Drivhjulene skal altid være indkoblet, når du kører ned ad skråninger.
- Sænk hastigheden, og vær yderst forsigtig på skråninger.
- Foretag ikke pludselige drejninger eller hurtige ændringer af hastigheden.
- Fjern eller marker forhindringer som sten, grene osv. på klippeområdet. Højt græs kan skjule forhindringer.

- Undgå at starte pludseligt, når du klipper op ad bakke, da plæneklipperen kan vælte bagover.
- Vær opmærksom på, at traktionen kan mistes under kørsel ned ad bakke. Vægtoverførslen til forhjulene kan forårsage, at kørselshjulene skrider ud og forårsager mistet bremse- og styrekontrol.
- Undgå altid at starte eller stoppe pludseligt på en skråning. Hvis dækkene mister traktion, skal du stoppe maskinen, deaktivere knivene og fortsætte langsomt ned ad skråningen.
- Vær yderst forsigtig med græsopsamler eller andet udstyr. Disse kan ændre maskinens stabilitet og forårsage mistet herredømme.
- Forsøg ikke at stabilisere maskinen ved at sætte foden ned på jorden.
- Klip ikke i nærheden af bratte afsatser, grøfter, stejle skrænter eller vand. Hjul, der kører ud over kanter, kan forårsage, at maskinen vælter, hvilket kan medføre alvorlige kvæstelser, død eller drukning.
- Anvend en håndplæneklipper og/eller en græstrimmer tæt på bratte afsatser, grøfter, stejle skråninger eller vand.

## Børn

Der kan ske tragiske ulykker, hvis operatøren ikke er klar over børns tilstedeværelse. Børn bliver ofte tiltrukket af maskinen og klippeaktiviteten. Gå aldrig ud fra, at børn bliver på det sted, hvor du sidst så dem.

- Hold børn væk fra klippeområdet, og lad dem være under en ansvarlig voksens årvågne opsyn, og ikke operatøren.
- Vær årvågen, og sluk maskinen, hvis der kommer børn ind i området.
- Før og inden du bakker eller skifter retning, skal du kigge bagud, nedad og fra side til side for at kontrollere, om der er børn til stede.
- Kør aldrig med børn på maskinen. Heller ikke selvom knivene er deaktiverede. Børn kan falde af og komme alvorligt til skade eller forhindre sikker drift af maskinen.
- Børn, der tidligere har fået lov til at køre på maskinen, kan pludselig dukke op i klippeområdet for at køre med igen, og de kan blive kørt over af maskinen.
- Lad aldrig børn betjene maskinen.
- Vær ekstra forsigtig, når du nærmer dig blinde hjørner, buske, træer, enden af et hegn eller andre genstande, der kan blokere for udsynet.

## Sikkerhedsoplysninger om bugsering

- Det udstyr, der skal bugseres, må kun fastgøres ved bugseringspunktet.
- Følg anbefalingerne fra redskabets producent om vægtgrænser for udstyr, der bugseres, og bugsering på skråninger. Bugseret vægt må ikke overskride maskinens, operatørens og ballastens samlede vægt. Brug modvægte eller hjulvægte som beskrevet i redskabets eller bugseringsmaskinens *betjeningsvejledning*.
- Lad aldrig børn eller andre sidde i eller på udstyr, der bugseres.
- På skråninger kan vægten af det bugserede udstyr medføre traktionstab, øget risiko for væltning og mistet herredømme. Reducer den bugserede vægt, og sænk farten.
- Bremselængden øges i takt med vægten på den bugserede last. Kør langsomt, og vær klar til at bruge ekstra plads til at stoppe.
- Foretag store sving, så redskabet holdes fri af maskinen.

## Sikker håndtering af brændstof

Du skal være yderst forsigtig, når du håndterer benzin eller andre brændstoffer, for at undgå person- eller tingsskade. Brændstof er letantændeligt, og dampene er eksplosive.

- Sluk alle cigaretter, cigarer, piber og andre antændingskilder.
- Brug kun en godkendt beholder.
- Tag aldrig brændstofdækslet af, og påfyld aldrig brændstof, mens motoren kører. Lad motoren køle af før genopfyldning.
- Fyld aldrig brændstof på maskinen indendørs.
- Opbevar aldrig maskinen eller brændstofbeholdere inden døre, eller hvor der er åben ild, f.eks. i nærheden af en vandvarmer, en ovn eller et fyr.
- Fyld aldrig beholdere inde i et køretøj eller på en lastbil eller anhænger med plastikforing. Stil altid beholdere på jorden et stykke fra køretøjet, før påfyldning påbegyndes.
- Fjern brændstofdrevet udstyr fra lastbilen eller anhængeren, og fyld det op på jorden. Hvis dette ikke er muligt, skal påfyldningen af udstyret ske med en bærbar beholder i stedet for fra en brændstofstander.
- Påfyldningsdysen skal altid være i kontakt med kanten af åbningen i brændstoftanken eller -dunken, indtil påfyldningen er afsluttet. Brug ikke en dyselåseenhed.

- Hvis du spilder brændstof på tøj, skal du skifte det øjeblikkeligt.
- Overfyld aldrig brændstoftanken. Sæt brændstofdækslet på igen, og stram det.

## Generel drift

- Betjen aldrig en maskine i et lukket område. Motorudstødningen indeholder kulilte, som er en lugtfri, dødbringende gift.
- Hold møtrikker og bolte tilspændt, specielt knivbefæstelsesboltene. Hold udstyret i god stand.
- Gør aldrig noget, der forstyrrer den tilsigtede funktion af en sikkerhedsanordning, eller som modvirker den beskyttelse, som sikkerhedsanordningen yder. Efterse regelmæssigt, at de fungerer korrekt.
- Hold maskinen fri for græs, blade og andet snavs, der kan samle sig. Tør spildt olie, brændstof og snavs vædet med brændstof op. Lad maskinen køle af, før den stilles til opbevaring.
- Stop op, og efterse udstyret, hvis du rammer en genstand. Reparer, om nødvendigt, før du starter maskinen.
- Foretag aldrig justeringer eller reparationer, mens motoren kører.
- Græsfangets komponenter udsættes for slid, beskadigelse og forringelser, hvilket kan blotlægge bevægelige dele eller medføre udslyngning af genstande. Efterse hyppigt komponenterne, og udskift dem med producentens anbefalede dele, når det er nødvendigt.
- Plæneklipperknive er skarpe og kan skære. Pak skærekniven(e) ind, eller bær tykke handsker, og vær forsigtig, når du servicerer den/dem.
- Kontroller hyppigt, om bremsen fungerer korrekt. Udfør justering og eftersyn efter behov.
- Vedligehold eller udskift sikkerheds- og instruktionsmærkater, når det er nødvendigt.
- Brug kun originale Toro-reservedele for at sikre, at de originale standarder vedligeholdes.

# Model 74657

## Lydtryk

Maskinen har et lydtryksniveau ved brugerens øre på 89 dBA, hvori der er medtaget en usikkerhedsværdi (K) på 1 dBA.

Lydeffektniveauet er fastlagt i overensstemmelse med procedurerne beskrevet i EN ISO 5395:2013.

## Lydeffekt

Maskinen har et garanteret lydeffektniveau på 100 dBA, hvori der er medtaget en usikkerhedsværdi (K) på 1 dBA.

Lydtryksniveauet er fastlagt i overensstemmelse med procedurerne beskrevet i ISO 11094.

## Vibration for hænder/arme

Målt vibrationsniveau for venstre hånd = 1,1 $m/s^2$

Målt vibrationsniveau for højre hånd = 1,2 $m/s^2$

Usikkerhedsværdi (K) = 0,6 $m/s^2$

De målte værdier er fastlagt i overensstemmelse med procedurerne beskrevet i EN ISO 5395:2013.

## Vibrationsniveau for hele kroppen

Målt vibrationsniveau = 0,36 $m/s^2$

Usikkerhedsværdi (K) = 0,18 $m/s^2$

De målte værdier er fastlagt i overensstemmelse med procedurerne beskrevet i EN ISO 5395:2013.

# Model 74661

## Lydtryk

Maskinen har et lydtryksniveau ved brugerens øre på 93 dBA, hvori der er medtaget en usikkerhedsværdi (K) på 1 dBA.

Lydeffektniveauet er fastlagt i overensstemmelse med procedurerne beskrevet i EN ISO 5395:2013.

## Lydeffekt

Maskinen har et garanteret lydeffektniveau på 105 dBA, hvori der er medtaget en usikkerhedsværdi (K) på 1 dBA.

Lydeffektniveauet er fastlagt i overensstemmelse med procedurerne beskrevet i ISO 11094.

## Vibration for hænder/arme

Målt vibrationsniveau for venstre hånd = 3,1 $m/s^2$

Målt vibrationsniveau for højre hånd = 2,4 $m/s^2$

Usikkerhedsværdi (K) = 1,5 $m/s^2$

De målte værdier er fastlagt i overensstemmelse med procedurerne beskrevet i EN ISO 5395:2013.

## Vibrationsniveau for hele kroppen

Målt vibrationsniveau = 0,37 $m/s^2$

Usikkerhedsværdi (K) = 0,19 $m/s^2$

De målte værdier er fastlagt i overensstemmelse med procedurerne beskrevet i EN ISO 5395:2013.

# Hældningsindikator

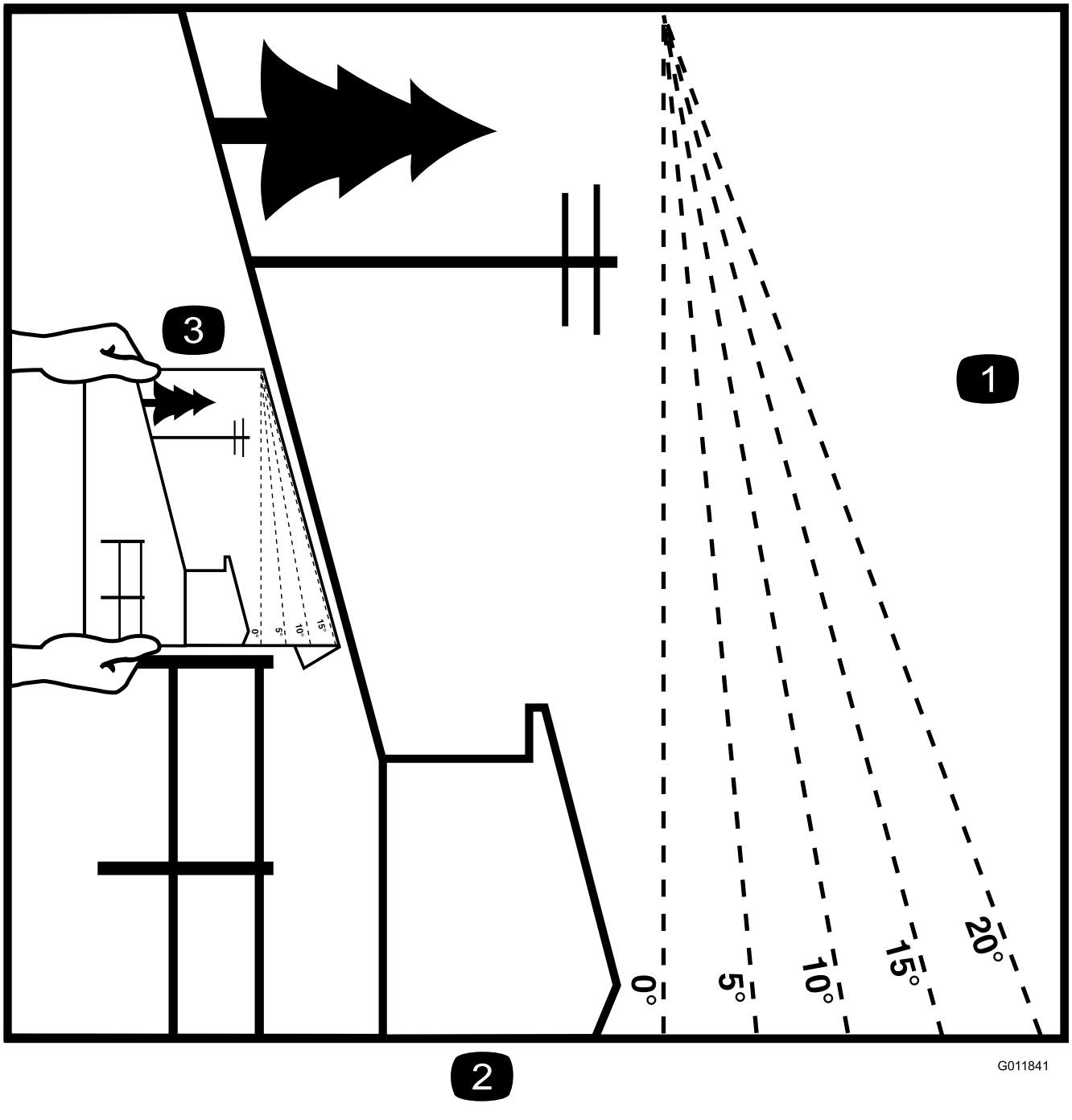


**Figur 3**

Det er tilladt at kopiere denne side til personlig brug.

1. Den maksimale hældning, det er sikkert at arbejde med maskinen på, er **15 grader**. Brug hældningsoversigten til at bestemme bakkers hældningsgrad før arbejde med maskinen. **Betjen aldrig maskinen på skråninger med større hældning end 15 grader.** Fold langs den relevante streg, så det passer til den anbefalede hældning.
2. Ret denne kant ind efter en lodret overflade (træ, bygning, hegnspæl osv.).
3. Eksempel på sammenligning af hældning med foldet kant

# Sikkerheds- og instruktionsmærkater

Sikkerheds- og instruktionsmærkaterne kan nemt ses af operatøren og er placeret tæt på potentielle risikoområder. Beskadigede eller bortkomne mærkater skal udskiftes.

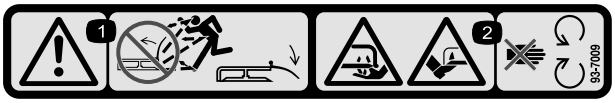


decal93-7009

**93-7009**

1. Advarsel – plæneklipperen må ikke betjenes med græsdeflektoren oppe eller taget af. Lad græsdeflektoren blive på plads.
2. Fare for skæring/amputation af hænder eller fødder med plæneklipperens kniv – hold afstand til bevægelige dele.

---

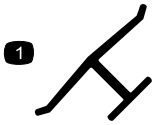


decaloemmarkt

**Producentens mærke**

1. Indikerer, at kniven er identificeret som en reservedel fra producenten af originalmaskinen.

---

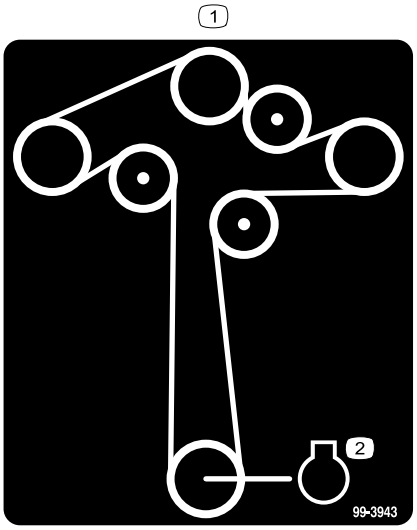


decal99-3943

**99-3943**

For modeller med skjold på 127 cm

1. Motor

---

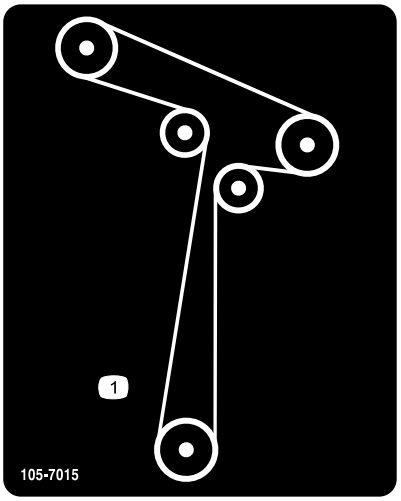


decal105-7015

**105-7015**

For modeller med skjold på 107 cm

---

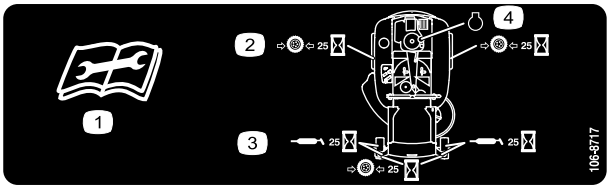


decal106-8717

**106-8717**

1. Læs instruktionerne, før der foretages servicering eller vedligeholdelse.
2. Kontroller dæktrykket for hver 25 driftstimer.
3. Smør for hver 25 driftstimer.
4. Motor

---

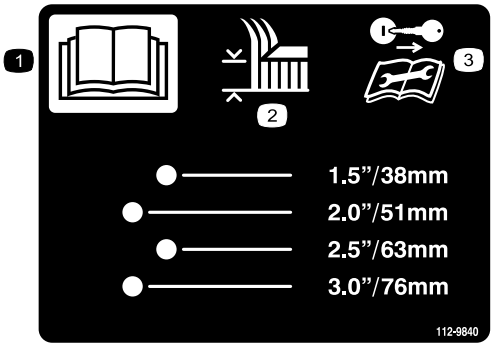


decal112-9840

**112-9840**

For modeller med skjold på 127 cm

1. Læs *betjeningsvejledningen*.
2. Klippehøjde
3. Tag tændingsnøglen ud, og læs vejledningerne, før der foretages service eller vedligeholdelsesarbejde.

---

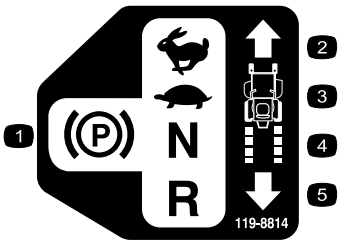


decal119-8814

**119-8814**

1. PARKER
2. HURTIG
3. LANGSOM
4. NEUTRAL
5. BAKGEAR

---

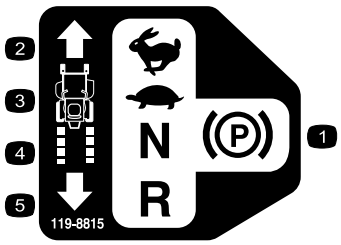


decal119-8815

**119-8815**

1. PARKER
2. HURTIG
3. LANGSOM
4. NEUTRAL
5. BAKGEAR

---

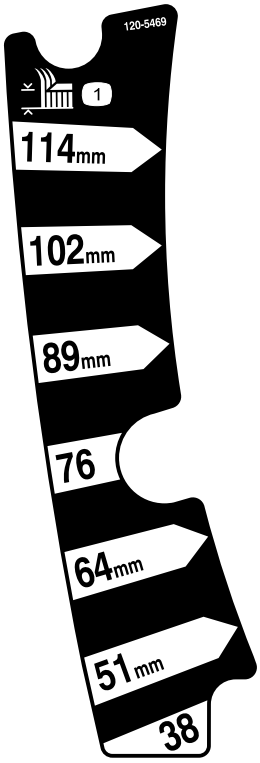


decal120-5469

**120-5469**

For modeller med skjold på 107 cm

1. Klippehøjde

---

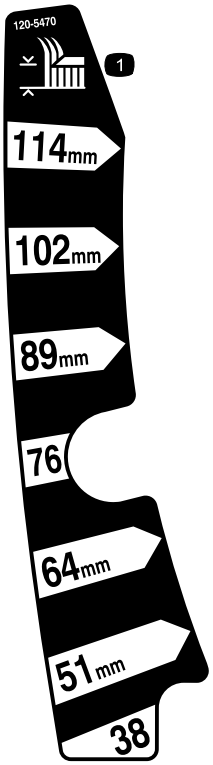


decal120-5470

**120-5470**

For modeller med skjold på 127 cm

1. Klippehøjde

---

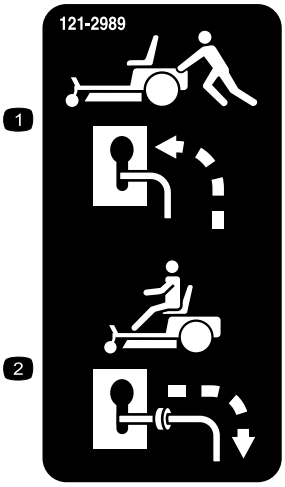


decal121-2989b

**121-2989**

1. Omløbshåndtag, håndtagsposition til skubning af maskinen
2. Omløbshåndtag, håndtagsposition til betjening af maskinen

---

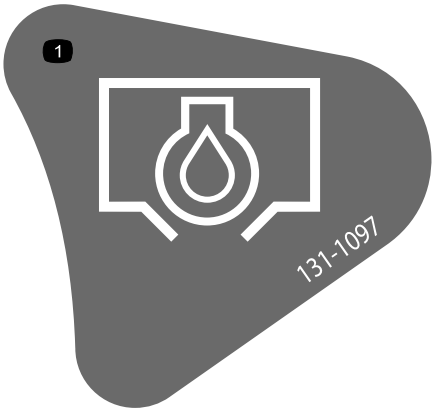


decal131-1097

**131-1097**

1. Olieaftapningshul

---

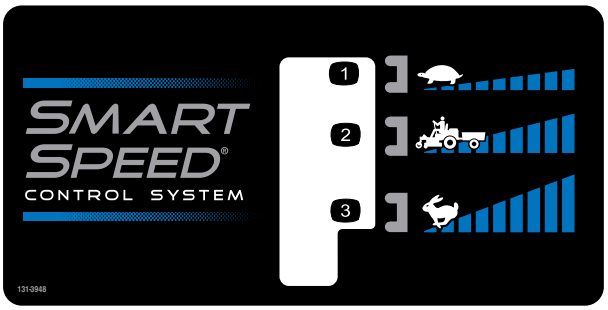


decal131-3948

**131-3948**

1. Langsom
2. Bugsering
3. Hurtig

---

decalbatterysymbols

**Batterisymboler**

Nogle af eller alle disse symboler findes på batteriet.

1. Eksplosionsfare
2. Ingen ild, åben flamme eller rygning
3. Kaustisk væske/fare for kemisk forbrænding
4. Bær beskyttelsesbriller.
5. Læs *betjeningsvejledningen*.
6. Hold omkringstående på sikker afstand af batteriet.
7. Bær beskyttelsesbriller; eksplosive gasser kan forårsage blindhed og andre personskader.
8. Batterisyre kan forårsage blindhed og alvorlige forbrændinger.
9. Skyl omgående øjnene med vand, og søg hurtigt læge.
10. Indeholder bly; må ikke kasseres.

---

decal131-4036

**131-4036**

1. Maksimal træk på trækstang 36 kg
2. Læs *betjeningsvejledningen*.

---

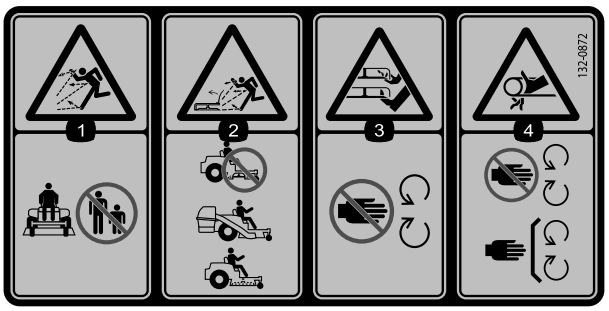


decal132-0872

**132-0872**

1. Fare for udslyngede genstande – hold omkringstående væk fra maskinen.
2. Fare for udslyngende genstande, hævet skærm – betjen ikke maskinen med et åbent skjold. Brug en opsamler eller en skærm.
3. Risiko for amputation af hånd eller fod – hold afstand til bevægelige dele.
4. Fare for at blive viklet ind – hold afstand til bevægelige dele. Hold alle afskærmninger og sikkerhedsanordninger på plads.

---

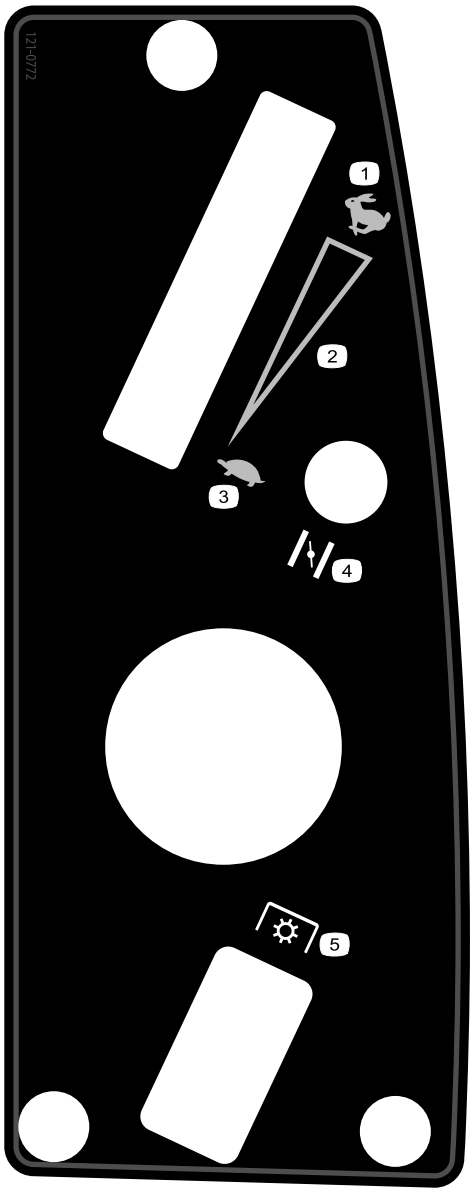


decal121-0772

**121-0772**

For modeller med skjold på 107 cm

1. Hurtig
2. Trinløst regulerbar indstilling
3. Langsom
4. Choker
5. Kraftudtag, kontakt til regulering af skæreknive

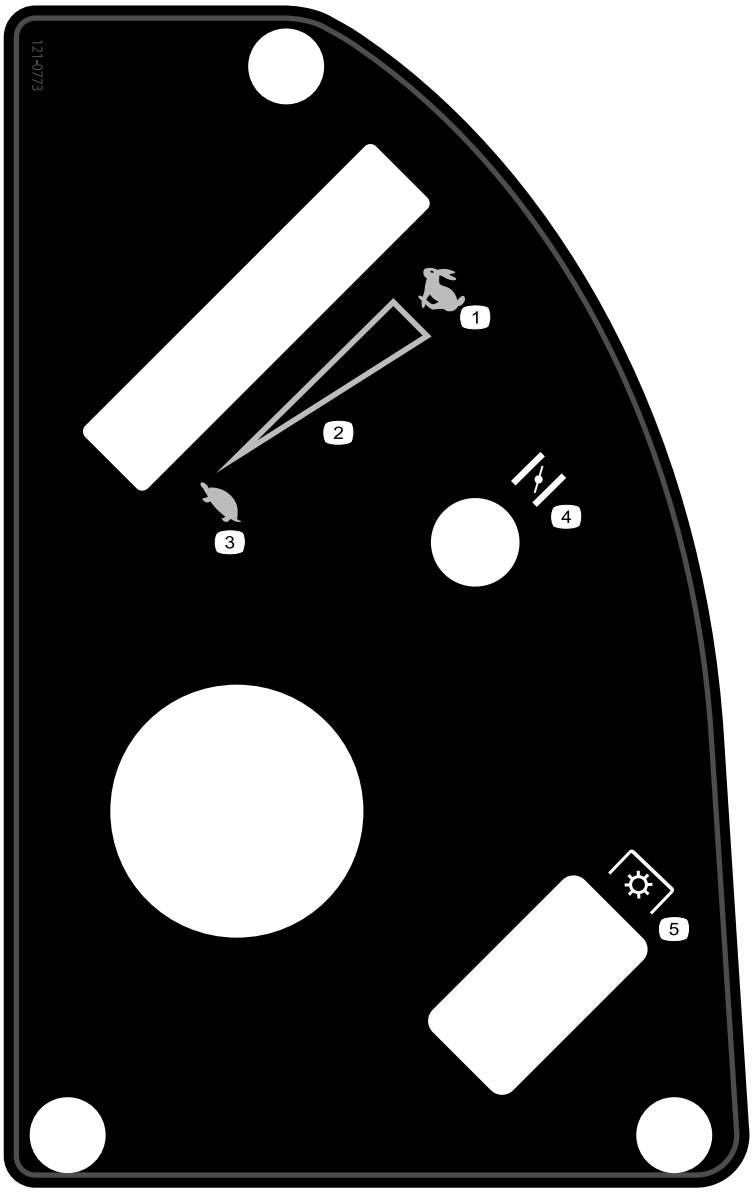


decal121-0773

**121-0773**

For modeller med skjold på 127 cm

1. Hurtig
2. Trinløst regulerbar indstilling
3. Langsom
4. Choker
5. Kraftudtag, kontakt til regulering af skæreknive

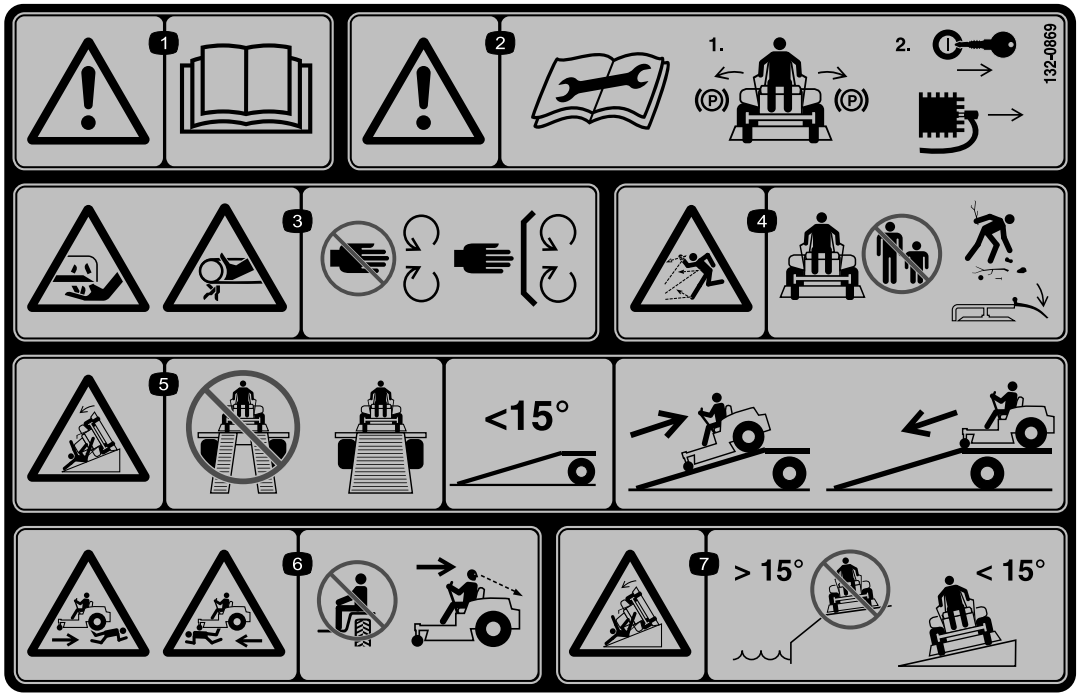


decal132-0869

**132-0869**

1. Advarsel – læs *betjeningsvejledningen*.
2. Advarsel – Før vedligeholdelse aktiveres parkeringsbremsen, og nøglen og tændrørsforbindelsen fjernes.
3. Risiko for at skære hænder, skærekniv; fare for klemning af hænder, rem – hold hænder og fødder væk fra bevægelige dele. Hold alle afskærmninger og værn på plads.
4. Fare for udslyngede genstande – hold omkringstående væk fra maskinen; fjern snavs fra området før klipning; hold deflektorafskærmningen nede.
5. Fare for rampevæltning – brug ikke dobbelte ramper ved læsning på en anhænger; brug kun en enkelt rampe svarende til maskinens bredde med en hældning på højst 15 grader; bak op ad rampen (i bakgear) og kør ned ad rampen i fremadgående gear.
6. Fare for kvæstelse – ingen passagerer; se bag dig ved kørsel i bakgear.
7. Fare for at vælte på hældninger – kør ikke på hældninger tæt på vand; benyt ikke hældninger på over 15 grader.

# Produktoversigt

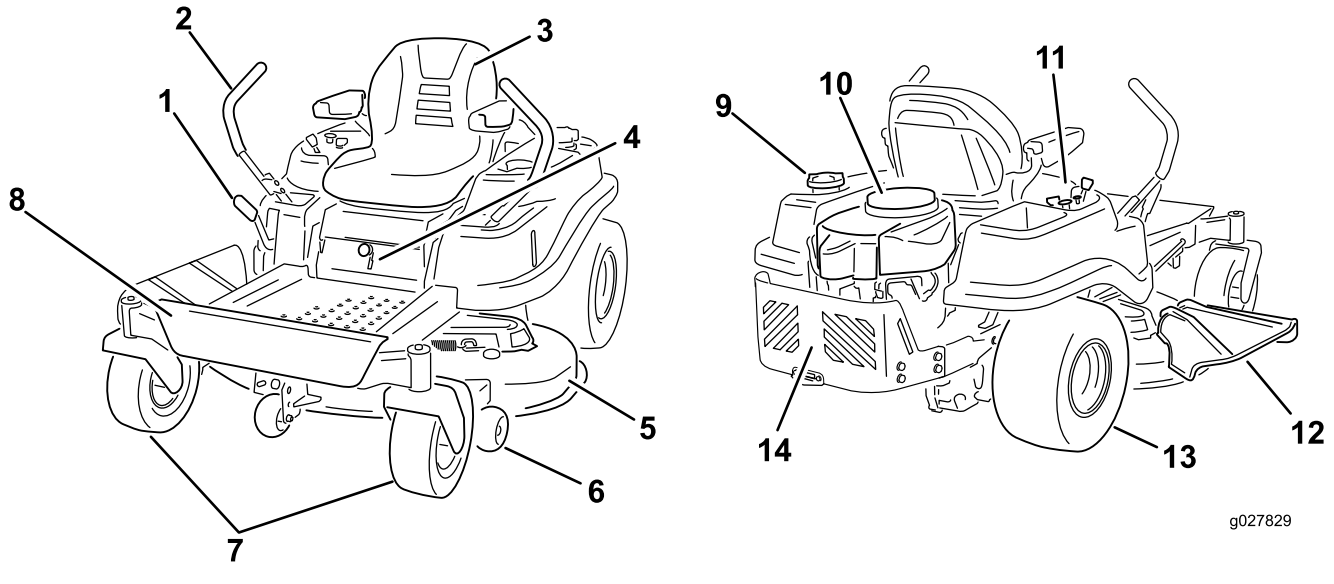


g027829

**Figur 4**

1. Klippehøjdehåndtag
2. Bevægelseshåndtag
3. Førersæde
4. Smart Speed™-håndtag
5. Plæneklipperskjold
6. Antiskalperingsrulle
7. Forstyrehjul
8. Fodstøtte
9. Brændstofdæksel
10. Motor
11. Kontrolpanel
12. Deflektor
13. Bagdrivhjul
14. Motorafskærmning

# Betjeningsanordninger

Før du starter motoren og anvender maskinen, er det vigtigt, at du er fortrolig med alle de betjeningsanordninger, der er vist i Figur 4 og Figur 5.

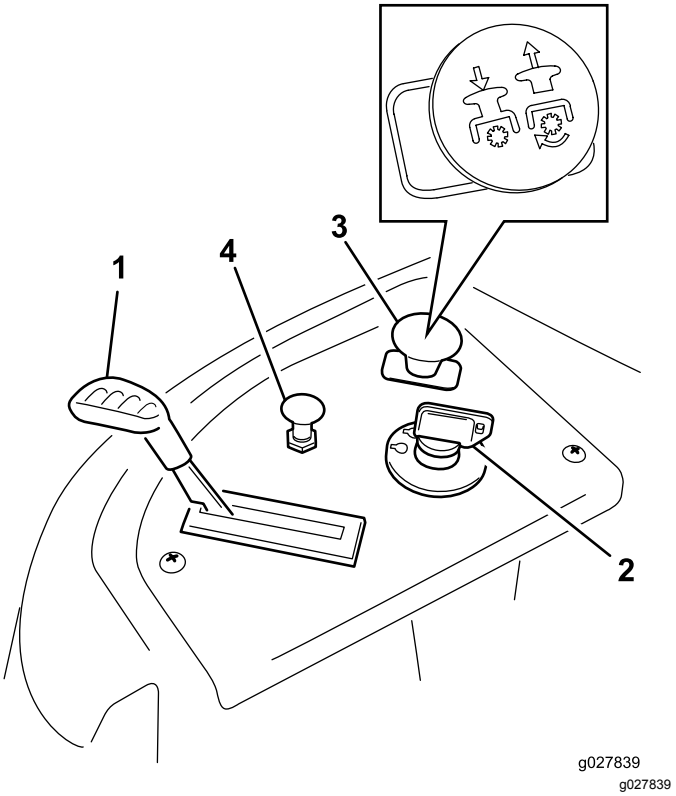


**Figur 5**

Kontrolpanel

1. Gashåndtag
2. Tændingskontakt
3. Kontakt til regulering af skæreknive (kraftudtag)
4. Choker

## Tændingskontakt

Tændingskontakten har 3 positioner: FRA, KØR og START. Nøglen kan drejes til START, hvorefter den går tilbage til KØR, når den slippes. Når nøglen drejes til positionen FRA stopper motoren. Tag dog altid nøglen ud, når maskinen efterlades for at forhindre, at nogen kommer til at starte motoren ved et uheld (Figur 5).

## Gashåndtag

Gashåntaget kontrollerer motorhastigheden, og den har en trinløst regulerbar indstilling fra positionen LANGSOM til HURTIG (Figur 5).

## Choker

Træk op i chokeren, indtil den stopper, for at tippe motoren (Figur 5). Tryk chokeren ned for at opnå almindelig motorbetjening.

## Kontakt til regulering af skærekniv (kraftudtag)

Kontakten til regulering af skæreknive, der er markeret med et kraftudtagssymbol, indkobler og udkobler strømmen til skæreknivene (Figur 5).

## Bevægelseshåndtag og parkeringsposition

Bevægelseshåndtagene er hastighedsfølsomme regulatorer for uafhængige hjulmotorer. Når et håndtag flyttes frem eller tilbage, drejer hjulet på den samme side forlæns eller baglæns. Hjulhastigheden er proportional med den afstand, som håndtaget flytter sig over. Flyt bevægelseshåndtagene udad fra den midterste position til positionen PARKER, når du stiger ud af maskinen (Figur 13). Sæt altid bevægelseshåndtagene i positionen PARKER, når du standser maskinen eller efterlader den uden opsyn.

## Smart Speed™-styresystemhåndtag

Smart Speed™-styresystemhåndtaget, som befinder sig under betjeningspositionen, giver operatøren mulighed for at vælge mellem tre hastigheder – trimning, træk og klipning (Figur 16).

## Brændstofvindue

Brændstofvinduet, som befinder sig på venstre side af maskinen, kan bruges til at kontrollere brændstofstanden i tanken (Figur 6).

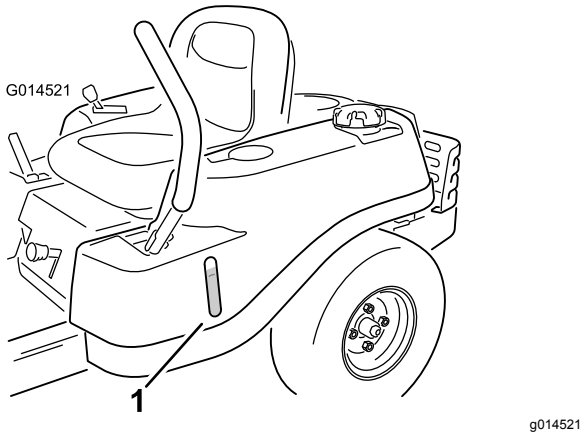


**Figur 6**

1. Brændstofvindue

## Klippehøjdehåndtag

Klippehøjdehåndtaget giver føreren mulighed for at sænke og hæve klippeskjoldet fra siddende position. Når håndtaget flyttes op (mod føreren), hæves

klippeskjoldet fra jorden, og når håndtaget flyttes ned (væk fra føreren), sænkes skjoldet mod jorden. Juster kun klippehøjden, når maskinen ikke er i bevægelse.

# Betjening

**Bemærk:** Maskinens venstre og højre side er som set fra den normale betjeningsposition.

## Påfyldning af brændstof

- For at opnå de bedste resultater skal du kun bruge ren, frisk (højst 30 dage gammel) blyfri benzin med et oktantal på 87 eller højere ((R+M)/2-ratingmetode).
- **Ethanol**: Benzin med op til 10 % ethanol (gasohol) eller 15 % MTBE (metyl-tertiær-butylæter) pr. volumen accepteres. Ethanol og MTBE er ikke det samme. Benzin med 15 % ethanol (E15) pr. volumen godkendes ikke til brug. **Brug aldrig benzin, der indeholder mere end 10 % ethanol pr. volumen**, som f.eks. E15 (indeholder 15 % ethanol), E20 (indeholder 20 % ethanol) eller E85 (indeholder op til 85 % ethanol). Hvis der anvendes ikke-godkendt benzin, kan det medføre ydelsesproblemer og/eller beskadigelse af motoren, som muligvis ikke er dækket af garantien.
- **Anvend ikke** benzin, der indeholder metanol.
- **Opbevar ikke** brændstof i hverken brændstoftanken eller brændstofbeholdere henover vinteren, medmindre du anvender en brændstofstabilisator.
- **Fyld ikke** olie i benzin.

**⚠ FARE**

**Under visse forhold er benzin meget brandfarlig og yderst eksplosiv. En brand eller eksplosion forårsaget af benzin kan give dig eller andre forbrændinger samt medføre tingsskade.**

- **Fyld tanken udendørs i et åbent område, når motoren er kold. Tør eventuel spildt benzin op.**
- **Fyld aldrig brændstoftanken op inde i en lukket anhænger.**
- **Fyld ikke brændstoftanken helt op. Fyld benzin på brændstoftanken, indtil niveauet er 6-13 mm under bunden af påfyldningsstudsen. Denne tomme plads giver benzinen i brændstoftanken plads til at udvide sig.**
- **Ryg aldrig, når du håndterer benzin, og hold dig på afstand af åben ild eller steder, hvor benzindampe kan antændes af en gnist.**
- **Opbevar benzin i en godkendt beholder og utilgængeligt for børn. Køb aldrig benzin til mere end 30 dages forbrug.**
- **Betjen ikke maskinen medmindre hele udstødningssystemet er på plads og i god driftsmæssig stand.**

**⚠ FARE**

**Under visse omstændigheder kan der under påfyldning af brændstof udvikle sig statisk elektricitet, der kan antænde benzindampene. En brand eller eksplosion forårsaget af benzin kan give dig eller andre forbrændinger samt medføre tingsskade.**

- **Anbring altid benzindunke på jorden et stykke fra køretøjet, før påfyldning påbegyndes.**
- **Fyld ikke benzindunke inde i et køretøj eller på en lastbil eller anhænger, da indvendige tæpper eller plastikforinger i lastbiler kan isolere dunken og forsinke tabet af eventuel statisk elektricitet.**
- **Når det er praktisk muligt, skal benzindrevet udstyr fjernes fra lastbilen eller anhængeren og fyldes op igen, mens hjulene står på jorden.**
- **Hvis dette ikke er muligt, skal påfyldningen af udstyret finde sted på en lastbil eller anhænger med en løs dunk i stedet for direkte fra benzinstanderen.**
- **Hvis det er nødvendigt at benytte benzinstanderen, skal spidsen af slangen hele tiden være i kontakt med kanten af åbningen i brændstoftanken eller -dunken, indtil påfyldningen er afsluttet.**

**⚠ ADVARSEL**

**Benzin er farligt eller dødbringende, hvis det indtages. Længere tids udsættelse for dampe kan forårsage alvorlige skader og sygdomme.**

- **Undgå længere tids indånding af dampe.**
- **Hold ansigtet væk fra spidsen af slangen og brændstoftanken eller stabilisatoråbningen.**
- **Undgå kontakt med huden, og vask spildte væsker af med sæbe og vand.**

## Brug af brændstofstabilisator

Brug af brændstofstabilisator i traktoren giver følgende fordele:

- Holder benzinen frisk ved opbevaring i 90 dage eller derunder. Ved længere tids opbevaring anbefales det, at brændstoftanken tømmes.
- Renser motoren, når den kører.
- Forhindrer opbygning af gummiagtige lakaflejringer i brændstofsystemet, som medfører startvanskeligheder.

***Vigtigt:*** **Tilsæt aldrig brændstofadditiver, der indeholder metanol eller etanol.**

Tilsæt benzinen den korrekte mængde brændstofstabilisator.

**Bemærk:** Brændstofstabilisator er mest effektiv, når den blandes med frisk benzin. Brug altid brændstofstabilisator for at minimere risikoen for lakaflejringer i brændstofsystemet.

## Opfyldning af brændstoftanken

**Bemærk:** Sørg for, at motoren er slukket, og at bevægelseshåndtagene befinder sig i parkeringspositionen.

**Bemærk:** Kontroller brændstofstanden gennem brændstofvinduet, inden der fyldes brændstof på tanken (Figur 7).

***Vigtigt:*** **Fyld ikke for meget på brændstoftanken. Fyld brændstoftanken op til bunden af påfyldningsstudsen. Tomrummet i tanken giver brændstoffet plads til at udvide sig. Hvis der fyldes for meget brændstof på, kan det resultere i brændstoflækage eller beskadigelse af motoren eller emissionssystemet.**

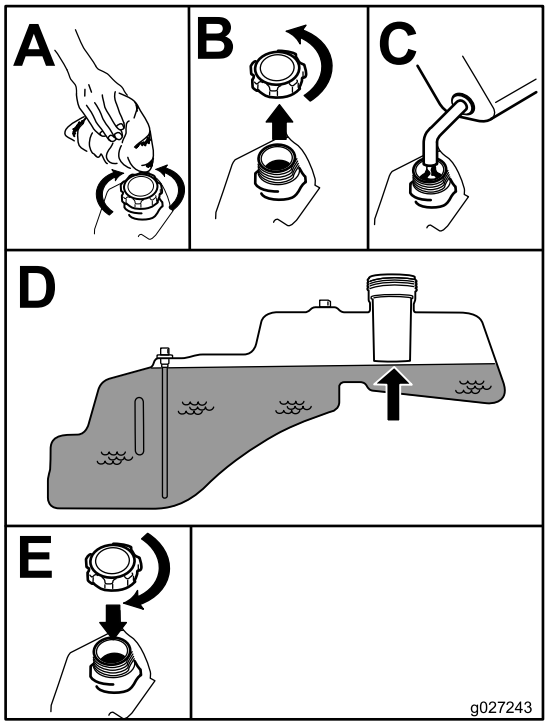


g027243

**Figur 7**

# Kontrol af motoroliestanden

Før du starter motoren og bruger maskinen, skal du kontrollere oliestanden i motorens krumtaphus. Se anvisning under Kontrol af motoroliestanden (side 36).

# Indkøring af en ny maskine

Det tager tid, før nye motorer kommer op på fuld kraft. Der er større friktion ved nye plæneklipperskjolde og drivsystemer, hvilket betyder større motorbelastning. Giv nye maskiner en indkøringstid på 40 til 50 timer for at komme op på fuld kraft for at opnå den bedste ydelse.

# Sæt sikkerheden i højsædet

Læs alle sikkerhedsforskrifterne grundigt igennem, og gør dig bekendt med de symboler, der findes i afsnittet om sikkerhed. Disse oplysninger kan hjælpe dig eller omkringstående personer med at undgå at komme til skade.

**⚠ FARE**

**Betjening af maskinen på vådt græs eller stejle skråninger kan forårsage udskridning og mistet herredømme.**

- **Betjen aldrig maskinen på skråninger med en større hældning end 15 grader.**
- **Sænk hastigheden, og vær yderst forsigtig på skråninger.**
- **Betjen ikke maskinen i nærheden af vand.**

**⚠ FARE**

**Hjul, der kører ud over kanter, kan forårsage, at maskinen vælter, hvilket kan medføre alvorlige kvæstelser, død eller drukning.**

**Betjen ikke sneslyngen i nærheden af stejle skråninger.**

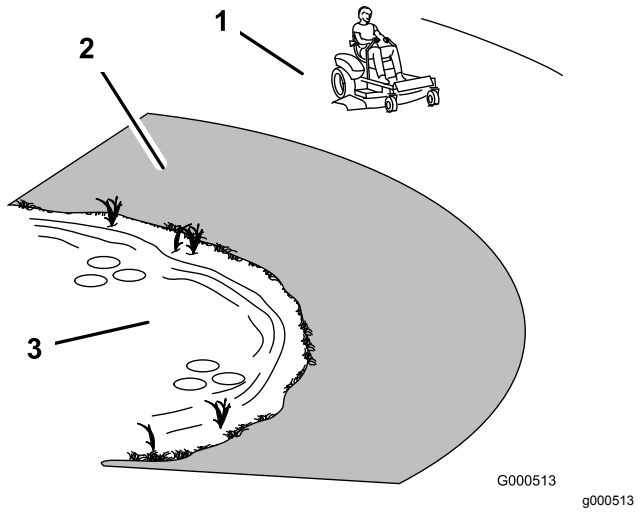


**Figur 8**

1. Sikkert område – maskinen må bruges her.
2. Anvend en håndplæneklipper og/eller en græstrimmer tæt på stejle skråninger og vand.
3. Vand

**⚠ FORSIGTIG**

**Denne maskine afgiver støj på mere end 85 dBA ved operatørens ører og kan give nedsat hørelse ved længere tids anvendelse.**

**Brug høreværn, når du betjener denne maskine.**

Det anbefales at bruge beskyttelsesudstyr til øjne, ører, hænder, fødder og hoved.

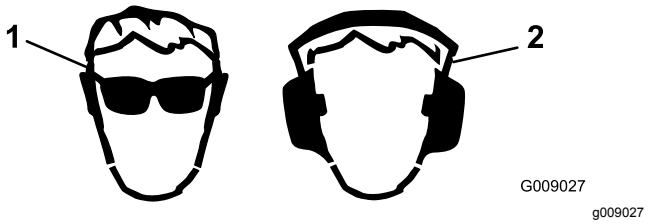


**Figur 9**

1. Bær beskyttelsesbriller.
2. Bær høreværn.

# Sådan fungerer sikkerhedslåsesystemet

**⚠ ADVARSEL**

**Hvis kontakterne til sikkerhedslåsesystemet frakobles eller bliver beskadigede, kan maskinen fungere uventet og forårsage personskade.**

- **Pil ikke ved sikkerhedskontakterne.**
- **Kontroller dagligt, at sikkerhedskontakterne fungerer, og udskift eventuelle beskadigede kontakter, før du betjener maskinen.**

Sikkerhedslåsesystemet er udviklet med henblik på at forhindre, at motoren starter, medmindre:

- Skæreknivene er udkoblet.
- Bevægelseshåndtagene er i positionen PARKER.

Sikkerhedslåsesystemet er også konstrueret til at standse motoren, når bevægelseshåndtagene ikke er i positionen PARKER, og du rejser dig fra sædet.

# Afprøvning af sikkerhedslåsesystemet

Kontroller altid sikkerhedslåsesystemet, før du betjener maskinen. Hvis sikkerhedssystemet ikke fungerer som beskrevet i det følgende, skal der straks tilkaldes en autoriseret forhandler til at reparere sikkerhedssystemet.

1. Flyt kontakten til regulering af skæreknive til positionen TIL, mens bevægelseshåndtagene er i positionen PARKER, og du sidder i sædet. Prøv at starte motoren. Motoren bør ikke tørne.
2. Flyt kontakten til regulering af skæreknive til positionen FRA, mens du sidder i sædet. Flyt et af bevægelseshåndtagene til den midterste, ulåste position. Prøv at starte motoren. Motoren bør ikke tørne. Gentag dette med det andet bevægelseshåndtag.
3. Flyt kontakten til regulering af skæreknive til positionen FRA, og fastlås bevægelseshåndtagene i positionen PARKER, mens du sidder i sædet. Start motoren. Aktiver kontakten til regulering af skæreknive, og rejs dig en smule fra sædet, mens motoren kører. Motoren bør stoppe.
4. Flyt kontakten til regulering af skæreknive til positionen FRA, og fastlås bevægelseshåndtagene i positionen PARKER, mens du sidder i sædet. Start motoren. Flyt bevægelseshåndtagene til den midterste, ulåste position, mens motoren kører, indkobl kontakten til regulering af

skæreknive, og rejs dig derefter en smule fra sædet. Motoren bør stoppe.

# Start af motoren

**Bemærk:** En varm eller brandvarm motor kræver muligvis ikke, at chokeren bruges (Figur 10).

***Vigtigt:*** **Aktiver ikke starteren i mere end 10 sekunder ad gangen. Hvis motoren ikke starter, skal du lade den køle af i 60 sekunder mellem startforsøgene. Undladelse af at følge disse anvisninger kan beskadige startmotoren.**

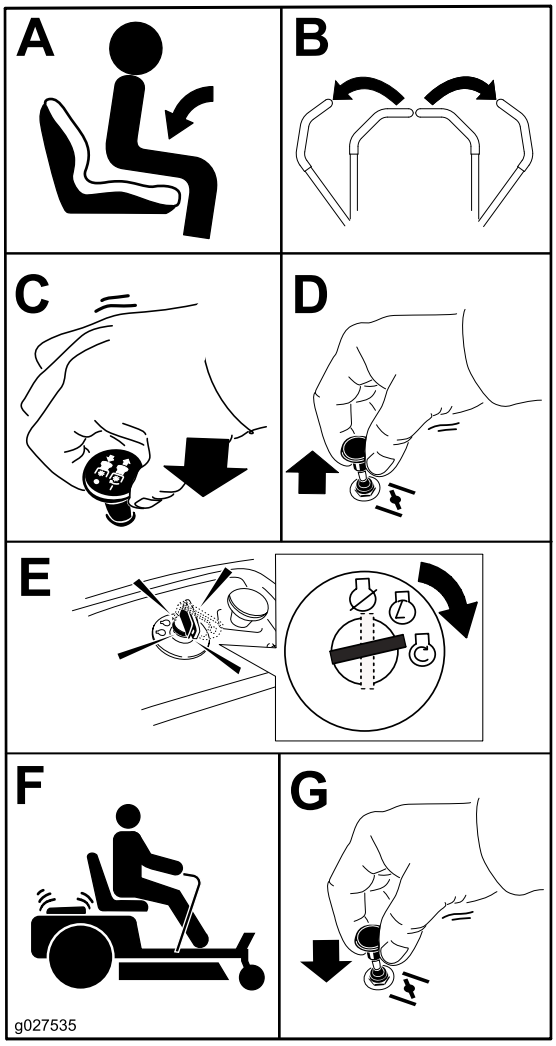


g027580

**Figur 10**

# Betjening af skæreknivene

Kontakten til regulering af skæreknive indkobler og udkobler strømmen til skæreknivene. Kontakten regulerer strømmen til påmonterede redskaber, der tilføres strøm fra motoren, herunder plæneklipperskjoldet og skæreknivene.

## Indkobling af skæreknivene

***Vigtigt:*** **Indkobl ikke skæreknivene, når maskinen er parkeret i højt græs. Der kan forekomme skade på rem eller kobling.**

**Bemærk:** Indkobl altid skæreknivene med gashåndtaget i positionen HURTIG (Figur 11).

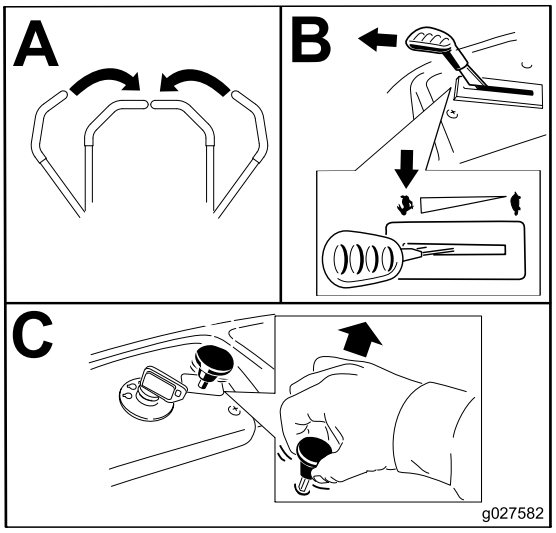


g027582

**Figur 11**

## Udkobling af skæreknivene

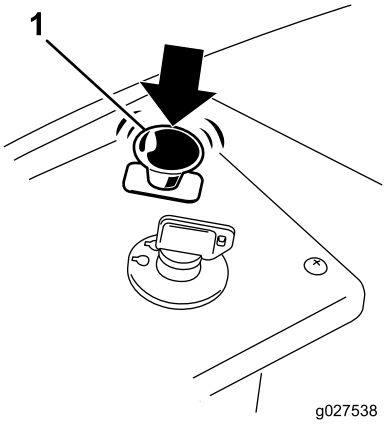


g027538

**Figur 12**

1. Kontakt til regulering af skæreknive – Fra

# Slukning af motoren

1. Udkobl skæreknivene ved at flytte kontakten til regulering af skæreknive til positionen FRA (Figur 11).
2. Flyt gashåndtaget til positionen HURTIG.
3. Drej tændingsnøglen til positionen FRA, og tag nøglen ud.

# Kørsel med maskinen

Ved kørsel af maskinen er det en fordel at vide, hvad en drejeradius på nul betyder. Drivhjulene drejer uafhængigt af hinanden og drives af hydraulikmotorer på hver aksel. Dermed kan hjulet på den ene side dreje baglæns, mens hjulet på den anden side drejer forlæns, hvilket får maskinen til at rotere i stedet for at dreje. Dette forbedrer maskinens manøvredygtighed væsentligt, men kræver lidt tilvænning, hvis du ikke kender funktionen.

**⚠ ADVARSEL**

**Maskinen kan spinde meget hurtigt. Du kan miste kontrollen over maskinen og forårsage personskade eller beskadige maskinen.**

- **Udvis forsigtighed, når du drejer.**
- **Sæt farten ned, før du foretager skarpe sving.**

Gashåndtaget styrer motorens omdrejningstal målt i omdrejninger pr. minut. Indstil gashåndtaget til positionen HURTIG for at opnå den bedste ydelse. Maskinen skal betjenes med fuld kraft ved de fleste anvendelser.

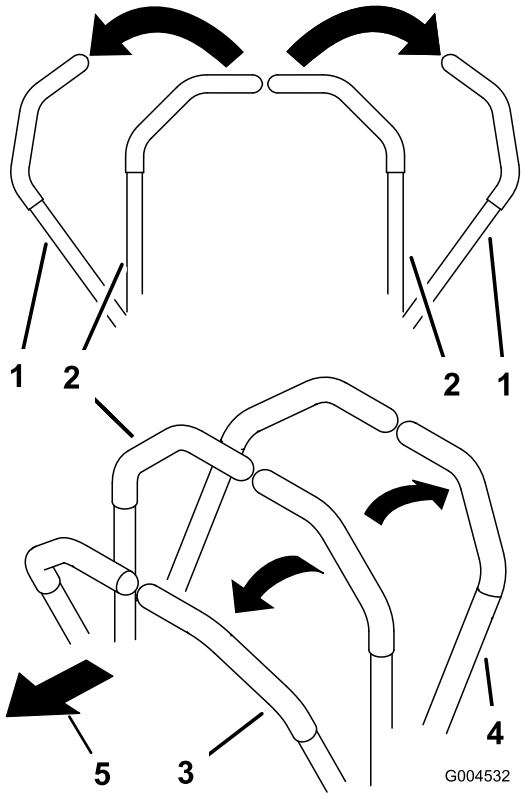


g004532

**Figur 13**

1. Positionen PARKER
2. Midterste, ulåste position
3. Fremad
4. Bagud
5. Maskinens forende

## Kørsel fremad

**Bemærk:** Vær altid forsigtig under bakning og drejning.

1. Flyt håndtagene til den midterste, ulåste position.
2. Kør fremad ved langsomt at skubbe bevægelseshåndtagene fremad (Figur 14).

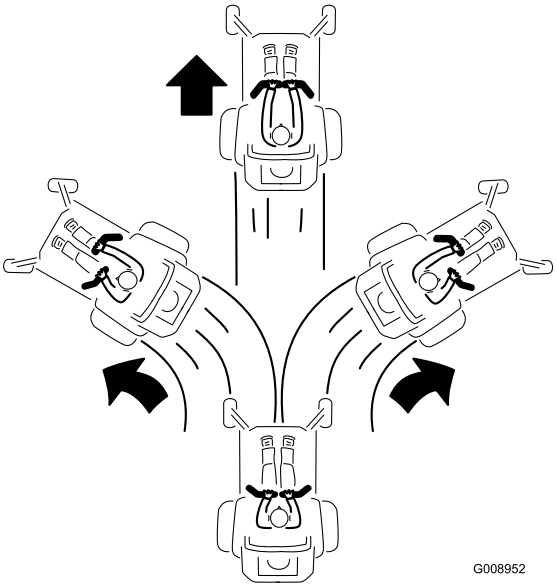


g008952

**Figur 14**

Kør lige ud ved at påføre begge bevægelseshåndtag samme tryk (Figur 14).

Drej ved at udløse trykket på bevægelseshåndtaget i den retning, du ønsker at dreje (Figur 14).

Jo længere bevægelseshåndtagene flyttes den ene eller anden vej, jo hurtigere kører maskinen i den pågældende retning.

Stands maskinen ved at flytte bevægelseshåndtagene til positionen NEUTRAL.

## Bakning

**Bemærk:** Vær altid forsigtig under bakning og drejning.

1. Flyt håndtagene til midterpositionen – ulåst position.
2. Se bagud og træk langsomt bevægelseshåndtagene tilbage for at bakke (Figur 15).

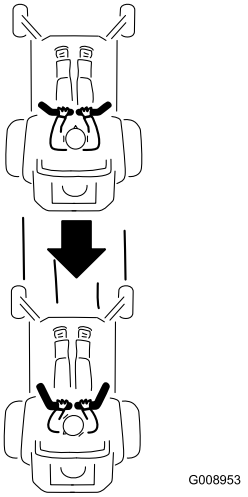


g008953

**Figur 15**

Kør lige ud ved at påføre begge bevægelseshåndtag samme tryk (Figur 15).

Drej ved at udløse trykket på bevægelseshåndtaget i den retning, du ønsker at dreje.

Du kan stoppe ved at skubbe bevægelseshåndtagene til positionen NEUTRAL.

## Brug af Smart Speed™-styresystemet

Smart Speed™-styresystemhåndtaget, som befinder sig under betjeningspositionen (Figur 16), giver operatøren mulighed for at vælge mellem tre kørehastigheder – trimning, træk og klipning.

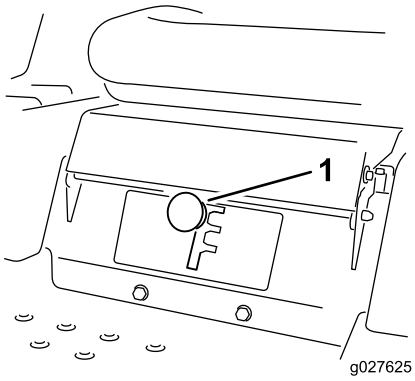


g027625

**Figur 16**

1. Smart Speed-håndtag

Gør følgende for at regulere hastigheden:

1. Flyt bevægelseshåndtagene til positionen NEUTRAL og udad til positionen PARKER.
2. Deaktiver kontakten til regulering af skæreknive.
3. Flyt håndtaget til den ønskede position.

Følgende er kun anvendelsesanbefalinger. Justeringerne vil variere i henhold til græstype, fugtindhold og græssets højde.

| Anvendelses-anbefalinger: | Pynteliste | Træk | Ved klipning |
|---|---|---|---|
| Parkering | X | | |
| Tungt, vådt græs | X | | |
| Uddannelse | X | | |
| Fyldning af pose | | X | |
| Kværning | | X | |
| Normal klipning | | | X |
| Transport | | | X |

**Pynteliste**

Dette er den laveste hastighed. De anbefalede anvendelser for denne hastighed er som følger:

- Parkering
- Klipning af tungt, vådt græs
- Uddannelse

**Træk**

Dette er middelhastigheden. De anbefalede anvendelser for denne hastighed er som følger:

- Fyldning af pose
- Kværning

**Ved klipning**

Dette er den hurtigste hastighed. De anbefalede anvendelser for denne hastighed er som følger:

- Normal klipning
- Transport af maskinen

# Standsning af maskinen

For at standse maskinen skal du flytte bevægelseshåndtagene til positionen NEUTRAL og udad til positionen PARKER, deaktivere kontakten til regulering af skæreknive, sikre at gashåndtaget er mellem halv og fuld gas, og dreje tændingsnøglen til positionen Fra. Fjern nøglen fra tændingen.

**⚠ ADVARSEL**

**Børn eller omkringstående kan komme til skade, hvis de flytter eller forsøger at betjene plæneklipperen, når operatøren ikke er til stede.**

**Fjern altid tændingsnøglen, og flyt bevægelseshåndtagene udad til positionen PARKER, når du efterlader maskinen uden opsyn, selv hvis det blot er i nogle få minutter.**

# Justering af klippehøjden

**Bemærk:** Transportpositionen er den højeste klippehøjdeposition eller klippehøjde på 115 mm som vist i Figur 17.

Klippehøjden styres af håndtaget, der sidder til højre for betjeningspositionen (Figur 17).

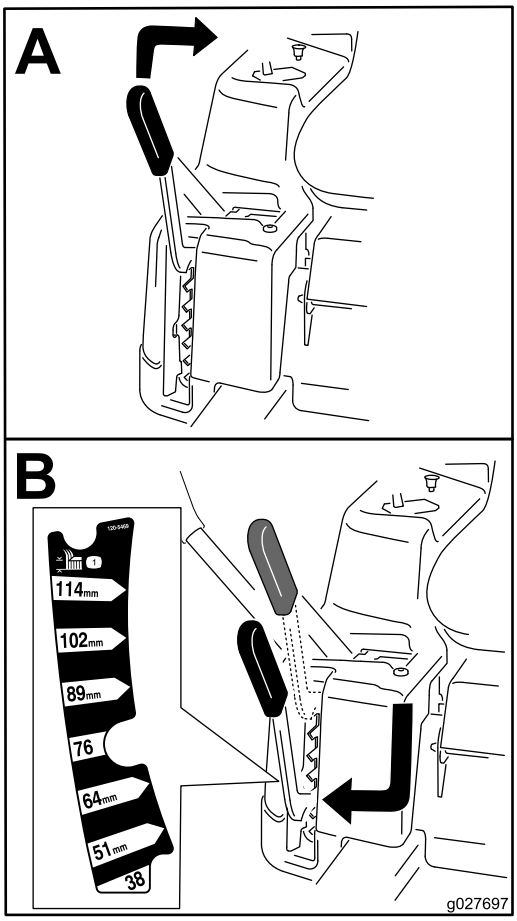


g027697

**Figur 17**

# Justering af antiskalperingsruller

## For 107 cm plæneklipperskjolde

Hver gang klippehøjden ændres, anbefales det at justere antiskalperingsrullernes højde.

**Bemærk:** Juster antiskalperingsrullerne således, at rullerne ikke berører jorden i normale, flade klippeområder.

1. Udkobl kontakten til regulering af skæreknive (kraftudtag), flyt bevægelseshåndtagene til den NEUTRALE LÅSEPOSITION, og aktivér parkeringsbremsen.
2. Sluk for motoren, tag nøglen ud, og vent, til alle bevægelige dele er standset, før du forlader betjeningspositionen.
3. Juster antiskalperingsrullerne til en af de følgende positioner:
   - Øverste hul – brug denne position med plæneklipperskjoldet i positionerne 63 mm og under klippehøjden (Figur 18).
   - Nederste hul – brug denne position med plæneklipperskjoldet i positionerne 76 mm og over klippehøjden (Figur 18).

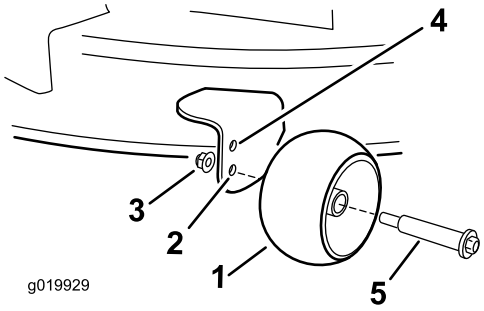


g019929

**Figur 18**

1. Antiskalperingsrulle
2. Nederste hul – plæneklipperskjoldet i positionerne 76 mm og over klippehøjden.
3. Flangemøtrik
4. Øverste hul – plæneklipperskjoldet i positionerne 63 mm og under klippehøjden.
5. Bolt

# Justering af antiskalperingsruller

## For 127 cm plæneklipperskjolde

Hver gang klippehøjden ændres, anbefales det at justere antiskalperingsrullernes højde.

**Bemærk:** Juster antiskalperingsrullerne således, at rullerne ikke berører jorden i normale, flade klippeområder.

1. Udkobl kontakten til regulering af skæreknive (kraftudtag), flyt bevægelseshåndtagene til den NEUTRALE LÅSEPOSITION, og aktivér parkeringsbremsen.
2. Sluk for motoren, tag nøglen ud, og vent, til alle bevægelige dele er standset, før du forlader betjeningspositionen.
3. Juster antiskalperingsrullerne (Figur 19) for at matche den tætteste klippehøjdeposition.

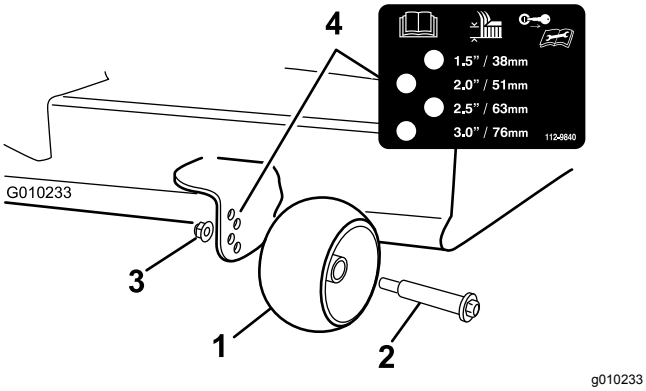


**Figur 19**

| | | | |
|---|---|---|---|
| 1. | Antiskalperingsrulle | 3. | Flangemøtrik |
| 2. | Bolt | 4. | Hulafstand |

# Indstilling af sædet

Flyt sædet frem eller tilbage som vist i Figur 20.

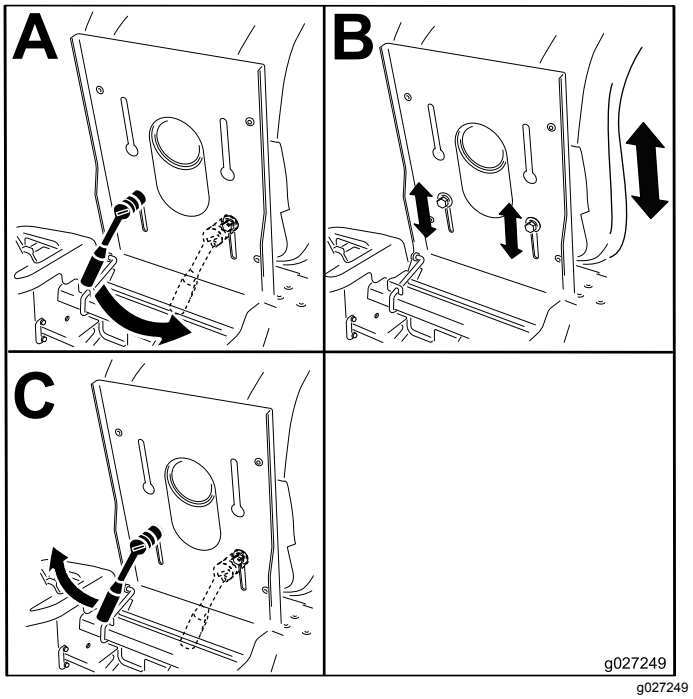


**Figur 20**

# Justering af bevægelses-håndtagene

## Justering af højden

Du kan justere bevægelseshåndtagene til en højere eller lavere højde for maksimal komfort (Figur 21).

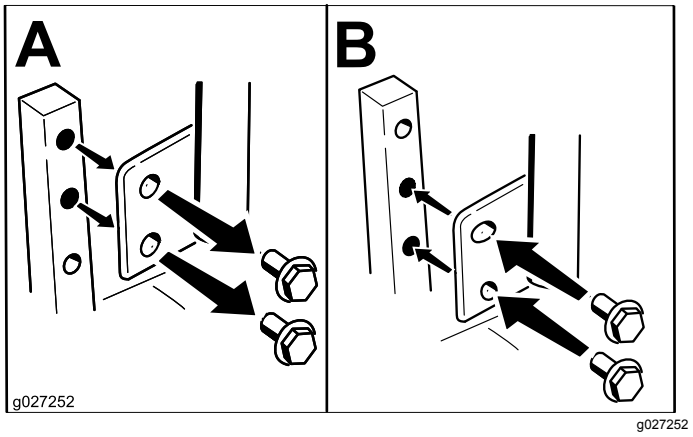


**Figur 21**

## Hældningsjustering

Du kan justere bevægelseshåndtagene frem eller tilbage af hensyn til din komfort.

1. Løsn den øverste bolt, der fastholder håndtaget til styrearmsakslen.

2. Løsn den nederste bolt lige akkurat nok til, at håndtaget kan drejes fremad eller bagud (Figur 21).
3. Tilspænd begge bolte for at fastgøre håndtaget i den nye position.
4. Gentag justeringen for det andet håndtag.

# Manuel skubning af plæneklipperen

***Vigtigt:*** **Skub altid maskinen manuelt. Bugser ikke maskinen, da det kan medføre beskadigelse.**

Denne maskine har en elektrisk bremsemekanisme, og tændingsnøglen skal befinde sig i positionen KØR, for at maskinen kan skubbes. Batteriet skal være opladet og fungere for at den elektriske bremse kan deaktiveres.

## Skubning af maskinen

1. Parker maskinen på en plan flade, og udkobl kontakten til regulering af skæreknive.
2. Flyt bevægelseshåndtagene udad til positionen PARKER, sluk for motoren, og vent, til alle bevægelige dele er standset, før du forlader betjeningspositionen.
3. Find omløbshåndtagene på stellet på begge sider af motoren.
4. Flyt omløbshåndtagene fremad gennem nøglehullet og nedad for at låse dem på plads (Figur 22).

   **Bemærk:** Gør dette for hvert håndtag.
5. Flyt bevægelseshåndtagene indad til positionen NEUTRAL, og drej tændingsnøglen til positionen KØR.

   **Bemærk:** Start ikke maskinen.

   **Bemærk:** Du kan nu skubbe maskinen med håndkraft.

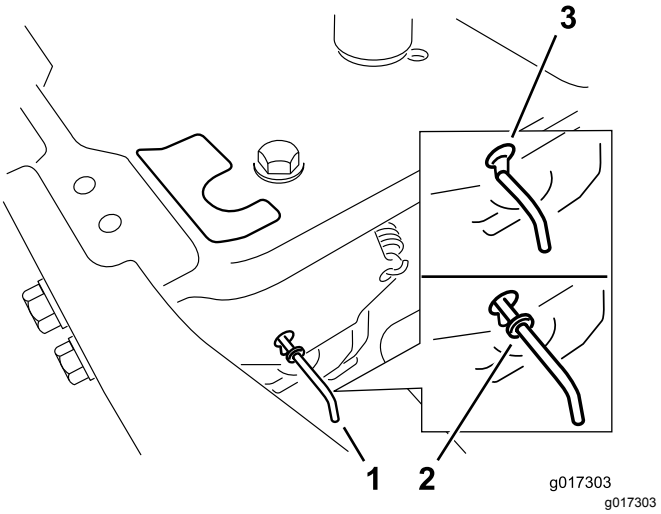


**Figur 22**

1. Omløbshåndtagenes placeringer
2. Håndtagsposition til betjening af maskinen
3. Håndtagsposition til skubning af maskinen

6. Drej tændingsnøglen til positionen STOP, når du er færdig, for at undgå at aflade batteriet.

**Bemærk:** Hvis maskinen ikke kan bevæges, er den elektriske bremse eventuelt stadig aktiveret. Om nødvendigt kan den elektriske bremse udløses manuelt. Se Deaktivering af den elektriske bremse (side 43).

## Betjening af maskinen

Flyt omløbshåndtagene bagud gennem nøglehullet og nedad for at låse dem på plads som vist i Figur 22.

**Bemærk:** Gør dette for hvert håndtag.

# Omstilling til sideudkast

## For modeller med 107 cm plæneklipperskjolde

Klippeskjoldet og de skæreknive, der sendes sammen med maskinen, er udviklet med henblik på optimal kværning og sideudblæsningsydelse.

## Afmontering af sideudblæsnings-dækslet

1. Parker maskinen på en plan flade, og udkobl kontakten til regulering af skæreknive.
2. Flyt bevægelseshåndtagene udad til positionen PARKER, sluk for motoren, tag nøglen ud, og vent, til alle bevægelige dele er standset, før du forlader betjeningspositionen.

3. Fjern de to bolte og møtrikker, som fastgør udblæsningsdækslet til plæneklipperen (Figur 23).

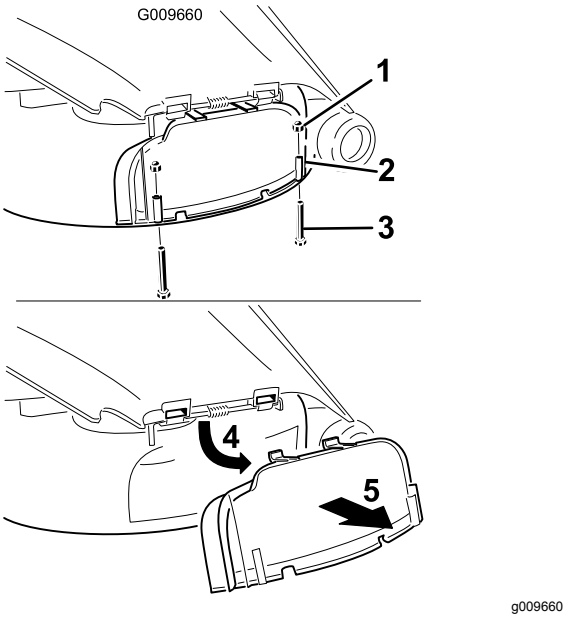


**Figur 23**

1. Hættemøtrik (¼ tomme)
2. Udblæsningsdæksel
3. Bolt (¼ x 2½ tomme)
4. Drej dækslet op.
5. Fjern dækslet.

4. Fjern udblæsningsdækslet.
5. Løft græsdeflektoren op, og find møtrikken på deflektorens drejestang.
6. Fjern den eksisterende tynde møtrik (⅜ tomme).
7. Monter græsafskærmningen på den frilagte drejestang (Figur 24).

   **Bemærk:** Brug den eksisterende tynde møtrik (⅜ tomme) til at fastgøre skærmen til plæneklipperen.

   **Bemærk:** Græsafskærmningen blev sendt med maskinen som løsdel.

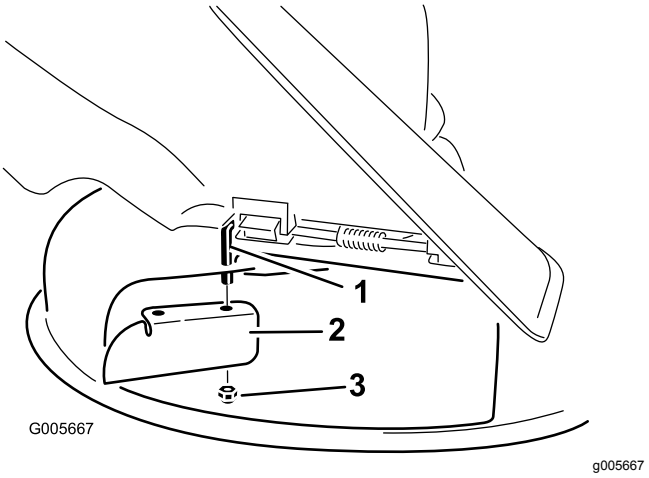


**Figur 24**

1. Drejestang
2. Græsafskærmning (oprindeligt sendt med maskinen)
3. Eksisterende tynde møtrik (⅜ tomme)

8. Tilspænd fastgørelsesanordningen til et moment på 7 til 9 N·m.
9. Sænk græsdeflektoren over udblæsningsåbningen.

   ***Vigtigt:*** **Kontroller, at plæneklipperen er udstyret med en hængslet græsdeflektor, der kaster det afklippede græs til siden og ned mod plænen, når maskinen er i udblæsningstilstand.**

## Montering af udblæsningsdækslet til kværning

1. Parker maskinen på en plan flade, og udkobl kontakten til regulering af skæreknive.
2. Flyt bevægelseshåndtagene udad til positionen PARKER, sluk for motoren, tag nøglen ud, og vent, til alle bevægelige dele er standset, før du forlader betjeningspositionen.
3. Afmonter græsafskærmningen fra plæneklipperskjoldet (Figur 24).
4. Løft græsdeflektoren, og skub tapperne på oversiden af tømningsdækslet ind under græsdeflektorens holdestang.
5. Drej tømningsdækslet ned mod åbningen og mod plæneklipperens nederste kant (Figur 25).

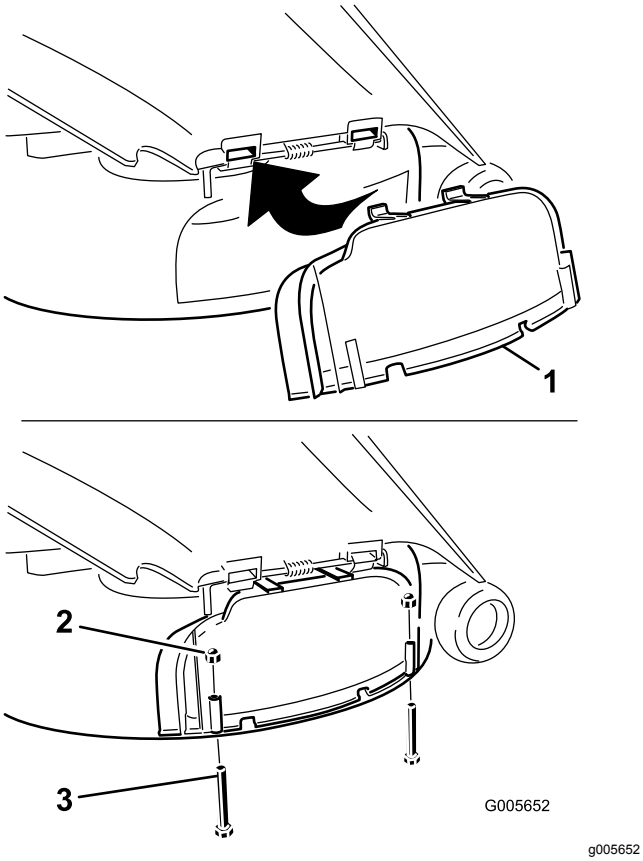


**Figur 25**

1. Udblæsningsdæksel
2. Hættemøtrik (¼ tomme)
3. Bolt (¼ x 2½ tomme)

6. Fastgør udblæsningsdækslet til plæneklipperens nederste kant med to bolte (¼ x 2½ tomme) og to hættemøtrikker (¼ tomme) som vist i Figur 25.

   **Bemærk:** Stram ikke møtrikkerne for meget, da dækslet i så fald kan blive forvredet og forårsage knivkontakt.

# Omstilling til sideudkast

## For modeller med 127 cm plæneklipperskjolde

Klippeskjoldet og de skæreknive, der sendes sammen med maskinen, er udviklet med henblik på optimal kværning og sideudblæsningsydelse.

## Afmontering af højre afskærmning med henblik på sideudkast

1. Parker maskinen på en plan flade, og udkobl kontakten til regulering af skæreknive.
2. Flyt bevægelseshåndtagene udad til positionen PARKER, sluk for motoren, tag nøglen ud, og vent, til alle bevægelige dele er standset, før du forlader betjeningspositionen.
3. Afmonter højre plæneklipperkniv. Se Afmontering af skæreknivene (side 45).
4. Afmonter de to skruer og buede skiver, der fastgøre højre skærm til plæneklipperen (Figur 26).

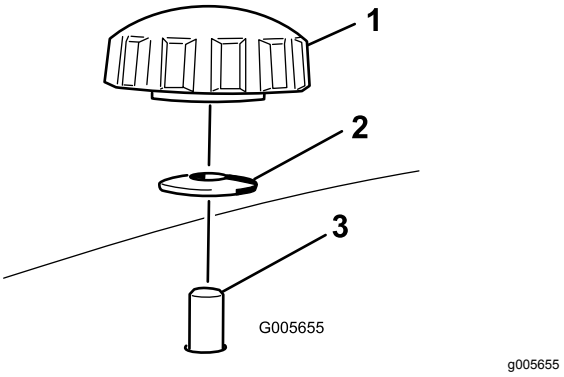


**Figur 26**

1. Skrue
2. Buet skive
3. Skærmtap, der går gennem plæneklipperen

5. Afmonter højre skærm, og sænk græsdeflektoren over udblæsningsåbningen (Figur 26 og Figur 27).

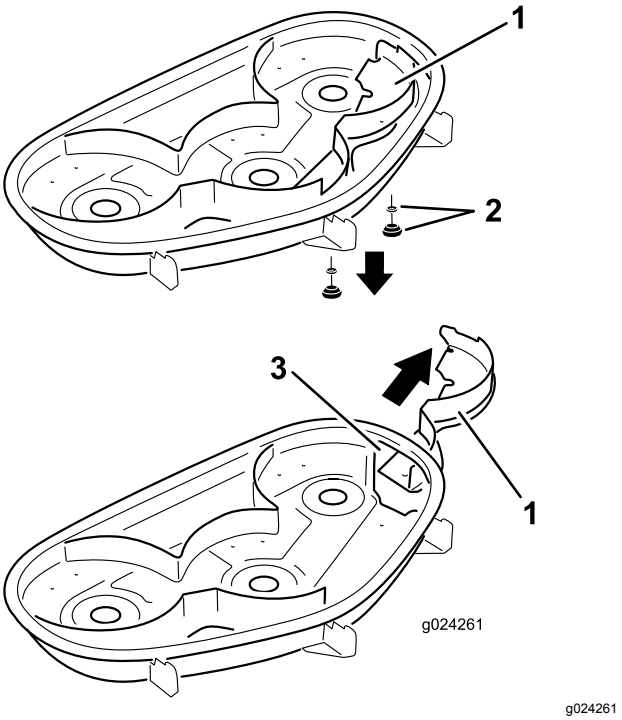


**Figur 27**

1. Højre afskærmning
2. Buet spændeskive og knap
3. Udblæsningsåbning

6. Sæt fastgørelsesanordningerne ind i hullerne ovenpå plæneklipperen for at forhindre udslyngning af genstande.

7. Monter højre plæneklipperkniv. Se Montering af skæreknivene (side 46).
8. Løft græsdeflektoren op, og monter 2 bolte (5/16 x ¾ tomme) i de 2 huller langs skjoldets udskæring.
9. Monter græsafskærmningen på plæneklipper-skjoldet (Figur 28).

   **Bemærk:** Brug de to låsemøtrikker (5/16 tomme) til at fastgøre afskærmningen på plæneklipperskjoldet.

   **Bemærk:** Græsafskærmningen blev sendt med maskinen som løsdel.

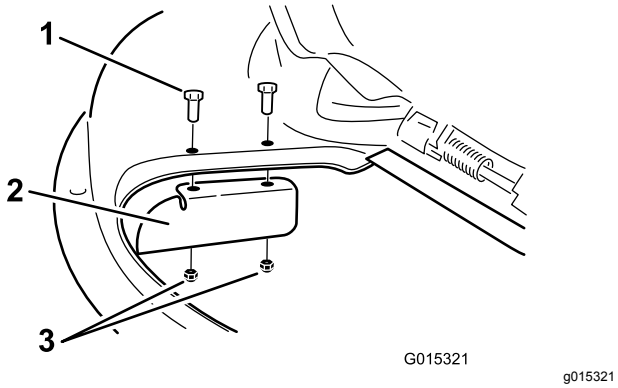


**Figur 28**

1. Bolt (5/16 x ¾ tomme)
2. Græsskærm
3. Låsemøtrik (5/16 tomme)

10. Tilspænd fastgørelsesanordningerne med et moment på 7 til 9 N·m.
11. Sænk græsdeflektoren over udblæsningsåbningen.

    ***Vigtigt:*** **Kontroller, at plæneklipperen er udstyret med en hængslet græsdeflektor, der kaster det afklippede græs til siden og ned mod plænen, når maskinen er i udblæsningstilstand.**

## Montering af den højre afskærmning med henblik på kværning

1. Parker maskinen på en plan flade, og udkobl kontakten til regulering af skæreknive.
2. Flyt bevægelseshåndtagene udad til positionen PARKER, sluk for motoren, tag nøglen ud, og vent, til alle bevægelige dele er standset, før du forlader betjeningspositionen.
3. Afmonter græsafskærmningen fra plæneklipperskjoldet (Figur 28).
4. Fjern højre plæneklipperkniv. Se Afmontering af skæreknivene (side 45).
5. Skub højre skærm under plæneklipperskjoldet, og fastgør den med to knapper og buede spændeskiver (den buede side mod plæneklipperen), som vist i Figur 26 og Figur 27.

   ***Vigtigt:*** **Kontroller, at tappen længst til højre på højre skærm befinder sig uden for plæneklipperen, og at den flugter med plæneklippervæggen.**
6. Monter højre plæneklipperkniv. Se Montering af skæreknivene (side 46).

# Transport af maskinen

Brug en robust anhænger eller lastbil til at transportere maskinen. Kontroller, at anhængeren eller lastbilen er udstyret med alle nødvendige bremser, lys og skilte som foreskrevet af loven. Læs alle sikkerhedsoplysninger omhyggeligt. Disse oplysninger kan hjælpe dig, din familie, husdyr eller personer, der befinder sig i nærheden, med at undgå at komme til skade.

**⚠ ADVARSEL**

**Kørsel på gader og veje uden blinklys, lygter, refleksmarkeringer eller et skilt om langsomtgående køretøj kan føre til ulykker og forårsage personskade.**

**Kør ikke maskinen på offentlige gader og veje.**

1. Hvis du bruger en anhænger, skal du fastgøre den til trækkøretøjet og sætte sikkerhedskæderne på.
2. Tilslut om nødvendigt anhængerens bremser.
3. Sæt maskinen op på anhængeren eller lastvognen.
4. Sluk for motoren, fjern nøglen, aktiver bremsen, og luk brændstofventilen.
5. Fastgør maskinen i nærheden af de forreste styrehjul og den bageste kofanger (Figur 29).

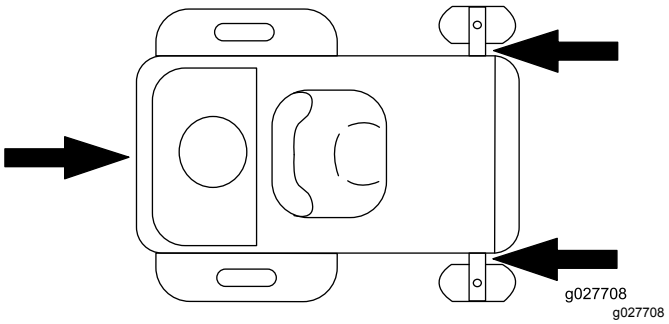


**Figur 29**

# Læsning af maskinen

Vær yderst forsigtig, når du læsser maskiner på eller af en anhænger eller lastbil. Brug en rampe med fuld bredde, der er bredere end maskinen, under udførslen af denne procedure. Bak op ad rampen, og kør fremad ned ad rampen (Figur 30).

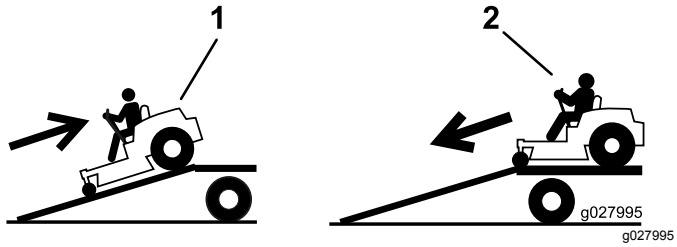


**Figur 30**

1. Bak maskinen op ad rampen.
2. Kør maskinen fremad ned ad rampen.

***Vigtigt:*** **Brug ikke smalle, individuelle ramper til hver side af maskinen.**

Sørg for, at rampen er lang nok til, at vinklen i forhold til jorden ikke overstiger 15 grader (Figur 31). På plan grund kræver dette, at rampen er mindst fire gange så lang som anhængerens højde eller lastbilens ladhøjde og ned til jorden. En stejlere vinkel kan medføre, at plæneklipperskjoldets dele sidder fast, når enheden flyttes fra rampen til anhænger eller lastbil. Stejlere vinkler kan også få maskinen til at vippe, eller at man mister kontrollen. Hvis pålæsning foregår på eller i nærheden af en skråning, skal anhænger eller lastbil placeres på en sådan måde, at den vender ned ad skråningen og rampen vender opad. Derved minimeres rampens vinkel.

**⚠ ADVARSEL**

**Pålæsning af en maskine på en anhænger eller lastbil øger risikoen for at vippe og kan forårsage alvorlig personskade eller død.**

- **Vær ekstra forsigtig, når maskinen køres på en rampe.**
- **Brug kun en rampe med fuld bredde. Brug ikke individuelle ramper til hver side af maskinen.**
- **Overskrid ikke en vinkel på 15 grader mellem rampen og jorden eller mellem rampen og anhænger eller lastbil.**
- **Sørg for, at rampen er mindst fire gange så lang som anhængerens højde eller lastbilens ladhøjde og ned til jorden. Dette sikrer, at rampens vinkel ikke overstiger 15 grader på plan grund.**
- **Bak op ad ramper og kør fremad ned ad ramper.**
- **Undgå pludselig acceleration eller deceleration når maskinen køres op på en rampe. Dette kan forårsage, at man mister kontrollen eller øge risikoen for at vælte.**

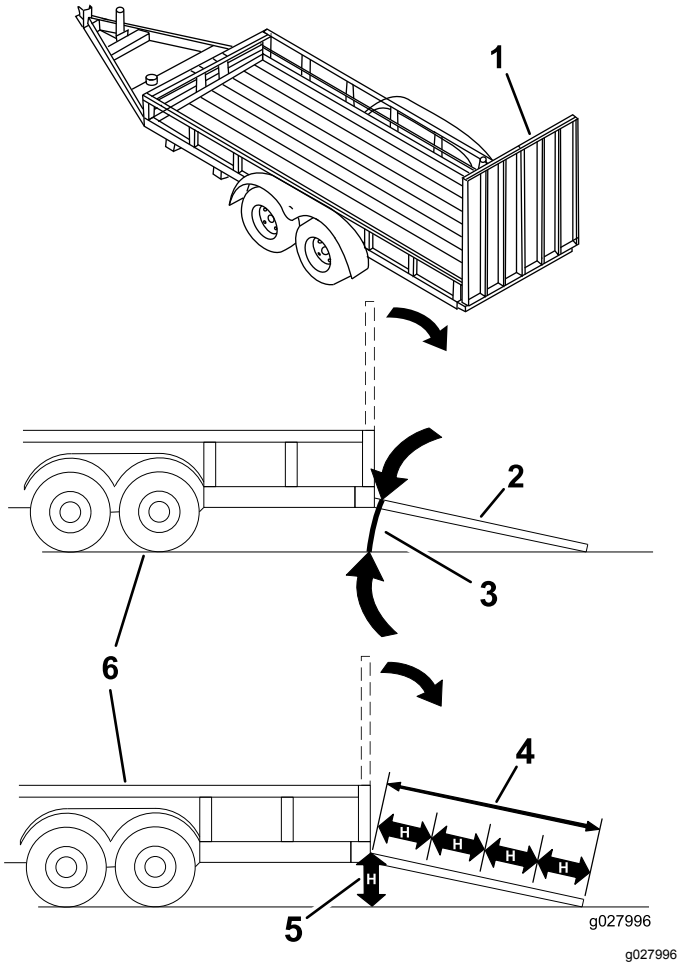


**Figur 31**

1. Rampe i fuld bredde i stuvet position.
2. Sidevisning af rampe i fuld bredde i læsseposition.
3. Maks. 15 grader
4. Rampen er mindst 4 gange så lang som anhængerens højde eller lastbilens ladhøjde ned til jorden
5. H= anhængerens højde eller lastbilens ladhøjde ned til jorden
6. Anhænger

# Tip vedrørende betjening

## Brug af hurtigindstilling af gashåndtaget

For at opnå den bedste græsslåning og maksimal luftcirkulation skal motoren betjenes ved indstillingen HURTIG. Luft er nødvendigt for at kunne klippe græsset ordentligt, og derfor skal du ikke indstille klippehøjden for lavt eller lade plæneklipperen være helt omgivet af uklippet græs. Forsøg altid at holde den ene side af plæneklipperen fri for uklippet græs, så plæneklipperen kan få den nødvendige luft.

## Klipning af en græsplæne for første gang

Klip ikke græsset helt så kort som normalt, så du kan sikre dig, at plæneklipperens klippehøjde ikke fjerner græsset helt i ujævnt terræn. Den tidligere anvendte klippehøjde er dog tit den bedste. Når du klipper græs, der er længere end 15 cm, kan det være en fordel at klippe græsset to gange for at sikre en acceptabel klippekvalitet.

## Klip af en tredjedel af græsstråets længde

Du opnår det bedste resultat ved kun at klippe en tredjedel af græsstråets længde. Det anbefales ikke at klippe mere end dette, medmindre græsbevoksningen er spredt, eller det er sent på efteråret, hvor græsset ikke længere vokser så hurtigt.

## Skift klipperetning

Skift mellem klipperetningen for at sikre, at græsset fortsætter med at vokse lodret. Dette medvirker også til at sprede det afklippede græs, hvilket øger nedbrydningen og gødningseffekten.

## Slå græs med de korrekte intervaller

Græs vokser med forskellig hastighed på forskellige tider af året. Hvis du vil bevare den samme klippehøjde, skal græsset slås oftere i det tidlige forår. Når græssets væksthastighed falder midt på sommeren, skal du ikke slå græsset så tit. Hvis du ikke har mulighed for at slå græs over en længere periode, skal du først slå det med en høj klippehøjde og derefter igen to dage senere med en lavere højdeindstilling.

## Brug af en langsommere klippehastighed

Klipningskvaliteten kan forbedres ved at køre langsommere under visse forhold.

## Undgå at klippe græsset for kort

Når du klipper en ujævn plæne, skal du hæve klippehøjden for at undgå at skalpere plænen.

## Standsning

Hvis fremdriften af maskinen standses, mens græsslåningen er i gang, kan du risikere, at der falder en klump afklippet græs ned på plænen. Dette kan undgås ved at flytte maskinen hen til et tidligere

klippet område, mens knivene er aktiveret, eller du kan deaktivere plæneklipperskjoldet, mens du kører fremad.

## Sådan holdes undersiden af plæneklipperen ren

Fjern afklippet græs og snavs fra undersiden af plæneklipperen efter hver anvendelse. Hvis græs og snavs ophober sig i plæneklipperen, bliver kvaliteten af græsslåningen utilfredsstillende med tiden.

## Vedligeholdelse af kniven(e)

Hold skærekniven(e) skarp(e) gennem hele græsslåningssæsonen, da en skarp skærekniv skærer græsset rent af uden at rive det over eller få det til at flosse. Hvis græsset rives over eller flosser, bliver spidserne brune, hvilket hæmmer væksten og øger risikoen for sygdom. Kontroller skæreknivene for skarphed hver gang efter brug samt for slid og beskadigelse. Fil eventuelle hakker ned, og slib skæreknivene, hvis det er nødvendigt. Hvis en skærekniv er beskadiget eller slidt, skal den udskiftes med det samme med en original Toro-kniv.

# Vedligeholdelse

**Bemærk:** Maskinens venstre og højre side er som set fra den normale betjeningsposition.

## Skema over anbefalet vedligeholdelse

| Vedligeholdelsesintervaller | Vedligeholdelsesprocedure |
|---|---|
| Efter de første 5 timer | • Skift motorolien. |
| Hver anvendelse eller dagligt | • Kontrollér sikkerhedslåsesystemet.<br>• Kontroller motoroliestanden.<br>• Rengør luftindtagsskærmen.<br>• Kontrol af skæreknivene.<br>• Efterse græsdeflektoren for skade. |
| Efter hver anvendelse | • Rengør klipperdækkets hus. |
| For hver 25 timer | • Indfedtning af alle smøringspunkterne<br>• Rengøring af skumindsatsen (Oftere i støvede, snavsede omgivelser).<br>• Kontrol af dæktrykket.<br>• Kontrol af remmene for slid eller revner. |
| For hver 100 timer | • Udskift skumindsatsen (Oftere i støvede, snavsede omgivelser).<br>• Efterse papirindsatsen (Oftere i støvede, snavsede omgivelser).<br>• Skift motorolien (Oftere i støvede, snavsede omgivelser).<br>• Skift oliefilteret (Oftere i støvede, snavsede omgivelser).<br>• Kontrol af tændrøret/-ene.<br>• Kontroller det indbyggede brændstoffilter. |
| For hver 200 timer | • Udskift papirindsatsen (Oftere i støvede, snavsede omgivelser).<br>• Sæt tændrøret(-ene) tilbage.<br>• Udskift det indbyggede brændstoffilter. |
| Før opbevaring | • Oplad batteriet, og frakobl batterikablerne.<br>• Udførelse af alle ovennævnte vedligeholdelsesprocedurer før opbevaring<br>• Maling af beskadigede overflader. |

***Vigtigt:*** **Se betjeningsvejledningen til motoren for at få oplysninger om yderligere vedligeholdelsesprocedurer.**

**⚠ FORSIGTIG**

**Hvis du lader nøglen sidde i tændingen, kan andre personer utilsigtet komme til at starte motoren og forårsage alvorlig personskade på dig eller andre omkringstående.**

**Fjern nøglen fra tændingen, og tag tændrørskablet af tændrøret, før du udfører vedligeholdelsesarbejde. Flyt tændrørskablet til side, så det ikke kommer i berøring med tændrøret ved et uheld.**

# Tiltag forud for vedligeholdelse

## Hævning af sædet

Sørg for, at bevægelseshåndtagene er låst i positionen PARKER, og løft sædet fremad.

Der kan fås adgang til følgende komponenter ved at hæve sædet:

- Serienummerplade
- Servicemærkat
- Sædejusteringsbolte
- Brændstoffilter
- Batteri og batterikabler

## Frigivelse af plæneklipper-skjoldets gardin

Løsn gardinets 2 nederste bolte for at blotlægge den øverste del af plæneklipperskjoldet (Figur 32).

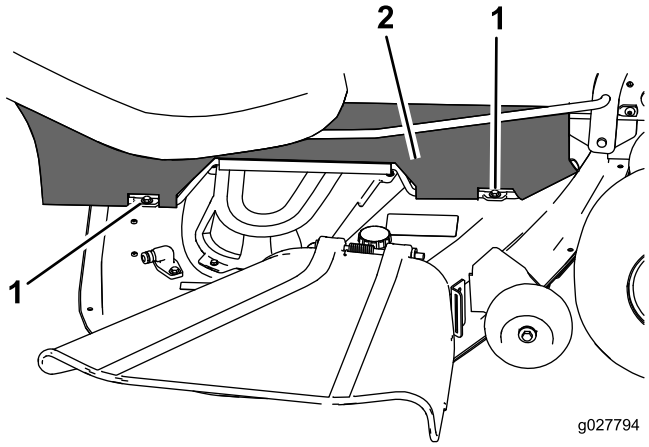


g027794

**Figur 32**

1. Nederste bolt
2. Gardin

**Bemærk:** Spænd altid boltene for at montere gardinet efter vedligeholdelse.

# Smøring

## Indfedtning af lejerne

**Eftersynsinterval:** For hver 25 timer—Indfedtning af alle smøringspunkterne

**Fedttype:** Lithiumbaseret fedt nr. 2

1. Parker maskinen på en plan flade, og udkobl kontakten til regulering af skæreknive.
2. Flyt bevægelseshåndtagene udad til positionen PARKER, sluk for motoren, tag nøglen ud, og vent, til alle bevægelige dele er standset, før du forlader betjeningspositionen.
3. Rengør smøreniplerne med en klud (Figur 33 og Figur 34).

   **Bemærk:** Sørg for at skrabe eventuel maling af forsiden på niplerne.

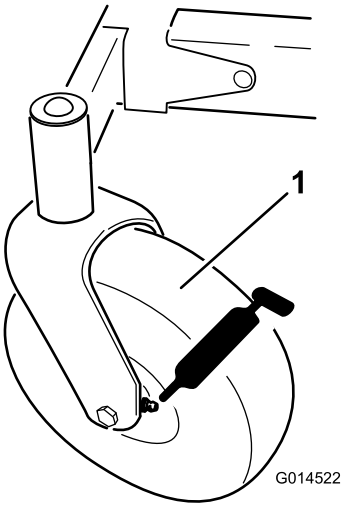


g014522

**Figur 33**

1. Forreste styrehjulsdæk

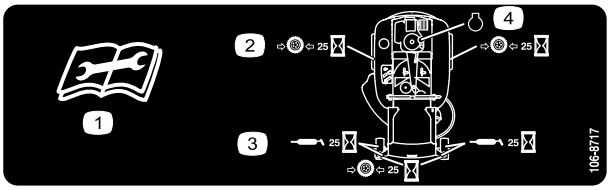


decal106-8717

**Figur 34**

Sidder på sædeskålens underside

1. Læs instruktionerne, før der foretages servicering eller vedligeholdelse
2. Kontroller dæktrykket for hver 25 driftstimer
3. Smør for hver 25 driftstimer
4. Motor

4. Slut en smørepistol til hver nippel, og pump fedt ind i niplerne, indtil der begynder at løbe fedt ud af lejerne (Figur 33 og Figur 34).

# Motorvedligeholdelse

## Eftersyn af luftfilteret

**Bemærk:** Luftfilteret skal efterses oftere under meget støvede eller sandede forhold (efter få timers brug).

### Udtagning af indsatserne

1. Parker maskinen på en plan overflade, og udkobl kontakten til regulering af skæreknivene (kraftudtag).
2. Aktiver parkeringsbremsen, stop motoren, fjern nøglen, og vent, til alle bevægelige dele er standset, før du forlader betjeningspositionen.
3. Rengør området omkring luftfilterdækslet for at forhindre snavs i at trænge ind i motoren og forårsage skader.
4. Løft dækslet, og drej luftfilterenheden ud af motoren (Figur 35).

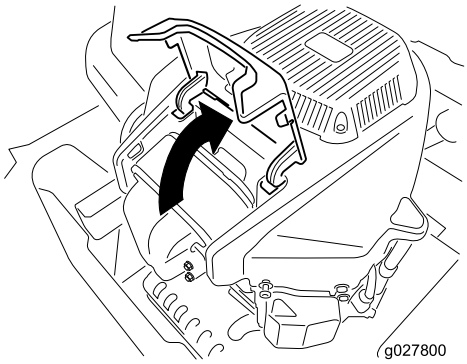


g027800

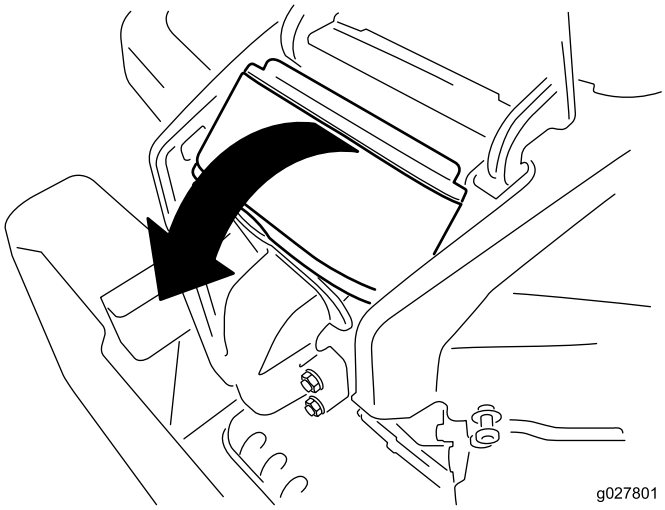


g027801

**Figur 35**

5. Fjern skumindsatsen fra papirindsatsen (Figur 36).

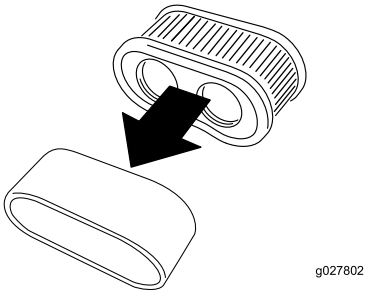


g027802

**Figur 36**

## Eftersyn af skumindsatsen

**Eftersynsinterval:** For hver 25 timer/En gang om måneden (alt efter hvad der indtræffer først)—Rengøring af skumindsatsen (Oftere i støvede, snavsede omgivelser).

For hver 100 timer/Årlig (alt efter hvad der indtræffer først)—Udskift skumindsatsen (Oftere i støvede, snavsede omgivelser).

Vask skumindsatsen med vand, og udskift den, hvis den er beskadiget.

## Eftersyn af papirindsatsen

**Eftersynsinterval:** For hver 100 timer/Årlig (alt efter hvad der indtræffer først)—Efterse papirindsatsen (Oftere i støvede, snavsede omgivelser).

For hver 200 timer/Hvert 2. år (alt efter hvad der indtræffer først)—Udskift papirindsatsen (Oftere i støvede, snavsede omgivelser).

1. Bank forsigtigt indsatsen ned mod en jævn overflade for at fjerne støv og snavs.
2. Undersøg indsatsen for revner, oliefilm og beskadigelse af pakningen.

   ***Vigtigt:*** **Du må aldrig rengøre papirindsatsen med trykluft eller væske som f.eks. opløsningsmiddel, benzin eller petroleum. Udskift papirindsatsen, hvis den er beskadiget eller ikke kan rengøres ordentligt.**

# Serviceeftersyn af motorolien

**Olietype:** Selvrensende olie (API-service SF, SG, SH, SJ eller SL)

**Krumtaphusets kapacitet:** 2,4 l

**Viskositet:** Se nedenstående tabel.

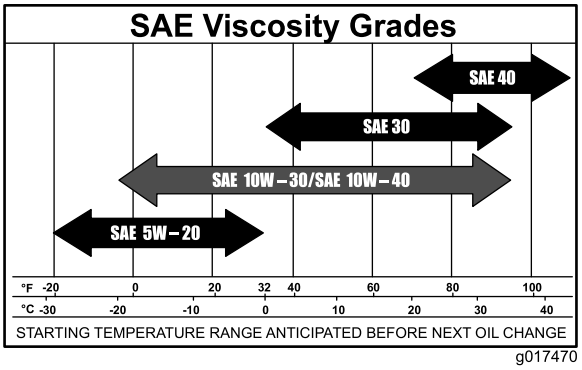


g017470

**Figur 37**

## Kontrol af motoroliestanden

**Eftersynsinterval:** Hver anvendelse eller dagligt

**Bemærk:** Kontroller olien, mens motoren er kold.

**⚠ ADVARSEL**

**Kontakt med varme overflader kan forårsage personskade.**

**Hold hænder, fødder, ansigt, tøj og andre kropsdele væk fra lydpotten og andre varme overflader.**

***Vigtigt:*** **Undgå at fylde for meget olie på krumtaphuset, da dette kan medføre beskadigelse af motoren. Lad ikke motoren køre med olien under mærket Low (lav), da dette kan beskadige motoren.**

1. Parker maskinen på en plan flade, deaktiver kontakten til regulering af skæreknive, sluk motoren, aktiver parkeringsbremsen, og fjern tændingsnøglen.
2. Sørg for, at motoren er slukket, plan og afkølet, så olien har tid til at løbe ned i sumpen.
3. Rengør området omkring oliepåfyldningsdækslet og målepinden, før målepinden tages ud, for at undgå, at der kommer snavs, græs osv. i motoren (Figur 38).
4. Sluk for motoren, tag nøglen ud, og vent, til alle bevægelige dele er standset, før du forlader betjeningspositionen.

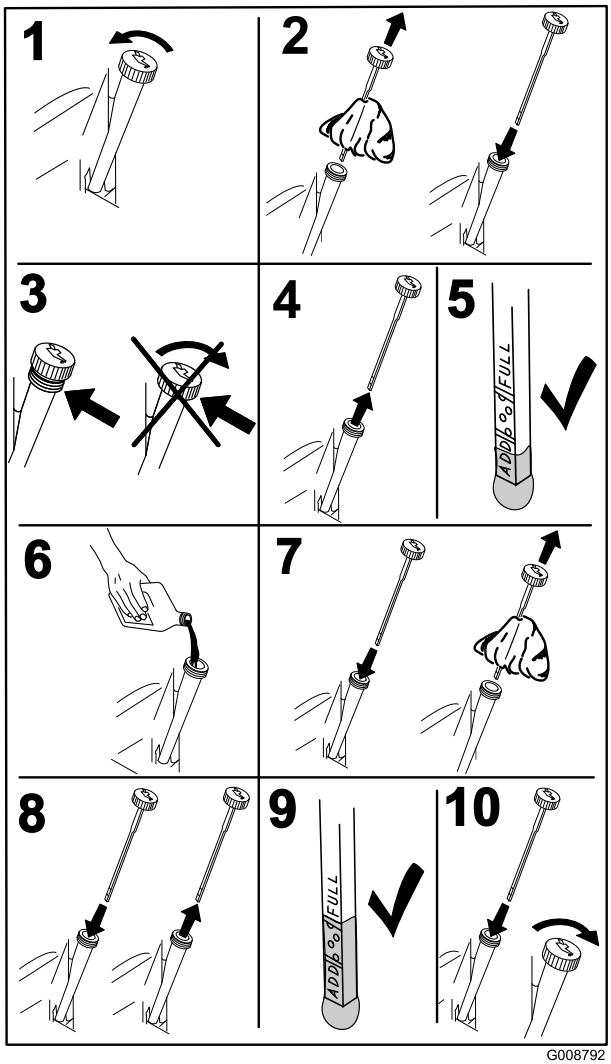


G008792

g008792

**Figur 38**

## Skift af motorolie og oliefilter

**Eftersynsinterval:** Efter de første 5 timer/Efter den første måned (alt efter hvad der indtræffer først)—Skift motorolien.

For hver 100 timer/Årlig (alt efter hvad der indtræffer først)—Skift motorolien (Oftere i støvede, snavsede omgivelser).

For hver 100 timer/Årlig (alt efter hvad der indtræffer først)—Skift oliefilteret (Oftere i støvede, snavsede omgivelser).

**Bemærk:** Skift motoroliefilteret hyppigere ved anvendelse under meget støvede eller sandede forhold.

**Bemærk:** Bortskaf den brugte olie på et genbrugsanlæg.

1. Parker maskinen på en plan overflade for at sikre, at olien drænes helt.

2. Udkobl kraftudtaget, og aktiver parkeringsbremsen.
3. Sluk for motoren, tag nøglen ud, og vent, til alle bevægelige dele er standset, før du forlader betjeningspositionen.
4. Dræn motorolien.

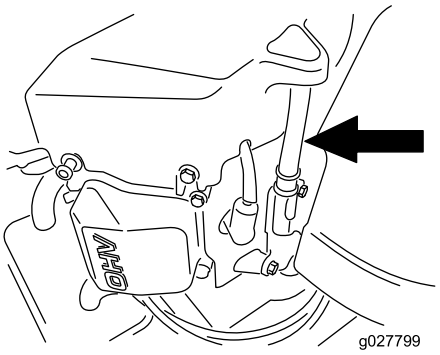


g027799

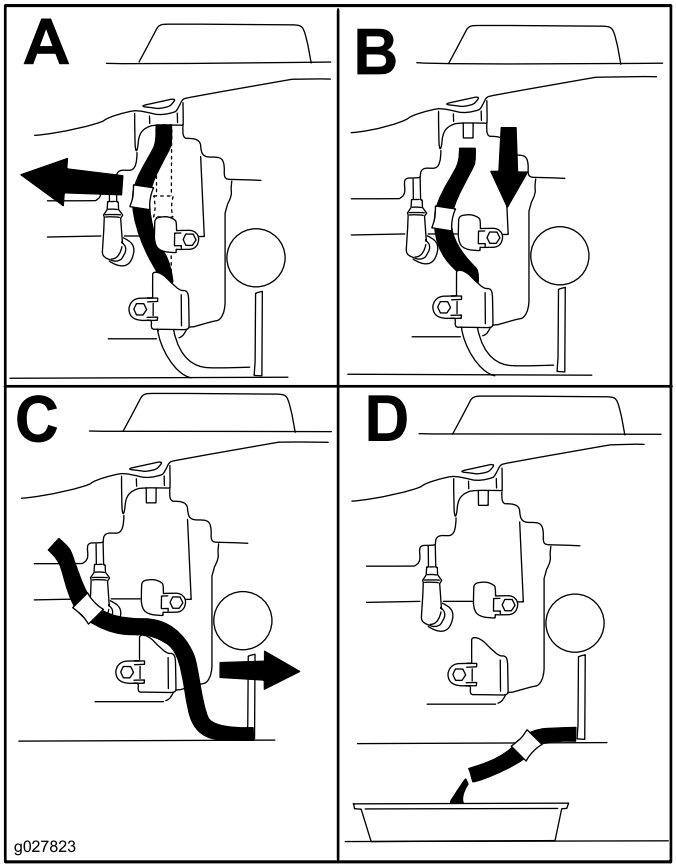


g027823

**Figur 39**

5. Skift motoroliefilteret (Figur 40).

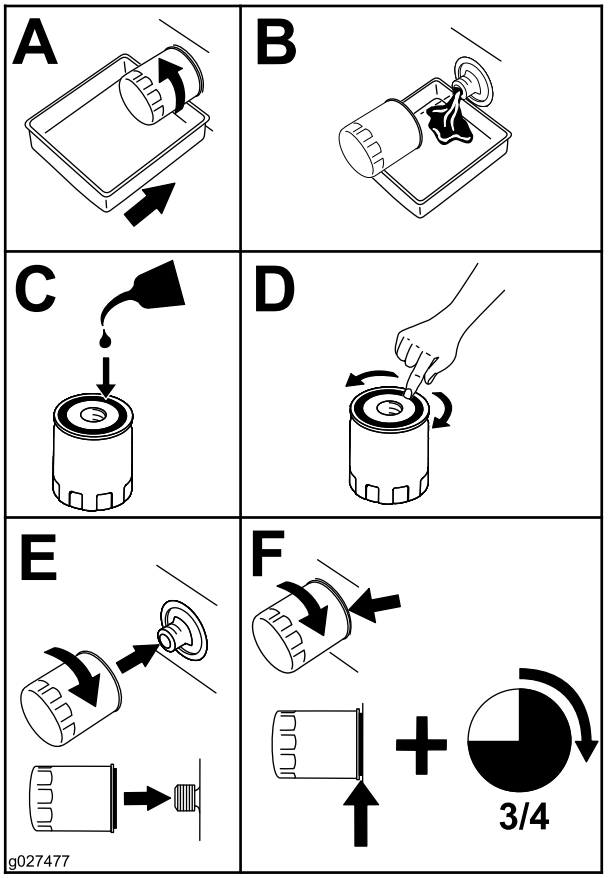


g027477

**Figur 40**

**Bemærk:** Sørg for, at oliefilterpakningen berører motoren, og drej derefter filteret en ekstra ¾ omgang.

6. Hæld langsomt ca. 80 % af den foreskrevne olie i påfyldningsrøret, og tilsæt langsomt ekstra olie, så oliestanden når op til mærket **Full** (fuld) (Figur 41).

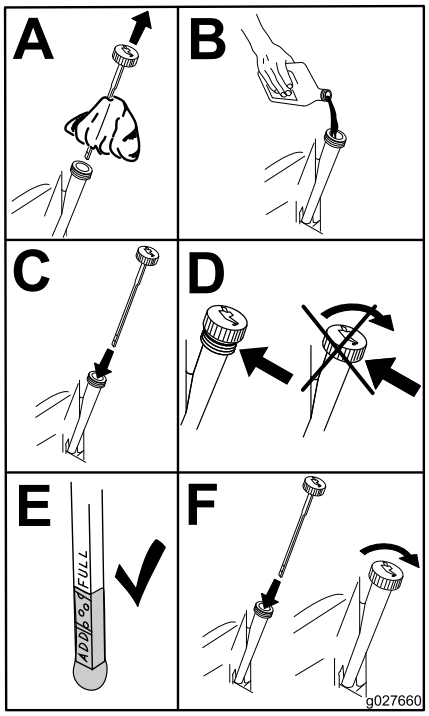


g027660

**Figur 41**

# Serviceeftersyn af tændrøret

**Eftersynsinterval:** For hver 100 timer/Årlig (alt efter hvad der indtræffer først)—Kontrol af tændrøret/-ene.

For hver 200 timer/Hvert 2. år (alt efter hvad der indtræffer først)—Sæt tændrøret(-ene) tilbage.

Sørg for, at gnistgabet mellem midter- og sideelektroderne er korrekt, før tændrøret monteres. Brug en tændrørsnøgle til at afmontere og montere tændrøret/tændrørene og en søgelære til at kontrollere og justere gnistgabet. Monter om nødvendigt et nyt/nye tændrør.

**Type:** Champion® RN9YC eller NGK® BPR6ES

**Gnistgab:** 0,76 mm

## Afmontering af tændrøret

1. Udkobl kraftudtaget, og aktiver parkeringsbremsen.
2. Sluk for motoren, tag nøglen ud, og vent, til alle bevægelige dele er standset, før du forlader betjeningspositionen.

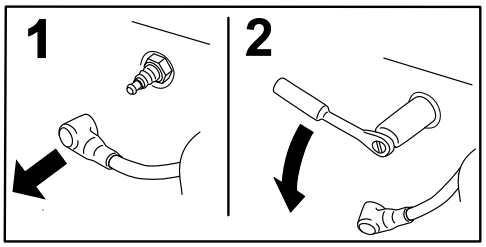


g008791

**Figur 42**

**Bemærk:** På grund af den dybe fordybning rundt om tændrøret er den mest effektive rengøringsmetode at gennemblæse fordybningen med trykluft. Tændrøret er mest tilgængeligt, når blæserhuset er afmonteret i forbindelse med rengøring.

## Kontrol af tændrøret

***Vigtigt:*** **Rengør aldrig tændrøret/-ene. Udskift altid tændrøret/tændrørene, når det/de har: en sort belægning, slidte elektroder, oliefilm eller revner.**

Hvis der kan ses en lys brun eller grå farve på isolatoren, fungerer motoren korrekt. En sort belægning på isoleringen betyder normalt, at luftfilteret er snavset.

Indstil gnistgabet til 0,76 mm.

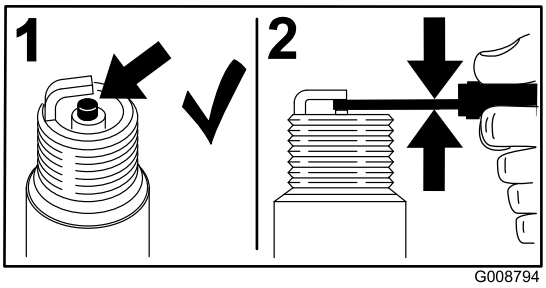


g008794

**Figur 43**

## Montering af tændrøret

Tilspænd tændrøret/-ene med et moment på 25 til 30 N·m.

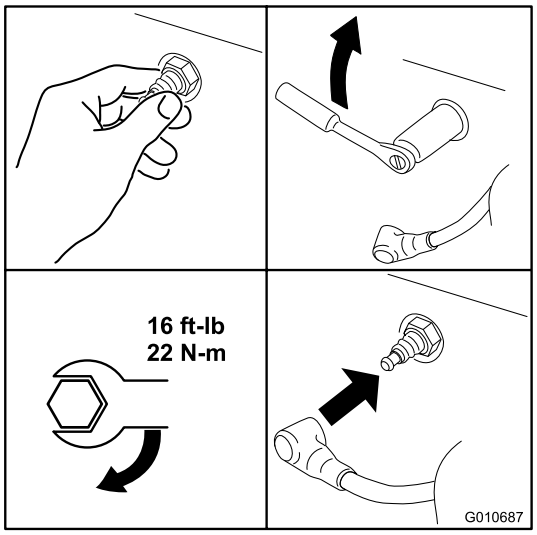


g010687

**Figur 44**

# Rensning af kølesystemet

Rengør luftindtagsskærmen for græs og snavs før hver brug.

1. Frakobl kontakten til regulering af skæreknive, og aktivér parkeringsbremsen.
2. Sluk for motoren, tag nøglen ud, og vent, til alle bevægelige dele er standset, før du forlader betjeningspositionen.
3. Fjern luftfilteret fra motoren.
4. Fjern motorskærmen.
5. Sæt luftfilteret i filterbasen for at forhindre, at der trænger snavs ind i luftindtaget.
6. Fjern snavs og græs fra delene.
7. Fjern luftfilteret, og monter motorskærmen.
8. Isæt luftfilteret.

# *Vedligeholdelse af brændstofsystem*

**⚠ FARE**

**Under visse forhold er benzin meget brandfarlig og yderst eksplosiv. En brand eller eksplosion forårsaget af benzin kan give dig eller andre forbrændinger og kan medføre beskadigelse af ejendom.**

- **Udfør al brændstofrelateret vedligeholdelse, mens motoren er kold. Dette skal gøres udendørs på en åben plads. Tør eventuel spildt benzin op.**
- **Ryg aldrig, når du aftapper benzin, og hold dig på afstand af åben ild eller steder, hvor benzindampene kan antændes af en gnist.**

# Udskiftning af det indbyggede brændstoffilter

**Eftersynsinterval:** For hver 100 timer/Årlig (alt efter hvad der indtræffer først)—Kontroller det indbyggede brændstoffilter.

For hver 200 timer/Hvert 2. år (alt efter hvad der indtræffer først)—Udskift det indbyggede brændstoffilter.

Sæt aldrig et snavset filter på, hvis det er afmonteret fra brændstofrøret.

1. Parker maskinen på en plan flade og udkobl kontakten til regulering af skæreknive.
2. Aktiver bremsen, sluk motoren, fjern nøglen, og vent, til alle bevægelige dele er standset, før du forlader betjeningspositionen.

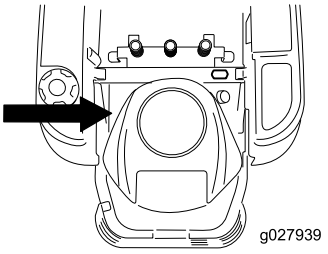


g027939

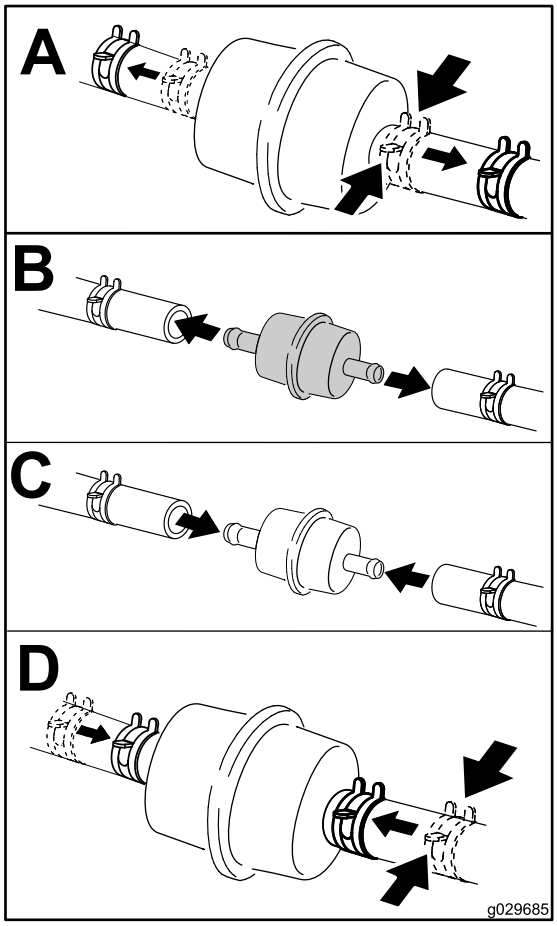


g029685

**Figur 45**

# *Vedligeholdelse af elektrisk system*

**ADVARSEL**

**CALIFORNIEN**
**Advarsel i henhold til erklæring nr. 65**

**Batteripoler, -klemmer og tilbehør indeholder bly og blysammensætninger: kemikalier, som ifølge staten Californien er kræftfremkaldende og forårsager forplantningsskader. Vask hænder efter håndtering.**

## Opladning af batteriet

### Afmontering af batteriet

**⚠ ADVARSEL**

**Batteripoler eller metalværktøj kan kortslutte mod maskinens metaldele og forårsage gnister. Gnister kan få batterigasserne til at eksplodere og medføre personskade.**

- **Når batteriet skal fjernes eller monteres, må batteriets poler ikke berøre nogen metaldele på maskinen.**
- **Metalværktøj må ikke kortslutte mellem batteripolerne og maskinens metaldele.**

1. Parker maskinen på en plan flade, og udkobl kontakten til regulering af skæreknive.
2. Flyt bevægelseshåndtagene udad til positionen PARKER, sluk for motoren, tag nøglen ud, og vent, til alle bevægelige dele er standset, før du forlader betjeningspositionen.
3. Hæv sædet for at få adgang til batteriet.
4. Tag det sorte minusjordkabel af batteriets pol (Figur 46).

   **Bemærk:** Gem alle fastgørelsesanordningerne.

**⚠ ADVARSEL**

**Forkert batterikabelføring kan danne gnister og beskadige maskinen og kablerne. Gnister kan få batterigasserne til at eksplodere og medføre personskade.**

- **Frakobl altid batteriets (sorte) minuskabel, før du frakobler det røde pluskabel.**
- **Tilslut altid batteriets røde pluskabel, før du tilslutter det sorte minuskabel.**

5. Skyd gummikappen op ad det røde positive kabel.
6. Tag det (røde) positive kabel af batteriets pol (Figur 46).

   **Bemærk:** Gem alle fastgørelsesanordningerne.
7. Fjern batteritilholderen (Figur 46) og løft batteriet op fra batteribakken.

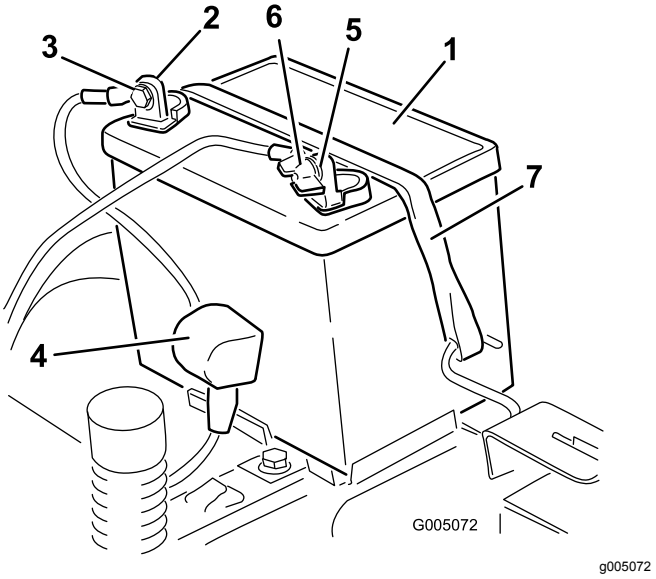


**Figur 46**

1. Batteri
2. Batteriets pluspol
3. Bolt, spændeskive og møtrik
4. Klemme
5. Batteriets minuspol
6. Fløjmøtrik, spændeskive og bolt
7. Batteritilholder

# Opladning af batteriet

**Eftersynsinterval:** Før opbevaring—Oplad batteriet, og frakobl batterikablerne.

1. Fjern batteriet fra chassiset. Se Afmontering af batteriet (side 40).
2. Oplad batteriet i mindst 1 time ved 6-10 ampere.

   **Bemærk:** Batteriet må ikke overoplades.
3. Når batteriet er fuldt opladet, skal du tage opladeren ud af stikkontakten og dernæst koble opladningskablerne fra batteriets poler (Figur 47).

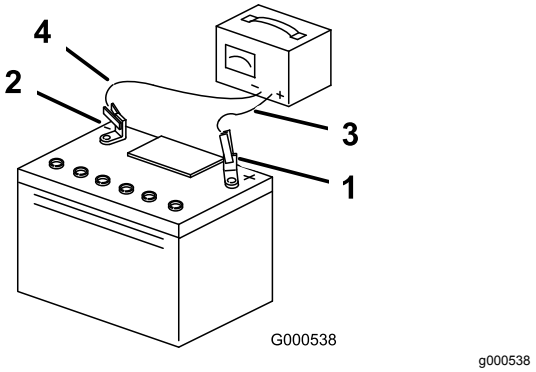


**Figur 47**

1. Batteriets pluspol
2. Batteriets minuspol
3. Rødt (+) opladningskabel
4. Sort (–) opladningskabel

# Montering af batteriet

1. Placer batteriet i bakken (Figur 46).
2. Sæt det positive batterikabel (rødt) i den positive batteripol vha. de fastgørelsesanordninger, som du fjernede tidligere.
3. Sæt det negative batterikabel i den negative batteripol vha. de fastgørelsesanordninger, som du fjernede tidligere.
4. Før den røde klemme over på den positive (røde) batteripol.
5. Fastgør batteriet med tilholderen (Figur 46).
6. Sænk sædet.

# Serviceeftersyn af sikringerne

Det elektriske system er beskyttet af sikringer. Det behøver ingen vedligeholdelse, men hvis en sikring springer, skal du dog kontrollere komponenten og kredsløbet for fejl eller kortslutning.

**Sikringstype:**

- Hoved—F1-30 A, flade stikben
- Ladekredsløb—F2-25 A, flade stikben

1. Fjern skruerne, der fastgør kontrolpanelet til maskinen.

   **Bemærk:** Gem alle fastgørelsesanordningerne.

2. Løft kontrolpanelet op for at få adgang til hovedledningsnettet og sikringsblokken (Figur 48).
3. En sikring udskiftes ved at trække den ud af sikringsdåsen (Figur 48).

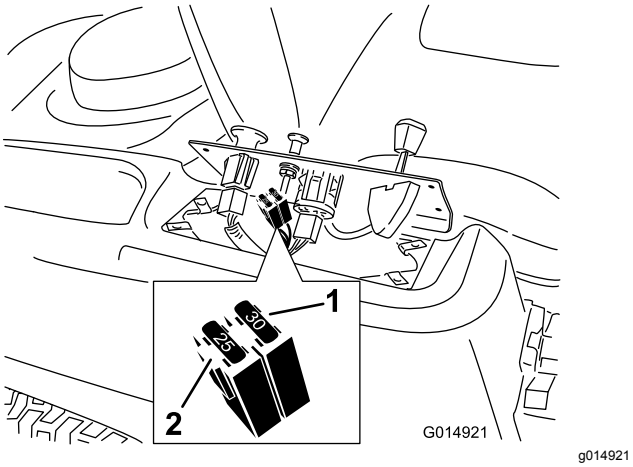


**Figur 48**

1. Hovedsikring – 30 A
2. Ladekredsløb – 25 A

4. Sæt kontrolpanelet tilbage i den oprindelige position.

   **Bemærk:** Brug de skruer, du fjernede tidligere, til at fastgøre panelet på maskinen.

# *Vedligeholdelse af drivsystem*

## Kontrol af dæktrykket

**Eftersynsinterval:** For hver 25 timer—Kontrol af dæktrykket.

Oprethold lufttrykket i for- og baghjulene som angivet. Ujævnt dæktryk kan forårsage ujævn klipning. Kontroller trykket ved ventilspindlen (Figur 49). Dæktrykket skal kontrolleres, når dækkene er kolde. På denne måde opnås den mest præcise trykmåling.

Se det dæktryk, som er anbefalet af dækproducenten, på siden af styrehjulsdækkene.

Pump de bageste drivhjuls dæk op til 0,9 bar.

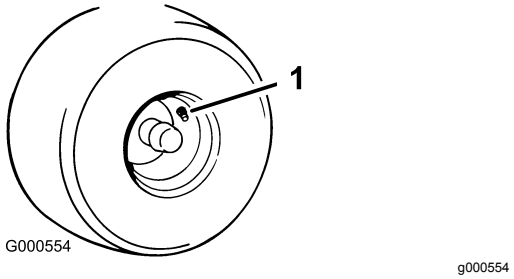


**Figur 49**

1. Ventilspindel

# Deaktivering af den elektriske bremse

Den elektriske bremse kan deaktiveres ved manuelt at dreje forbindelsesarmene fremad. Når den elektriske bremse er aktiveret, nulstilles bremsen.

1. Drej tændingsnøglen til positionen FRA, eller frakobl batteriet.
2. Find det sted på den elektriske bremses aksel, hvor bremseforbindelsesarmen er tilsluttet (Figur 50).
3. Drej akslen for at deaktivere bremsen.

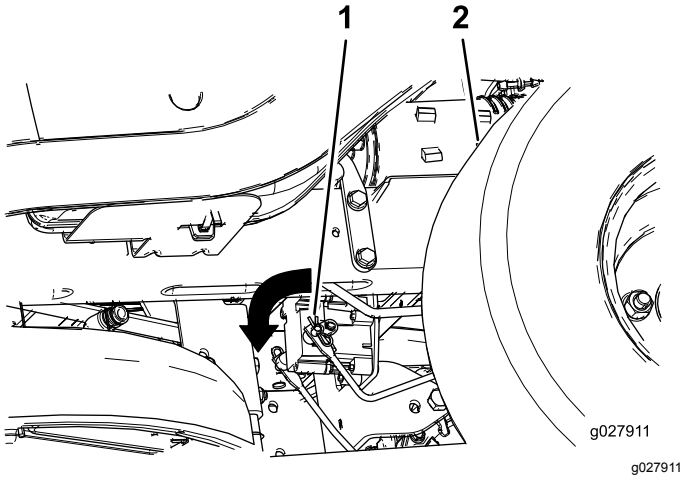


**Figur 50**

1. Bremseforbindelsesarm på den elektriske bremses styremodul
2. Venstre bagdæk

# *Vedligeholdelse af plæneklipperen*

## Serviceeftersyn af skæreknivene

Hold knivene skarpe gennem hele græsslåningssæsonen, da skarpe knive skærer græsset rent af uden at rive det over og uden at det flosser. Hvis græsset rives over eller flosser, bliver spidserne brune, hvilket hæmmer væksten og øger risikoen for sygdom.

Kontroller knivenes skarphed dagligt, og kontroller, om de er slidte eller beskadigede. Fil eventuelle hakker ned, og slib knivene, hvis det er nødvendigt. Hvis en kniv er beskadiget eller slidt, skal den udskiftes med det samme med en original Toro-kniv. Det kan være praktisk at have en eller flere ekstra knive ved hånden i forbindelse med slibning og udskiftning.

**⚠ ADVARSEL**

**En slidt eller beskadiget kniv kan gå itu, og et stykke af kniven kan blive kastet ind i det område, hvor operatøren eller omkringstående befinder sig, og medføre alvorlig personskade eller død.**

- **Efterse jævnligt kniven for slid og skader.**
- **Udskift en slidt eller beskadiget kniv.**

## Før besigtigelse eller eftersyn af skæreknivene

Parker maskinen på en plan overflade, deaktiver kontakten til regulering af skæreknive, flyt bevægelseshåndtaget udad til positionen PARKER, sluk for motoren, og tag nøglen ud.

## Eftersyn af skæreknivene

**Eftersynsinterval:** Hver anvendelse eller dagligt—Kontrol af skæreknivene.

1. Efterse skærekanterne (Figur 51).

   **Bemærk:** Hvis kanterne ikke er skarpe eller har hakker, skal knivene afmonteres og slibes. Se anvisninger under Slibning af skæreknivene (side 45).

2. Efterse knivene, især det buede område (Figur 51).

   **Bemærk:** Hvis kniven er beskadiget eller slidt, eller hvis der er antydning af en revne i dette område (nr. 3 og 4 på Figur 51), skal du straks montere en ny kniv.

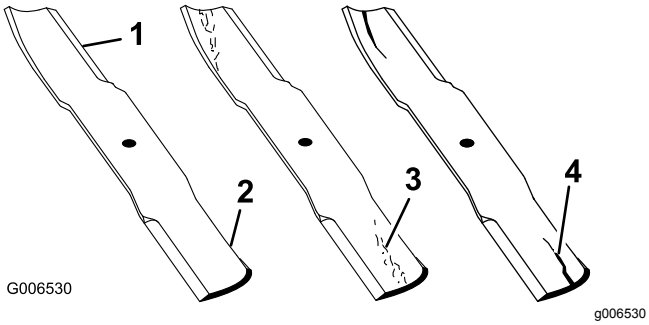


**Figur 51**

1. Skærekant
2. Buet område
3. Antydning af slitage/revne
4. Beskadigelse

## Kontrol for bøjede skæreknive

**Bemærk:** Maskinen skal stå på en plan overflade, når følgende procedure udføres.

1. Hæv plæneklipperskjoldet til den højeste klippehøjde.
2. Mens der bæres tykt polstrede handsker eller anden tilstrækkelig håndbeskyttelse, drejes skærekniven langsomt til en position, som gør det muligt at foretage en effektiv måling af afstanden mellem skærekanten og den plane overflade, maskinen står på Figur 52).

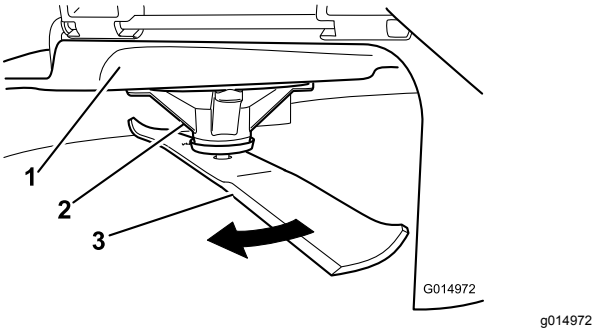


**Figur 52**

1. Klippeskjold
2. Spindelhus
3. Skærekniv

3. Mål fra spidsen af skærekniven til den plane overflade (Figur 53).

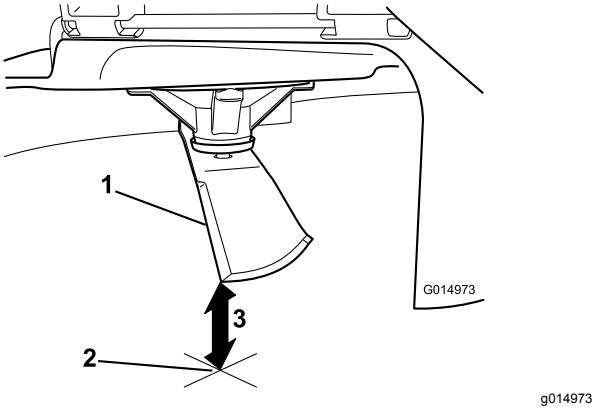


**Figur 53**

1. Skærekniv (i måleposition)
2. Plan overflade
3. Målt afstand mellem skærekniven og overfladen (A)

4. Drej samme skærekniv 180 grader, så den modsatte skærekant nu befinder sig i samme position (Figur 54).

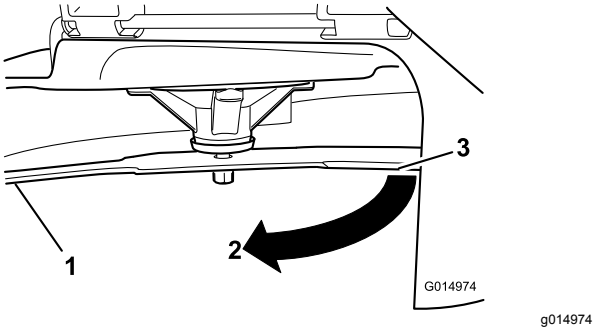


**Figur 54**

1. Skærekniv (tidligere målte side)
2. Måleposition (tidligere anvendt)
3. Modsatte side af skærekniven, som flyttes til målepositionen

5. Mål fra spidsen af skærekniven til den plane overflade (Figur 55).

   **Bemærk:** Forskellen bør ikke være større end 3 mm.

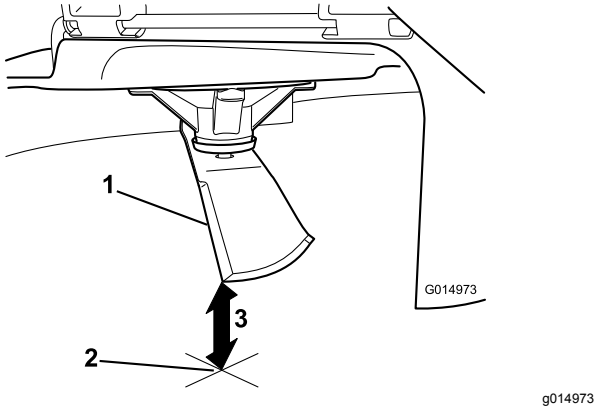


**Figur 55**

1. Modsatte skærekant (i måleposition)
2. Plan overflade
3. Anden målte afstand mellem skærekniven og overfladen (B)

A. Hvis forskellen mellem A og B er større end 3 mm, udskiftes skærekniven med en ny skærekniv. Se Afmontering af skæreknivene (side 45) og Montering af skæreknivene (side 46).

   **Bemærk:** Hvis en bøjet skærekniv udskiftes med en ny skærekniv, og forskellen stadig er over 3 mm, er knivspindlen muligvis bøjet. Kontakt en autoriseret Toro-forhandler med henblik på eftersyn.

B. Hvis forskellen er inden for det tilladte, skal du gå videre til næste skærekniv.

Gentag proceduren på hver skærekniv.

## Afmontering af skæreknivene

Knivene skal udskiftes, hvis de rammer en fast genstand, eller hvis de er ude af balance eller bøjet. Brug kun originale Toro-knive for at sikre optimal ydelse og sikker overensstemmelse med maskinen. Brug af knive fremstillet af andre producenter kan medføre, at maskinen ikke er i overensstemmelse med sikkerhedsstandarderne.

1. Hold på skæreknivenden med en klud eller en tyk handske.
2. Fjern skæreknivsbolten, den buede spændeskive og skærekniven fra spindelakslen (Figur 56).

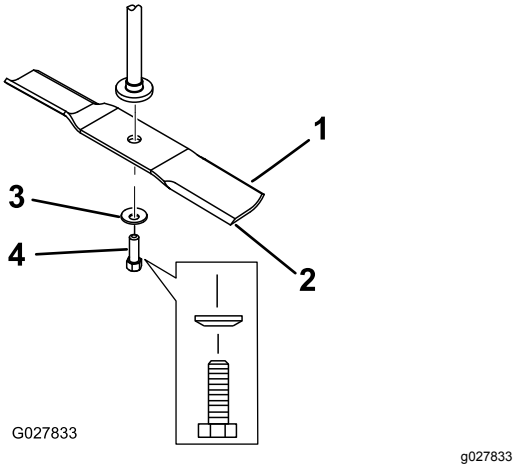


**Figur 56**

1. Knivens sejl
2. Skærekniv
3. Buet skive
4. Knivbolt

## Slibning af skæreknivene

1. Anvend en fil til at slibe begge ender af skærekniven (Figur 57).

   **Bemærk:** Bevar den oprindelige vinkel.

   **Bemærk:** Skærekniven bevarer balancen, hvis der fjernes den samme mængde materiale på begge skærekanter.

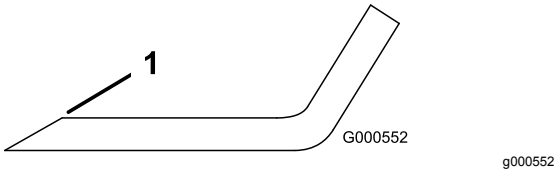


**Figur 57**

1. Slib i den oprindelige vinkel.

2. Kontroller knivens balance ved at placere den på en afbalanceringsenhed (Figur 58).

   **Bemærk:** Hvis skærekniven forbliver i en vandret position, er skærekniven afbalanceret og kan benyttes.

   **Bemærk:** Hvis kniven ikke er afbalanceret, skal der slibes lidt mere metal af sejlområdet (Figur 57).

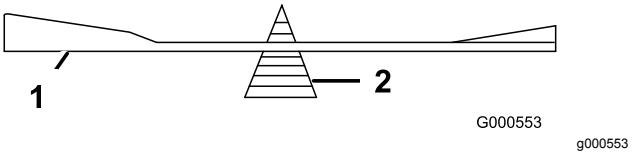


**Figur 58**

1. Skærekniv
2. Afbalanceringsenhed

3. Gentag denne procedure, indtil skærekniven er afbalanceret.

## Montering af skæreknivene

1. Monter skærekniven på spindelakslen (Figur 56).

   ***Vigtigt:*** **Den buede del af skærekniven skal pege opad mod indersiden af plæneklipperen for at sikre en god klipning.**

2. Monter den buede skive (med den buede side mod skærekniven) samt knivbolten (Figur 56).
3. Tilspænd knivbolten til et moment på 47 til 88 N·m.

# Nivellering af plæneklipperskjoldet

Sørg for, at plæneklipperskjoldet er plant, hver gang du monterer plæneklipperen, eller når du ser en ujævn klipning på plænen.

Kontroller plæneklipperskjoldet for bøjede knive før nivellering. Fjern og udskift bøjede knive. Se Serviceeftersyn af skæreknivene (side 43), før du fortsætter.

Niveller plæneklipperskjoldet fra side til side, før du justerer den langsgående hældning.

**Krav:**

- Maskinen skal stå på en plan overflade.
- Alle fire dæk skal være korrekt pumpet. Se Kontrol af dæktrykket (side 42).

## Tværgående nivellering

1. Parker maskinen på en plan flade, og udkobl kontakten til regulering af skæreknive.
2. Flyt bevægelseshåndtagene udad til positionen PARKER, sluk for motoren, tag nøglen ud, og vent, til alle bevægelige dele er standset, før du forlader betjeningspositionen.
3. Flyt klippehøjdehåndtaget til den midterste position.
4. Drej forsigtigt skærekniven(e), så de alle er tværgående (Figur 59 og Figur 60).

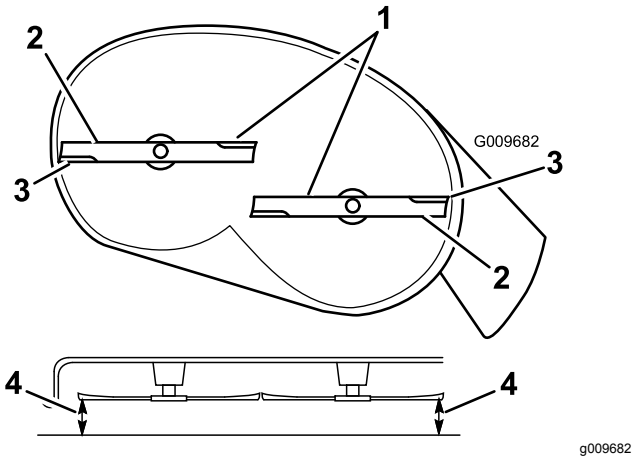


**Figur 59**

Plæneklipperskjolde med 2 skæreknive

1. Tværgående skæreknive
2. Knivens sejl
3. Udvendige skærekanter
4. Mål fra spidsen af skærekniven til den plane overflade.

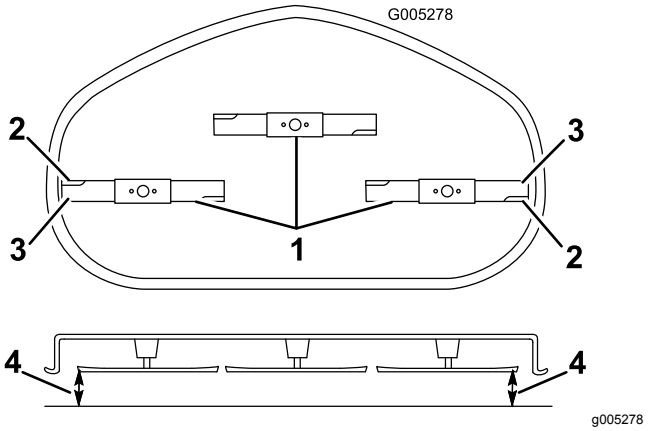


**Figur 60**

Plæneklipperskjolde med tre skæreknive

1. Tværgående skæreknive
2. Skæreknivens sejl
3. Udvendige skærekanter
4. Mål fra spidsen af skærekniven til den plane overflade.

5. Mål mellem de udvendige skærekanter og den plane overflade (Figur 59).

   **Bemærk:** Hvis begge mål ikke er inden for 5 mm, er en justering nødvendig. Fortsæt med denne procedure.

6. Gå til venstre side af maskinen.
7. Løsn sidelåsemøtrikken.
8. Hæv eller sænk venstre side af plæneklipper-skjoldet ved at dreje den bageste låsemøtrik (Figur 61).

   **Bemærk:** Drej den bageste låsemøtrik med uret for at hæve plæneklipperskjoldet. Drej

den bageste låsemøtrik mod uret for at sænke plæneklipperskjoldet.

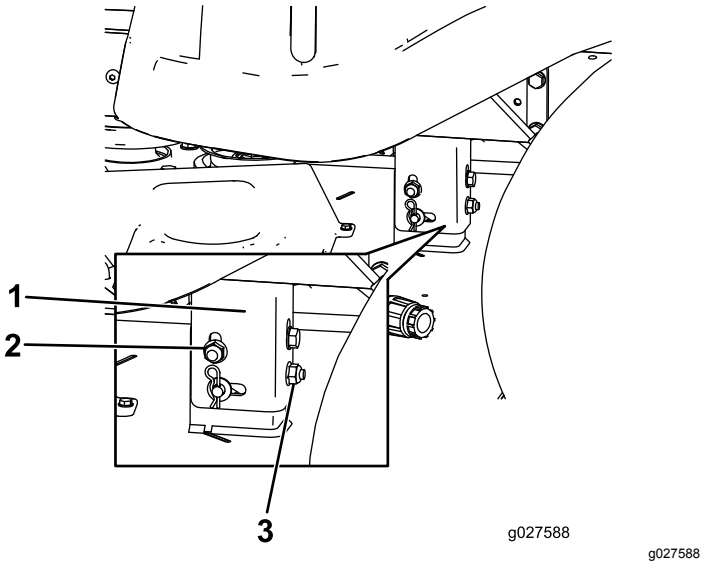


**Figur 61**

1. Hængebeslag
2. Sidelåsemøtrik
3. Bageste låsemøtrik

9. Kontroller de tværgående justeringer igen. Gentag denne procedure, indtil målingerne er korrekte.
10. Fortsæt nivelleringen af skjoldet ved at kontrollere den langsgående knivhældning. Se Justering af den langsgående knivhældning (side 47).

## Justering af den langsgående knivhældning

Kontroller den langsgående knivhældning, hver gang du justerer plæneklipperen. Hvis plæneklipperens forende er mere end 7,9 mm lavere end bagenden af plæneklipperen, skal skæreknivens hældning justeres på følgende måde:

1. Parker maskinen på en plan flade, og udkobl kontakten til regulering af skæreknive.
2. Flyt bevægelseshåndtagene udad til positionen PARKER, sluk for motoren, tag nøglen ud, og vent, til alle bevægelige dele er standset, før du forlader betjeningspositionen.
3. Flyt klippehøjdehåndtaget til den midterste position.

   **Bemærk:** Kontroller og juster skæreknivens tværgående niveau, hvis du ikke har kontrolleret indstillingen. Se Tværgående nivellering (side 46).
4. Drej forsigtigt knivene, så de vender på langs (Figur 62 og Figur 63).

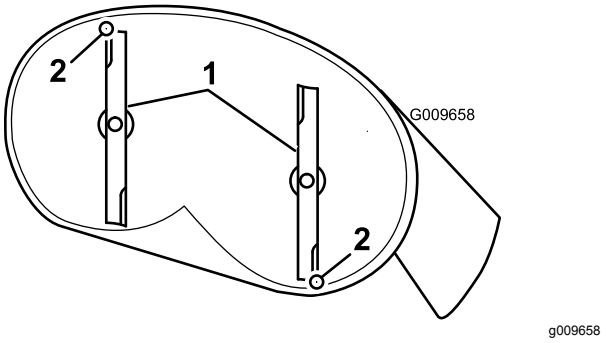


**Figur 62**

Plæneklipperskjolde med 2 skæreknive

1. Langsgående skæreknive
2. Mål fra spidsen af skærekniven til den plane overflade.

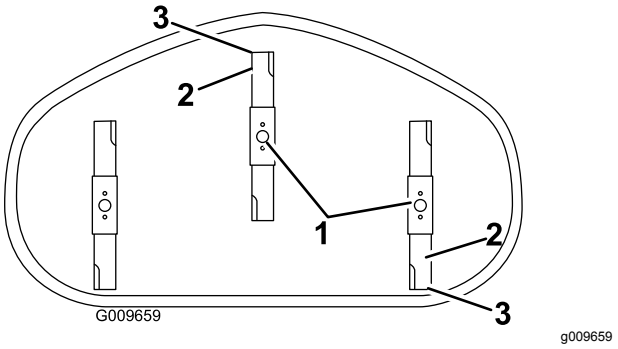


**Figur 63**

Plæneklipperskjolde med tre skæreknive

1. Langsgående skæreknive
2. Udvendige skærekanter
3. Mål fra spidsen af skærekniven til den plane overflade.

5. Mål fra spidsen af den forreste skærekniv til den plane overflade og spidsen af den bageste skærekniv til den plane overflade (Figur 62).

   **Bemærk:** Hvis den forreste skæreknivs spids ikke er 1,6 til 7,9 mm lavere end den bageste skæreknivs spids, skal den forreste låsemøtrik justeres.
6. Den langsgående knivhældning justeres ved at dreje justermøtrikken forrest på plæneklipperen (Figur 64).

   **Bemærk:** Stram justermøtrikken for at hæve plæneklipperens forende. Løsn justermøtrikken for at sænke plæneklipperens forende.

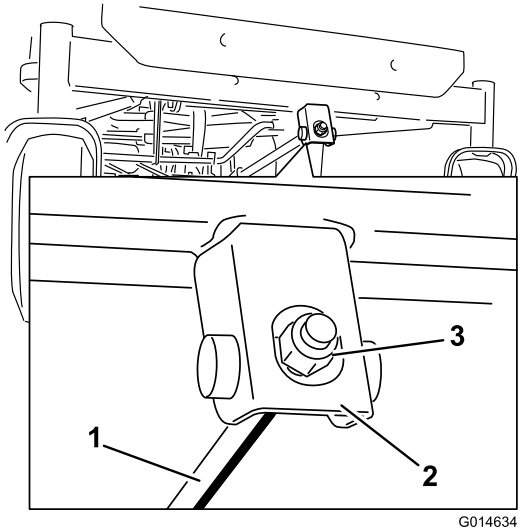


g014634

**Figur 64**

1. Justeringsstang
2. Justeringsblok
3. Låsemøtrik

7. Efter justering skal du kontrollere den langsgående hældning igen og fortsætte med at justere møtrikken, indtil spidsen på den forreste skærekniv er mellem 1,6 og 7,9 mm lavere end spidsen på den bageste skærekniv (Figur 62).
8. Når den langsgående knivhældning er korrekt, skal plæneklipperens tværgående niveau kontrolleres igen. Se Tværgående nivellering (side 46).

# Afmontering af plæneklipperen

1. Parker maskinen på en plan flade, og udkobl kontakten til regulering af skæreknive.
2. Flyt bevægelseshåndtagene udad til positionen PARKER, sluk for motoren, tag nøglen ud, og vent, til alle bevægelige dele er standset, før du forlader betjeningspositionen.
3. Sænk klippehøjdehåndtaget til den laveste position.
4. Løsn de 2 nederste bolte, der fastholder plæneklipperskjoldets gardin på plæneklipper-skjoldet.Se .
5. Fjern låseclipsen fra den forreste støttestang, og fjern stangen fra skjoldbeslaget (Figur 65).

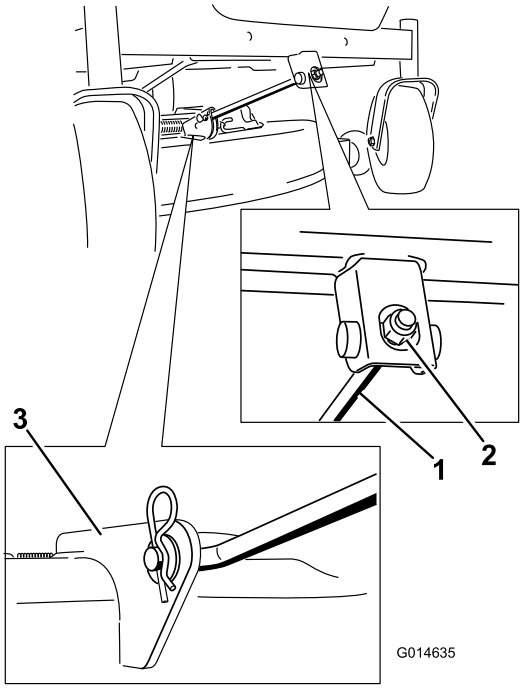


g014635

**Figur 65**

1. Forreste støttestang
2. Låsemøtrik
3. Skjoldbeslag

6. Sænk forsigtigt klippeskjoldets forende til jorden.
7. Løft plæneklipper og hængebeslag, så de er fri af den bageste løftestang, og sænk forsigtigt plæneklipperen ned på jorden (Figur 66).

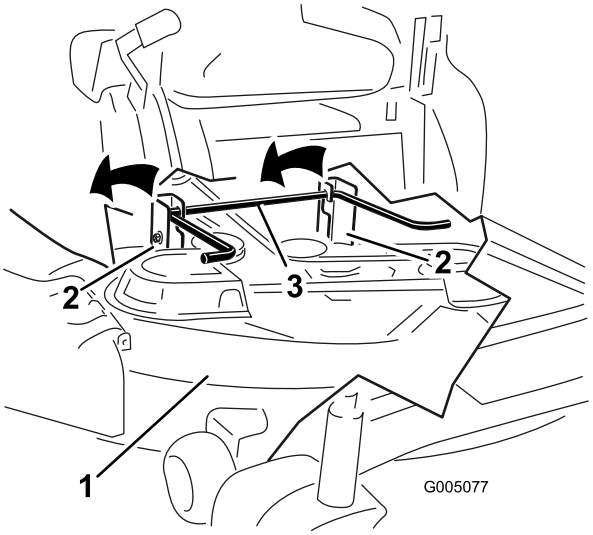


g005077

**Figur 66**

1. Plæneklipperskjold
2. Hængebeslag
3. Bageste løftestang

8. Skyd plæneklipperen tilbage for at fjerne plæneklipperremmen fra motorremskiven.
9. Skyd plæneklipperen ud fra undersiden af maskinen.

**Bemærk:** Gem alle dele til fremtidig montering.

# Montering af plæneklipperen

1. Parker maskinen på en plan flade, og udkobl kontakten til regulering af skæreknive.
2. Flyt bevægelseshåndtagene udad til positionen PARKER, sluk for motoren, tag nøglen ud, og vent, til alle bevægelige dele er standset, før du forlader betjeningspositionen.
3. Skyd plæneklipperen ind under maskinen.
4. Sænk klippehøjdehåndtaget til den laveste position.
5. Løft klippeskjoldets bagende, og før hængebeslagene over den bageste løftestang (Figur 66).
6. Fastgør den forreste støttestang til klippeskjoldet med gaffelbolten og låseclipsen (Figur 65).
7. Monter plæneklipperremmen på motorremskiven. Se Udskiftning af plæneklipperremmen (side 50).
8. Tilspænd de nederste to bolte, der fastholder plæneklipperskjoldets gardin på plæneklipperskjoldet. Se Frigivelse af plæneklipperskjoldets gardin (side 34).

# Udskiftning af græsdeflektoren

**Eftersynsinterval:** Hver anvendelse eller dagligt—Efterse græsdeflektoren for skade.

**⚠ ADVARSEL**

**En utildækket udblæsningsåbning kan resultere i, at der udkastes genstande i operatørens eller omkringståendes retning, hvilket kan medføre alvorlig personskade. Der kan også opstå kontakt med skærekniven. Betjen aldrig maskinen uden græsdeflektoren, udblæsningsdækslet eller græssamlersystemet påmonteret.**

**Betjen aldrig maskinen uden græsdeflektoren, udblæsningsdækslet eller græssamlersystemet påmonteret.**

Efterse græsdeflektoren for skade inden hver brug. Reparer eller udskift alle beskadigede dele før brug.

1. Fjern møtrikken (⅜ tomme) fra stangen under plæneklipperen (Figur 67).

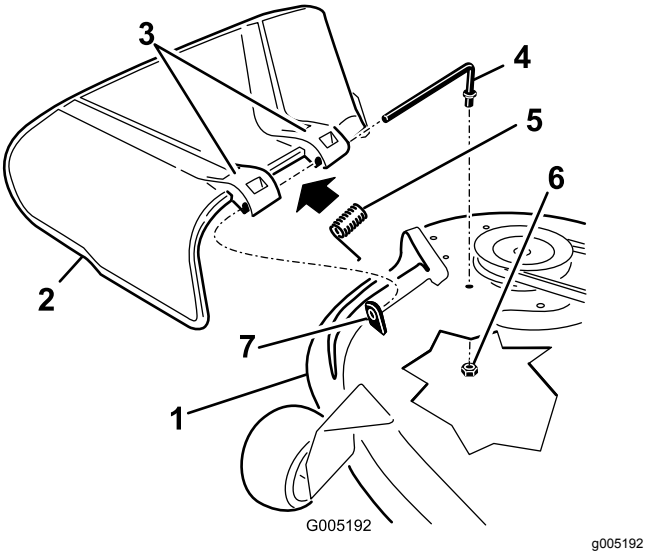


**Figur 67**

1. Plæneklipperskjold
2. Græsdeflektor
3. Græsdeflektorbeslag
4. Stang
5. Fjeder
6. Møtrik (⅜ tomme)
7. Kort afstandsstykke

2. Skub stangen ud af det korte afstandsstykke, fjederen og græsdeflektoren (Figur 67).
3. Fjern den beskadigede eller slidte græsdeflektor.
4. Udskift græsdeflektoren (Figur 67).
5. Skub stangen (den lige ende) gennem det bageste beslag på græsdeflektoren.
6. Anbring fjederen på stangen med endekablerne nedad mellem græsdeflektorbeslagene.
7. Skub stangen gennem det andet græsdeflektorbeslag (Figur 67).
8. Sæt stangen forrest på græsdeflektoren i skjoldets korte afstandsstykke.
9. Fastgør den bageste ende af stangen i plæneklipperen med en møtrik (⅜ tomme), som vist i Figur 67.

   ***Vigtigt:*** **Græsdeflektoren skal fjederbelastes i den sænkede position. Løft deflektoren op for at kontrollere, at den smækker helt ned.**

# Vedligeholdelse af plæneklipperremmen

## Eftersyn af remmene

**Eftersynsinterval:** For hver 25 timer—Kontrol af remmene for slid eller revner.

Kontroller remmene for revner, flossede kanter, brændemærker eller andre skader. Udskift beskadigede remme.

## Udskiftning af plæneklipperremmen

Tegnene på en slidt rem omfatter en hvinende lyd, når remmen roterer, glidende skæreknive under plæneklipning og flossede kanter, brændemærker og revner på remmen. Udskift remmen, hvis nogen af disse forhold opstår.

1. Parker maskinen på en plan flade, og udkobl kontakten til regulering af skæreknive.
2. Flyt bevægelseshåndtagene udad til positionen PARKER, sluk for motoren, tag nøglen ud, og vent, til alle bevægelige dele er standset, før du forlader betjeningspositionen.
3. Indstil klippehøjden til den laveste klippeposition (38 mm).
4. Fjern remskivens dæksler (Figur 68).

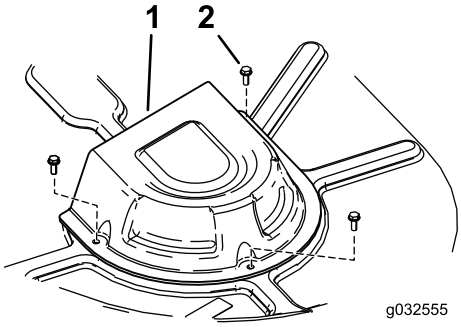


g032555

**Figur 68**

1. Dæksel
2. Skrue

5. Brug et fjederværktøj (Toro-delnr. 92-5771) til at fjerne styrefjederen fra skjoldets krog for at fjerne spændingen fra styreremskiven, og rul remmen af remskiverne (Figur 69).

**⚠ ADVARSEL**

**Fjederen er spændt, når den monteres, og kan forårsage personskade.**

**Vær forsigtig, når du fjerner remmen.**

6. Før den nye rem rundt om motorremskiven og plæneklipperremskiverne (Figur 69).
7. Brug et fjederværktøj til at montere styrefjederen over skjoldets krog og tilspænd styreremskiven og plæneklipperemmen (Figur 69).
8. Monter remskivens dæksler (Figur 68).

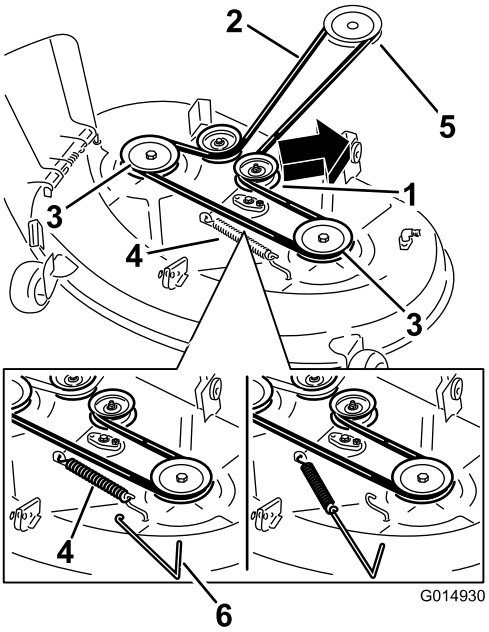


g014930

**Figur 69**

Plæneklipperskjold med to skæreknive

1. Styreremskive
2. Plæneklipperrem
3. Yderste remskive
4. Fjeder
5. Motorremskive
6. Fjederværktøj

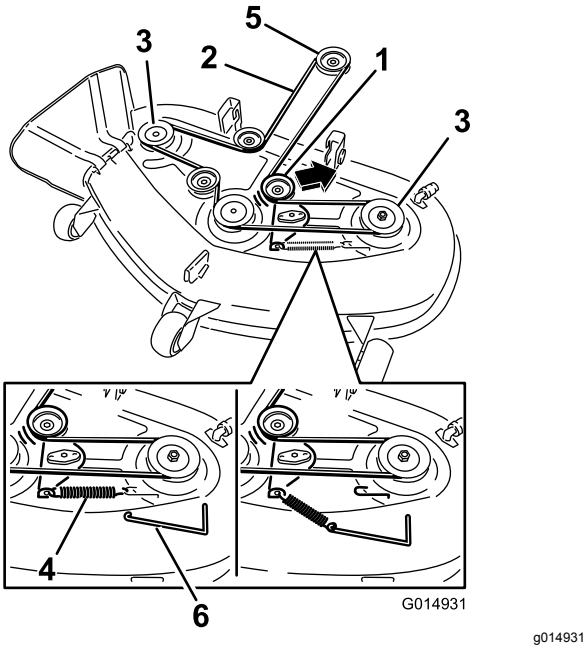


**Figur 70**

Plæneklipperskjold med tre skæreknive

| | | | |
|---|---|---|---|
| 1. | Styreremskive | 4. | Fjeder |
| 2. | Plæneklipperrem | 5. | Motorremskive |
| 3. | Yderste remskive | 6. | Fjederværktøj |

# Rengøring

## Vask af plæneklipperens underside

**Eftersynsinterval:** Efter hver anvendelse—Rengør klipperdækkets hus.

Hver gang du har brugt plæneklipperen, skal du vaske undersiden for at forhindre, at der samler sig græs. På denne måde forbedres græskværnefunktionen og spredningen af det afklippede græs.

***Vigtigt:*** **Du kan vaske maskinen med et mildt rengøringsmiddel og vand. Udsæt ikke maskinen for højtryksrensning. Undgå overdreven brug af vand, særligt under sædet og i nærheden af kontrolpanelet, motoren og hydraulikpumperne.**

1. Parker maskinen på en plan flade, og udkobl kontakten til regulering af skæreknive.
2. Flyt bevægelseshåndtagene udad til positionen PARKER, sluk for motoren, tag nøglen ud, og vent, til alle bevægelige dele er standset, før du forlader betjeningspositionen.
3. Fastgør slangekoblingen på enden af plæneklipperens vaskefitting, og skru helt op for vandet (Figur 71).

   **Bemærk:** Smør vaseline på vaskefittingens O-ring for at gøre det lettere at sætte koblingen på og beskytte O-ringen.

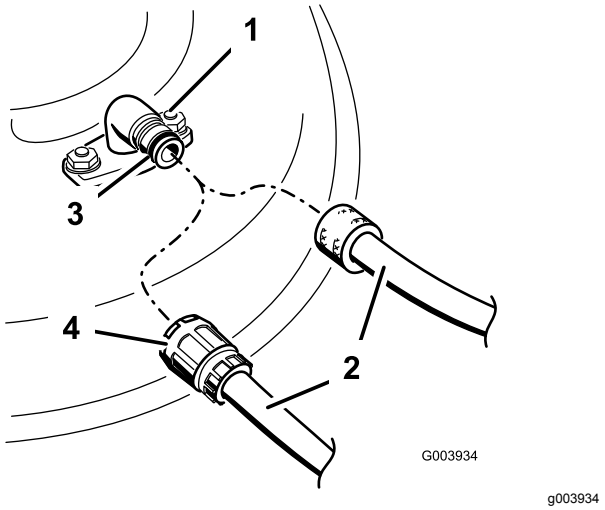


**Figur 71**

| | | | |
|---|---|---|---|
| 1. | Vaskefitting | 3. | O-ring |
| 2. | Slange | 4. | Kobling |

4. Sænk plæneklipperen til den laveste klippehøjde.
5. Tag plads i sædet, og start motoren.

6. Indkobl kontakten til regulering af skærekniven, og lad plæneklipperen køre i 1-3 minutter.
7. Udkobl kontakten til regulering af skæreknivene, sluk for motoren, fjern tændingsnøglen, og vent til alle bevægelige dele stopper.
8. Luk for vandet, og tag koblingen af vaskefittingen.

   **Bemærk:** Hvis plæneklipperen ikke er ren efter én vask, skal du lade den stå i blød i 30 minutter. Gentag dernæst processen.
9. Lad plæneklipperen køre igen mellem 1-3 minutter for at fjerne overskydende vand.

**⚠ ADVARSEL**

**En knækket eller manglende vaskefitting kan betyde, at du og andre personer udsættes for udslyngede genstande eller risikerer at komme i kontakt med skæreknivene. Udslyngede genstande eller kontakt med skæreknivene kan medføre kvæstelser eller død.**

- **Udskift en ødelagt eller manglende vaskefitting øjeblikkeligt, før du anvender plæneklipperen igen.**
- **Anbring aldrig hænder og fødder under plæneklipperen eller inde i åbninger i plæneklipperen.**

# Opbevaring

## Rengøring og opbevaring

1. Udkobl kontakten til regulering af skæreknive, flyt bevægelseshåndtagene udad til positionen PARKER, sluk for motoren, og fjern nøglen.
2. Græs og snavs fjernes fra alle maskinens ydre dele, særligt motoren.
3. Fjern snavs og avner fra motorens køleribber og blæserhuset.

   ***Vigtigt:*** **Du kan vaske maskinen med et mildt rengøringsmiddel og vand. Udsæt ikke maskinen for højtryksrensning. Undgå overdreven brug af vand, særligt under sædet og i nærheden af kontrolpanelet, motoren og hydraulikpumperne.**
4. Udfør serviceeftersyn af luftfilteret. Se Eftersyn af luftfilteret (side 35).
5. Smør maskinen med fedt og olie. Se afsnittet Smøring (side 34).
6. Skift krumtaphusolie og filter. Se Skift af motorolie og oliefilter (side 36).
7. Kontroller dæktrykket. Se Kontrol af dæktrykket (side 42).
8. Oplad batteriet. Se Opladning af batteriet (side 41).
9. Kontroller skæreknivenes tilstand. Se Serviceeftersyn af skæreknivene (side 43).
10. Klargør maskinen til opbevaring, hvis den ikke skal bruges i mere end 30 dage. Klargør maskinen til opbevaring på følgende måde.
11. Tilsæt en mineraloliebaseret stabilisator til brændstoffet i tanken. Følg blandingsvejledningen fra stabilisatorfabrikanten. Anvend ikke alkoholbaseret stabilisator (ethanol eller metanol).

    **Bemærk:** Brændstofstabilisator er mest effektiv, når den blandes med frisk benzin og altid anvendes.

    Lad motoren køre for at fordele brændstoffet, der er tilsat stabilisator, i brændstofsystemet (5 minutter).

    Sluk for motoren, lad den køle af, og dræn brændstoftanken.

    Start motoren igen, og lad den køre, indtil den stopper.

    Giv motoren choker. Start motoren, og lad den køre, indtil den ikke vil starte igen.

Brændstoffet skal bortskaffes på forsvarlig vis. Det kan genbruges i overensstemmelse med gældende retningslinjer.

***Vigtigt:*** **Opbevar ikke benzin sammen med stabilisator i over 30 dage.**

12. Fjern tændrøret/-ene, og kontroller tilstanden. Se Serviceeftersyn af tændrøret (side 38). Når tændrøret/-ene er afmonteret fra motoren, hældes der to spiseskefulde motorolie ned i tændrørshullet. Brug den elektriske starter til at tørne motoren for at fordele olien i cylinderen. Monter tændrøret/-ene. Sæt ikke kablet på tændrøret/-ene.
13. Fjern eventuelt snavs og avner fra toppen af plæneklipperen.
14. Skrab enhver større ophobning af græs og snavs af plæneklipperens underside, og vask derefter plæneklipperen med en haveslange.
15. Kontroller drivremmenes og plæneklipperremmenes tilstand.
16. Kontroller og stram alle bolte, møtrikker og skruer. Reparer eller udskift alle slidte og beskadigede dele.
17. Mal alle ridsede eller blotlagte metaloverflader. Maling kan købes hos en autoriseret serviceforhandler.
18. Opbevar maskinen i en ren, tør garage eller på et passende sted. Fjern nøglen fra tændingen, og opbevar den på et sted, du ikke glemmer. Tildæk maskinen for at beskytte den og holde den ren.

# Fejlfinding

| Problem | Mulig årsag | Afhjælpning |
|---|---|---|
| Motoren overopheder. | 1. Motorbelastningen er for stor.<br>2. Oliestanden i krumtaphuset er lav.<br>3. Køleribberne og luftkanalerne under motorens blæserhus er tilstoppede.<br>4. Luftfilteret er snavset.<br>5. Der er snavs, vand eller gammelt brændstof i brændstofsystemet. | 1. Sænk kørehastigheden.<br>2. Fyld olie på krumtaphuset.<br>3. Fjern snavs og lignende fra køleribberne og luftkanalerne.<br>4. Rens eller udskift luftfilterindsatsen.<br>5. Kontakt en autoriseret forhandler. |
| Starteren tørner ikke. | 1. Kontakten til regulering af skæreknive er indkoblet.<br>2. Bevægelseshåndtagene er ikke i positionen PARKER.<br>3. Batteriet er fladt.<br>4. De elektriske forbindelser er rustne eller løse.<br>5. Der er sprunget en sikring.<br>6. Et relæ eller en kontakt er beskadiget. | 1. Flyt kontakten til regulering af skæreknive til udkoblet.<br>2. Flyt bevægelseshåndtagene udad til positionen PARKER.<br>3. Oplad batteriet.<br>4. Kontroller, om de elektriske tilslutninger har forbindelse.<br>5. Udskift sikringen.<br>6. Kontakt en autoriseret serviceforhandler. |
| Motoren starter ikke, er svær at starte eller sætter ud. | 1. Brændstoftanken er tom.<br>2. Chokeren er ikke aktiveret.<br>3. Luftfilteret er snavset.<br>4. Tændrørskablet sidder løst eller er faldet af.<br>5. Tændrøret/-ene er ødelagt, snavset/-ede, eller gnistgabet er forkert.<br>6. Der er snavs i brændstoffilteret.<br>7. Der er snavs, vand eller gammelt brændstof i brændstofsystemet.<br>8. Der er forkert brændstof i brændstoftanken.<br>9. Oliestanden i krumtaphuset er lav. | 1. Fyld brændstoftanken op.<br>2. Flyt chokeren til positionen On (Til).<br>3. Rens eller udskift luftfilterindsatsen.<br>4. Monter kablet/-erne på tændrøret.<br>5. Monter et nyt/nye tændrør med korrekt gnistgab.<br>6. Udskiftning af brændstoffilteret.<br>7. Kontakt en autoriseret forhandler.<br>8. Tøm tanken, og udskift brændstoffet med den korrekte type.<br>9. Fyld olie på krumtaphuset. |
| Maskinen kører ikke. | 1. Omløbsventilerne er åbne.<br>2. Trækremmene er slidte, løse eller sprunget.<br>3. Trækremmene er gået af remskiverne.<br>4. Transmissionen har svigtet. | 1. Luk trækventilerne.<br>2. Kontakt en autoriseret forhandler.<br>3. Kontakt en autoriseret forhandler.<br>4. Kontakt en autoriseret serviceforhandler. |
| Der er en unormal vibration. | 1. Motorens monteringsbolte er løse.<br>2. Der er en løs motorremskive, styreremskive, eller en af skæreknivenes remskiver er løs.<br>3. Motorremskiven er beskadiget.<br>4. Skærekniven/-knivene er bøjede eller ude af balance.<br>5. En af skæreknivenes monteringsbolte er løs.<br>6. En knivspindel er bøjet. | 1. Tilspænd motorens monteringsbolte.<br>2. Tilspænd den løse remskive.<br>3. Kontakt en autoriseret forhandler.<br>4. Monter en eller flere nye skæreknive<br>5. Tilspænd skæreknivenes monteringsbolt.<br>6. Kontakt en autoriseret forhandler. |

| Problem | Mulig årsag | Afhjælpning |
|---|---|---|
| Klippehøjden er ujævn. | 1. Skærekniven/-knivene er ikke skarp(e).<br>2. Skærekniven/-knivene er bøjet/-ede.<br>3. Plæneklipperen er ikke nivelleret.<br>4. Et antiskalperingshjul er ikke indstillet korrekt.<br>5. Undersiden af plæneklipperen er snavset.<br>6. Dæktrykket er ikke korrekt.<br>7. En knivspindel er bøjet. | 1. Slib kniven/knivene.<br>2. Monter en eller flere nye skæreknive<br>3. Niveller plæneklipperen på tværs og på langs.<br>4. Juster antiskalperingshjulets højde.<br>5. Rengør undersiden af plæneklipperen.<br>6. Tilpas dæktrykket.<br>7. Kontakt en autoriseret forhandler. |
| Knivene roterer ikke. | 1. Drivremmen er slidt, løs eller sprunget.<br>2. Drivremmen er gået af remskiven.<br>3. Kontakten til kraftudtaget eller kraftudtagskoblingen er defekt.<br>4. Plæneklipperremmen er slidt, løs eller sprunget. | 1. Monter en ny drivrem.<br>2. Monter drivremmen, og kontroller, at justeringsakslerne og remstyrene er korrekt placeret.<br>3. Kontakt en autoriseret forhandler.<br>4. Monter en ny plæneklipperrem. |

# Diagrammer

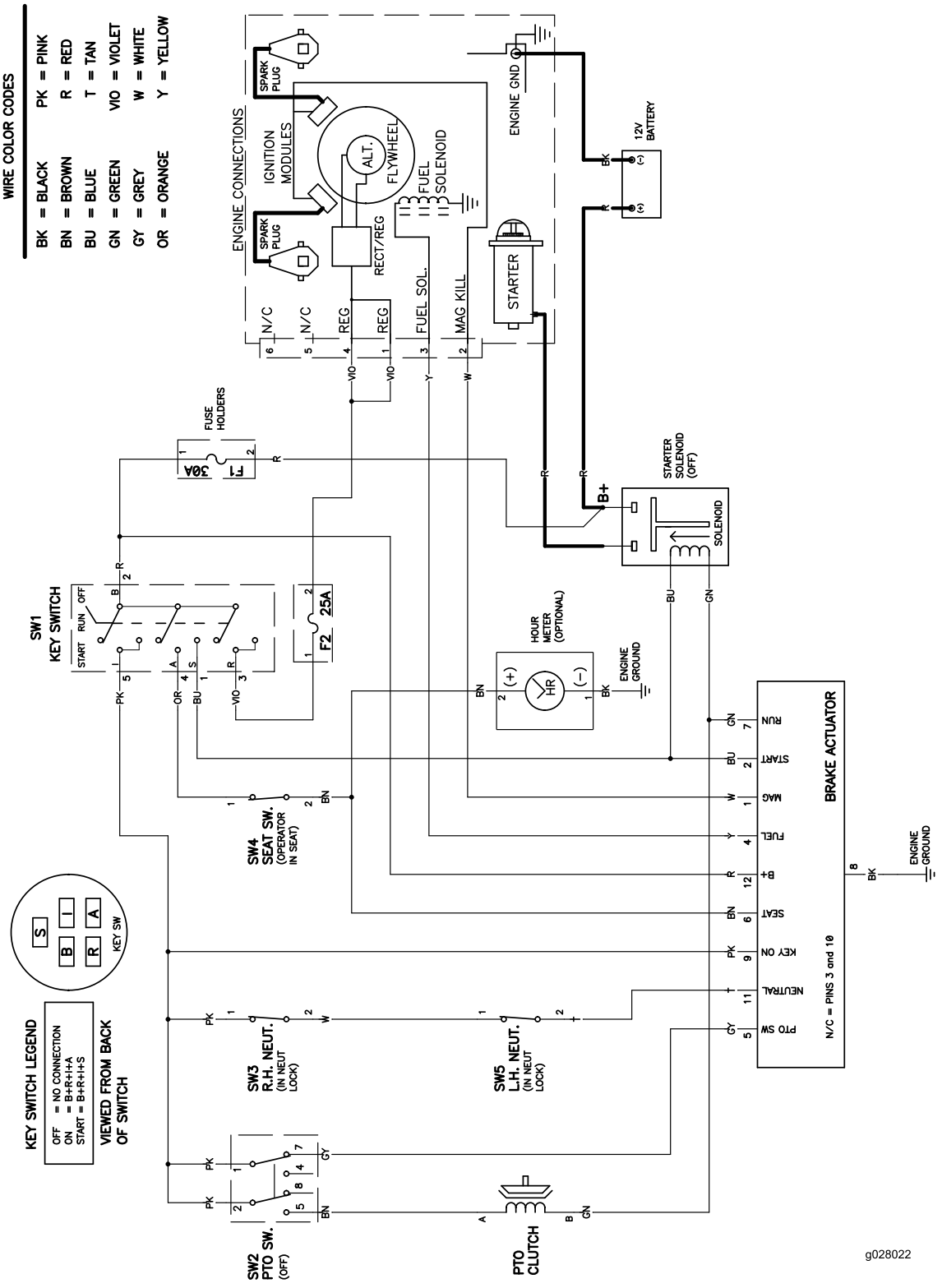


El-diagram (Rev. A)

# Bemærkninger:

# Bemærkninger:

## Europæisk erklæring om beskyttelse af privatlivets fred

De oplysninger, som Toro indsamler
Toro Warranty Company (Toro) respekterer dit privatliv. For at vi kan behandle dit garantikrav og kontakte dig i tilfælde af en produkttilbagekaldelse, beder vi dig dele visse oplysninger med os, enten direkte eller gennem din lokale Toro-virksomhed eller -forhandler.

Toros garantisystem hostes på servere i USA, hvor love om beskyttelse af privatlivets fred muligvis ikke yder samme beskyttelse, som gælder i dit land.

VED AT DELE DINE PERSONLIGE OPLYSNINGER MED OS GIVER DU DIT SAMTYKKE TIL BEHANDLING AF DINE PERSONLIGE OPLYSNINGER SOM BESKREVET I DENNE ERKLÆRING OM BESKYTTELSE AF PRIVATLIVETS FRED.

Toros brug af oplysninger
Toro kan bruge dine personlige oplysninger til at behandle garantikrav og kontakte dig i tilfælde af en produkttilbagekaldelse og til ethvert andet formål, som vi informerer dig om. Toro kan dele dine oplysninger med Toros søsterselskaber, forhandlere eller andre forretningspartnere i forbindelse med enhver af disse aktiviteter. Vi sælger ikke dine personlige oplysninger til andre virksomheder. Vi forbeholder os retten til at offentliggøre personlige oplysninger for at kunne overholde gældende lovgivning og efter anmodning fra relevante myndigheder med henblik på at kunne betjene vores systemer korrekt eller af hensyn til vores egen eller brugerens beskyttelse.

Opbevaring af dine personlige oplysninger
Vi opbevarer dine personlige oplysninger, så længe vi har behov for dem, til de formål, som de oprindeligt blev indsamlet til, eller til andre legitime formål (som f.eks. overholdelse af regler) eller som påkrævet af gældende lovgivning.

Toros forpligtelse i forbindelse med sikkerheden af dine personlige oplysninger
Vi tager rimelige forholdsregler for at beskytte sikkerheden af dine personlige oplysninger. Vi tager også forholdsregler for at opretholde nøjagtigheden og aktualiteten af personlige oplysninger.

Adgang til og korrigering af dine personlige oplysninger
Hvis du gerne vil gennemse eller ændre dine personlige oplysninger, kan du kontakte os pr. e-mail på legal@toro.com.

## Forbrugerlovgivning i Australien

Forbrugere i Australien kan finde nærmere oplysninger om forbrugerlovgivningen i Australien i kassen eller hos den lokale Toro-forhandler.

# Toros garanti

Begrænset garanti (se garantiperioder nedenfor)

## Fejl og produkter, der er dækket

Toro Company og deres søsterselskab, Toro Warranty Company, garanterer i fællesskab i henhold til en aftale mellem dem at reparere de nedenfor anførte Toro-produkter, hvis de viser sig at have materialefejl eller fejl i den håndværksmæssige udførelse.

Følgende perioder gælder fra datoen for den oprindelige ejers køb:

| Produkter | Garantiperiode |
|---|---|
| TimeCutter-plæneklippere | Privat brug[2] – 3 år |
| • Motorer[1] – privat brug | Kawasaki – 3 år |
| | Kohler – 3 år |
| | Toro – 3 år |
| TimeCutter-plæneklippere | Kommerciel brug – 30 dage |
| • Motorer[1] – kommerciel brug | Kawasaki – 3 år |
| | Kohler – 90 dage |
| | Toro – 90 dage |
| TITAN ZX- og SS-serien af plæneklippere – privat eller kommerciel brug | 3 år eller 300 timer[3] |
| • Motorer[1] – privat eller kommerciel brug | Kawasaki – 3 år |
| • Stel | Produktlivstid (kun den originale ejer)[4] |
| TITAN MX-serien af plæneklippere – privat eller kommerciel brug | 4 år eller 400 timer[3] |
| • Motorer[1] – privat eller kommerciel brug | Kawasaki – 3 år |
| • Stel | Produktlivstid (kun den originale ejer)[4] |
| **Alle plæneklippere** | |
| • Redskaber | 1 år |
| • Batteri | 90 dages reservedele og arbejdsløn |
| | 1 år kun på dele |
| • Remme og dæk | 90 dage |

[1]Nogle af de motorer, der bruges på Toro-udstyr er omfattet af motorfabrikantens garanti.

[2]Privat brug betyder, at produktet bruges på samme grund, som dit hjem ligger på. Brug på mere end ét sted anses for at være kommerciel brug, og i dette tilfælde finder garantien for kommerciel brug anvendelse.

[3]Alt efter hvad der indtræffer først.

[4]Produktlivstid på stellet – Hvis hovedstellet, som består af sammensvejsede dele, der danner traktorstrukturen, som andre komponenter, f.eks. motoren, er fastgjort på, revner eller går i stykker under normal brug, vil den blive repareret eller udskiftet efter Toros valg i henhold til garantien, uden at kunden skal afholde omkostninger til reservedele og arbejdsløn. Svigt i stellet som følge af forkert brug eller misbrug og svigt eller påkrævet reparation som følge af rust eller korrosion er ikke omfattet af garantien.

Garantien kan bortfalde, hvis timetælleren er frakoblet, ændret eller viser tegn på, at der er pillet ved den.

## Ejerens ansvar

Du skal vedligeholde dit Toro-produkt ved at følge de vedligeholdelsesprocedurer, der er beskrevet i *betjeningsvejledningen*. Du skal selv afholde udgifterne til denne rutinevedligeholdelse, uanset om den udføres af en forhandler eller dig selv.

## Sådan får du udført service, der er dækket af garantien

Hvis du mener, at dit Toro-produkt har en materialefejl eller fejl i den håndværksmæssige udførelse, skal du følge denne fremgangsmåde:

1. Kontakt en autoriseret Toro-serviceforhandler for at arrangere reparation hos denne. Besøg www.Toro.com for at finde en forhandler nær dig. Du kan også ringe på telefonnumrene under punkt 3, hvis du vil bruge vores 24 timers lokaliseringssystem for Toro-forhandlere.
2. Medbring produktet og dit købsbevis (salgskvittering) til serviceforhandleren. Forhandleren vil diagnosticere problemet og afgøre, om det dækkes af garantien.
3. Hvis du af en eller anden årsag er utilfreds med serviceforhandlerens vurdering eller med den service, du får, kan du kontakte os på:

   Toro Warranty Company
   Customer Care Department, RLC-divsionen
   8111 Lyndale Avenue South
   Bloomington, MN 55420-1196, USA
   Gratis på 866-216-6029 (kunder i USA)
   Gratis på 866-216-6030 (kunder i Canada)

## Genstande og fejl, der ikke er dækket

Der er ingen udtrykkelig garanti undtagen for det særlige emissionssystem og motorgarantidækning på visse produkter. Denne udtrykkelige garanti dækker ikke følgende:

- Udgifter til regelmæssig vedligeholdelsesservice eller reservedele som filtre, brændstof, smøremidler, olieskift, tændrør, luftfiltre, slibning af slidte skæreknive, kabel-/forbindelsesjusteringer eller bremse- og koblingsjusteringer
- Komponenter, der svigter som følge af almindeligt slid
- Ethvert produkt eller enhver del, der er blevet ændret, anvendt forkert eller forsømt og kræver udskiftning eller reparation som følge af ulykker eller manglende korrekt vedligeholdelse
- Afhentnings- og leveringsudgifter
- Reparationer eller forsøg på reparationer af andre end en autoriseret Toro-serviceforhandler
- Reparationer, der er nødvendige, fordi den anbefalede brændstofprocedure ikke er blevet fulgt (se *betjeningsvejledningen* for yderligere oplysninger)
  - Fjernelse af forureningsstoffer fra brændstofsystemet dækkes ikke
  - Brug af gammelt brændstof (mere end en måned gammelt) eller brændstof, der indeholder mere end 10 % ethanol eller mere end 15 % MTBE
  - Undladelse af at aftappe brændstofsystemet før en periode på over en måned, hvor maskinen ikke skal bruges

## Generelle betingelser

Alle reparationer, der er dækket af disse garantier, skal udføres af en autoriseret Toro-serviceforhandler, som anvender Toro-godkendte reservedele.

**Hverken The Toro Company eller Toro Warranty Company er ansvarlig for følgeskader eller indirekte eller hændelige skader i forbindelse med brugen af de Toro-produkter, der er dækket af nærværende garanti, herunder omkostninger eller udgifter til at fremskaffe erstatningsudstyr eller service i de perioder, der med rimelighed medgår i forbindelse med funktionsfejl eller manglende rådighed over produktet, mens der udføres reparationer i henhold til garantien.**

**Alle underforståede garantier om salgbarhed (at produktet er egnet til almindelig brug) og egnethed til formålet (at produktet er egnet til et bestemt formål) er begrænset til varigheden af den udtrykkelige garanti.**

**I visse stater er det ikke tilladt at fragå ansvar for hændelige- og følgeskader eller at begrænse tidsrummet for en underforstået garantis varighed, så ovenstående ansvarsfragåelser og begrænsninger gælder muligvis ikke for dig.**

Denne garanti giver dig bestemte juridiske rettigheder, men derudover kan du også have andre rettigheder, som varierer fra stat til stat.

## Andre lande end USA og Canada

Denne garanti er ikke gyldig i Mexico. Kunder, som har købt Toro-produkter uden for USA eller Canada, skal kontakte deres Toro-forhandler for at få en garantipolice, som gælder for deres land, provins eller stat. Såfremt du af en eller anden grund er utilfreds med din forhandlers service eller har problemer med at få oplysninger om garantien, bedes du kontakte Toro-importøren. Hvis alt andet svigter, kan du kontakte os hos Toro Warranty Company.

**Forbrugerlovgivning i Australien:** Forbrugere i Australien kan finde nærmere oplysninger om forbrugerlovgivningen i Australien i kassen eller hos den lokale Toro-forhandler.