Form No. 3417-863 Rev A

TORO®

Count on it.

Betjeningsvejledning

Plæneklipper i Z Master® 8000-serien

med 122 cm klippeenhed

Modelnr. 74311TE—Serienr. 402000000 og derover

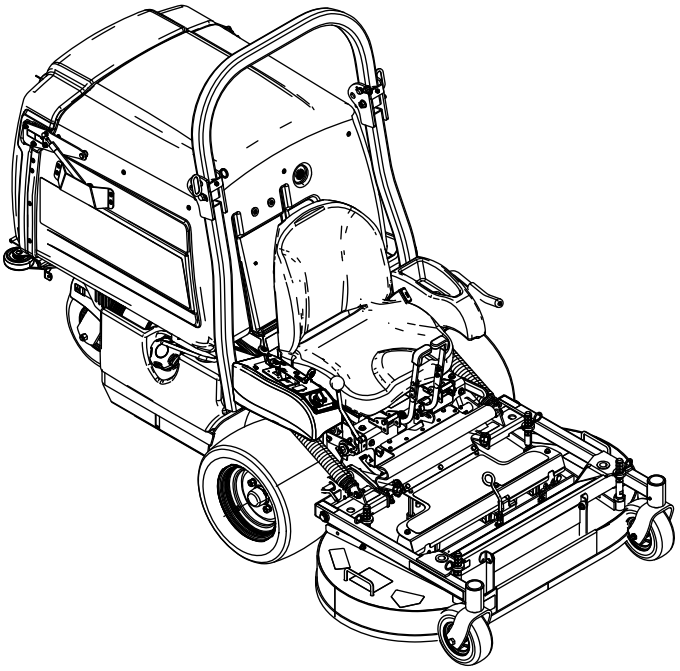

Registrer dit produkt på www.Toro.com.
Oversættelse af original (DA)

CE

3417-863 A

Dette produkt overholder alle relevante EU-direktiver. Yderligere oplysninger fås på den separate produktspecifikke overensstemmelseserklæring.

⚠ ADVARSEL

Fjernelse af standarddele og -tilbehør, der er originaludstyr, kan ændre maskinens garanti, traktion og sikkerhed. Hvis der ikke anvendes originale Toro-dele, kan det medføre alvorlig personskade eller død. Uautoriserede ændringer af motoren eller brændstof- eller udluftningssystemet kan være i strid med bestemmelser.

Udskift alle dele, herunder, men ikke begrænset til, dæk, remme, skæreknive og komponenter i brændstofsystemet, med originale Toro-dele.

Nettomotormoment: Denne maskines brutto- eller nettomotormoment er fastsat af motorfabrikanten på et laboratorium i henhold til Society of Automotive Engineers (SAE) J1940 eller J2723. Som følge af de ændringer, der er foretaget for at overholde diverse sikkerheds-, emissions- og driftskrav, vil det reelle motormomentet på denne plæneklippertype være betydeligt lavere. Se de oplysninger fra motorproducenten, som følger med maskinen.

Indledning

Denne plænetraktor med roterende skæreknive er beregnet til brug af professionelle, ansatte operatører. Den er primært beregnet til klipning af græs på velholdte plæner på private eller kommercielle ejendomme. Den er ikke beregnet til at klippe krat eller til landbrugsformål.

Læs denne vejledning omhyggeligt, så du kan lære at betjene og vedligeholde produktet korrekt samt undgå person- og produktskade. Det er dit ansvar at betjene produktet korrekt og sikkert.

Du kan kontakte Toro direkte på www.Toro.com for at få materialer om produktsikkerhed og oplæring i betjening, oplysninger om tilbehør, hjælp til at finde en forhandler eller for at registrere dit produkt.

Få adgang til *betjeningsvejledningen*, komplette garantioplysninger eller registrering af dit produkt ved hjælp af QR-koden eller på www.Toro.com. Du kan også ringe til os på 1-888-384-9939 for at anmode om en skriftlig kopi af produktgarantien.

Når du har brug for service, originale Toro-dele eller yderligere oplysninger, bedes du kontakte en autoriseret serviceforhandler eller Toros kundeservice samt have produktets model- og serienummer parat. Figur 1 angiver, hvor model- og serienummeret er placeret på produktet. Skriv numrene, hvor der er gjort plads til dette.

Vigtigt: **Du kan scannne QR-koden på serienummermærkaten (hvis udstyret hermed) med din mobilenhed for at tilgå garanti, reservedele og andre produktoplysninger.**

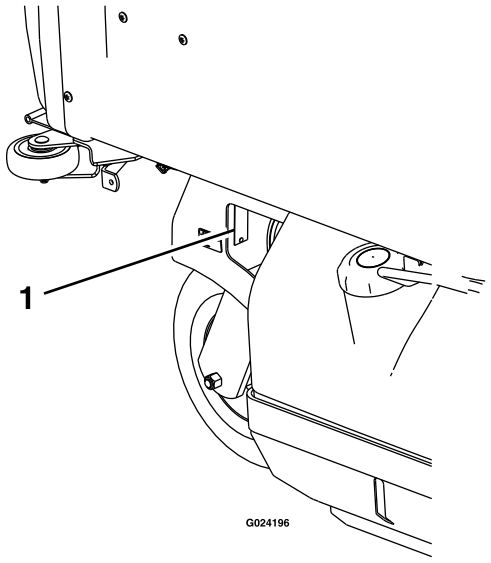

g024196

Figur 1

1. Model- og serienummerets placering

Modelnr. _____

Serienr. _____

Denne vejledning advarer dig om mulige farer og giver dig særlige sikkerhedsoplysninger ved hjælp af advarselssymbolet (Figur 2), der angiver en fare, som kan forårsage alvorlig personskade eller død, hvis du ikke følger de anbefalede forholdsregler.

g000502

Figur 2

1. Advarselssymbol

Denne betjeningsvejledning bruger to ord til at fremhæve oplysninger. **Vigtigt** henleder opmærksomheden på særlige mekaniske oplysninger, og **Bemærk** angiver generel information, som det er værd at lægge særligt mærke til.

© 2017—The Toro® Company
8111 Lyndale Avenue South
Bloomington, MN 55420

Kontakt os på www.Toro.com.
Trykt i USA
Alle rettigheder forbeholdes

Indhold

Sikkerhed 4
Generelt om sikkerhed..... 4
Hældningsindikator 5
Sikkerheds- og instruktionsmærkater 6
Produktoversigt 12
Betjeningsanordninger 12
Specifikationer 13
Før betjening 14
Sikkerhedshensyn før drift 14
Påfyldning af brændstof..... 14
Udførelse af daglig vedligeholdelse 15
Indkøring af en ny maskine 15
Hævning af plæneklipperskjoldet til servicepositionen 15
Sænkning af plæneklipperskjoldet til betjeningspositionen 17
Justering af fyldningsreduktionssystemets (FRS) skærme 17
Anvendelse af sikkerhedslåsesystemet 18
Under betjening 19
Sikkerhed under drift..... 19
Betjening af parkeringsbremsen 21
Betjening af kraftudtagets aktiveringshåndtag 22
Betjening af gashåndtaget 22
Start af motoren 22
Sluk af motoren 23
Kørsel med maskinen 24
Løsning af sædet 24
Justering af klippehøjden 24
Tømning af tragtbeholderen 25
Tip vedrørende betjening 25
Efter betjening 26
Sikkerhed efter drift 26
Rydning af tragtbeholderens skærm 26
Brug af drivhjulets udløsningsventiler 26
Transport af maskinen 27
Vedligeholdelse 29
Skema over anbefalet vedligeholdelse 29
Tiltag forud for vedligeholdelse 30
Sikkerhed ved vedligeholdelse 30
Smøring 31
Smøring af maskinen..... 31
Motorvedligeholdelse 35
Motorsikkerhed..... 35
Eftersyn af luftfilteret 35
Serviceeftersyn af motorolien 36
Serviceeftersyn af tændrørene 38
Vedligeholdelse af brændstofsystem 39
Udskiftning af brændstoffiltrene 39
Serviceeftersyn af brændstoftanken 39
Vedligeholdelse af elektrisk system 40
Elektrisk system – Sikkerhed 40
Serviceeftersyn af batteriet 40
Serviceeftersyn af sikringerne 41
Justering af sikkerhedskontakterne 41
Chokstart af maskinen 41
Vedligeholdelse af drivsystem 43
Justering af sporingen 43
Kontrol af dæktrykket..... 43
Kontrol af hjullåsemøtrikkerne 43
Kontrol af hjulnavets møtrikker..... 43
Justering af styrehjulets taplejer..... 44
Vedligeholdelse af kølesystem 45
Rengøring af motorskærmen og motoroliekøleren 45
Serviceeftersyn af motoroliekøleren 45
Rengøring af motorkøleribber og -afskærmninger..... 45
Kontrol og rengøring af hydraulikpumperne..... 45
Vedligeholdelse af bremser 46
Justering af parkeringsbremsen 46
Vedligeholdelse af remme 47
Eftersyn af remmene 47
Udskiftning af kraftudtagsremmene 47
Udskiftning af pumpedrivremmen 48
Justering af remstyrene 49
Vedligeholdelse af betjeningsanordningssystem 49
Justering af bak-stop-stangen 49
Justering af hastighedskontrolhåndtagets spænding 50
Justering af hastighedskontrollens ledforbindelse 50
Tilretning af kraftudtagets drivremskive..... 51
Tilretning af pumpedrivremskiven 52
Justering af kraftudtagets bremsefjeder 52
Justering af tragtbeholderens dør 52
Justering af låsestifternes stop på plæneklipperskjoldet 53
Vedligeholdelse af hydrauliksystem 54
Hydrauliksystem – Sikkerhed 54
Serviceeftersyn af hydrauliksystemet 54
Vedligeholdelse af plæneklipperskjoldet..... 55
Nivellering af plæneklipperskjoldet 55
Serviceeftersyn af skæreknivene..... 56
Afmontering af plæneklipperskjoldet..... 58
Montering af plæneklipperskjoldet 59
Justering af låsestifternes stop på plæneklipperskjoldet 60
Rengøring 60
Rengøring under plæneklipperen 60
Rensning af maskinen for snavs 60
Bortskaffelse af affald 60
Opbevaring 61
Sikkerhed i forbindelse med opbevaring 61
Rengøring og opbevaring 61
Fejlfinding 62
Diagrammer 64

Sikkerhed

Denne maskine er designet i overensstemmelse med EN ISO 5395:2013.

Generelt om sikkerhed

Dette produkt kan afskære hænder og fødder samt udslynge genstande. Følg altid sikkerhedsforskrifterne for at undgå alvorlig personskade.

Brug af dette produkt til andre end det tiltænkte formål kan udsætte dig selv og omkringstående for fare.

- Hold altid styrtbøjlen i den fuldt hævede, låste position, og brug sikkerhedsselen.
- Betjen ikke maskinen i nærheden af bratte afsatser, grøfter, volde, vand og andre risikoområder eller på skråninger med en hældning på mere end 15 grader.
- Læs og forstå indholdet i denne *betjeningsvejledning*, før du starter motoren.
- Hold hænder og fødder væk fra bevægelige maskinkomponenter.
- Betjen ikke maskinen, uden at alle værn og øvrige sikkerhedsanordninger sidder korrekt på plads og virker på maskinen.
- Hold børn og omkringstående væk fra arbejdsområdet. Lad aldrig børn betjene maskinen.
- Stop maskinen, og sluk motoren, før den efterses, fyldes med brændstof eller ryddes for tilstopninger.

Hvis maskinen betjenes eller vedligeholdes forkert, kan der være risiko for personskade. Operatøren skal altid følge sikkerhedsforskrifterne og være opmærksom på advarselssymbolet, der betyder Forsigtig, Advarsel eller Fare – ”personlig sikkerhedsanvisning” for at nedsætte risikoen for personskade. Hvis disse forskrifter ikke følges, kan det medføre personskade eller død.

Du kan finde yderligere sikkerhedsoplysninger i denne vejledning.

Hældningsindikator

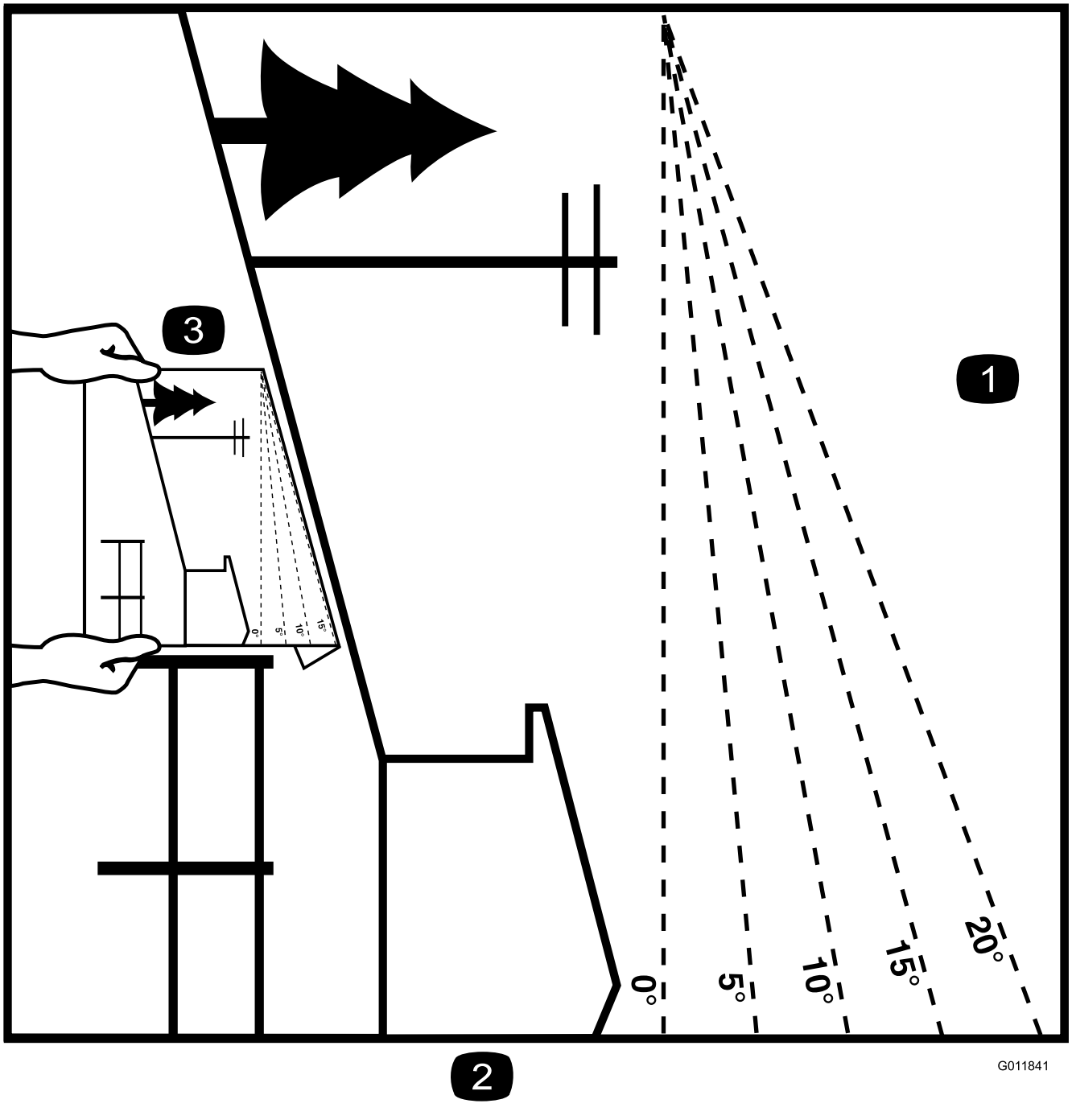

Figur 3

Det er tilladt at kopiere denne side til personlig brug.

1. Den maksimale hældning, som maskinen kan arbejde på, er **15 grader**. Brug hældningsoversigten til at bestemme bakkers hældningsgrad før arbejde med maskinen. **Betjen aldrig maskinen på skråninger med større hældning end 15 grader.** Fold langs den relevante streg, så det passer til den anbefalede hældning.
2. Ret denne kant ind efter en lodret overflade (træ, bygning, hegnspæl osv.).
3. Eksempel på sammenligning af hældning med foldet kant

Sikkerheds- og instruktionsmærkater

Sikkerheds- og instruktionsmærkaterne kan nemt ses af operatøren og er placeret tæt på potentielle risikoområder. Beskadigede eller bortkomne mærkater skal udskiftes.

decalbatterysymbols

Batterisymboler

Nogle af eller alle disse symboler findes på batteriet

1. Eksplosionsfare
2. Ingen ild, åben flamme eller rygning
3. Kaustisk væske/fare for kemisk forbrænding
4. Bær beskyttelsesbriller.
5. Læs *betjeningsvejledningen*.
6. Hold omkringstående på sikker afstand af batteriet.
7. Bær beskyttelsesbriller; eksplosive gasser kan forårsage blindhed og andre personskader.
8. Batterisyre kan forårsage blindhed og alvorlige forbrændinger.
9. Skyl omgående øjnene med vand, og søg hurtigt læge.
10. Indeholder bly; må ikke kasseres

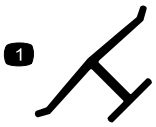

decaloemmarkt

Producentens mærke

1. Indikerer, at kniven er identificeret som en reservedel fra producenten af originalmaskinen.

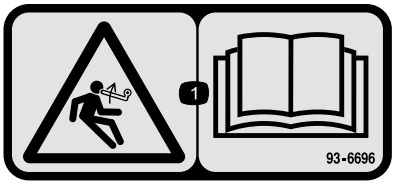

decal93-6696

93-6696

1. Fare ved oplagret energi – læs *betjeningsvejledningen*.

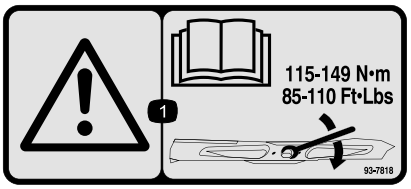

decal93-7818

93-7818

1. Advarsel – læs *betjeningsvejledningen* for at få instruktioner om tilspænding af skæreknivsbolten/møtrikken til 115 til 149 Nm.

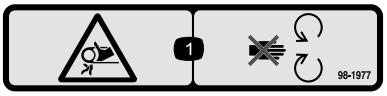

decal98-1977

98-1977

1. Fare for sammenfiltring, rem – hold afstand til bevægelige dele.

decal106-5517

106-5517

1. Advarsel – rør ikke ved den varme overflade.

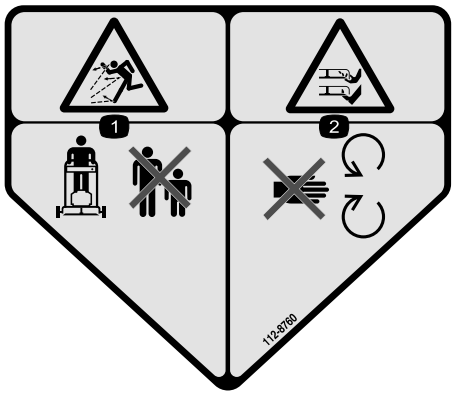

decal112-8760

112-8760

1. Fare for udslyngede genstande – hold omkringstående på sikker afstand af maskinen.
2. Skæring/amputation af hænder eller fødder – hold afstand til bevægelige dele.

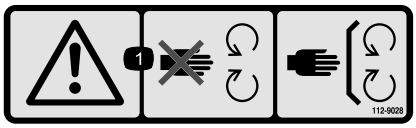

decal112-9028

112-9028

1. Advarsel – hold afstand til bevægelige dele, og hold alle afskærmninger på plads.

---

decal115-4212

115-4212

1. Hydraulikvæskestand
2. Læs *Betjeningsvejledningen*.
3. Advarsel – rør ikke ved den varme overflade.

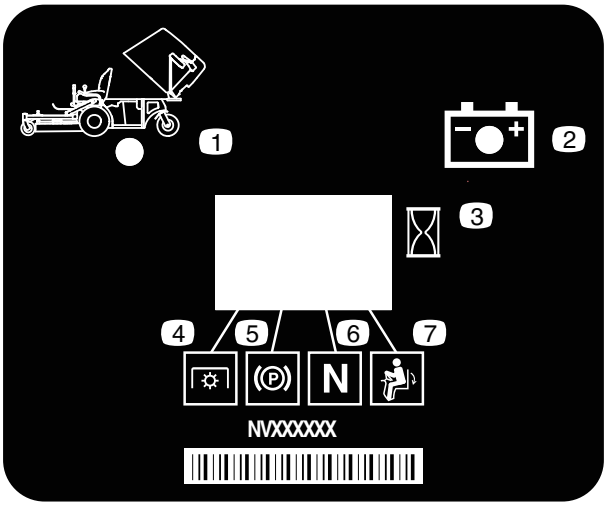

decal116-8813

116-8813

1. Tragtbeholderens op-indikator
2. Batteri
3. Timetæller
4. Kraftudtag
5. Parkeringsbremse
6. Neutral
7. Dødemandskontakt

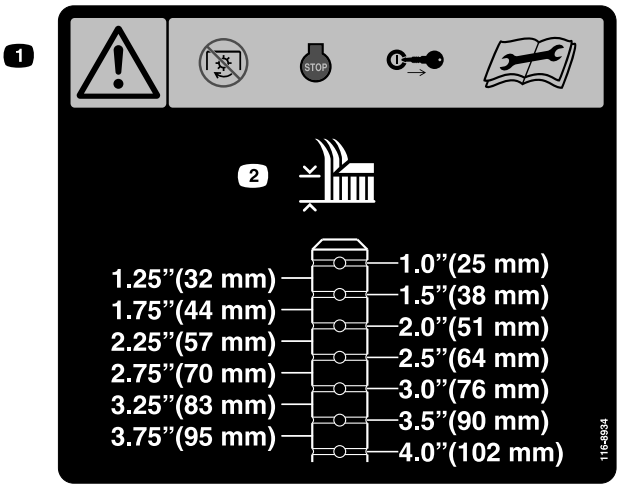

decal116-8934

116-8934

1. Advarsel – udkobl skæreknivenes kobling, sluk for motoren, og tag nøglen ud, inden du foretager justeringer, serviceeftersyn eller rengøring af skjoldet.
2. Klippehøjde

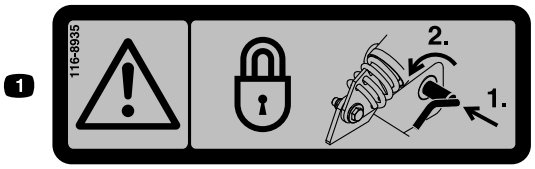

decal116-8935

116-8935

1. Advarsel, fare knyttet til foldbart skjold – lås drejetappen ved at trykke indad og dreje mod skjoldets forside.

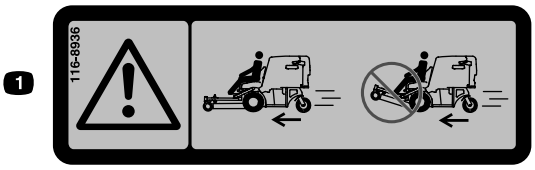

decal116-8936

116-8936

1. Fare – betjen ikke maskinen med skjoldet vippet op.

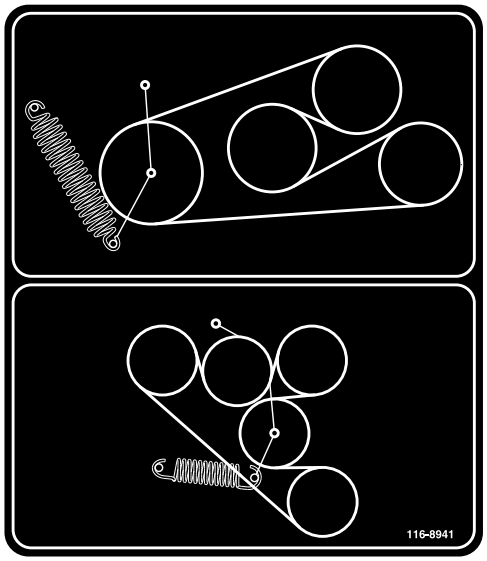

decal116-8941

116-8941

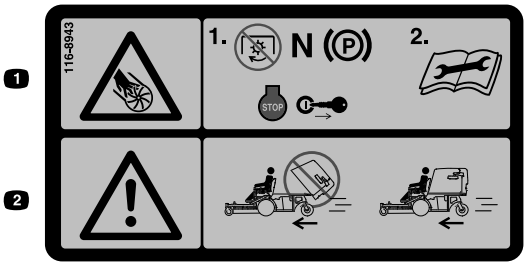

decal116-8943

116-8943

1. Fare, roterende skæreknive – udkobl kraftudtaget, flyt hastighedskontrolhåndtaget til neutral, aktiver parkeringsbremsen, sluk for motoren, og tag nøglen ud, inden du forlader førersædet. Læs *betjeningsvejledningen*, før der foretages serviceeftersyn eller vedligeholdelse.
2. Fare – betjen ikke maskinen med tragtbeholderen i hævet position.

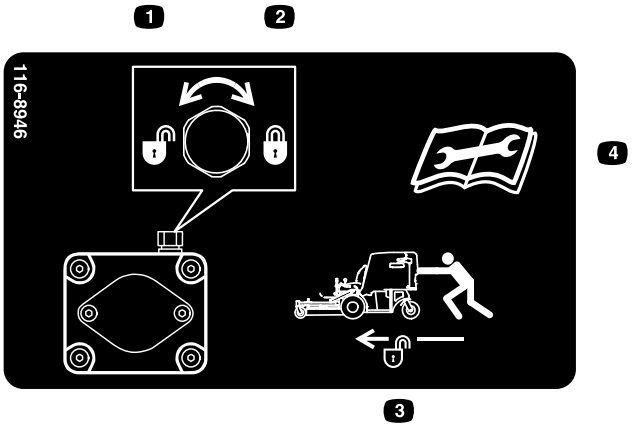

decal116-8946

116-8946

1. Drej mod uret for at udløse.
2. Drej med uret for at låse.
3. Lås op for at skubbe maskinen.
4. Læs *betjeningsvejledningen*, før der foretages serviceeftersyn eller vedligeholdelse.

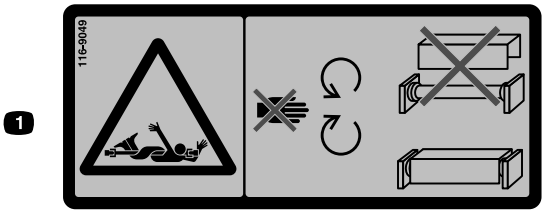

decal116-9049

116-9049

1. Fare, roterende transmission – hold alle transmissionens værn på plads. Fastgør begge ender af transmissionen.

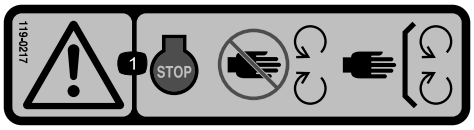

decal119-0217

119-0217

1. Advarsel – sluk for motoren, hold afstand til bevægelige dele, hold alle afskærmninger og sikkerhedsanordninger på plads.

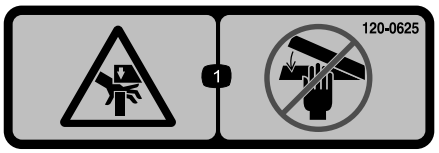

decal120-0625

120-0625

1. Klemningspunkt, hånd – hold hænderne på afstand.

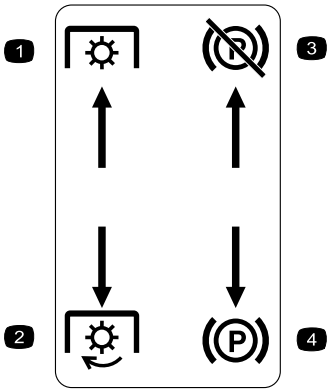

decal126-4159

Støbt i venstre konsol

1. KRAFTUDTAG – frakobling
2. KRAFTUDTAG – tilkobling
3. Parkeringsbremse – slip
4. Parkeringsbremse – aktivér

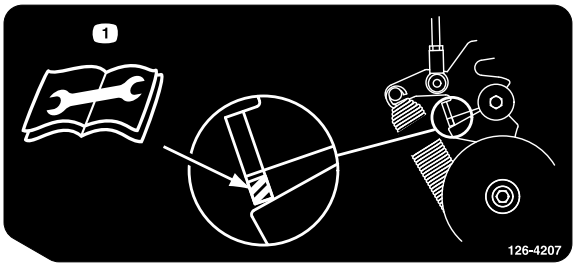

decal126-4207

126-4207

1. Se justeringsproceduren i *Betjeningsvejledningen*. Når kraftudtaget er indkoblet, skal styrearmen være placeret i det skraverede område. Hvis ikke, er justering påkrævet.

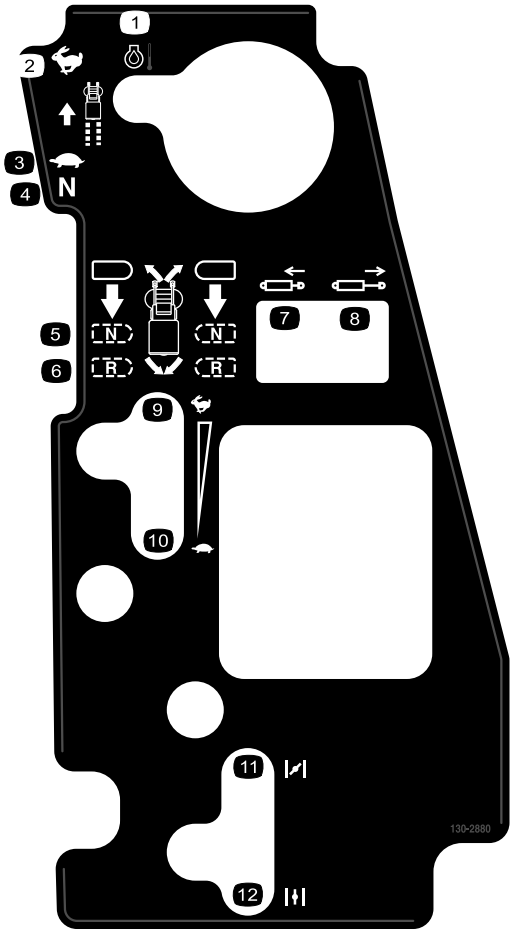

decal130-2880

130-2880

1. Motortemperatur
2. Hurtig
3. Langsom
4. Neutral
5. Neutral
6. Bakgear
7. Træk stemplet tilbage
8. Træk stemplet frem
9. Hurtig
10. Langsom
11. Choker – lukket/til
12. Choker – åben/fra

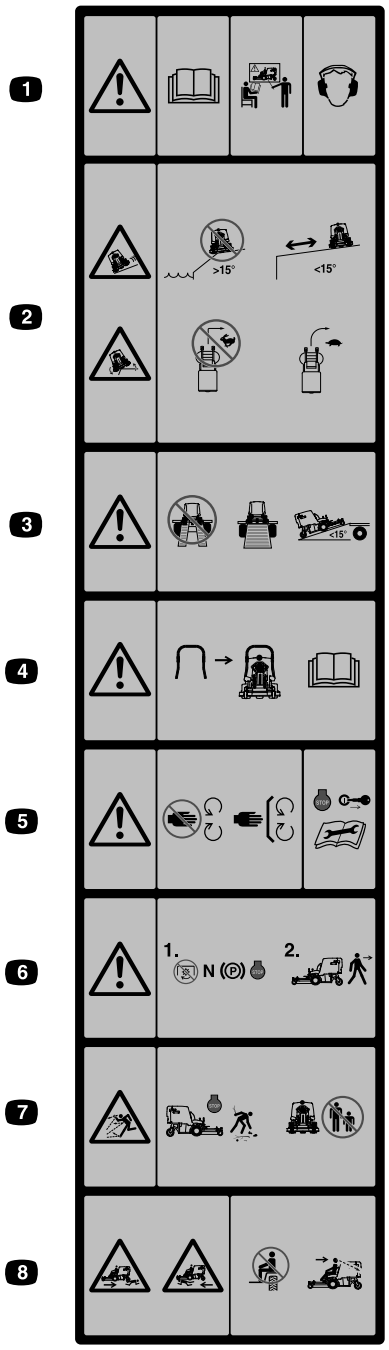

decal126-4158

Støbt i forenden af tragtbeholderen

Bemærk: Denne maskine overholder industristandarden for stabilitetsprøvning i afprøvningen af statisk stabilitet, sidestabilitet og stabilitet i længderetningen ved den anbefalede maksimale hældning, der er angivet på mærkaten. Operatøren skal læse instruktionerne til betjening af maskinen på skråninger i *betjeningsvejledningen* og gennemgå de forhold, maskinen skal betjenes under, for at afgøre, om maskinen kan betjenes under forholdene på den pågældende dag og det pågældende sted. Ændringer i terrænet kan medføre en ændring i betjeningen af maskinen på skråninger. Hvis det er muligt, skal klippeenhederne holdes sænket til jorden, mens maskinen betjenes på skråninger. Hævning af klippeenhederne under betjening på skråninger kan gøre maskinen ustabil.

1. Advarsel – læs *betjeningsvejledningen*. Få undervisning, før denne maskine tages i brug. Bær høreværn.
2. Risiko for udskridning, væltning – Brug ikke maskinen i nærheden af bratte afsatser med hældninger på over 15 grader. Betjen maskinen på sikker afstand af bratte afsatser med hældninger på under 15 grader. Drej ikke skarpt ved høje hastigheder. Kør langsomt ved drejning.
3. Advarsel – Brug ikke ramper bestående af to dele, men brug en enkelt rampe, når du transporterer maskinen. Brug ikke ramper med en hældning på over 15 grader.
4. Der fås en styrtbøjle til denne maskine, og det anbefales at bruge denne i områder med skråninger, bratte afsatser eller vand
5. Advarsel – hold afstand til bevægelige dele, og hold alle afskærmninger på plads. Sluk for motoren, og tag nøglen ud før justering, serviceeftersyn eller rengøring af maskinen.
6. Advarsel – udkobl kraftudtaget, flyt hastighedskontrolhåndtaget til neutral position, aktiver parkeringsbremsen, og sluk for motoren, inden du forlader førersædet.
7. Fare for udslyngede genstande – fjern genstande, som kan udslynges af plæneklipperen. Betjen ikke maskinen, hvis der befinder sig mennesker eller dyr i området. Sørg for, at deflektorafskærmningen er på plads.
8. Fare for knusning/amputering af omkringståendes lemmer – undlad at transportere passagerer, kig fremad og nedad ved betjening af maskinen, kig bagud og nedad ved bakning.

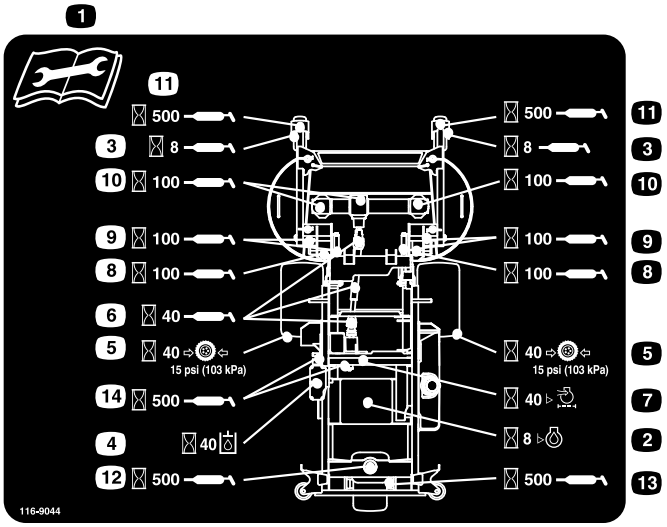

decal116-9044

116-9044

1. Læs *betjeningsvejledningen*, før der udføres vedligeholdelsesarbejde.
2. Kontroller motorolien hver 8 timer.
3. Smør de forreste styrehjulslejer hver 8 timer.
4. Kontroller hydraulikvæskestanden hver 40 timer (brug kun anbefalet hydraulikvæske).
5. Kontroller dæktrykket hver 40 timer.
6. Smør skjoldrevets kraftudtag hver 40 timer.
7. Kontroller luftfilteret hver 40 timer.
8. Smør skjoldlåsens mekanisme hver 100 timer.
9. Smør skjoldets drejetapper hver 100 timer.
10. Kontrollér gearkassens olie hver 100 timer (brug kun Mobil 1 75W-90-gearolie).
11. Smør det forreste styrehjuls drejeled hver 500 timer.
12. Smør det bageste styrehjuls drejeled hver 500 timer.
13. Smør det bageste styrehjul hver 500 timer.
14. Smør remstyrearmene hver 500 timer.

Produktoversigt

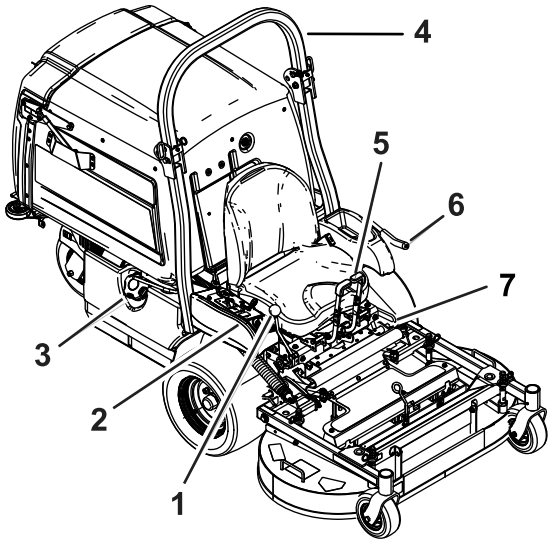

g233918

Figur 4

1. Hastighedskontrolhåndtag
2. Betjeningsanordninger
3. Tankdæksel
4. Styrtbøjle
5. Bevægelseshåndtag
6. Kraftudtagets aktiveringshåndtag
7. Parkeringsbremsehåndtag

Betjeningsanordninger

Kontrolpanel

Før du starter motoren og betjener maskinen, er det vigtigt, at du er fortrolig med alle maskinens betjeningsanordninger (Figur 4 og Figur 5).

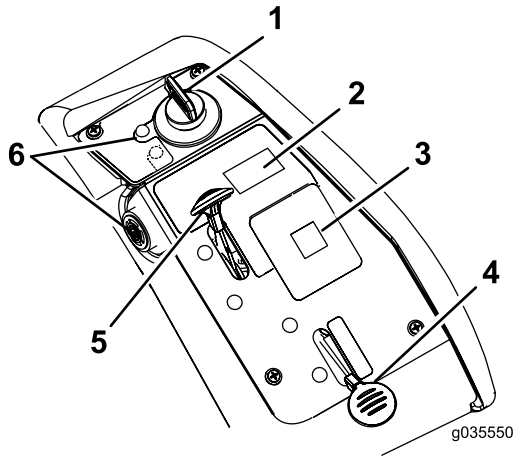

g035550

Figur 5

1. Tændingskontakt
2. Tragtbeholderens kontakt
3. Meddelelsesdisplay
4. Choker
5. Gashåndtag
6. Motorolietemperaturens lampe og summer

Tændingskontakt

Tændingskontakten, der bruges til at starte og slukke for motoren, har 3 positioner: OFF (fra), RUN (kør) og START. Se Start af motoren (side 22).

Chokerhåndtag

Brug chokeren, før du starter en kold motor.

Gashåndtag

Gashåntaget kontrollerer motorhastigheden, og den har en trinløst regulerbar indstilling fra positionen LANGSOM til HURTIG (Figur 5).

Kraftudtagets aktiveringshåndtag

Brug kraftudtagets aktiveringshåndtag til at indkoble skæreknivene og blæseren.

Bevægelseshåndtag

Bevægelseshåndtagene bruges til at køre maskinen frem og tilbage og dreje den fra side til side (Figur 4).

Hastighedskontrolhåndtag

Hastighedskontrolhåndtaget indstiller maskinens maksimale fremadgående hastighed (Figur 4). Når hastighedskontrolhåndtaget flyttes tilbage til positionen NEUTRAL, sættes drivsystemet i frigear.

Bremsehåndtag

Bremsehåndtaget aktiverer en parkeringsbremse på drivhjulene (Figur 4).

Timetæller

Timetælleren registrerer, hvor mange timer motoren har kørt. Timetælleren registrerer, at decimalpunktet blinker i Time-/Spændingsdisplayet. Brug disse tal til planlægning af regelmæssig vedligeholdelse (Figur 6).

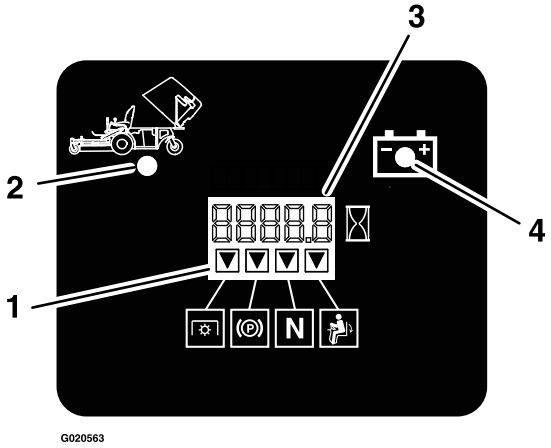

g020563

Figur 6

1. Signallamper for sikkerhedslås
2. Tragtbeholder op
3. Time-/Spændingsdisplay
4. Lavspændingssignallampe

Batteriindikatorlampe

Når tændingsnøglen drejes til positionen ON (tændt) i nogle få sekunder, vises batterispændingen i det område, hvor timerne normalt vises.

Batterilampen tænder, når tændingen slås til, og når ladningen er under det korrekte driftsniveau (Figur 6).

Signallamper for sikkerhedslås

Der er symboler på timetælleren, som angiver med en sort trekant, at sikkerhedslåsekomponenten befinder sig i den korrekte position (Figur 6).

Brændstofafbryderventil

Luk brændstofafbryderventilen (under tragtbeholderen), når plæneklipperen transporteres eller stilles til opbevaring.

Motorolietemperaturens lampe og summer

Motorolietemperaturens lampe overvåger motoroliens temperatur. Hvis motorolietemperaturens lampe er tændt, og summeren lyder periodisk, er det tegn på, at motoren er overophedet.

Redskaber/tilbehør

Der kan fås en række forskellige Toro-godkendte redskaber og tilbehør til brug sammen med maskinen, som gør den bedre og mere alsidig. Kontakt en autoriseret serviceforhandler eller gå ind på www.Toro.com for at få en liste over alt godkendt udstyr og tilbehør.

Sørg for at bruge originale Toro-reservedele for at beskytte din investering og sikre optimal ydelse fra dit Toro-udstyr. Med hensyn til driftssikkerhed leverer Toro reservedele, der opfylder den nøjagtige tekniske specifikation for vores udstyr. Originale Toro-dele – kvalitet du kan stole på.

Specifikationer

Bemærk: Specifikationer og design kan ændres uden forudgående varsel.

Bredde

	122 cm plæneklipperskjold
Uden plæneklipperskjold	108 cm
Med plæneklipperskjold	125 cm

Længde

	122 cm plæneklipperskjold
Uden plæneklipperskjold	171 cm
Plæneklipperskjold – op	208 cm
Plæneklipperskjold – ned	240 cm

Højde

Plæneklipperskjold på 122 cm
130 cm

Vægt

Plæneklipperskjold på 122 cm
538 kg

Betjening

Bemærk: Maskinens venstre og højre side er som set fra den normale betjeningsposition.

Før betjening

Sikkerhedshensyn før drift

Generelt om sikkerhed

- Maskinen må aldrig betjenes eller vedligeholdes af børn eller utrænet personale. Vær opmærksom på, at lokale forskrifter kan angive en mindstealder for operatøren. Ejeren er ansvarlig for at træne alle operatører og mekanikere.
- Bliv fortrolig med anvisningerne for sikker betjening af udstyret samt med betjeningsanordningerne og sikkerhedssymbolerne.
- Du skal vide, hvordan man hurtigt standser maskinen og slukker for motoren.
- Kontroller, at dødemandsgreb, sikkerhedskontakter og afskærmninger er korrekt påmonteret og fungerer korrekt. Betjen ikke maskinen, hvis de ikke fungerer korrekt.
- Før du klipper, skal du altid efterse maskinen for at sikre, at skæreknivene, skæreknivsboltene og klippeenhederne er i god driftsmæssig stand. Udskift slidte eller beskadigede skæreknive og bolte sætvis for at bevare afbalanceringen.
- Efterse området, hvor maskinen skal bruges, og fjern alle objekter, som maskinen kan risikere at udslynge.
- Vurder terrænet for at fastsætte det mest passende udstyr og relevante redskaber eller tilbehør, der kræves for at betjene maskinen korrekt og sikkert.

Brændstofsikkerhed

- For at undgå person- eller tingsskade skal du være yderst forsigtig, når du håndterer brændstof. Brændstofdampe er brandfarlige og eksplosive.
- Sluk alle cigaretter, cigarer, piber og andre antændingskilder.
- Brug kun en godkendt brændstofbeholder.
- Fjern ikke brændstofdækslet eller fyld brændstof på brændstoftanken, mens motoren kører, eller mens den er varm.
- Påfyld ikke maskinen indendørs.
- Opbevar ikke maskinen eller brændstofbeholderen, hvor der er åben ild, gnister eller vågeblus som f.eks på en vandvarmer eller på andre apparater.
- Fyld ikke beholdere i et køretøj eller på en lastbil eller anhænger med plastikforing. Stil altid beholdere på jorden med afstand fra køretøjet før påfyldning.
- Fjern udstyr fra lastbilen eller anhængeren, og fyld brændstof på, mens den er på jorden. Hvis dette ikke er muligt, skal påfyldningen foregå vha. en bærbar beholder i stedet for direkte fra brændstofstanderen.
- Betjen ikke maskinen, medmindre hele udstødningssystemet er på plads og i god driftsmæssig stand.
- Påfyldningsdysen skal altid være i kontakt med kanten af åbningen i brændstoftanken eller -beholderen, indtil påfyldningen er afsluttet. Brug ikke låseenhed for slangespidsen.
- Hvis du spilder brændstof på dit tøj, skal du straks skifte tøj. Tør eventuelt spildt brændstof op.
- Overfyld aldrig brændstoftanken. Sæt brændstofdækslet på igen, og stram det.
- Opbevar brændstof i en godkendt beholder og utilgængeligt for børn. Køb aldrig benzin til mere end 30 dages forbrug.
- Fyld ikke brændstoftanken helt op. Fyld brændstof på brændstoftanken, indtil niveauet er 6–13 mm under bunden af påfyldningsstudsen. Dette tomrum giver brændstoffet i tanken plads til at udvide sig.
  - Undgå længere tids indånding af dampe.
  - Hold ansigtet væk fra dysen og brændstoftankens åbning.
  - Undgå kontakt med huden, og vask spildte væsker af med sæbe og vand.

Påfyldning af brændstof

Anbefalet brændstof

- For at opnå de bedste resultater skal du kun bruge ren, frisk (højst 30 dage gammel) blyfri benzin med et oktantal på 87 eller højere ((R+M)/2-ratingmetode).
- **Ethanol**: Benzin med op til 10 % ethanol (gasohol) eller 15 % MTBE (metyl-tertiær-butylæter) pr. volumen accepteres. Ethanol og MTBE er ikke det samme. Benzin med 15 % ethanol (E15) pr. volumen godkendes ikke til brug. **Brug aldrig benzin, der indeholder mere end 10 % ethanol pr. volumen**, som f.eks. E15 (indeholder 15 % ethanol), E20 (indeholder 20 % ethanol) eller E85 (indeholder op til 85 % ethanol). Hvis der anvendes ikke-godkendt benzin, kan det medføre ydelsesproblemer og/eller beskadigelse af motoren, som muligvis ikke er dækket af garantien.
- **Anvend ikke** benzin, der indeholder metanol.

- **Opbevar ikke** brændstof i hverken brændstoftanken eller brændstofdunke hen over vinteren, medmindre du anvender en brændstofstabilisator.
- **Fyld ikke** olie i benzin.

Brug af brændstofstabilisator

Brug af brændstofstabilisator i traktoren giver følgende fordele:

- Holder brændstoffet frisk ved opbevaring i op til 90 dage eller derunder (tøm brændstoftanken, hvis maskinen skal stilles til opbevaring i mere end 90 dage)
- Renser motoren, når den kører.
- Forhindrer opbygning af gummiagtige lakaflejringer i brændstofsystemet, som medfører startvanskeligheder.

  Vigtigt: **Tilsæt aldrig brændstofadditiver, der indeholder metanol eller etanol.**

  Tilsæt den korrekte mængde brændstofstabilisator til brændstoffet.

  Bemærk: En brændstofstabilisator er mest effektiv, når den blandes med frisk brændstof. Brug altid brændstofstabilisator for at minimere risikoen for lakaflejringer i brændstofsystemet.

Opfyldning af brændstoftanken

1. Parker maskinen på en plan overflade.
2. Aktiver parkeringsbremsen.
3. Sluk motoren, og tag nøglen ud.
4. Rengør området rundt om brændstoftankens dæksel.
5. Fyld brændstoftanken op til bunden af påfyldningsstudsen (Figur 7).

   Bemærk: Fyld ikke brændstoftanken helt op. Tomrummet i tanken giver brændstoffet plads til at udvide sig.

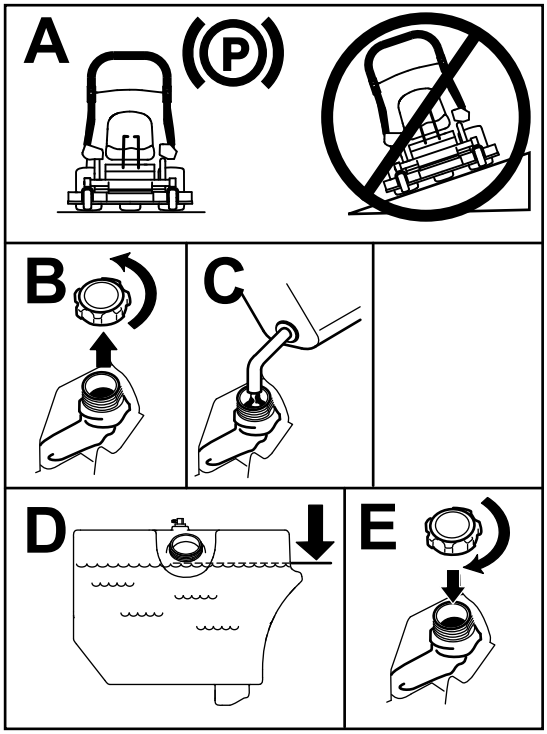

g233737

Figur 7

Udførelse af daglig vedligeholdelse

Før maskinen startes hver dag, skal procedurerne for Hver anvendelse/Dagligt udføres som beskrevet i Vedligeholdelse (side 29).

Indkøring af en ny maskine

Det tager tid, før nye motorer kommer op på fuld kraft. Der er større friktion ved nye plæneklipperskjolde og drivsystemer, hvilket betyder større motorbelastning. Giv nye maskiner en indkøringstid på 40 til 50 timer for at komme op på fuld kraft for at opnå den bedste ydelse.

Hævning af plæneklipper-skjoldet til servicepositionen

1. Parker maskinen på en plan overflade, udkobl kraftudtaget, og aktiver parkeringsbremsen.
2. Sluk for motoren, tag nøglen ud, og vent, til alle bevægelige dele er standset, før du forlader betjeningspositionen.
3. Løsn de bolte, der er fastgjort til gummiafskærmningen (Figur 8).

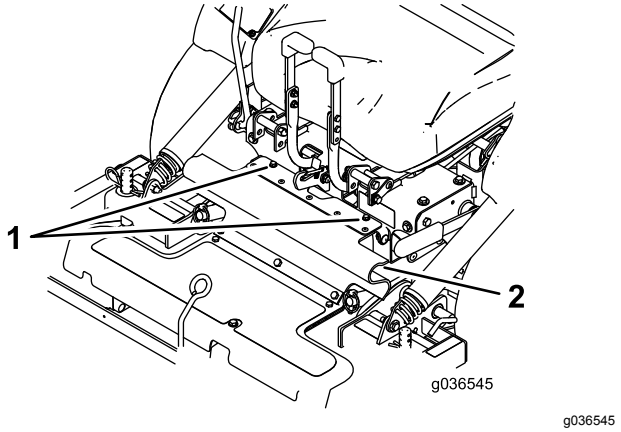

Figur 8

1. Bolte
2. Gummiafskærmning

4. Fold afskærmningen fremad.
5. Løsn boltene, og fjern metalafskærmningerne som vist i Figur 9.

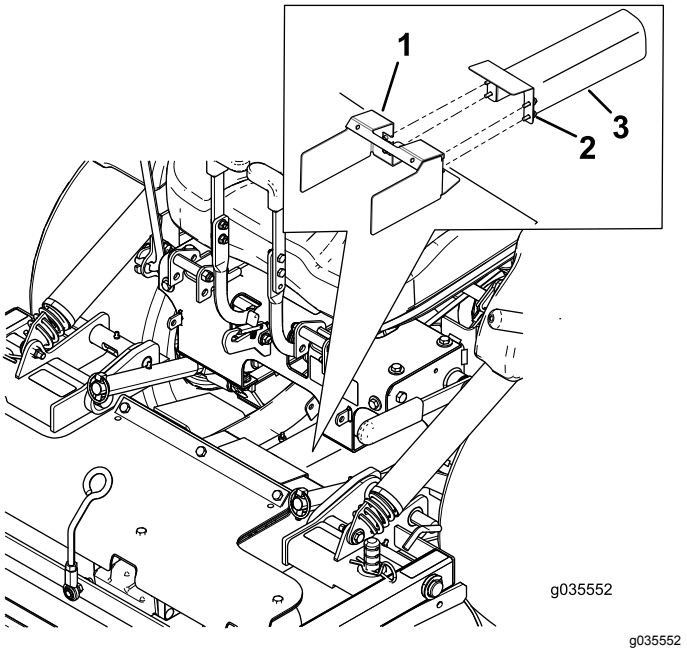

Figur 9

1. Afskærmning monteret på plæneklipperskjoldet
2. Løsn boltene.
3. Metalafskærmninger

6. Slip plæneklipperskjoldets låsestifter på hver side (Figur 10).

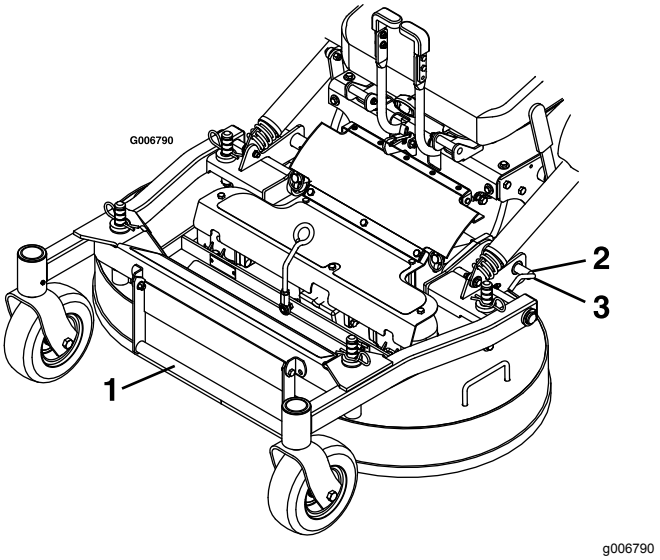

Figur 10

1. Skjoldets løftehåndtag
2. Drej plæneklipperskjoldets låsestift mod bagenden, og træk udad for at låse op.
3. Skub skjoldets låsestift ind, og drej den mod forenden for at låse.

7. Brug skjoldets løftehåndtag til at løfte skjoldet, og lås det i hævet position (låsen er placeret foran midt på sædet) som vist i Figur 11.

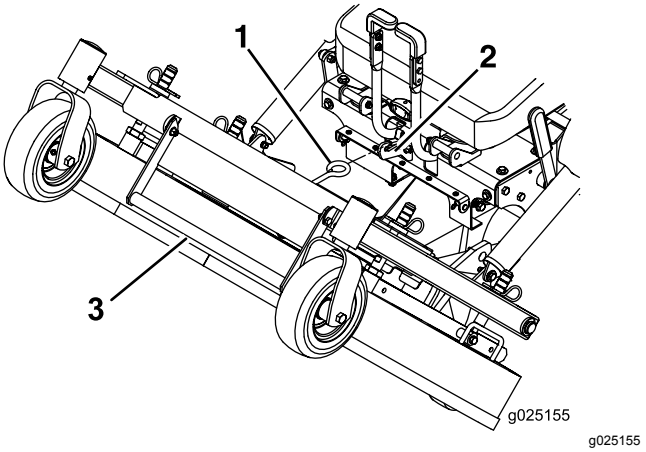

Figur 11

1. Fastgør plæneklipperskjoldet i hævet position ved at fastgøre plæneklipperskjoldets lås på krogen.
2. Krog
3. Skjoldets løftehåndtag

⚠ ADVARSEL

Indkobling af kraftudtaget med et skjold i hævet position kan medføre alvorlig personskade eller tingskade.

Sænk altid plæneklipperskjoldet, og lås det fast i betjeningspositionen, inden kraftudtaget indkobles.

Sænkning af plæneklipper-skjoldet til betjeningsposi-tionen

1. Hold godt fast i skjoldets løftehåndtag, hægt plæneklipperskjoldets lås af maskinen, og sænk langsomt plæneklipperskjoldet ned på jorden (Figur 11).
2. Monter metalafskærmningerne og boltene som vist i Figur 9.
3. Monter gummiafskærmningen med boltene (Figur 8).
4. Skub skjoldets låsestifter indad, og drej dem fremad for at låse plæneklipperskjoldet forsvarligt i sænket position (Figur 10).

⚠ ADVARSEL

Hvis maskinen betjenes, uden at låsestifterne er forsvarligt låst, kan det resultere i, at plæneklipperskjoldet utilsigtet foldes op, hvilket kan medføre alvorlig personskade.

Maskinen må kun betjenes, hvis låsestifterne er forsvarligt låst.

Justering af fyldningsre-duktionssystemets (FRS) skærme

Fyldningsreduktionssystemet er udviklet med henblik på at reducere mængden af afklippet græs i varierende grader. Fordelene ved dette er bl.a. mindre hyppig tømning af tragtbeholderen og returnering af næringsstoffer til jorden.

Følgende er mulige konfigurationer:

- Åbne skærme med standardskæreknive – maksimal opsamling
- Lukkede skærme med standardskæreknive – delvis kværning
- Lukkede skærme med kværnknive – mellemste kværning
- Kværndæksel installeret med kværnknive – komplet kværning (kræver kværnsæt)

Juster fyldningsreduktionssystemets skærme som følger:

1. Parker maskinen på en plan overflade, udkobl kraftudtaget, og aktiver parkeringsbremsen.
2. Sluk for motoren, tag nøglen ud, og vent, til alle bevægelige dele er standset, før du forlader betjeningspositionen.
3. Løsn de bolte, der er fastgjort til gummiafskærmningen (Figur 12).
4. Fold afskærmningen fremad.

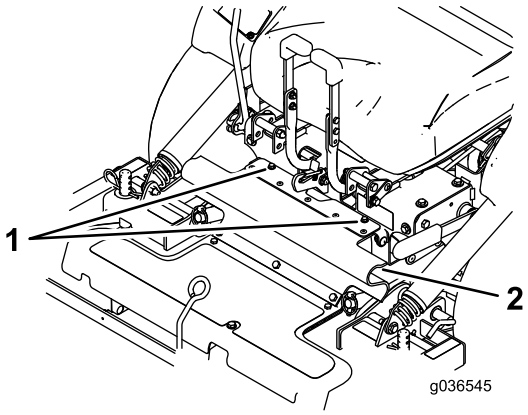

g036545

Figur 12

1. Bolte
2. Gummiafskærmning

5. Løsn låsemøtrikkerne på de bageste tapper på fyldningsreduktionssystemets skærme.

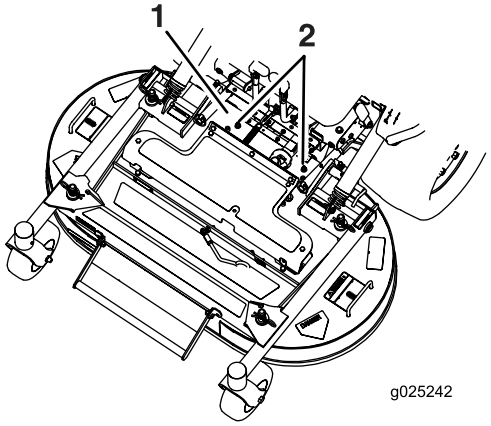

g025242

Figur 13

1. Kraftudtagets afskærmning fjernet af hensyn til tydeligheden
2. Løsn låsemøtrikkerne.

6. Hæv plæneklipperskjoldet. Se Hævning af plæneklipperskjoldet til servicepositionen (side 15).
7. Fjern bolten og spændeskiven forrest på hver af fyldningsreduktionssystemets skærme (Figur 14).

8. Drej skærmene til den ønskede position, og monter bolten og spændeskiven.

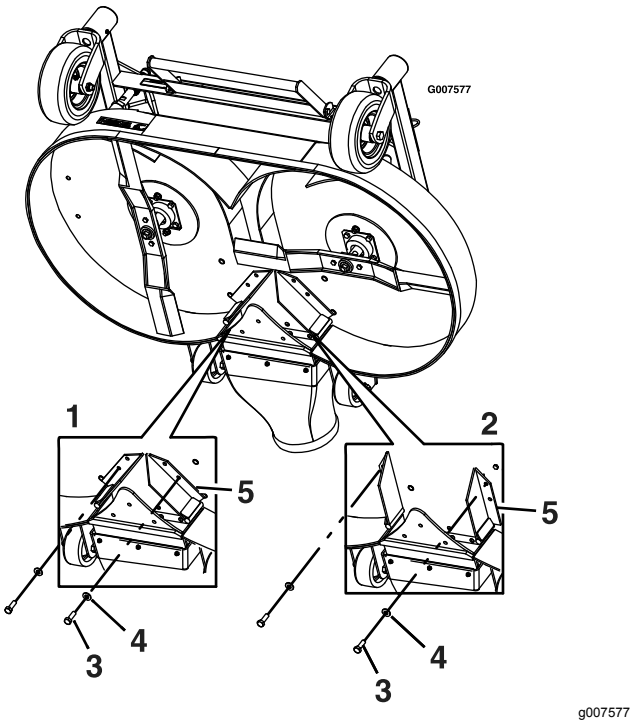

Figur 14

1. Skærme – lukket position
2. Skærme – åben position
3. Bolt
4. Spændeskive
5. Skærme

9. Sænk plæneklipperskjoldet. Se Sænkning af plæneklipperskjoldet til betjeningspositionen (side 17).
10. Tilspænd låsemøtrikkerne en smule på de bageste tapper på fyldningsreduktionssystemets skærme.

    Bemærk: Du kan lade låsemøtrikkerne på de bageste tapper sidde en smule løst, hvis du forventer, at skærmen skal justeres regelmæssigt.
11. Monter gummiafskærmningen med de tilhørende bolte.

Anvendelse af sikkerhedslåsesystemet

⚠ ADVARSEL

Hvis kontakterne til sikkerhedslåsesystemet frakobles eller bliver beskadigede, kan maskinen fungere uventet og forårsage personskade.

- **Pil ikke ved sikkerhedskontakterne.**
- **Kontroller dagligt, at sikkerhedskontakterne fungerer, og udskift eventuelle beskadigede kontakter, før du betjener maskinen.**

Sådan fungerer sikkerhedslåse-systemet

Sikkerhedslåsesystemet er udviklet med henblik på at forhindre motoren i at starte, medmindre:

- Parkeringsbremsen er aktiveret.
- Kraftudtagets aktiveringshåndtag er udkoblet.
- Hastighedskontrolhåndtaget er i positionen NEUTRAL.

Sikkerhedslåsesystemet er konstrueret til at slukke for motoren, når du rejser dig fra sædet, mens kraftudtaget er indkoblet.

Timetælleren har symboler, som viser dig, hvornår låsekomponenten er i den korrekte position. Når komponenten er i den korrekte position, lyser en trekant i den tilhørende firkant.

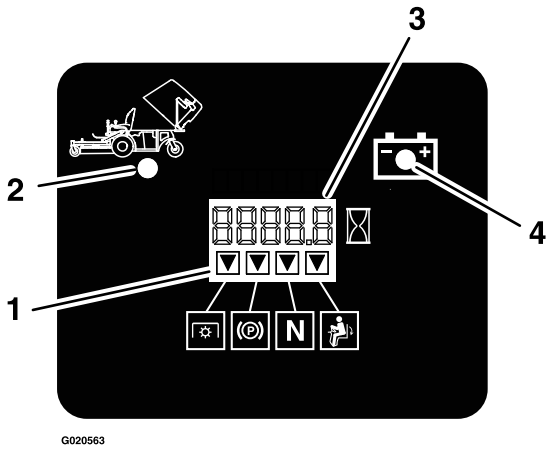

Figur 15

1. Trekanterne lyser, når låsekomponenterne er i den korrekte position.
2. Tragtbeholder op
3. Time-/Spændingsdisplay
4. Lavspændingssignallampe

Afprøvning af sikkerhedslåsesystemet

Eftersynsinterval: Hver anvendelse eller dagligt

Kontroller altid sikkerhedslåsesystemet, før du betjener maskinen. Hvis sikkerhedssystemet ikke fungerer som beskrevet i det følgende, skal der straks tilkaldes en autoriseret forhandler til at reparere sikkerhedssystemet.

1. Tag plads i sædet, aktiver parkeringsbremsen, flyt kraftudtagets aktiveringshåndtag til positionen ON (til), og flyt hastighedskontrolhåndtaget til positionen NEUTRAL. Prøv at starte motoren – motoren bør ikke starte.
2. Tag plads i sædet, aktiver parkeringsbremsen, og flyt kraftudtagets aktiveringshåndtag til positionen OFF (fra). Flyt hastighedskontrolhåndtaget ud af positionen NEUTRAL. Prøv at starte motoren – motoren bør ikke starte.
3. Tag plads i sædet, deaktiver parkeringsbremsen, flyt kraftudtagets aktiveringshåndtag til positionen OFF (fra), og flyt hastighedskontrolhåndtaget til positionen NEUTRAL. Prøv at starte motoren – motoren bør ikke starte.
4. Tag plads i sædet, aktiver parkeringsbremsen, flyt kraftudtagets aktiveringshåndtag til positionen OFF (fra), og flyt hastighedskontrolhåndtaget til positionen NEUTRAL. Start derefter motoren. Slip parkeringsbremsen, mens motoren kører, indkobl kraftudtagets aktiveringshåndtag, og rejs dig derefter let fra sædet. Motoren bør nu slukke.
5. Tag plads i sædet, aktiver parkeringsbremsen, flyt kraftudtagets aktiveringshåndtag til positionen OFF (fra), og flyt hastighedskontrolhåndtaget til positionen NEUTRAL. Start derefter motoren. Flyt hastighedskontrolhåndtaget fremad. Motoren bør slukke.

Under betjening

Sikkerhed under drift

Generelt om sikkerhed

- Ejeren/operatøren kan forhindre og er ansvarlig for ulykker, som kan forårsage personskade eller beskadigelse af ejendom.
- Bær korrekt beklædning, herunder beskyttelsesbriller, lange bukser, skridsikkert, kraftigt fodtøj og høreværn. Sæt langt hår op, og bær ikke smykker.
- Betjen ikke maskinen, hvis du er syg, træt eller påvirket af alkohol eller medicin.
- Kør aldrig med passagerer på maskinen, og hold omkringstående personer og kæledyr væk fra maskinen under drift.
- Betjen kun maskinen ved god sigtbarhed for at undgå huller eller skjulte farer.
- Undgå at klippe vådt græs. Nedsat traktion kan få maskinen til at skride ud.
- Sørg for, at alle drev er i neutral, at parkeringsbremsen er aktiveret, og at du sidder i betjeningspositionen, inden motoren startes.
- Hold dine hænder og fødder væk fra klippeenhederne. Hold dig altid på afstand af udkaståbningen.
- Se bagud og ned for at sikre, at der er fri bane, før du bakker.
- Vær forsigtig, når du nærmer dig blinde hjørner, buske, træer eller andre genstande, der kan blokere for dit udsyn.
- Klip ikke i nærheden af bratte afsatser, grøfter eller volde. Maskinen kan pludselig vælte, hvis et hjul kører over kanten, eller hvis en kant giver efter.
- Stop altid skæreknivene, når du ikke klipper.
- Stop maskinen, og efterse skæreknivene, når du har ramt en genstand, eller hvis der opstår en unormal vibration i maskinen. Foretag alle nødvendige reparationer, inden driften genoptages.
- Sænk farten, og vær forsigtig, når du vender og krydser veje og fortove med maskinen. Hold altid tilbage for andre.
- Udkobl klippeenhedernes drev, og sluk motoren før justering af klippehøjden (medmindre du kan justere den fra betjeningspositionen).
- Lad aldrig motoren køre i et område, hvor udstødningsgasser indespærres.
- Efterlad aldrig en kørende maskine uden opsyn.
- Før du forlader betjeningspositionen (også hvis det er for at tømme fangene eller rense slisken), skal du gøre følgende:
  - Stop maskinen på plant terræn.
  - Udkobl kraftudtaget, og sænk redskaberne.
  - Aktiver parkeringsbremsen.
  - Sluk motoren, og tag nøglen ud.
  - Vent, til alle bevægelige dele standser.
- Betjen ikke maskinen, når der er risiko for lynnedslag.
- Anvend ikke maskinen som bugseringskøretøj, medmindre den har et bugseringstræk monteret.

- Lav ikke om på regulatorindstillingerne, og kør ikke motoren med for høj hastighed.
- Brug kun tilbehør og redskaber, der er godkendt af Toro.
- Denne maskine afgiver støj på mere end 85 dBA ved operatørens ører og kan give nedsat hørelse ved længere tids anvendelse.

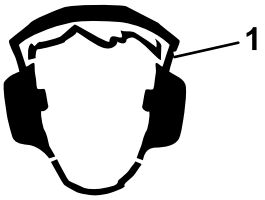

g229846

Figur 16

1. Bær høreværn.

Styrtbøjle (ROPS) – Sikkerhed

- Du må **ikke** fjerne styrtbøjlen fra maskinen.
- Sørg for, at sikkerhedsselen er spændt, og at du kan frigøre den hurtigt i nødstilfælde.
- Bær altid sikkerhedssele, når styrtbøjlen er oppe.
- Kontroller omhyggeligt, om der er forhindringer oven over dig, og sørg for, at du i så fald ikke kommer i kontakt med dem.
- Hold styrtbøjlen i sikker driftsmæssig stand ved at udføre grundige periodiske skadeseftersyn og tilspænde alle fastspændingsanordninger.
- Udskift styrtbøjlen, hvis den er beskadiget. Du må ikke reparere eller ændre den.

Sikkerhed på skråninger

- Skråninger er en væsentlig årsag til, at føreren mister herredømmet, eller at maskinen vælter. Sådanne ulykker kan medføre alvorlige personskader, i værste tilfælde med døden til følge. Operatøren er ansvarlig for sikker betjening på skråninger. Det kræver ekstra forsigtighed at betjene maskinen på alle former for skråninger. Før maskinen betjenes på en skråning, skal du gøre følgende:
  - Gennemgå og forstå instruktionerne vedrørende skråninger i betjeningsvejledningen og på maskinen.
  - Brug en vinkelindikator til at fastslå områdets omtrentlige hældningsvinkel.
  - Betjen aldrig maskinen på skråninger med en hældning på mere end 15 grader.
  - Evaluer forholdene på stedet på den pågældende dag for at fastslå, om skråningen er sikker at betjene maskinen på. Brug sund fornuft og god dømmekraft, når du foretager denne evaluering. Ændringer i terrænet, såsom fugt, kan hurtigt påvirke maskinens funktion på en skråning.
- Identificer farer ved foden af skråningen. Betjen ikke maskinen i nærheden af bratte afsatser, grøfter, volde, vand og andre risikoområder. Maskinen kan pludselig vælte, hvis et hjul kører over kanten, eller hvis en kant skrider sammen. Hold sikker afstand (to gange maskinens bredde) mellem maskinen og enhver form for farekilde. Anvend en håndplæneklipper eller en græstrimmer til at klippe græsset i disse områder.
- Undlad at starte, standse eller vende maskinen på skråninger. Undlad at foretage pludselige hastigheds- eller retningsskift. Drej langsomt og gradvist.
- Undlad at betjene maskinen under forhold, hvor der er tvivl om traktion, styring eller stabilitet. Vær opmærksom på, at betjening af maskinen på vådt græs, på tværs af skråninger eller ned ad bakke kan medføre, at maskinen mister traktion. Mistet traktion til drivhjulene kan forårsage udskridning og mistet bremse- og styrekontrol. Maskinen kan glide, selvom drivhjulene er stoppet.
- Fjern eller afmærk forhindringer, såsom grøfter, huller, hjulspor, bump, sten eller andre skjulte farekilder. Højt græs kan skjule forhindringer. Ujævnt terræn kan få maskinen til at vælte.
- Udvis ekstra forsigtighed under arbejde med tilbehør eller redskaber, såsom græssamlersystemer. Disse kan ændre maskinens stabilitet og forårsage mistet herredømme. Følg vejledningerne for modvægte.
- Hvis det er muligt, skal skjoldet holdes sænket til jorden under betjening på skråninger. Hævning af skjoldet under betjening på skråninger kan gøre maskinen ustabil.

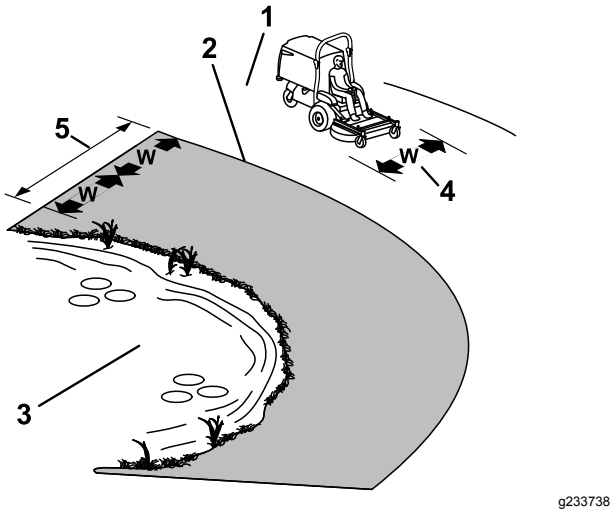

Figur 17

1. Sikkert område – brug maskinen på skråninger med hældninger på mindre end 15 grader eller flade områder.
2. Farezone – anvend en håndplæneklipper og/eller en græstrimmer på skråninger med en større hældning end 15 grader og i nærheden af stejle skråninger eller vand.
3. Vand
4. W = maskinens bredde
5. Hold sikker afstand (to gange maskinens bredde) mellem maskinen og enhver form for farekilde.

Betjening af parkeringsbremsen

Aktiver altid parkeringsbremsen, når du standser maskinen eller efterlader den uden opsyn.

Aktivering af parkeringsbremsen

Parker maskinen på en plan overflade.

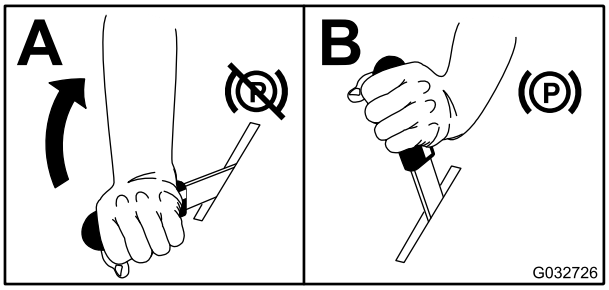

Figur 18

Deaktivering af parkeringsbremsen

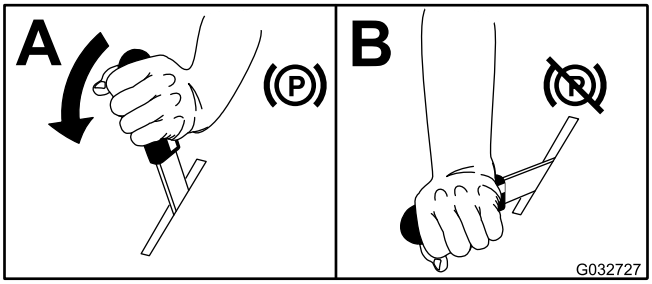

Figur 19

Betjening af kraftudtagets aktiveringshåndtag

Kraftudtagets aktiveringshåndtag starter og stopper skæreknivene og blæseren.

Indkobling af kraftudtagets aktiveringshåndtag

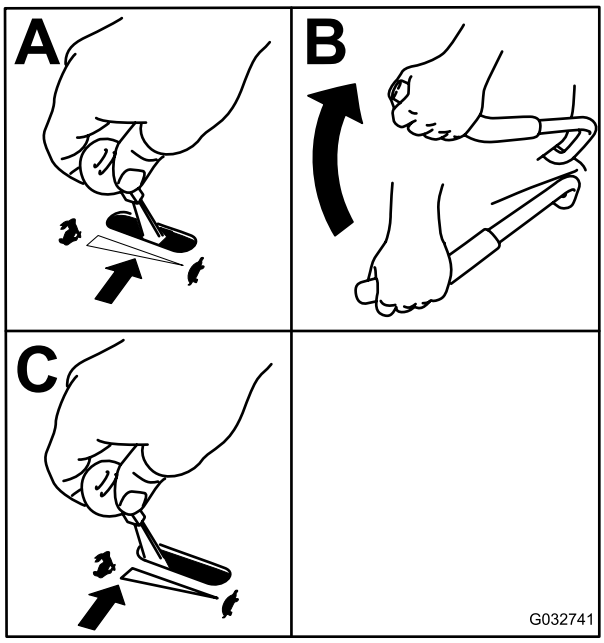

g032741

Figur 20

Udkobling af kraftudtagets aktiveringshåndtag

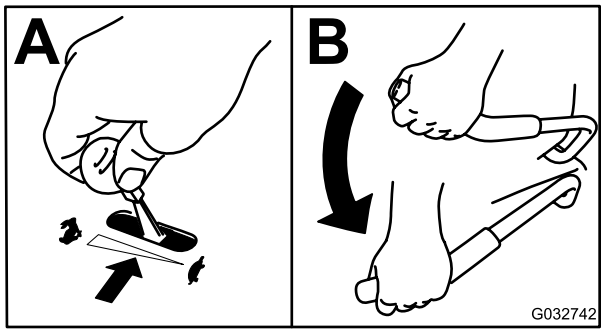

g032742

Figur 21

Betjening af gashåndtaget

Du kan flytte gashåndtaget mellem positionen FAST (hurtig) og SLOW (langsom) (Figur 22).

Brug altid positionen FAST (hurtig), når du indkobler kraftudtaget.

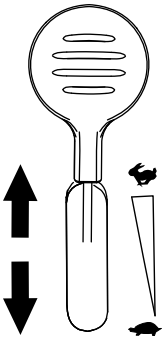

g232776

Figur 22

Start af motoren

1. Flyt hastighedskontrolhåndtaget til positionen NEUTRAL.
2. Aktiver parkeringsbremsen. Se Aktivering af parkeringsbremsen (side 21).
3. Flyt kraftudtagets aktiveringshåndtag til positionen OFF (fra) (Figur 23).
4. Flyt gashåndtaget midtvejs mellem positionen SLOW (langsom) og FAST (hurtig).
5. Flyt chokerhåndtaget til positionen CLOSED/ON (lukket/til).

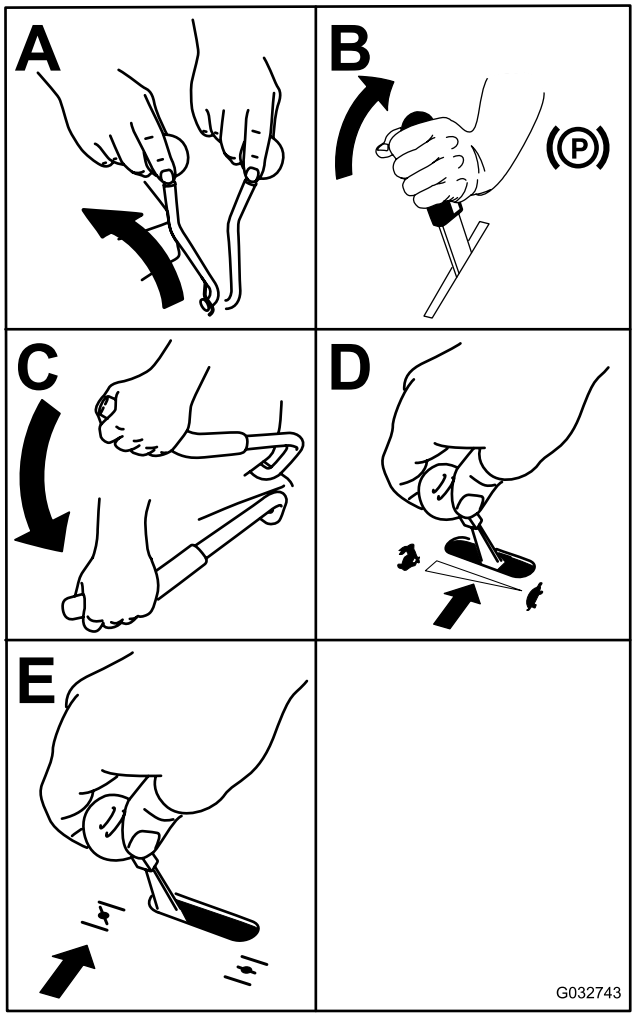

g032743

Figur 23

6. Drej nøglen til positionen START (Figur 23). Slip nøglen, når motoren starter.

   Vigtigt: **Aktiver ikke starteren i mere end 5 sekunder ad gangen. Hvis motoren ikke starter, skal du vente 15 sekunder mellem forsøgene. Følges disse instruktioner ikke, kan startermotoren brænde sammen.**

   Bemærk: Der skal muligvis flere forsøg til at starte motoren første gang efter påfyldning af brændstof i et tomt brændstofsystem.

7. Hvis chokeren befinder sig i positionen CLOSED/ON (lukket/til), skal chokeren gradvist flyttes tilbage til positionen OPEN/OFF (åben/fra), mens motoren varmer op.

Sluk af motoren

⚠ FORSIGTIG

Børn eller andre omkringstående kan komme til skade, hvis de flytter eller forsøger at betjene maskinen, når operatøren ikke er til stede.

Fjern altid nøglen, og aktiver parkeringsbremsen, når du efterlader maskinen uden opsyn.

1. Udkobl kraftudtaget.
2. Flyt hastighedskontrolhåndtaget til positionen NEUTRAL.
3. Aktiver parkeringsbremsen.
4. Placer gashåndtaget i den midterste position.
5. Lad motoren køre i tomgang i 15 sekunder, og drej derefter tændingsnøglen til positionen OFF (fra), og tag nøglen ud.

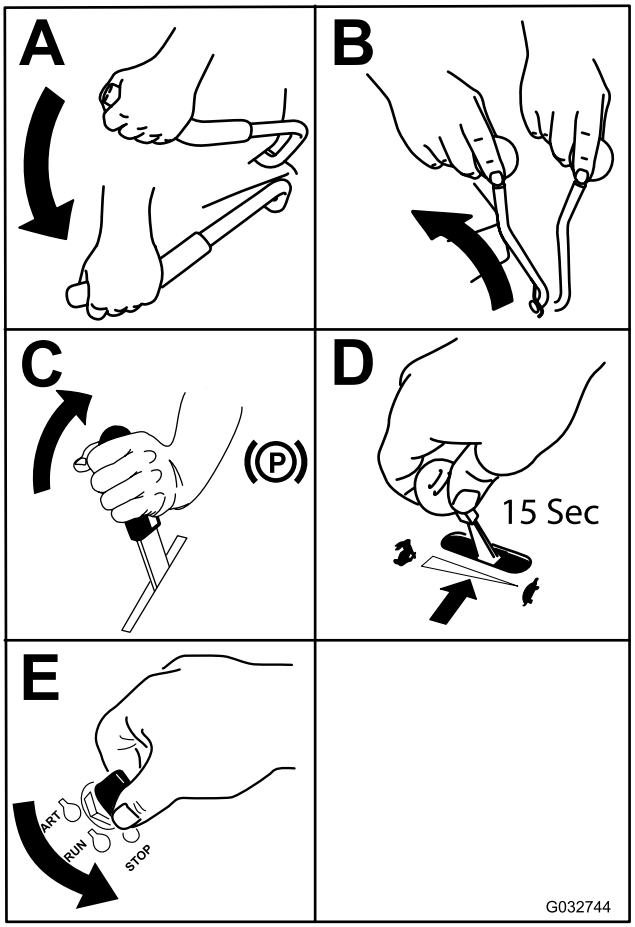

g032744

Figur 24

Kørsel med maskinen

Gashåndtaget styrer motorens omdrejningstal målt i omdrejninger pr. minut. Indstil gashåndtaget til positionen HURTIG for at opnå den bedste ydelse. Kør altid med fuld kraft ved plæneklipning.

⚠ ADVARSEL

Maskinen kan spinde meget hurtigt. Du kan miste kontrollen over maskinen og forårsage personskade eller beskadige maskinen.

- **Udvis forsigtighed, når du drejer.**
- **Sæt farten ned, før du foretager skarpe sving.**

Kørsel fremad

Bemærk: For at køre (fremad eller bagud) skal du sætte dig i sædet og deaktivere parkeringsbremsen, inden du flytter hastighedskontrolhåndtaget fremad, da motoren ellers slukker.

Stands maskinen, træk hastighedskontrolhåndtaget til den NEUTRALE position.

1. Start motoren.
2. Deaktiver parkeringsbremsen. Se Deaktivering af parkeringsbremsen (side 21).
3. Hvis du vil køre fremad i en lige linje, skal hastighedskontrolhåndtaget flyttes fremad.

   Bemærk: Maskinen kører hurtigere, jo længere du flytter hastighedskontrolhåndtaget væk fra positionen NEUTRAL.
4. Hvis du vil dreje til venstre eller højre, skal du trække ét af rattets styregreb tilbage mod neutral i den ønskede retning.
5. Træk hastighedskontrolhåndtaget tilbage til positionen NEUTRAL for at stoppe maskinen.

Bakning

1. Hvis du vil bevæge dig bagud, skal du trække begge styregreb lige meget bagud.

   Hvis du vil dreje til venstre eller højre, skal du slippe trykket på styregrebet i den ønskede retning.
2. Maskinen stoppes ved at slippe styregrebene i den neutrale position.

Løsning af sædet

For at løsne sædet fjernes bolten og tappen på venstre side af sædet (Figur 25).

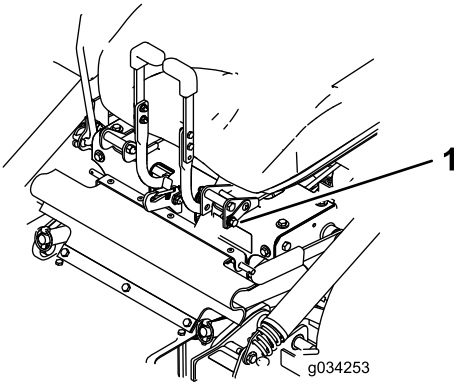

g034253

Figur 25

1. Bolt og tap

Justering af klippehøjden

Klippehøjden på plæneklipperskjoldet justeres fra 2,5 til 10,2 cm i intervaller på 6,3 mm.

1. Parker maskinen på en plan overflade, flyt hastighedskontrolhåndtaget til positionen NEUTRAL, udkobl kraftudtaget, og aktiver parkeringsbremsen.
2. Sluk for motoren, tag nøglen ud, og vent, til alle bevægelige dele er standset, før du forlader betjeningspositionen.
3. Brug plæneklipperskjoldets håndtag til at hæve plæneklipperskjoldet, og flyt låseclipsene til den ønskede klippehøjde. Gentag på den modsatte side.

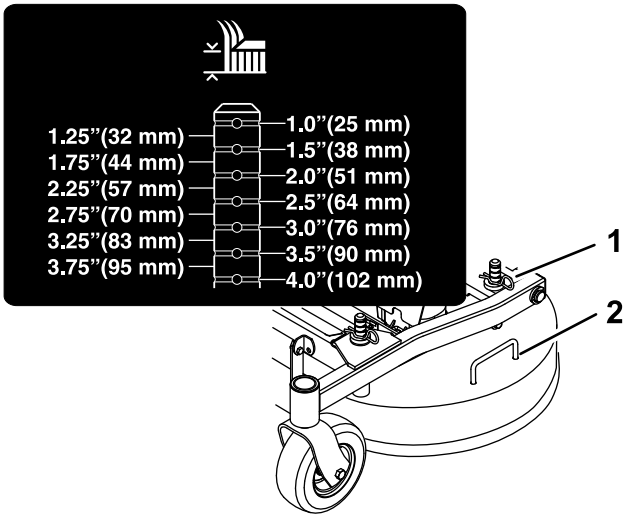

g233948

Figur 26

1. Låseclips
2. Plæneklipperskjoldets håndtag

Tømning af tragtbeholderen

Når tragtbeholderen er fuld, lyder summeren bag sædet i tragtbeholderen. Tøm tragtbeholderen, når summeren lyder, for at forhindre tilstopning af blæseren eller plæneklipperskjoldet.

1. Parker maskinen på en plan overflade, flyt hastighedskontrolhåndtaget til positionen NEUTRAL, udkobl kraftudtaget, og aktiver parkeringsbremsen.
2. Sluk for motoren, tag nøglen ud, og vent, til alle bevægelige dele er standset, før du forlader betjeningspositionen.
3. Løft bagdøren op, og lad den hvile øverst på tragtbeholderen.
4. Brug håndtagene nederst i tragtbeholderens forende, og hæv tragtbeholderen for at aflæsse indholdet.
5. Sænk tragtbeholderen, og luk tragtbeholderens dør.

Tip vedrørende betjening

Brug af hurtigindstilling af gashåndtaget

For at opnå den bedste græsslåning og maksimal luftcirkulation skal motoren betjenes ved indstillingen HURTIG. Luft er nødvendigt for at kunne klippe græsset ordentligt, og derfor skal du ikke indstille klippehøjden for lavt eller lade plæneklipperskjoldet være helt omgivet af uklippet græs. Forsøg altid at holde 1 side af plæneklipperskjoldet fri for uklippet græs, så den nødvendige luft kan trækkes ind i plæneklipperskjoldet.

Klipning af en græsplæne for første gang

Klip ikke græsset helt så kort som normalt, så du kan sikre dig, at plæneklipperskjoldets klippehøjde ikke fjerner græsset helt i ujævnt terræn. Den tidligere anvendte klippehøjde er dog tit den bedste. Når du klipper græs, der er længere end 15 cm, kan det være en fordel at klippe græsset to gange for at sikre en acceptabel klippekvalitet.

Klip af en tredjedel af græsstråets længde

Du opnår det bedste resultat ved kun at klippe en tredjedel af græsstråets længde. Det anbefales ikke at klippe mere end dette, medmindre græsbevoksningen er spredt, eller det er sent på efteråret, hvor græsset ikke længere vokser så hurtigt.

Skift klipperetning

Skift mellem klipperetningen for at sikre, at græsset fortsætter med at vokse lodret. Dette medvirker også til at sprede det afklippede græs, hvilket øger nedbrydningen og gødningseffekten.

Slå græs med de korrekte intervaller

Græs vokser med forskellig hastighed på forskellige tider af året. Hvis du vil bevare den samme klippehøjde, skal græsset slås oftere i det tidlige forår. Når græssets væksthastighed falder midt på sommeren, skal du ikke slå græsset så tit. Hvis du ikke har mulighed for at slå græs over en længere periode, skal du først slå det med en høj klippehøjde og derefter igen to dage senere med en lavere højdeindstilling.

Brug af en langsommere klippehastighed

Klipningskvaliteten kan forbedres ved at køre langsommere under visse forhold.

Undgå at klippe græsset for kort

Når du klipper en ujævn plæne, skal du hæve klippehøjden for at undgå at skalpere plænen.

Standsning af maskinen

Hvis fremdriften af maskinen standses, mens græsslåningen er i gang, kan du risikere, at der falder en klump afklippet græs ned på plænen. Dette kan undgås ved at flytte maskinen hen til et tidligere klippet område, mens knivene er aktiveret, eller du kan deaktivere plæneklipperskjoldet, mens du kører fremad.

Hold undersiden af plæneklipper-skjoldet ren

Fjern afklippet græs og snavs fra undersiden af plæneklipperskjoldet efter hver anvendelse. Hvis græs og snavs ophober sig i plæneklipperskjoldet, bliver kvaliteten af græsslåningen utilfredsstillende med tiden.

Vedligeholdelse af kniven(e)

Hold skærekniven(e) skarp(e) gennem hele græsslåningssæsonen, da en skarp skærekniv skærer græsset rent af uden at rive det over eller få det til at flosse. Hvis græsset rives over eller flosser, bliver spidserne brune, hvilket hæmmer væksten og

øger risikoen for sygdom. Kontroller skæreknivene for skarphed hver gang efter brug samt for slid og beskadigelse. Fil eventuelle hakker ned, og slib skæreknivene, hvis det er nødvendigt. Hvis en skærekniv er beskadiget eller slidt, skal den udskiftes med det samme med en original Toro-kniv.

Efter betjening

Sikkerhed efter drift

Generelt om sikkerhed

- Fjern græs og andet affald fra klippeenhederne, lydpotterne og motorrummet for at forhindre brand. Tør spildt olie eller brændstof op.
- Luk for brændstoftilførslen, inden maskinen opbevares eller transporteres.
- Udkobl drevet til redskabet, når du transporterer eller ikke bruger maskinen.
- Lad motoren køle af, før du opbevarer maskinen på et lukket sted.
- Opbevar aldrig maskinen eller brændstofbeholderen, hvor der er åben ild, gnister eller vågeblus som f.eks på en vandvarmer eller på andre apparater.

Rydning af tragtbeholderens skærm

Afmonter skærmen ved at løfte kraftigt op i skærmens håndtag (Figur 27).

Træk skærmen mod bagsiden for at fjerne den. Tap forsigtigt på skærmen for at fjerne snavs, efter behov.

Bemærk: Overdreven ophobning på skærmen kan tilstoppe blæseren.

Bemærk: Under forhold hvor skærmen tilstopper hurtigt, kan du vende og montere det forreste aftagelige skærmpanel under den primære skærm, så luft kan strømme frit fra tragtbeholderen.

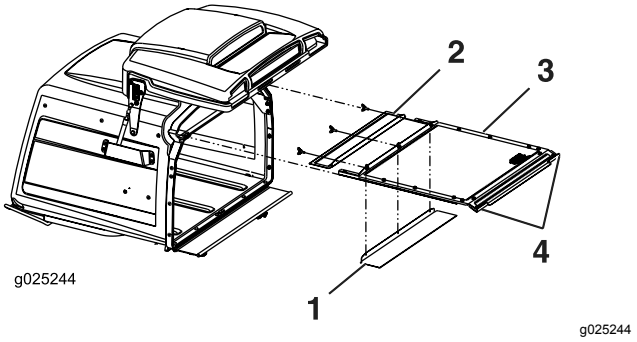

Figur 27

1. Den forreste aftagelige skærm kan vendes om og gemmes til våde forhold.
2. Forreste aftagelige skærm
3. Primære skærm
4. Håndtag

Brug af drivhjulets udløsningsventiler

⚠ ADVARSEL

Hænderne kan blive viklet ind i de roterende drivkomponenter under motorskjoldet, hvilket kan medføre alvorlig personskade.

Sluk motoren, fjern nøglen, og afvent, at alle bevægelige dele standser, før drivhjulets udløsningsventiler berøres.

⚠ ADVARSEL

Motoren og de hydrauliske drivenheder kan blive meget varme. Berøring af en varm motor eller hydrauliske drivenheder kan medføre alvorlige forbrændinger.

Lad motoren og de hydrauliske drivenheder køle helt ned, før du berører drivhjulets udløsningsventiler.

Drivhjulets udløsningsventiler er placeret øverst i det forreste venstre hjørne af de hydrostatiske pumper.

1. Flyt hastighedskontrolhåndtaget til positionen NEUTRAL for at standse maskinen.
2. Udkobl kraftudtagets aktiveringshåndtag, aktiver parkeringsbremsen, sluk for motoren, og vent, til alle bevægelige dele er standset.
3. Vip sædet op for at få adgang til pumperne.
4. Drej begge udløsningsventiler én omgang mod uret for at udløse drivsystemet.

   Bemærk: Derved får hydraulikvæsken mulighed for at løbe uden om pumpen, hvilket gør hjulene i stand til at dreje.

5. Deaktiver parkeringsbremsen, inden maskinen skubbes.

   Bemærk: Bugser ikke maskinen.

6. Drej ventilerne med uret for at idriftsætte maskinen.

   Bemærk: Overspænd ikke ventilerne.

Transport af maskinen

Brug en robust anhænger eller lastbil til at transportere maskinen. Brug en rampe med fuld bredde. Kontroller, at anhængeren eller lastbilen er udstyret med alle de nødvendige bremser, lys og de nødvendige skilte i henhold til lovgivningen. Læs alle sikkerhedsoplysninger omhyggeligt. Disse oplysninger kan hjælpe dig eller omkringstående personer med at undgå at komme til skade. Følg de lokale forskrifter vedr. krav til anhænger og bindepunkter.

⚠ ADVARSEL

Kørsel på gader og veje uden blinklys, lygter, refleksmarkeringer eller et skilt om langsomtgående køretøj kan føre til ulykker og forårsage personskade.

Kør ikke maskinen på offentlige gader og veje.

Valg af anhænger

⚠ ADVARSEL

Pålæsning af en maskine på en anhænger eller lastbil øger risikoen for at vippe og kan forårsage alvorlig personskade eller død (Figur 28).

- **Brug kun en rampe med fuld bredde. Brug ikke individuelle ramper til hver side af maskinen.**
- **Overskrid ikke en vinkel på 15 grader mellem rampen og jorden eller mellem rampen og anhænger eller lastbil.**
- **Sørg for, at rampen er mindst fire gange så lang som anhængerens højde eller lastbilens ladhøjde og ned til jorden. Dette sikrer, at rampens vinkel ikke overstiger 15 grader på plan grund.**

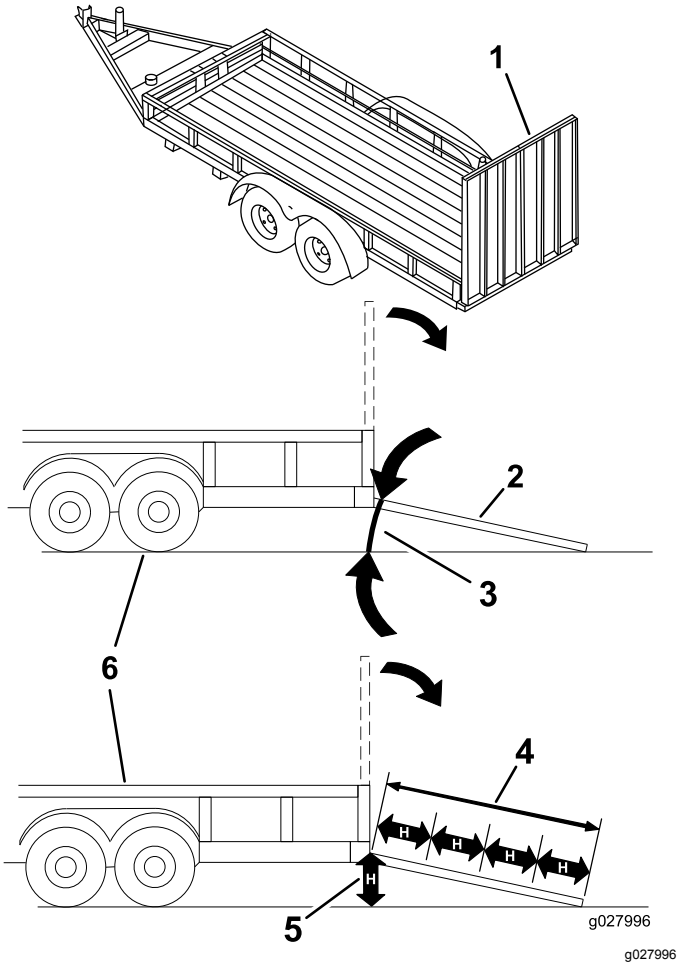

Figur 28

1.	Rampe i fuld bredde i stuvet position.	4.	Rampen er mindst 4 gange så lang som anhængerens højde eller lastbilens ladhøjde ned til jorden
2.	Sidevisning af rampe i fuld bredde i læsseposition.	5.	H = anhængerens højde eller lastbilens ladhøjde ned til jorden
3.	Maks. 15 grader	6.	Anhænger

Læsning af maskinen

⚠ ADVARSEL

Pålæsning af en maskine på en anhænger eller lastbil øger risikoen for at vippe og kan forårsage alvorlig personskade eller død.

- **Vær ekstra forsigtig, når maskinen køres på en rampe.**
- **Bak maskinen op ad rampen, og kør den fremad ned ad rampen.**
- **Undgå pludselig acceleration eller deceleration når maskinen køres op på en rampe. Dette kan forårsage, at man mister kontrollen eller øge risikoen for at vælte.**

1. Hvis du bruger en anhænger, skal du fastgøre den til trækkøretøjet og sætte sikkerhedskæderne på.
2. Tilslut om nødvendigt anhængerens bremser og lygter.
3. Sænk rampen, og sørg for, at vinklen mellem rampen og jorden ikke overstiger 15 grader (Figur 28).
4. Bak maskinen op ad rampen (Figur 29).

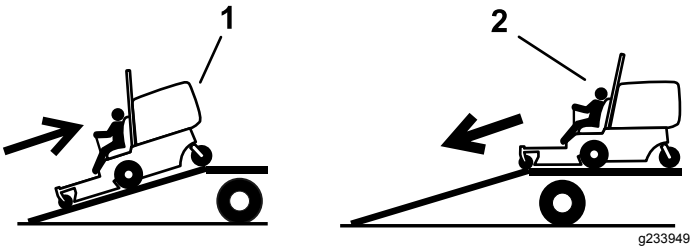

Figur 29

1. Bak maskinen op ad rampen.
2. Kør maskinen fremad ned ad rampen.

5. Sluk for motoren, tag nøglen ud, og aktiver parkeringsbremsen.
6. Fastgør maskinen sikkert til traileren eller lastbilen med remme, kæder, kabler eller reb ned og udad fra maskinen. Der henvises til de lokale regler for bindepunkter.

Aflæsning af maskinen

1. Sænk rampen, og sørg for, at vinklen mellem rampen og jorden ikke overstiger 15 grader (Figur 28).
2. Kør maskinen fremad ned ad rampen (Figur 29).

Vedligeholdelse

Maskinens venstre og højre side er som set fra den normale betjeningsposition.

Skema over anbefalet vedligeholdelse

Vedligeholdelsesintervaller	Vedligeholdelsesprocedure
Efter de første 50 timer	• Skift olie i alle tre gearkassehuse, og påfyld olie efter behov.
Efter de første 100 timer	• Kontroller hjullåsemøtrikkernes tilspænding. • Kontroller hjulnavsmøtrikkernes tilspænding. • Kontroller parkeringsbremsens justering. • Udskift hydraulikfilteret og beholderens hydraulikvæske, uanset hvilken væsketype der anvendes.
Hver anvendelse eller dagligt	• Kontrollér sikkerhedslåsesystemet. • Smør de forreste styrehjulsnav (oftere under støvede eller snavsede forhold). • Kontroller motoroliestanden. • Rengør motorskærmen og oliekøleren. • Rengør hydraulikpumperne. • Eftersyn af skæreknivene. • Rengør plæneklipperens skjold. • Rens maskinen for snavs.
For hver 40 timer	• Smør drivakslen (oftere under støvede eller snavsede forhold). • Kontroller dæktrykket. • Kontroller remmene for revner og slitage. • Kontroller hydraulikvæskestanden.
For hver 100 timer	• Smør plæneklipperskjoldets vipbare drejetap (oftere under støvede eller snavsede forhold). • Smør plæneklipperskjoldets trykarmsrør (oftere under støvede eller snavsede forhold). • Kontroller olien i alle tre gearkassehuse, og påfyld olie efter behov. • Skift motorolien (oftere under støvede eller snavsede forhold). • Rengør motoroliekøleren. • Kontroller og rengør motorkøleribber og -afskærmninger.
For hver 160 timer	• Smør bremsegrebets drejeled. • Smør bremsestangens bøsninger og styreforbindelsernes stangender.
For hver 200 timer	• Skift af motoroliefilteret (oftere under støvede eller snavsede forhold). • Udskiftning af brændstoffilteret (oftere under støvede eller snavsede forhold).
For hver 250 timer	• Udskift primærluftfilteret (hyppigere under støvede og snavsede forhold). • Kontroller sikkerhedsluftfilteret. (hyppigere under støvede og snavsede forhold). • Udskift hydraulikfiltrene og beholderens hydraulikvæske, når der anvendes Mobil® 1-væske (oftere under snavsede eller støvede forhold).
For hver 500 timer	• Udskift sikkerhedsluftfilteret. (hyppigere under støvede og snavsede forhold). • Kontroller tændrøret, og juster gabet. • Kontroller hjullåsemøtrikkernes tilspænding. • Kontroller hjulnavsmøtrikkernes tilspænding. • Juster styrehjulets taplejer. • Kontroller parkeringsbremsens justering. • Udskift hydraulikfilteret og beholderens hydraulikvæske, når der anvendes Toro® HYPR-OIL™ 500-hydraulikolie (oftere under snavsede eller støvede forhold).
For hver 2000 timer	• Skift olie i alle tre gearkassehuse, og påfyld olie efter behov.
En gang om måneden	• Kontroller batteriet.

Vedligeholdelsesintervaller	Vedligeholdelsesprocedure
Årlig	• Smør de forreste styrehjuls drejeled (oftere under støvede eller snavsede forhold). • Smør det bageste styrehjulsnav (oftere under støvede eller snavsede forhold). • Smør pumperemmens styrearm (oftere under støvede eller snavsede forhold). • Smør kraftsudtagsremmens styrearm (oftere under støvede eller snavsede forhold). • Smør det bageste styrehjuls drejeled (oftere under støvede eller snavsede forhold). • Smør de styrehjulsnav.
Årlig eller før opbevaring	• Maling af beskadigede overflader. • Kontroller alle ovennævnte vedligeholdelsesprocedurer før opbevaring.

Vigtigt: **Se motorens betjeningsvejledning for at få yderligere oplysninger om vedligeholdelsesprocedurer.**

⚠ FORSIGTIG

Hvis du lader nøglen sidde i kontakten, kan andre personer utilsigtet komme til at starte motoren og forårsage alvorlig personskade på dig eller andre omkringstående.

Tag nøglen ud af tændingen, før vedligeholdelsesarbejde påbegyndes.

Tiltag forud for vedligeholdelse

Sikkerhed ved vedligeholdelse

- Før reparation af maskinen skal du gøre følgende:
  - Udkobl drevene.
  - Aktiver parkeringsbremsen.
  - Sluk motoren, og tag nøglen ud.
  - Frakobl tændrørskablet.
- Parker maskinen på en plan flade.
- Fjern græs og andet affald fra klippeenheden, drevene, lydpotterne og motoren for at forhindre brand.
- Tør spildt olie eller brændstof op.
- Lad ikke personer, som ikke er uddannet dertil, udføre service på maskinen.
- Brug donkrafte til at understøtte maskinen og/eller komponenter efter behov.
- Tag forsigtigt trykket af komponenter, hvori der er oplagret energi.
- Frakobl batteriet eller afmonter tændrørskablet, før der foretages nogen form for reparation. Frakobl minus-polen først og plus-polen sidst. Tilslut pluspolen først og minuspolen sidst.
- Vær forsigtig, når du efterser skæreknivene. Pak skærekniven(e) ind, eller bær tykke handsker, og vær forsigtig, når du efterser den/dem. Skæreknivene må kun udskiftes. De må ikke rettes ud eller svejses.
- Hold hænder og fødder væk fra bevægelige dele. Undgå om muligt at foretage justeringer, mens motoren kører.
- Hold alle dele i god driftsmæssig stand og alle beslag tilspændt, ikke mindst knivbefæstelsesboltene. Udskift alle slidte eller beskadigede mærkater.
- Gør aldrig noget, der forstyrrer den tilsigtede funktion af en sikkerhedsanordning, og modvirk ikke den beskyttelse, som sikkerhedsanordningen yder. Efterse regelmæssigt, at de fungerer korrekt.
- Brug kun originale Toro-reservedele og tilbehør for at sikre optimal ydelse og sikre, at maskinen fortsat overholder sikkerhedscertificeringen. Reservedele og tilbehør, der er fremstillet af andre producenter, kan være farlige, og brug heraf kan gøre garantien ugyldig.
- Kontroller parkeringsbremsens funktion hyppigt. Udfør justering og eftersyn efter behov.

Smøring

Smøring af maskinen

Eftersynsinterval: Hver anvendelse eller dagligt—Smør de forreste styrehjulsnav (oftere under støvede eller snavsede forhold).

For hver 40 timer—Smør drivakslen (oftere under støvede eller snavsede forhold).

For hver 100 timer—Smør plæneklipperskjoldets vipbare drejetap (oftere under støvede eller snavsede forhold).

For hver 100 timer—Smør plæneklipperskjoldets trykarmsrør (oftere under støvede eller snavsede forhold).

Årlig—Smør de forreste styrehjuls drejeled (oftere under støvede eller snavsede forhold).

Årlig—Smør det bageste styrehjulsnav (oftere under støvede eller snavsede forhold).

Årlig—Smør pumperemmens styrearm (oftere under støvede eller snavsede forhold).

Årlig—Smør kraftsudtagsremmens styrearm (oftere under støvede eller snavsede forhold).

Årlig—Smør det bageste styrehjuls drejeled (oftere under støvede eller snavsede forhold).

Fedttype: Lithiumfedt nr. 2 eller molybdænbaseret fedt

1. Parker maskinen på en plan overflade, udkobl kraftudtaget, og aktiver parkeringsbremsen.
2. Sluk for motoren, tag nøglen ud, og vent, til alle bevægelige dele er standset, før du forlader betjeningspositionen.
3. Rengør smøreniplerne med en klud. Sørg for at skrabe eventuel maling af forsiden på niplerne.
4. Slut en smørepistol til niplen. Pump fedt ind i delene, indtil der begynder at løbe fedt ud af lejerne.
5. Tør overskydende smørefedt op.

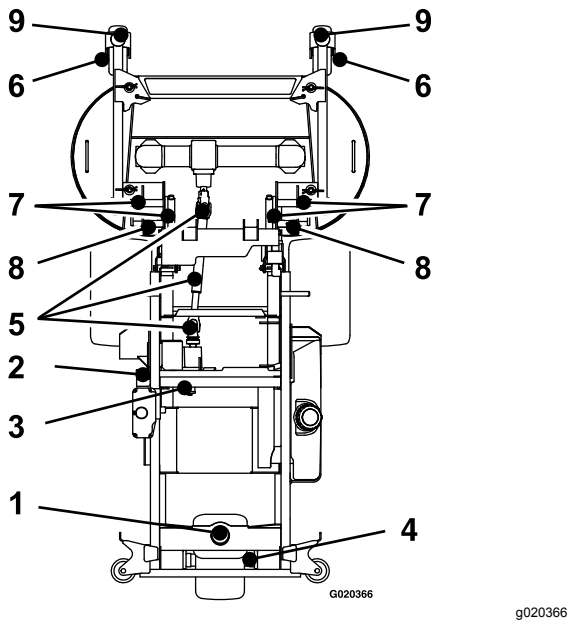

Figur 30

1.	Bageste styrehjuls drejeled	6.	Forreste styrehjulsnav
2.	Kraftsudtagsremmens styrearm	7.	Skjoldets vipbare drejetap
3.	Pumperemmens styrearm	8.	Trykarmsrør
4.	Bageste styrehjulsnav	9.	Forreste styrehjuls drejeled
5.	Drivaksel		

Smøring af pumperemmens styrearm

1. Hæv tragtbeholderen (Figur 31).

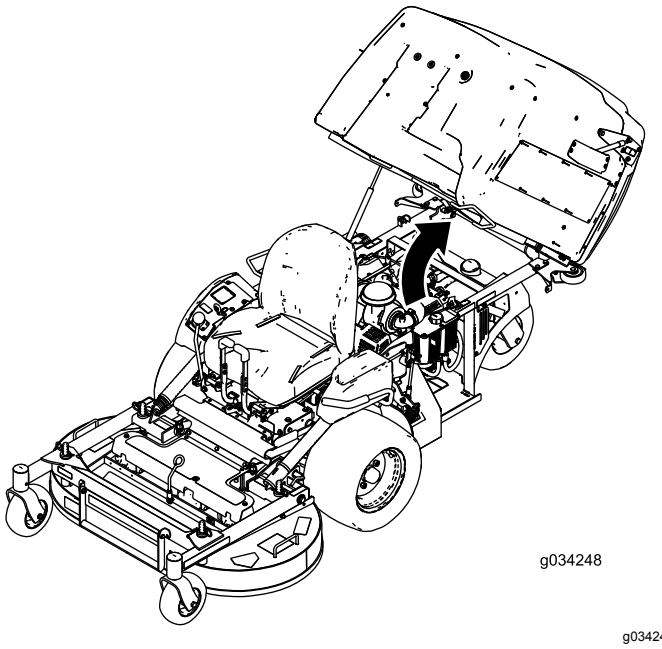

Figur 31

2. Løsn den bolt, der holder luftfilteret på plads (Figur 32).
3. Løsn klemmen, der holder slangen, og fjern luftfilteret (Figur 32).

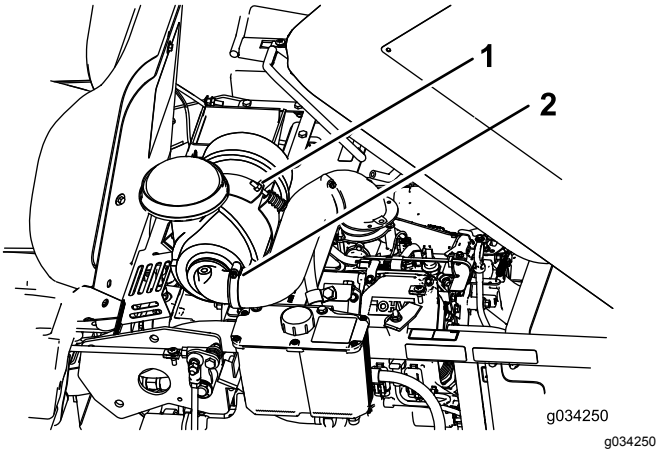

Figur 32

1. Bolt
2. Klemme

4. Fjern boltene og pladen under luftfilteret.

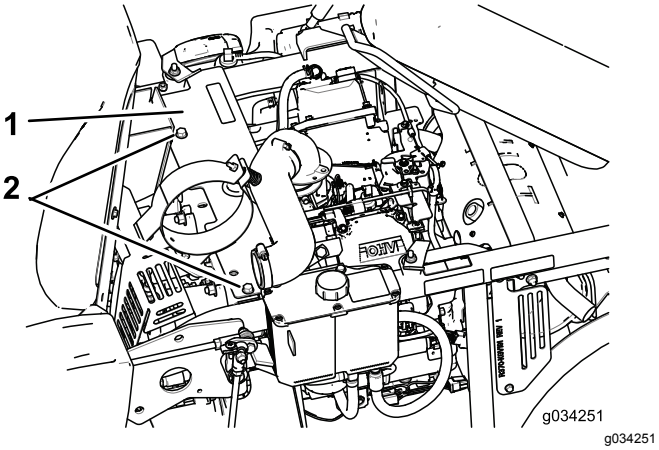

Figur 33

1. Plade
2. Bolte

5. Smør pumperemmens styrearm (Figur 30).
6. Monter pladen og luftfilteret.

Smøring af styrehjulnavene

Eftersynsinterval: Årlig

1. Parker maskinen på en plan overflade, udkobl kontakten til regulering af skæreknivene, og aktiver parkeringsbremsen.
2. Sluk for motoren, tag nøglen ud, og vent, til alle bevægelige dele er standset, før du forlader betjeningspositionen.

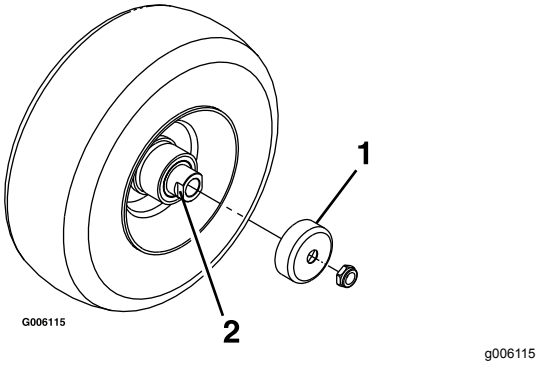

Figur 34

1. Pakningsafskærmning
2. Afstandsmøtrik med nøgleflader

3. Hæv plæneklipperen med henblik på vedligeholdelse.
4. Afmonter styrehjulet fra styrehjulsgaflerne
5. Fjern pakningsafskærmningerne fra hjulnavet.
6. Fjern en afstandsbøsning fra akselenheden i styrehjulet.

   Bemærk: Der er påført gevindlåseklæbemiddel for at låse afstandsmøtrikkerne til akslen.
7. Fjern akslen (mens den anden afstandsmøtrik stadig er monteret på den) fra hjulsamlingen.
8. Lirk pakningerne ud, efterse lejerne for slid eller beskadigelse, og udskift dem efter behov.
9. Pak lejerne med universalfedt.
10. Sæt ét leje og én ny pakning i hjulet.
11. Hvis begge afstandsmøtrikker mangler fra akselsamlingen, skal der påføres gevindlåseklæbemiddel på en af afstandsmøtrikkerne, som skrues på akslen med nøglefladerne udad.

    Bemærk: Skru ikke afstandsmøtrikken hele vejen ned på akslen. Efterlad et mellemrum på cirka 3 mm fra afstandsmøtrikkens udvendige overflade til enden af akslen inde i møtrikken.
12. Sæt den samlede møtrik og aksel i hjulet på siden af hjulet med den ny pakning og lejet.
13. Med den åbne side af hjulet opad fyldes det indvendige område af hjulet rundt om akslen med universalfedt.
14. Sæt det andet leje og den ny pakning i hjulet.
15. Påfør gevindlåseklæbemiddel på den anden afstandsmøtrik, og sæt den på akslen med nøglefladerne udad.
16. Tilspænd møtrikken med et moment på 8-9 N·m, løsn, og tilspænd den derefter til 2-3 N·m.

    Bemærk: Sørg for, at akslen ikke rager ud over møtrikkerne.

17. Sæt pakningsafskærmningerne over hjulnavet, og sæt hjulet i styrehjulsgaflen.
18. Sæt styrehjulsbolten på, og spænd møtrikken helt.

Vigtigt: **Efterse lejejusteringen ofte for at forhindre skader på pakninger og lejer. Drej styrehjulsdækket. Dækket må ikke dreje frit (i mere end 1-2 omgange) eller have sidelæns spil. Hvis hjulet drejer frit, skal afstandsmøtrikkens tilspændingsmoment justeres, indtil der opstår en anelse modstand. Påfør endnu et lag gevindlåseklæbemiddel.**

Smøring af bremsegrebets drejeled

Eftersynsinterval: For hver 160 timer

1. Parker maskinen på en plan overflade, udkobl kraftudtaget, og aktiver parkeringsbremsen.
2. Sluk for motoren, tag nøglen ud, og vent, til alle bevægelige dele er standset, før du forlader betjeningspositionen.
3. Smør bronzebøsningerne på bremsegrebets drejeled med et smøremiddel af spraytypen eller med en let olie (Figur 35).

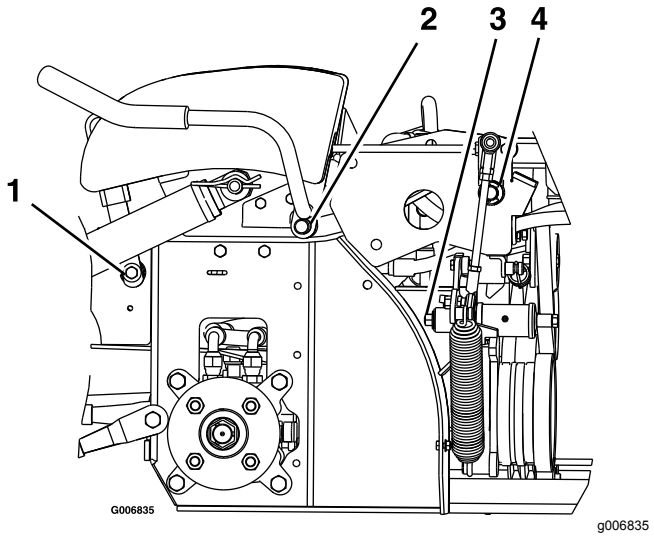

Figur 35
Maskinens venstre side er vist

1. Bremsegrebets drejeled
2. Kraftudtagsgrebets drejeled
3. Fjederarmens drejeled
4. Vippeled

Smøring af bremsestangens bøsninger og styreforbindelsernes stangender

Eftersynsinterval: For hver 160 timer

1. Parker maskinen på en plan overflade, udkobl kraftudtaget, og aktiver parkeringsbremsen.
2. Sluk for motoren, tag nøglen ud, og vent, til alle bevægelige dele er standset, før du forlader betjeningspositionen.
3. Lås sædelåsen op, og vip sædet op. Se Løsning af sædet (side 24).
4. Smør bronzebøsningerne i hver ende af bremsestangens aksel med et smøremiddel af spraytypen eller med en let olie.

   Bemærk: Bøsningerne er placeret på indersiden af flangelejerne.
5. Smør hver ende af begge styreforbindelsers stænger med et spraysmøremiddel eller med en let olie.

Skift af gearkasseolie

Eftersynsinterval: Efter de første 50 timer—Skift olie i alle tre gearkassehuse, og påfyld olie efter behov.

For hver 100 timer—Kontroller olien i alle tre gearkassehuse, og påfyld olie efter behov.

For hver 2000 timer—Skift olie i alle tre gearkassehuse, og påfyld olie efter behov.

1. Parker maskinen på en plan overflade, udkobl kraftudtaget, og aktiver parkeringsbremsen.
2. Sluk for motoren, tag nøglen ud, og vent, til alle bevægelige dele er standset, før du forlader betjeningspositionen.
3. Fjern afskærmningen for at få adgang til gearkassen (Figur 36)

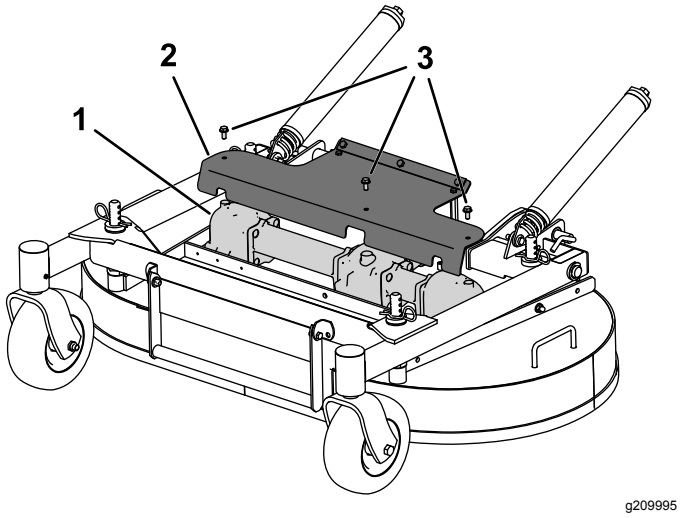

Figur 36

1. Gearkasse
2. Afskærmning
3. Bolt (3)

4. Fjern skæreknivene, der er fastgjort til gearkassen. Se Afmontering af skæreknivene (side 57).
5. Fjern gearkassen og drivakslen fra plæneklipperskjoldet. Gem bolte og møtrikker til senere brug.
6. Fjern den store olieaftapningsprop foran på hver af de tre gearkassesektioner, og dræn olien (Figur 37).

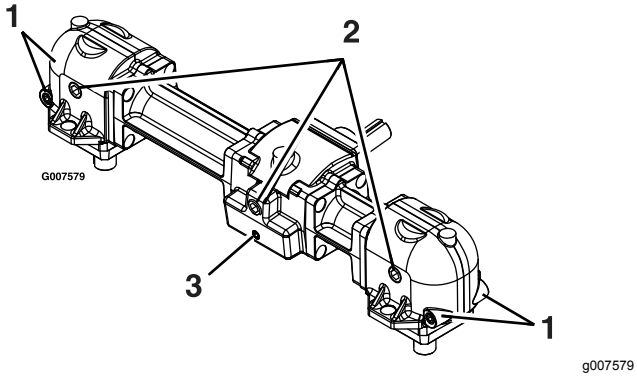

Figur 37

1. Små magnetpropper (forreste og bageste)
2. Stor olieaftapnings-/påfyldningsprop
3. Lille magnetisk prop (kun forreste)

7. Fjern de små magnetiske propper, og tør eventuelt ophobet materiale af propperne.
8. Påfør et Teflon®-forseglingsmiddel på alle små magnetiske propper, og monter dem i gearkassen.
9. Monter gearkassen og drivakslen på plæneklipperskjoldet.
10. Fyld gearkassen med Mobil® SHC (syntetisk) 75W-90 gearolie, indtil væsken er i niveau med olieaftapnings-/påfyldningsproppen.

    Bemærk: Hver af gearkassens sektioner skal fyldes separat.

    Bemærk: Hold plæneklipperskjoldet plant med jorden under påfyldning af gearkassen med olie. Fyld ikke gearkassen med plæneklipperskjoldet hævet i servicepositionen.
11. Påfør et Teflon-forseglingsmiddel på tre store olieproppper, og monter dem i gearkassen.

Motorvedligeholdelse

Motorsikkerhed

- Sluk motoren, før du kontrollerer oliestanden eller hælder olie i krumtaphuset.
- Hold dine hænder og fødder, dit ansigt og tøj samt andre kropsdele væk fra lydpotten og andre varme overflader.

Eftersyn af luftfilteret

Eftersynsinterval: For hver 250 timer—Udskift primærluftfilteret (hyppigere under støvede og snavsede forhold).

For hver 250 timer—Kontroller sikkerhedsluftfilteret. (hyppigere under støvede og snavsede forhold).

For hver 500 timer—Udskift sikkerhedsluftfilteret. (hyppigere under støvede og snavsede forhold).

Bemærk: Kontroller filtrene hyppigere, hvis maskinen anvendes under meget støvede eller sandede forhold.

Afmontering af filtrene

1. Parker maskinen på en plan flade, udkobl kontakten til regulering af skæreknivene (kraftudtag), og aktiver parkeringsbremsen.
2. Sluk for motoren, tag nøglen ud, og vent, til alle bevægelige dele er standset, før du forlader betjeningspositionen.
3. Åbn låsene på luftfilteret, og træk luftfilterdækslet af luftfilterhuset (Figur 38).

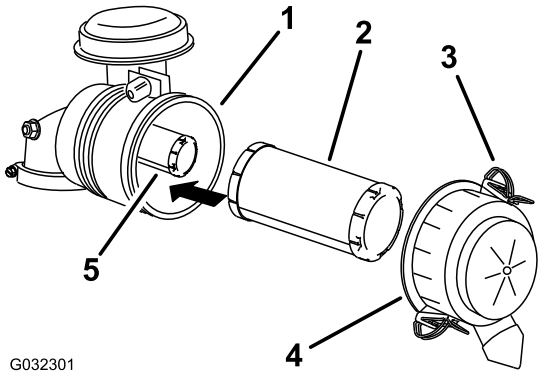

g032301

Figur 38

1. Luftfilterhus
2. Primærfilter
3. Lås
4. Luftfilterdæksel
5. Sikkerhedsfilter

4. Rens luftfilterdækslet indvendigt med trykluft.
5. Skub forsigtigt primærfilteret ud af luftfilterhuset (Figur 38).

   Bemærk: Undgå at ramme husets side med filteret.
6. Fjern kun sikkerhedsfilteret med henblik på udskiftning.

   Vigtigt: **Forsøg ikke at rense sikkerhedsfilteret. Hvis sikkerhedsfilteret er beskidt, er primærfilteret beskadiget. Udskift begge filtre.**
7. Efterse primærfilteret for skader ved at kigge ind i filteret, mens du lyser med skarpt lys på filterets udvendige side.

   Bemærk: Huller i filteret ses som lyse pletter. Hvis filteret er beskadiget, skal det kasseres.

Eftersyn af filterene

1. Efterse sikkerhedsfilteret. Hvis det er snavset, skal både sikkerheds- og primærfilteret.

   Vigtigt: **Forsøg ikke at rense sikkerhedsfilteret. Hvis sikkerhedsfilteret er beskidt, er primærfilteret beskadiget.**
2. Efterse primærfilteret for skader ved at kigge ind i filteret, mens du lyser med skarpt lys på filterets udvendige side. Hvis primærfilteret er beskidt, bøjet eller beskadiget, skal det udskiftes.

   Bemærk: Huller i filteret ses som lyse pletter. Rengør ikke primærfilteret.

Montering af filtrene

Vigtigt: **For at undgå motorskade skal begge luftfiltre og dækslet altid være monteret, når motoren betjenes.**

1. Hvis du installerer nye filtre, skal du kontrollere hvert filter for beskadigelse opstået under forsendelsen.

   Bemærk: Benyt ikke et beskadiget filter.
2. Hvis du skal udskifte det indre filter, skal du forsigtigt skyde det ind i filterhuset (Figur 38).
3. Skub forsigtigt primærfilteret over sikkerhedsfilteret (Figur 38).

   Bemærk: Sørg for, at primærfilteret er helt på plads ved at skubbe på filterets yderste kant, mens det installeres.

   Vigtigt: **Tryk ikke på den bløde del i midten af filteret.**
4. Monter luftfilterdækslet, og fastgør låsene (Figur 38).

Serviceeftersyn af motorolien

Motoroliespecifikationer

Olietype: Selvrensende olie (API-serviceklasse SJ eller højere)

Oliekapacitet: med filterskift 1,8 l, uden filterskift 1,6 l

Viskositet: Se nedenstående tabel.

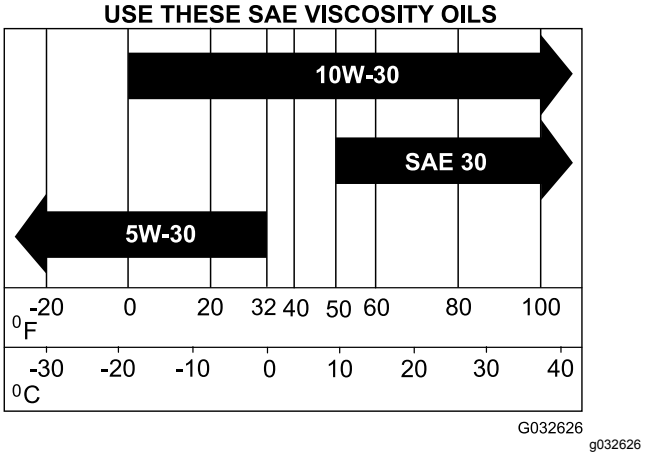

Figur 39

Kontrol af motoroliestanden

Eftersynsinterval: Hver anvendelse eller dagligt

Bemærk: Kontroller olien, mens motoren er kold.

Vigtigt: **Undgå at fylde for meget olie på krumtaphuset, da dette kan medføre beskadigelse af motoren. Lad ikke motoren køre med olien under mærket Low (lav), da dette kan beskadige motoren.**

1. Parker maskinen på en plan overflade, flyt hastighedskontrolhåndtaget til positionen NEUTRAL, udkobl kraftudtaget, og aktiver parkeringsbremsen.
2. Sluk for motoren, tag nøglen ud, og vent, til alle bevægelige dele er standset, før du forlader betjeningspositionen.

   Bemærk: Sørg for, at motoren er afkølet, så olien har haft tid til at løbe ned i sumpen.
3. Hæv tragtbeholderen
4. Rengør området omkring oliepåfyldningsdækslet og målepinden, før målepinden tages ud, for at undgå, at der kommer snavs, afklippet græs osv. i motoren (Figur 40).
5. Fjern målepinden, og tør olien af.
6. Isæt målepinden, og skub den hele vejen ned i røret.
7. Tag målepinden ud, og kontroller oliestanden på målepinden.
8. Hvis oliestanden er lav, skal du tørre området omkring oliepåfyldningsdækslet af, fjerne dækslet og fylde op til mærket **full** (fuld) på målepinden (Figur 40).

   Vigtigt: **Lad ikke motoren køre, når oliestanden er under mærket low (lav) eller add (påfyld) på målepinden eller over mærket full (fuld).**

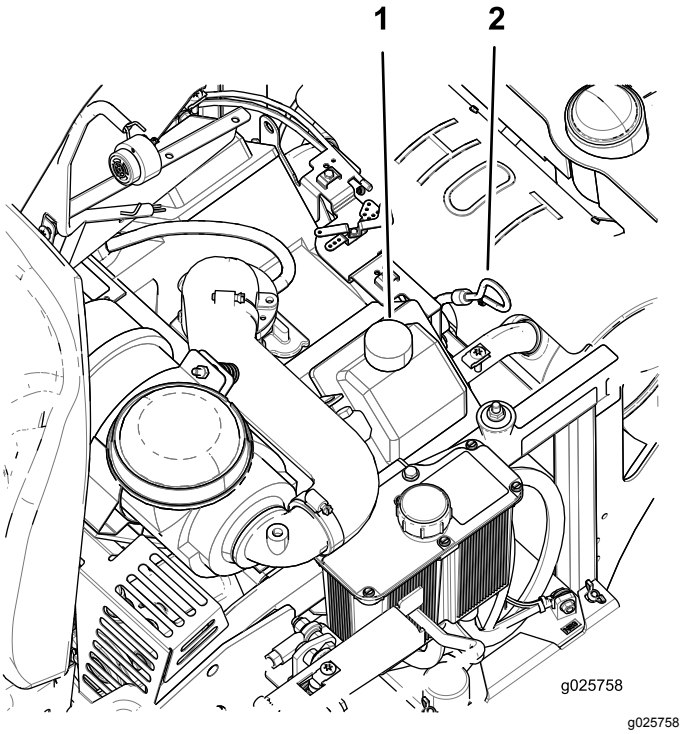

Figur 40

1. Oliepåfyldningsdæksel
2. Oliepind

Skift af motorolien

Eftersynsinterval: For hver 100 timer (oftere under støvede eller snavsede forhold).

Bemærk: Bortskaf den brugte olie på et genbrugsanlæg.

1. Parker maskinen, så bagenden er placeret lidt lavere end forenden, så al olien drænes.
2. Flyt hastighedskontrolhåndtaget til NEUTRAL position for at standse maskinen.
3. Udkobl kraftudtaget, aktiver parkeringsbremsen, sluk for motoren, og vent, til alle bevægelige dele er standset.

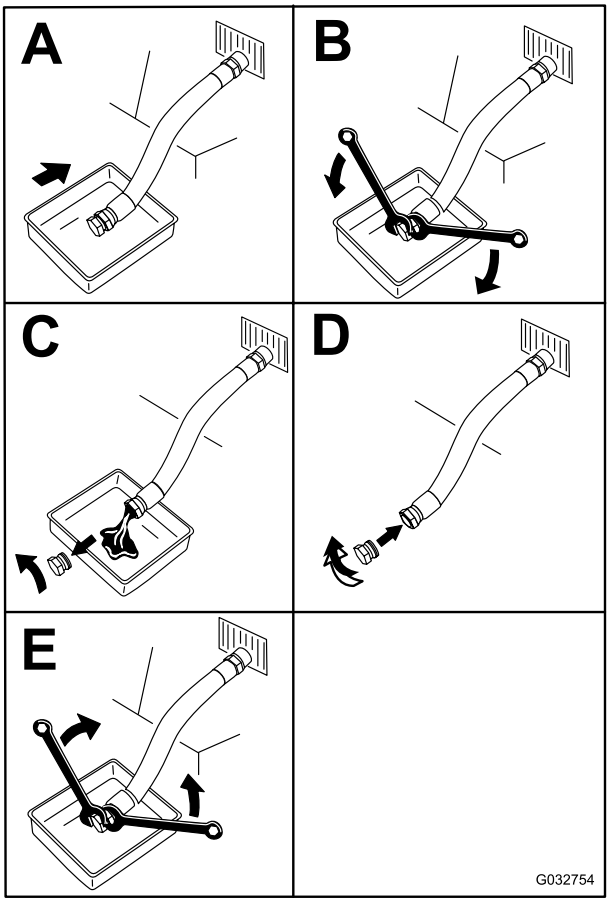

g032754

Figur 41

4. Hæld langsomt ca. 80 % af den angivne olie i påfyldningsrøret, og tilsæt langsomt ekstra olie, så oliestanden når op til mærket **Full** (fuld) på målepinden (Figur 40).
5. Start motoren, og kør til et plant område. Kontroller oliestanden igen (Figur 40).
6. Påfyld evt. olie til mærket **full** (fuld) på målepinden.

Skift af motoroliefilteret

Eftersynsinterval: For hver 200 timer—Skift af motoroliefilteret (oftere under støvede eller snavsede forhold).

1. Dræn olien fra motoren. Se Skift af motorolien (side 37).
2. Skift motoroliefilteret (Figur 42).

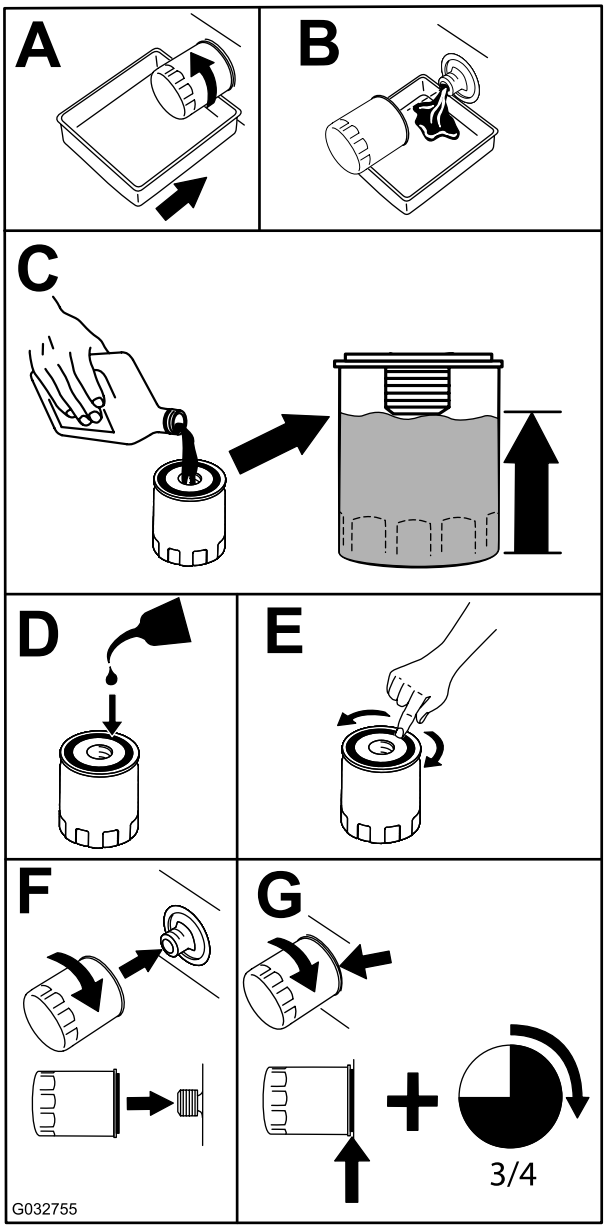

g032755

Figur 42

Bemærk: Sørg for, at oliefilterpakningen berører motoren, og drej derefter oliefilteret en ekstra ¾ omgang.

3. Fyld krumtaphuset med den korrekte nye type olie (Motoroliespecifikationer (side 36).

Serviceeftersyn af tændrørene

Eftersynsinterval: For hver 500 timer—Kontroller tændrøret, og juster gabet.

Sørg for, at gnistgabet mellem midter- og sideelektroden er korrekt, før tændrøret monteres. Brug en tændrørsnøgle til at afmontere og montere tændrøret og en søgelære til at kontrollere og justere gnistgabet. Monter om nødvendigt et nyt tændrør.

Type: Champion® RC12YC eller tilsvarende

Gnistgab: 0,76 mm

Afmontering af tændrøret

1. Parker maskinen på en plan flade, udkobl kontakten til regulering af skæreknivene (kraftudtag), og aktiver parkeringsbremsen.
2. Sluk for motoren, tag nøglen ud, og vent, til alle bevægelige dele er standset, før du forlader betjeningspositionen.
3. Rengør området omkring bunden af tændrøret for at forhindre, at der slipper snavs og materiale ind i motoren.
4. Fjern tændrøret (Figur 43).

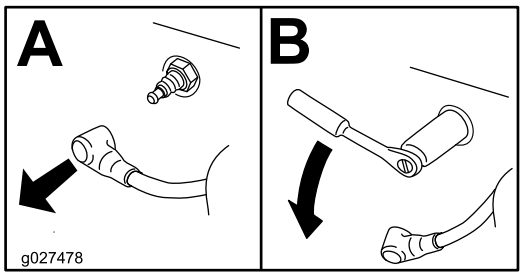

g027478

Figur 43

Kontrol af tændrøret

Vigtigt: **Rengør ikke tændrøret/tændrørene. Udskift altid tændrøret/tændrørene, når det/de har: en sort belægning, slidte elektroder, oliefilm eller revner.**

Hvis der kan ses en lys brun eller grå farve på isolatoren, fungerer motoren korrekt. En sort belægning på isoleringen betyder normalt, at luftfilteret er snavset.

Indstil gnistgabet til 0,76 mm.

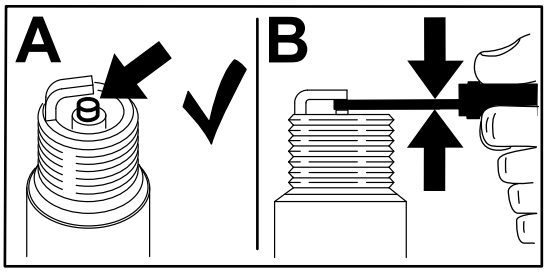

g206628

Figur 44

Montering af tændrøret

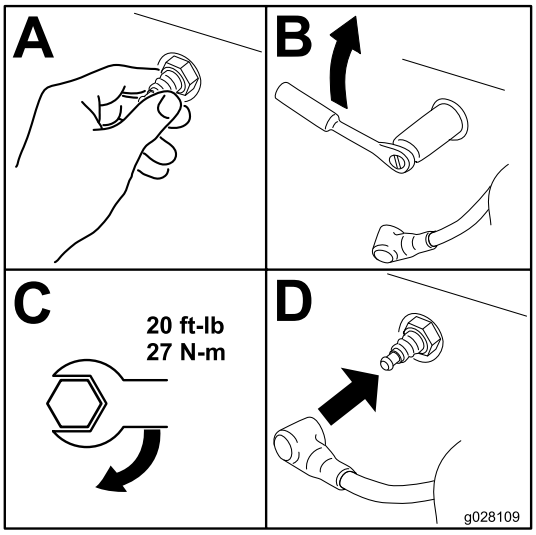

g028109

Figur 45

Vedligeholdelse af brændstofsystem

⚠ ADVARSEL

Brændstofsystemets komponenter er under højt tryk. Brug af forkerte komponenter kan medføre defekter i systemet, brændstoflækage og risiko for eksplosion.

Brug kun godkendte brændstofslanger og brændstoffiltre.

Udskiftning af brændstoffiltrene

Eftersynsinterval: For hver 200 timer/Årlig (alt efter hvad der indtræffer først) (oftere under støvede eller snavsede forhold).

Brændstoffilteret er placeret i nærheden af motoren foran eller bag på motoren.

1. Parker maskinen på en plan overflade, flyt hastighedskontrolhåndtaget til positionen NEUTRAL, udkobl kontakten til regulering af skæreknive (kraftudtaget), og aktiver parkeringsbremsen.
2. Sluk motoren, tag nøglen ud, og vent, til alle bevægelige dele er standset, før du forlader betjeningspositionen.
3. Lad maskinen køle af.
4. Klem slangen på brændstoftankens side af brændstoffilteret.
5. Udskift brændstoffilteret (Figur 46).

   Bemærk: Sørg for, at mærkerne på filteret følger brændstoffets strømningsretning.

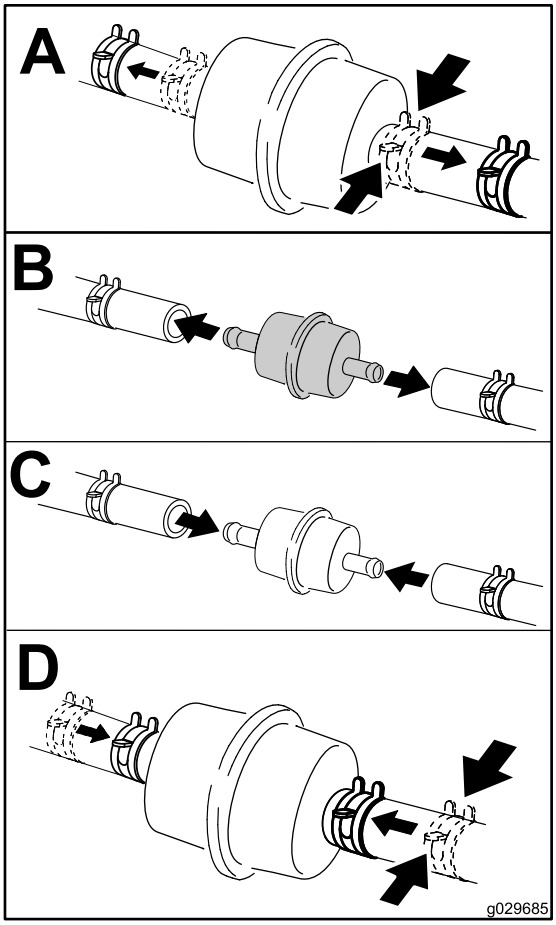

g029685

Figur 46

Bemærk: Monter brændstofslangerne, og fastgør dem med plastikbånd på samme måde, som de oprindeligt var monteret fra fabrikken, så brændstofslangen holdes væk fra de komponenter, der kan forårsage brændstofslangeskader.

Serviceeftersyn af brændstoftanken

Forsøg ikke at tømme brændstoftanken. Sørg for, at en autoriseret serviceforhandler tømmer brændstoftanken og efterser komponenterne i brændstofsystemet.

Vedligeholdelse af elektrisk system

Elektrisk system – Sikkerhed

- Frakobl batteriet, før maskinen repareres. Frakobl minuspolen først og pluspolen sidst. Tilslut pluspolen først og minuspolen sidst.
- Oplad batterier på et åbent sted med god ventilation, væk fra gnister og åben ild. Træk stikket til opladeren ud af stikkontakten, før du slutter den til eller kobler den fra batteriet. Brug beskyttelsesdragt og isoleret værktøj.

Serviceeftersyn af batteriet

Eftersynsinterval: En gang om måneden

⚠ FARE

Batterielektrolyt indeholder svovlsyre, der er dødbringende, hvis det indtages, og som forårsager alvorlige forbrændinger.

Drik ikke elektrolyt, og undgå kontakt med hud, øjne og tøj. Brug sikkerhedsbriller for at beskytte øjnene og gummihandsker for at beskytte hænderne.

Afmontering af batteriet

⚠ ADVARSEL

Ukorrekt afmontering af kablerne fra batteriet kan danne gnister og beskadige maskinen og kablerne. Gnister kan få batterigasserne til at eksplodere og medføre personskade.

- **Frakobl altid batteriets (sorte) minuskabel, før du frakobler det røde pluskabel.**
- **Tilslut altid batteriets røde pluskabel, før du tilslutter det sorte minuskabel.**

1. Parker maskinen på en plan overflade, flyt hastighedskontrolhåndtaget til positionen NEUTRAL, udkobl kontakten til regulering af skæreknive (kraftudtaget), og aktiver parkeringsbremsen.
2. Sluk for motoren, tag nøglen ud, og vent, til alle bevægelige dele er standset, før du forlader betjeningspositionen.
3. Tag batteriets minuskabel (sort) af batteriets minuspol (–) (Figur 47).
4. Skub den røde klemme af batteriets (røde) pluspol, og fjern batteriets (røde) pluskabel (Figur 47).
5. Afmonter vingemøtrikkerne, der fastholder J-krogene (Figur 47).
6. Fjern spændestykket (Figur 47).
7. Fjern batteriet.

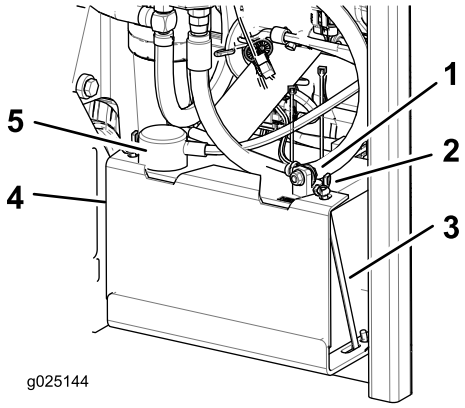

g025144

Figur 47

1. Batteriets (sorte) minuskabel.
2. Vingemøtrik
3. J-formet krog
4. Klemme
5. Batteriets (røde) pluskabel

Opladning af batteriet

⚠ ADVARSEL

Opladning af batteriet producerer gasser, der kan eksplodere.

Der må aldrig ryges i nærheden af batteriet, og gnister og åben ild skal holdes væk fra batteriet.

Vigtigt: **Batteriet skal altid være fuldt opladet (en vægtfylde på 1,265). Dette er særlig vigtigt for at forhindre, at batteriet bliver beskadiget, når temperaturen er under 0 °C.**

1. Fjern batteriet fra chassiset. Se Afmontering af batteriet (side 40).
2. Oplad batteriet i 10 til 15 minutter ved 25 til 30 A eller 30 minutter ved 10 A.

   Bemærk: Batteriet må ikke overoplades.
3. Når batteriet er fuldt opladet, skal du tage opladeren ud af stikkontakten og dernæst koble opladningskablerne fra batteriets poler (Figur 48).
4. Monter batteriet i maskinen, og tilslut batterikablerne. Se Montering af batteriet (side 41).

Bemærk: Kør ikke maskinen med batteriet frakoblet – der kan opstå elektriske skader.

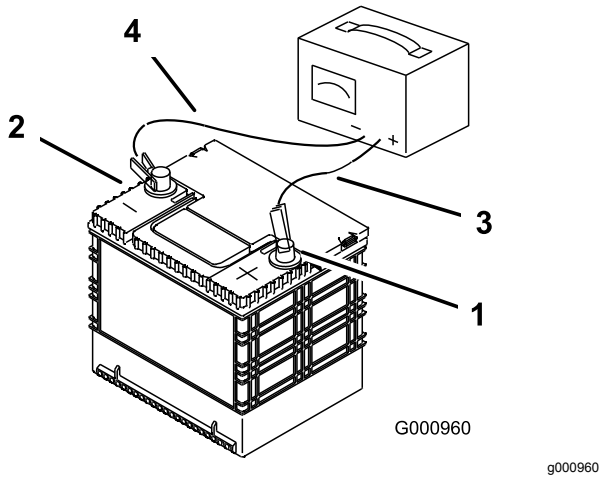

Figur 48

1. Batteriets pluspol
2. Batteriets minuspol
3. Rødt (+) opladningskabel
4. Sort (–) opladningskabel

Montering af batteriet

1. Placer batteriet i bakken, så polerne vender væk fra hydrauliktanken (Figur 47).
2. Slut batteriets (røde) pluskabel til batteriets pluspol (+).
3. Tilslut batteriets (sorte) minuskabel og jordledningen til batteriets minuspol (–).
4. Fastgør kablerne med 2 bolte, 2 spændeskiver og 2 låsemøtrikker (Figur 47).
5. Før den røde klemme over på batteriets (røde) pluspol.
6. Monter spændestykket, og fastgør det med vingemøtrikkerne og J-krogene (Figur 47).

Serviceeftersyn af sikringerne

Det elektriske system er beskyttet af sikringer. Det kræver ingen vedligeholdelse, men hvis en sikring springer, skal du dog kontrollere komponenten og kredsløbet for fejl eller kortslutning.

1. Sikringerne er placeret i højre side bag sædet.
2. En sikring udskiftes ved at trække den ud og fjerne den.
3. Isæt en ny sikring.

Justering af sikkerheds-kontakterne

Juster alle sikkerhedskontakter, så stemplet rækker 4,8 mm til 6,4 mm ud fra kontaktens hus, når stemplet komprimeres (Figur 49).

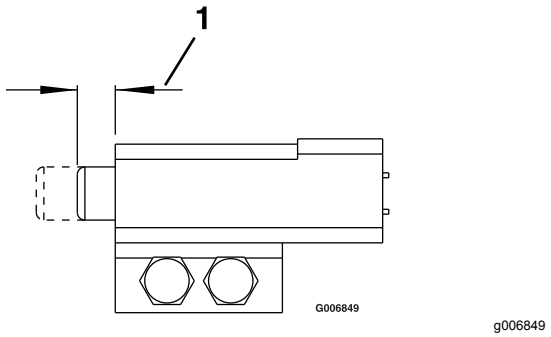

Figur 49

1. 4,8 til 6,4 mm

Chokstart af maskinen

1. Kontrollér batteripolerne for rust og fjern rust efter behov før start med startkabler. Sørg for, at tilslutningerne er tilspændte.

⚠ FORSIGTIG

Rust eller løse forbindelser kan medføre uønskede elektriske spændingsspidser når som helst under chokstartproceduren.

Forsøg ikke at starte maskinen med startkabler, hvis batteripolerne er løse eller rustne. Dette kan føre til maskinskade.

⚠ FARE

Forsøg på at chokstarte et svagt batteri, der er revnet eller frosset, eller som har en lav elektrolytstand eller en åben/afkortet battericelle, kan medføre en eksplosion med alvorlige personskader til følge.

Start ikke med startkabler, hvis disse forhold er til stede.

2. Sørg for, at startbatteriet er et fuldt opladet syrebatteri af god kvalitet på mindst 12,6 volt.

   Bemærk: Brug korrekt dimensionerede startkabler med korte længder for at reducere spændingsfaldet mellem systemerne. Sørg for,

at kablerne er farvekodet eller mærket med den korrekte polaritet.

⚠ FORSIGTIG

Forkert tilslutning af startkablerne (forkert polaritet) kan påføre umiddelbar skade på maskinen.

Kontroller batteripolernes polaritet samt startkablets polaritet, når batterierne tilsluttes.

⚠ ADVARSEL

Batterier indeholder syre og genererer eksplosive gasser.

- **Beskyt altid dine øjne og dit ansigt mod batterierne.**
- **Læn dig ikke ind over batterierne.**

Bemærk: Sørg for, at ventilationshætterne er stramme og plane. Placer en fugtig klud, hvis en sådan forefindes, over evt. ventilationshætter på begge batterier. Kontroller desuden, at maskinerne ikke er i berøring med hinanden, og at begge elektriske systemer er slukket og har samme nominelle systemspænding. Disse anvisninger gælder kun negativt jordede systemer.

3. Tilslut pluskablet (+) til pluspolen (+) på det afladede batteri, der er forbundet med startmotoren eller magnetventilen som vist i Figur 50.

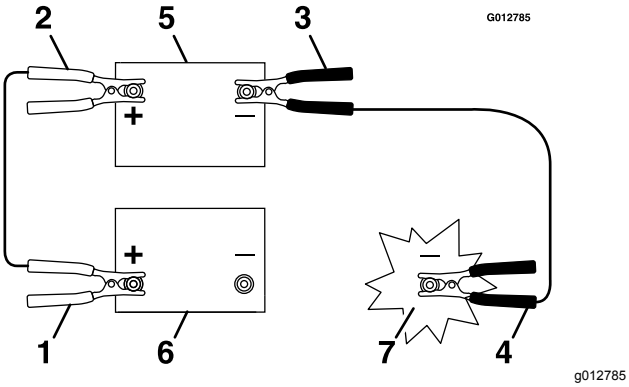

Figur 50

1. Pluskablet (+) på afladet batteri
2. Pluskablet (+) på startbatteri
3. Minuskablet (–) på startbatteri
4. Minuskabel (–) på motorblokken
5. Startbatteri
6. Afladet batteri
7. Motorblok

4. Slut den anden ende af pluskablet til pluspolen på startbatteriet.
5. Slut det sorte minuskabel (–) til den anden pol (minus) på startbatteriet.
6. Foretag den sidste tilslutning på motorblokken på den afbrudte maskine (IKKE på batteriets minuspol) væk fra batteriet, og træd tilbage (Figur 51).

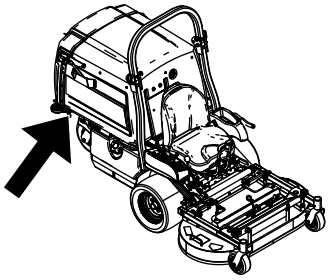

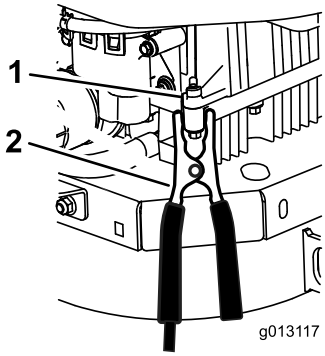

g013117

Figur 51

1. Motorblok (under motorhjelmen)
2. Minuskabel (–)

7. Start maskinen, og fjern kablerne i omvendt rækkefølge i forhold til tilslutningen (frakobl først minuskablet fra motorblokken).

Vedligeholdelse af drivsystem

Justering af sporingen

Bemærk: Sporingsgrebet er placeret under sædet.

Bemærk: Drej på denne knap for at finjustere, så maskinen sporer lige med kontrolhåndtagene i den fulde fremadgående position.

1. Lad maskinen køre ved ¾ hastighed i mindst 5 minutter for at bringe hydraulikvæsken op på driftstemperaturen.
2. Parker maskinen på en plan overflade, flyt hastighedskontrolhåndtaget til positionen NEUTRAL, udkobl kontakten til regulering af skæreknive (kraftudtaget), og aktiver parkeringsbremsen.
3. Sluk for motoren, tag nøglen ud, og vent, til alle bevægelige dele er standset, før du forlader betjeningspositionen.
4. Vip sædet fremad for at få adgang til sporingsgrebet.
5. Drej grebet mod højre for at dreje til højre, og drej det mod venstre for at dreje til venstre.
6. Juster i intervaller på 1/8 omgang, indtil maskinen sporer lige.
7. Kontroller og sørg for, at maskinen ikke kryber i neutral, mens parkeringsbremserne er udkoblede (Figur 52).

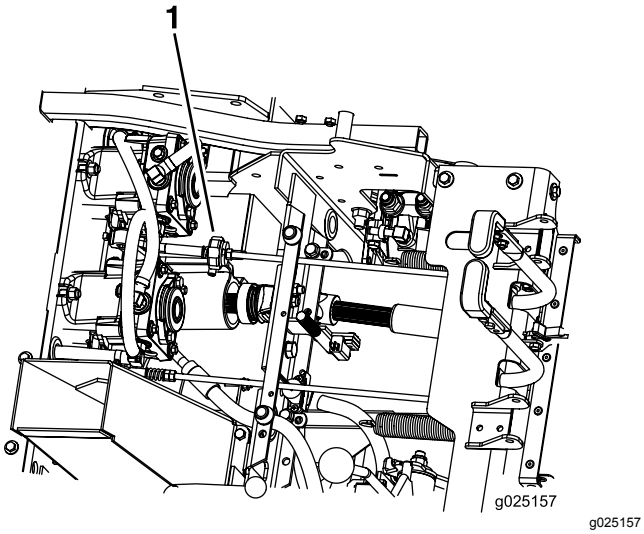

Figur 52

1. Sporingsgreb

Kontrol af dæktrykket

Eftersynsinterval: For hver 40 timer

Oprethold et lufttryk i bagdækkene på 103 kPa (15 psi). Ujævnt dæktryk kan forårsage ujævn klipning. Dæktrykket skal kontrolleres, når dækkene er kolde. På denne måde opnås den mest præcise trykmåling.

Bemærk: Fordækkene er halvpneumatiske dæk, som ikke kræver vedligeholdelse af dæktrykket.

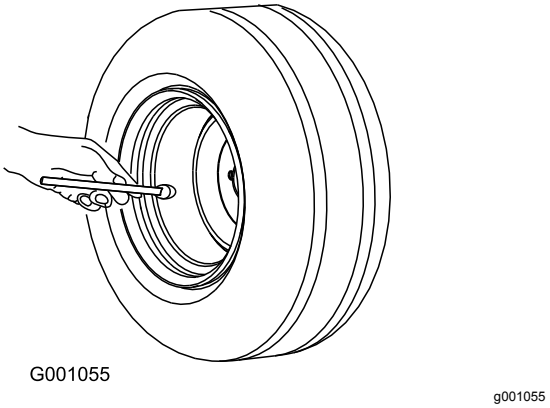

Figur 53

Bemærk: Benyt ikke nogen type af dækbelægning eller skumfyldmateriale på dækkene.

Kontrol af hjullåsemøtrikkerne

Kontroller og tilspænd hjullåsemøtrikkerne med et moment på 122 til 129 N·m.

Kontrol af hjulnavets møtrikker

Eftersynsinterval: Efter de første 100 timer

For hver 500 timer

Kontroller og sørg for, at møtrikken med udskæring er tilspændt med et moment på 373 til 475 N·m.

Justering af styrehjulets taplejer

Eftersynsinterval: For hver 500 timer/Årlig (alt efter hvad der indtræffer først)

1. Parker maskinen på en plan overflade, flyt hastighedskontrolhåndtaget til positionen NEUTRAL, udkobl kontakten til regulering af skæreknive (kraftudtaget), og aktiver parkeringsbremsen.
2. Sluk for motoren, tag nøglen ud, og vent, til alle bevægelige dele er standset, før du forlader betjeningspositionen.
3. Fjern støvhætten fra styrehjulet, og spænd låsemøtrikken, indtil fjederskiverne er flade, og skru derefter ¼ omgang ud for at indstille forspændingen på lejerne korrekt (Figur 54 og Figur 55).

   Vigtigt: **Sørg for, at fjederskiverne er monteret korrekt som vist i Figur 54 og Figur 55.**
4. Monter støvdækslet.

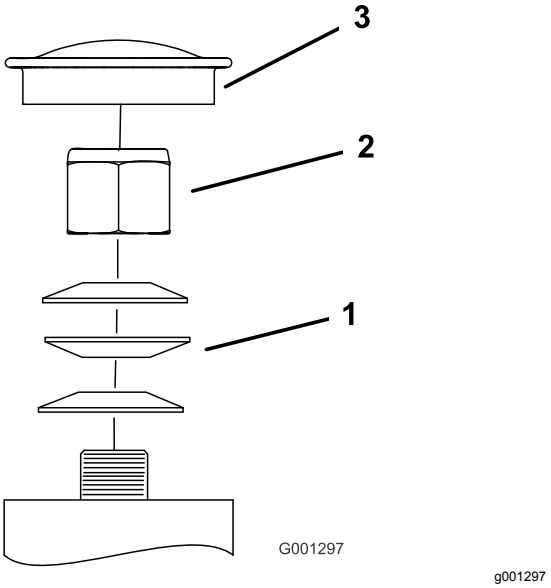

Figur 54
Forreste styrehjul

1. Fjederskiver
2. Låsemøtrik
3. Støvhætte

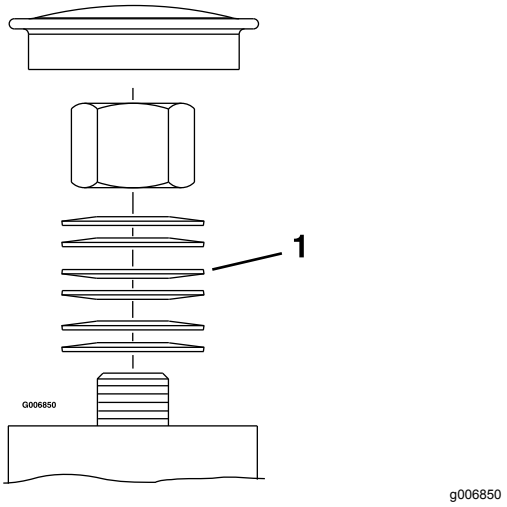

Figur 55
Bageste styrehjul

1. Fjederskiver

Vedligeholdelse af kølesystem

Rengøring af motorskærmen og motoroliekøleren

Eftersynsinterval: Hver anvendelse eller dagligt

Fjern ophobet græs, snavs eller andet affald fra oliekøleren og motorskærmen. Dette sikrer tilstrækkelig køling og korrekt motoromdrejningstal, hvilket mindsker risikoen for overophedning og mekanisk beskadigelse af motoren.

Serviceeftersyn af motoroliekøleren

Eftersynsinterval: For hver 100 timer

1. Parker maskinen på en plan overflade, flyt hastighedskontrolhåndtaget til positionen NEUTRAL, udkobl kraftudtaget, og aktiver parkeringsbremsen.
2. Sluk for motoren, tag nøglen ud, og vent, til alle bevægelige dele er standset, før du forlader betjeningspositionen.
3. Afmonter brændstoftankens monteringsmøtrikker, og sving brændstoftanken ud.
4. Hold oliekøleren fri for snavs ved at rengøre ribberne med en børste.
5. Sving brændstoftanken ind, og fastgør den med monteringsmøtrikkerne.
6. Skru monteringsmøtrikkerne ud med 1/2 omgang for at tage højde for tankens udvidelse.

Rengøring af motorkølerib-ber og -afskærmninger

Eftersynsinterval: For hver 100 timer/Årlig (alt efter hvad der indtræffer først)

1. Parker maskinen på en plan overflade, flyt hastighedskontrolhåndtaget til positionen NEUTRAL, udkobl kraftudtaget, og aktiver parkeringsbremsen.
2. Sluk for motoren, tag nøglen ud, og vent, til alle bevægelige dele er standset, før du forlader betjeningspositionen.
3. Afmonter luftindtagsskærmen og ventilatorhuset.
4. Fjern snavs og græs fra motordelene.
5. Monter luftindtagsskærmen og ventilatorhuset.

Kontrol og rengøring af hydraulikpumperne

Eftersynsinterval: Hver anvendelse eller dagligt

1. Parker maskinen på en plan overflade, flyt hastighedskontrolhåndtaget til positionen NEUTRAL, udkobl kraftudtaget, og aktiver parkeringsbremsen.
2. Sluk for motoren, tag nøglen ud, og vent, til alle bevægelige dele er standset, før du forlader betjeningspositionen.
3. Hæv sædet.
4. Fjern snavs og græs fra hydraulikpumperne.
5. Sænk sædet.

Vedligeholdelse af bremser

Justering af parkerings-bremsen

Eftersynsinterval: Efter de første 100 timer

For hver 500 timer derefter

Sørg for, at bremsen er justeret korrekt. Følg denne procedure, når du fjerner eller udskifter en bremsekomponent.

1. Parker maskinen på en plan overflade, flyt hastighedskontrolhåndtaget til positionen NEUTRAL, udkobl kraftudtaget, og aktiver parkeringsbremsen.
2. Sluk for motoren, tag nøglen ud, og vent, til alle bevægelige dele er standset, før du forlader betjeningspositionen.
3. Deaktiver parkeringsbremsen.
4. Vip sædet fremad.
5. Kontroller og sørg for, at der ikke er slør mellem parkeringsbremsens håndtag og ledforbindelsen.
6. Hvis en justering er nødvendig, skal du fjerne gaffelbolten og dreje forbindelsen mod uret for at forlænge den eller med uret for at afkorte den.

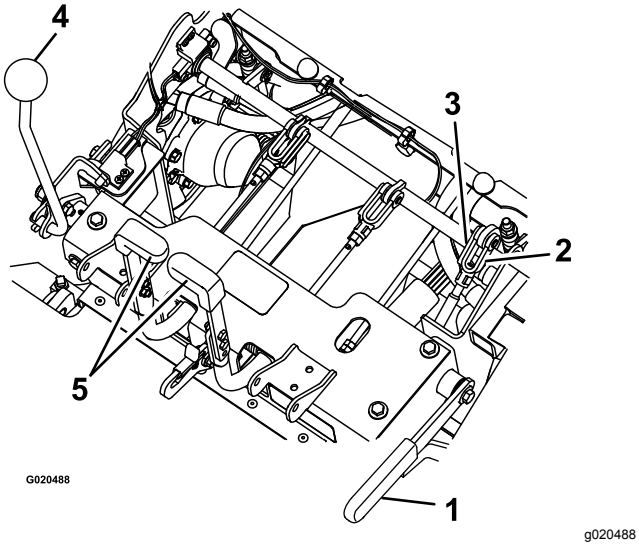

Figur 56

1. Parkeringsbremse
2. Drej gaflen
3. Gaffelbolt
4. Hastighedskontrolhåndtag
5. Styregreb

7. Mål fjederens sammentrykkede længde på begge lodrette fjederenheder.

Bemærk: Fjederen bør måle mellem 6 til 7 cm. Om nødvendigt skal du justere møtrikken øverst på den lodrette fjederenhed for at opnå denne afstand.

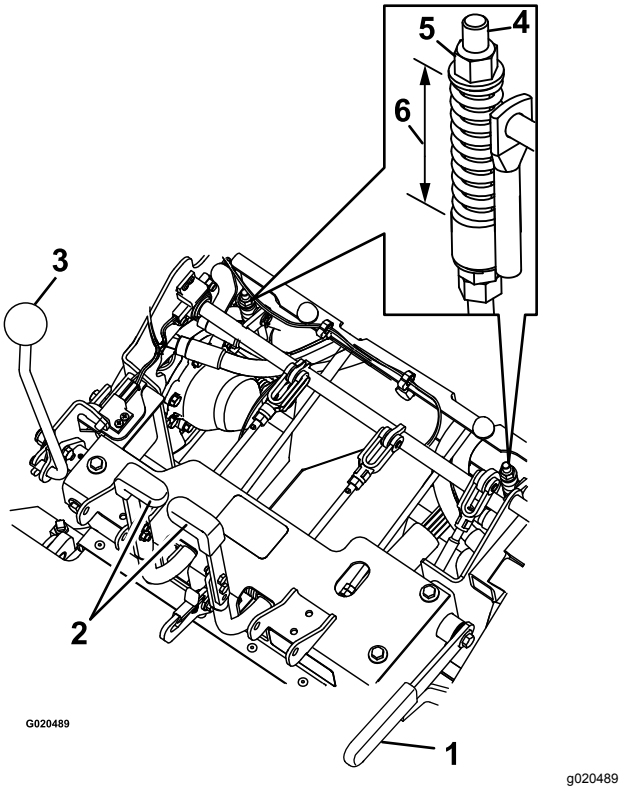

Figur 57

1. Parkeringsbremse
2. Styregreb
3. Hastighedskontrolhåndtag
4. Lodret fjederenhed
5. Møtrik
6. 6 til 7 cm

8. Juster ledforbindelsens længde med de to møtrikker i bunden af den lodrette fjederenhed (Figur 58).

   Bemærk: Ledforbindelsen bør måle 22,7 til 23,3 cm.

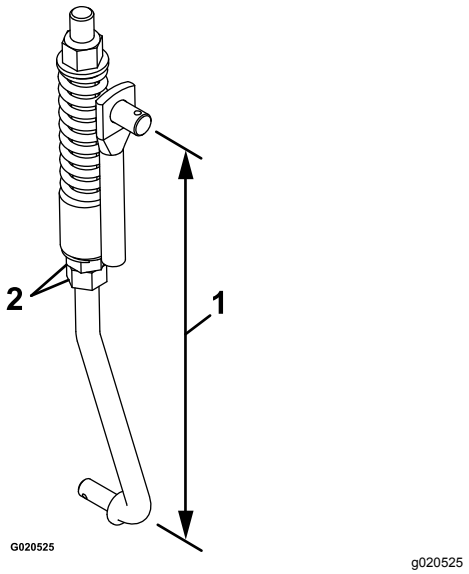

Figur 58

1. 22,7 til 23,3 cm
2. Møtrikker

9. Indkobl og udkobl bremserne for at kontrollere for korrekt indkobling og udkobling. Juster om nødvendigt.

   Bemærk: Når bremserne er udkoblet, skal der være lidt til ingen frigang i bremseleddet uden modstand i bremserne.

Vedligeholdelse af remme

Eftersyn af remmene

Eftersynsinterval: For hver 40 timer

1. Parker maskinen på en plan overflade, flyt hastighedskontrolhåndtaget til positionen NEUTRAL, udkobl kraftudtaget, og aktiver parkeringsbremsen.
2. Sluk for motoren, tag nøglen ud, og vent, til alle bevægelige dele er standset, før du forlader betjeningspositionen.
3. Vip tragtbeholderen op, og kontroller pumpens og kraftudtagets drivremme for slid, revner eller kontaminering.

   Bemærk: Remmene er fjederspændte, og justering er ikke nødvendig, medmindre remmene udskiftes.

Udskiftning af kraftudtagsremmene

1. Parker maskinen på en plan overflade, flyt hastighedskontrolhåndtaget til positionen NEUTRAL, udkobl kraftudtaget, og aktiver parkeringsbremsen.
2. Sluk for motoren, tag nøglen ud, og vent, til alle bevægelige dele er standset, før du forlader betjeningspositionen.
3. Når motoren er slukket, skal du indkoble kraftudtagets aktiveringshåndtag og fjerne låseclipsen og gaffelbolten i bunden af kraftudtagets bremsebånd.
4. Drej bremsebåndet opad og fri af remmene og remtrækket.
5. Udkobl kraftudtaget.
6. Løsn remstyrene **A** og **B** (Figur 59).
7. Afmonter remmene.
8. Før de nye remme op på remskiverne som vist i Figur 59.

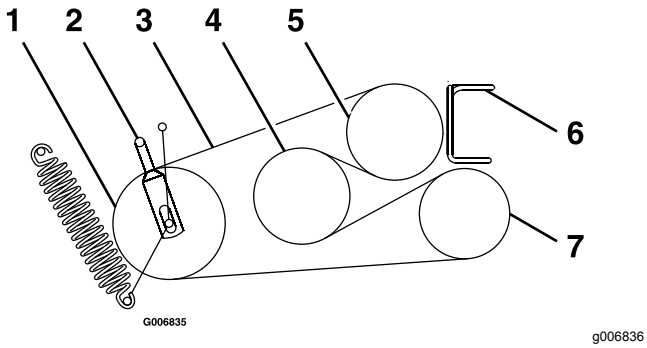

Figur 59

1. Styrearm
2. Remstyr **B**
3. Kraftudtagsrem
4. Mellemaksel
5. Motor
6. Remstyr **A**
7. Blæser

9. Indkobl kraftudtaget.
10. Drej bremsebåndet ned til den oprindelige position.
11. Monter gaffelbolten og låseclipsen for at fastgøre bremsebåndet.
12. Løsn kontramøtrikkerne, og juster ledforbindelsen, indtil toppen af styrearmen flugter med bunden af hakket på spændearmen, som vist i Figur 60.

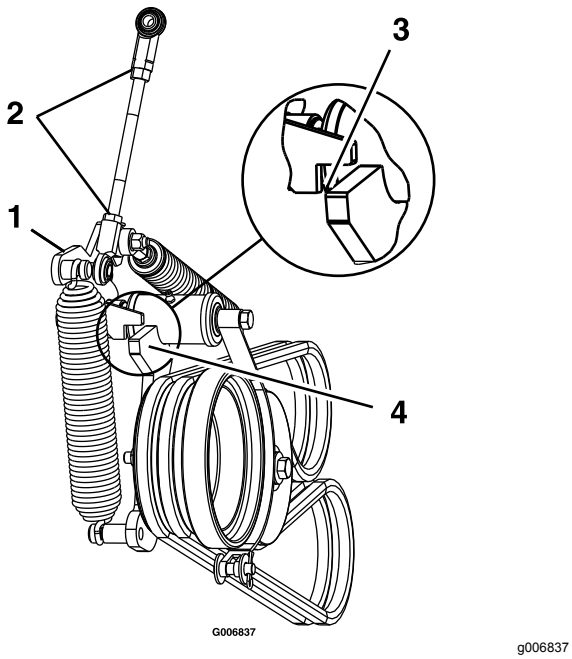

Figur 60

1. Spændearm
2. Løsn kontramøtrikkerne.
3. Når kraftudtaget er indkoblet, skal du rette toppen af styrearmen ind efter bunden af hakket på spændearmen, som vist.
4. Styrearm

13. Stram kontramøtrikkerne, og udkobl kraftudtaget.
14. Indkobl kraftudtagets aktiveringshåndtag, og kontroller justeringen.
15. Kontroller og juster remstyrene, som angivet i Justering af remstyrene (side 49).

Udskiftning af pumpedrivremmen

1. Parker maskinen på en plan overflade, flyt hastighedskontrolhåndtaget til positionen NEUTRAL, udkobl kraftudtaget, og aktiver parkeringsbremsen.
2. Sluk for motoren, tag nøglen ud, og vent, til alle bevægelige dele er standset, før du forlader betjeningspositionen.
3. Fjern kraftudtagets remme. Se Udskiftning af kraftudtagsremmene (side 47).
4. Træk i styrefjederen, eller fjern fjederen for at tage spændingen af pumpens drivrem.
5. Fjern den gamle rem.
6. Før den nye rem op på remskiverne som vist på den mærkat, der er placeret på bagsiden af den venstre drevafskærmning (Figur 61).

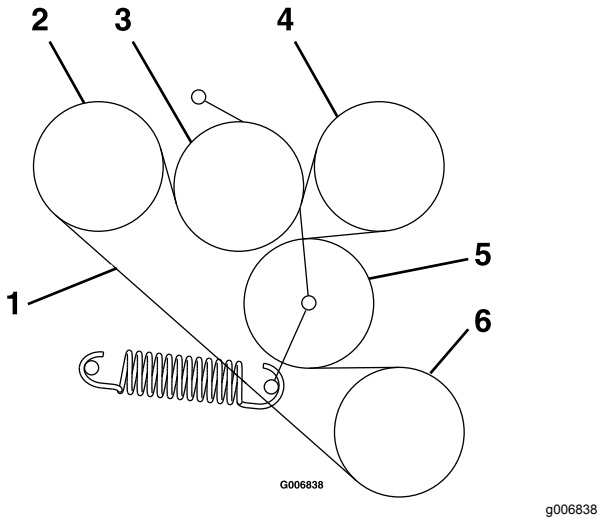

Figur 61

1. Pumpedrivrem
2. Pumpe
3. Styrearm
4. Pumpe
5. Styrearm
6. Motor

7. Monter kraftudtagets remme. Se Udskiftning af kraftudtagsremmene (side 47).

Justering af remstyrene

1. Parker maskinen på en plan overflade, flyt hastighedskontrolhåndtaget til positionen NEUTRAL, udkobl kraftudtaget, og aktiver parkeringsbremsen.
2. Sluk for motoren, tag nøglen ud, og vent, til alle bevægelige dele er standset, før du forlader betjeningspositionen.
3. Indkobl kraftudtagets aktiveringshåndtag, når motoren er slukket.
4. Juster remstyrene som vist i Figur 62.

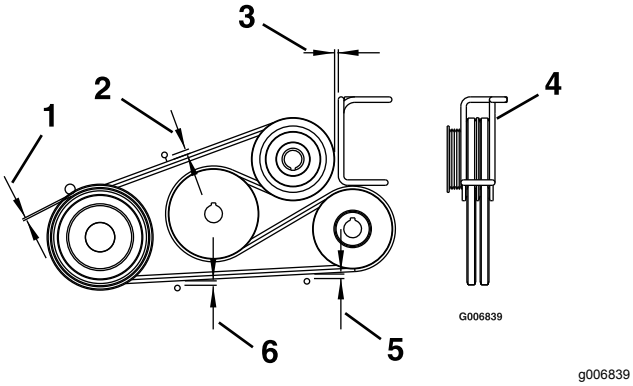

Figur 62

1.	3 mm	4.	Drej det trådformede styr for at centrere remmene i styret.
2.	11 mm	5.	6 mm
3.	3 mm afstand	6.	8 mm

Vedligeholdelse af betjeningsanordningssystem

Justering af bak-stopstangen

1. Parker maskinen på en plan overflade, flyt hastighedskontrolhåndtaget til positionen NEUTRAL, udkobl kontakten til regulering af skæreknive (kraftudtaget), og aktiver parkeringsbremsen.
2. Sluk for motoren, tag nøglen ud, og vent, til alle bevægelige dele er standset, før du forlader betjeningspositionen.
3. Kontroller bevægelsen af styregrebene som følger:
   - Hvis grebene flyttes lidt fremad op til 3 mm, er justering ikke nødvendig.
   - Hvis grebene ikke bevæger sig, skal de følgende trin udføres:
     A. Du kan fuldføre denne justering ved at vippe sædet op eller afmontere sædets rammeenhed (med sædet monteret), så du opnår et uhindret udsyn til styringens kontrolaksel.
     B. Placer hastighedskontrolhåndtaget i NEUTRAL position.
     C. Deaktiver parkeringsbremsen.
     D. Juster stangens længde en smule ved at løsne kontramøtrikken og ved at dreje stangen.

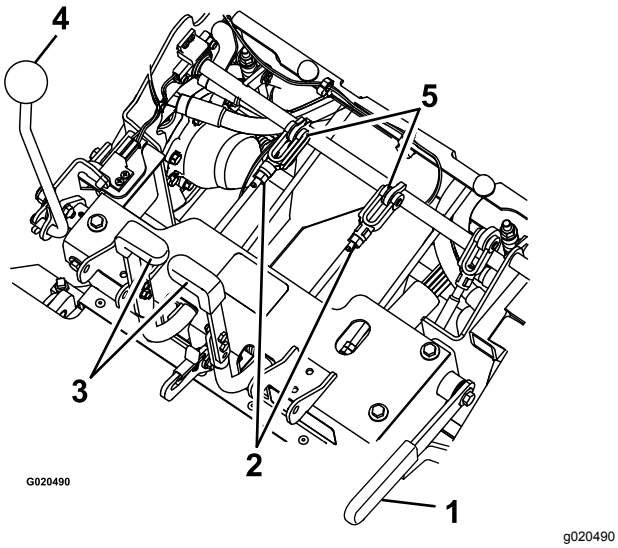

Figur 63

1. Parkeringsbremse
2. Bolt
3. Styregreb
4. Hastighedskontrolhåndtag
5. Gaffelbolt og stopstang

E. Aktiver parkeringsbremsen, og kontroller styregrebene.

F. Gentag trin C til E, indtil du opnår op til 3 mm bevægelse.

G. Monter sædets rammeenhed, hvis den blev fjernet i trin A.

Justering af hastigheds-kontrolhåndtagets spænding

1. Parker maskinen på en plan overflade, flyt hastighedskontrolhåndtaget til positionen NEUTRAL, udkobl kontakten til regulering af skæreknive (kraftudtaget), og aktiver parkeringsbremsen.
2. Sluk for motoren, tag nøglen ud, og vent, til alle bevægelige dele er standset, før du forlader betjeningspositionen.
3. Juster drejemøtrikken, som er placeret ved enden af bevægelseshåndtagets aksel foran den højre konsol (Figur 64).

   Bemærk: Indstil spændingen højt nok til, at hastighedskontrolhåndtagets position opretholdes under drift og er løs nok til, at den kan bevæges uden anstrengelse.

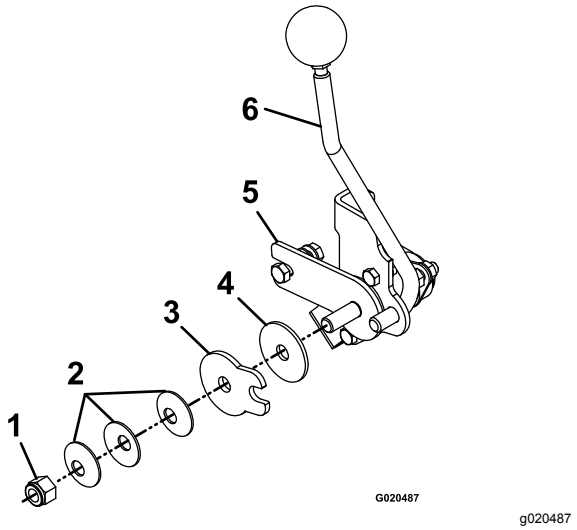

Figur 64

1. Drejemøtrik
2. Fjederspændeskiver
3. Hastighedskontrollens friktionsplade
4. Friktionsskive
5. Hastighedskontrollens friktionsbeslag
6. Hastighedskontrolhåndtag

Justering af hastigheds-kontrollens ledforbindelse

⚠ ADVARSEL

Før du justerer bevægelseshåndtagene, skal motoren køre, og drivhjulene skal dreje. Kontakt med bevægelige dele eller varme overflader kan forårsage personskader.

Hold fingre, hænder og tøj væk fra roterende komponenter og varme overflader.

⚠ FORSIGTIG

Det kan være farligt at hæve klippeskjoldet udelukkende ved hjælp af mekanisk eller hydraulisk donkraft i forbindelse med servicering eller vedligeholdelse. Mekanisk eller hydraulisk donkraft er måske ikke tilstrækkelig støtte og kan svigte, så enheden falder og forårsager skader.

Stol ikke udelukkende på mekaniske eller hydrauliske donkrafte til støtte. Anvend tilstrækkeligt med donkrafte eller lignende støtte.

1. Parker maskinen på en plan overflade, flyt hastighedskontrolhåndtaget til positionen NEUTRAL, udkobl kontakten til regulering

af skæreknive (kraftudtaget), og aktiver parkeringsbremsen.

2. Sluk for motoren, tag nøglen ud, og vent, til alle bevægelige dele er standset, før du forlader betjeningspositionen.
3. Fjern den elektriske forbindelse fra sædets sikkerhedskontakt, som er placeret direkte foran sædekontaktens samling.
4. Løft stellet, og placer det på donkrafte, så drivhjulene kan dreje frit.

   Bemærk: Du skal foretage den neutrale justering, mens drivhjulene drejer.
5. Monter midlertidigt en kortslutningsledning mellem klemmerne i ledningsnettets sædesikkerhedskontakt.
6. Start motoren.
7. Lad maskinen køre i mindst 5 minutter med hastighedskontrolhåndtaget placeret i positionen fuld fart fremad for at bringe hydrauliksystemets væske op på driftstemperatur.
8. Flyt hastighedskontrolhåndtaget til positionen NEUTRAL.
9. Du kan opnå positionen NEUTRAL ved at justere den venstre og højre pumpestyrestangs ledforbindelser, der forbinder styrekontrollen til pumpestyringens arme, indtil hjulene stopper eller kryber en smule i bakgear (Figur 65).
10. Juster den venstre pumpeforbindelse ved at dreje sporingens justeringsknap.
11. Juster den højre pumpeforbindelse ved at dreje dobbeltmøtrikkerne på enheden med en skruenøgle (Figur 65).

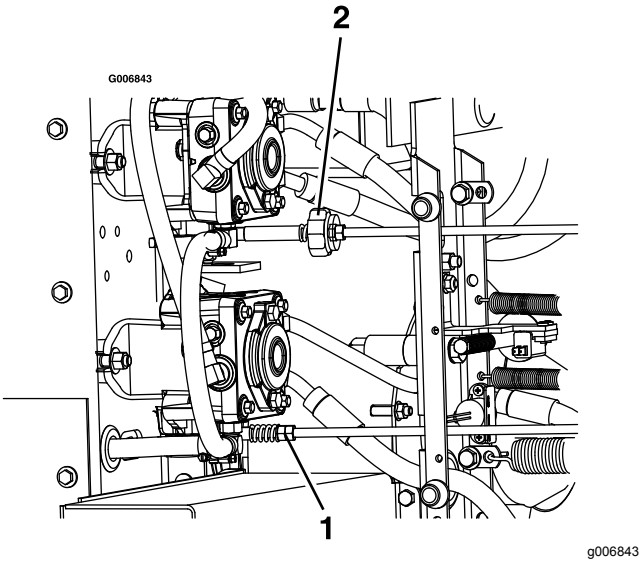

Figur 65

1. Drej sporingsgrebet på venstre side.
2. Drej dobbeltmøtrikkerne på højre side.

12. Flyt styregrebene til bakpositionen. Påfør et let tryk på håndtagene, og lad styregrebene vende tilbage til NEUTRAL.

    Bemærk: Hjulene skal holde op med at dreje eller krybe en smule i bakgear.
13. Sluk for motoren, og vent, til alle bevægelige dele er standset.
14. Fjern kortslutningsledningen fra ledningsnetstikket, og sæt stikket i sædekontakten.
15. Sænk maskinen ned fra donkraftene.

Tilretning af kraftudtagets drivremskive

Tilret kraftudtagets drivremskive i følgende situationer:

- Blæseren er blevet fjernet eller udskiftet.
- Motorens monteringsbolte er blevet løsnet, eller motoren er blevet flyttet eller udskiftet.
- Mellemakslens monteringsbolte er blevet løsnet, eller mellemakslen er blevet flyttet eller udskiftet.

1. Parker maskinen på en plan overflade, flyt hastighedskontrolhåndtaget til positionen NEUTRAL, udkobl kontakten til regulering af skæreknive (kraftudtaget), og aktiver parkeringsbremsen.
2. Sluk for motoren, tag nøglen ud, og vent, til alle bevægelige dele er standset, før du forlader betjeningspositionen.
3. Afmonter brændstoftankens monteringsmøtrikker, og sving brændstoftanken ud.
4. Kontroller, at blæseren er monteret og forsvarligt fastgjort.
5. Løsn de fire motormonteringsbolte.
6. Frigør pumperemmens spændefjeder.
7. Løsn de fire mellemakselmonteringsbolte.
8. Mål fra blæserremskiven som en grundlinje, og flyt motoren og mellemakslen, indtil den bageste overflade på alle tre remskiver er på linje inden for 0,8 til 1,6 mm (Figur 66).

   Bemærk: Brug en lige kant for at tilrette alle tre overflader.

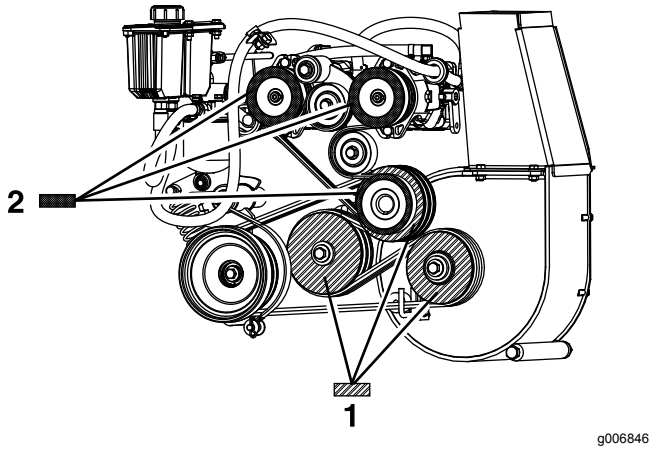

Figur 66

1. Tilret de tre pumpedrivremskivers overflader som vist med dette mønster inden for 0,8 til 1,6 mm.
2. Tilret de tre kraftudtagsdrivremskivers overflader som vist med dette mønster inden for 0,8 til 1,6 mm.

9. Stram de fire motormonteringsbolte og fire mellemakselmonteringsbolte. Kontroller tilretningen efter stramning.
10. Monter pumperemmens spændefjeder.
11. Sving brændstoftanken ind, og monter tankmonteringsmøtrikkerne.
12. Tilret pumpedrivremskiven. Tilretning af pumpedrivremskiven (side 52).

Tilretning af pumpedrivremskiven

Det er nødvendigt at tilrette pumpedrivremskiven i følgende situationer:

- Motorens monteringsbolte er blevet løsnet, eller motoren er blevet flyttet eller udskiftet.
- Pumperemskiverne er blevet løsnet, flyttet eller udskiftet.
- Kraftudtagets remskive er blevet tilrettet. Se Tilretning af pumpedrivremskiven (side 52).

1. Parker maskinen på en plan overflade, flyt hastighedskontrolhåndtaget til positionen NEUTRAL, udkobl kontakten til regulering af skæreknive (kraftudtaget), og aktiver parkeringsbremsen.
2. Sluk for motoren, tag nøglen ud, og vent, til alle bevægelige dele er standset, før du forlader betjeningspositionen.
3. Løsn sætskruerne på begge pumperemskiver.
4. Brug en lige kant, og tilret hver pumperemskive med motorremskiven ved at skubbe den langs pumpeakslen (Figur 66).
5. Spænd remskivens sætskruer, og kontroller tilretningen.

Justering af kraftudtagets bremsefjeder

Juster kun kraftudtagets bremsefjeder, hvis blæseren er blevet fjernet eller udskiftet, eller hvis kraftudtagets drevstyrearm er blevet skilt ad.

1. Parker maskinen på en plan overflade, flyt hastighedskontrolhåndtaget til positionen NEUTRAL, udkobl kontakten til regulering af skæreknive (kraftudtaget), og aktiver parkeringsbremsen.
2. Sluk for motoren, tag nøglen ud, og vent, til alle bevægelige dele er standset, før du forlader betjeningspositionen.
3. Find bremsefjederen, og skru de to kontramøtrikker ud til enden af bremsefjederens stang (Figur 67).
4. Stram kontramøtrikkerne sammen ved bremsefjederens stang.

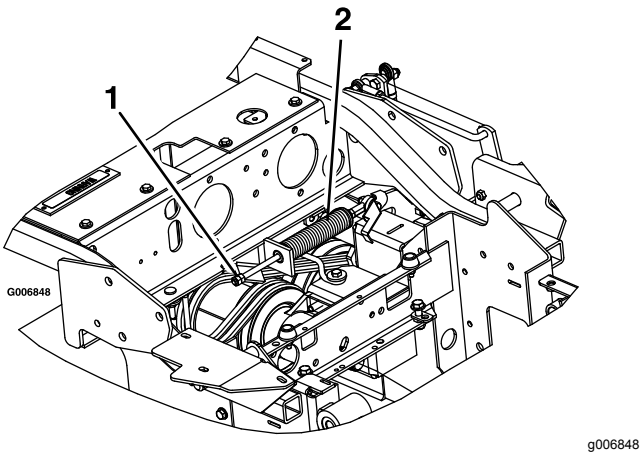

Figur 67

1. Stram kontramøtrikkerne her..
2. Kraftudtagets bremsefjedersamling

Justering af tragtbeholderens dør

1. Parker maskinen på en plan overflade, flyt hastighedskontrolhåndtaget til positionen NEUTRAL, udkobl kontakten til regulering af skæreknive (kraftudtaget), og aktiver parkeringsbremsen.
2. Sluk for motoren, tag nøglen ud, og vent, til alle bevægelige dele er standset, før du forlader betjeningspositionen.

3. Løsn de 6 dørhængselmøtrikker (Figur 68).
4. Åbn døren, og anbring et gummistykke på 9,5 mm eller en slange på 9,5 mm i diameter mellem tragtbeholderen og tragtbeholderens dør (Figur 68).
5. Luk døren, og skub den hårdt mod tragtbeholderen.
6. Stram hængslets møtrikker.
7. Åbn tragtbeholderens dør, og fjern gummistykket.

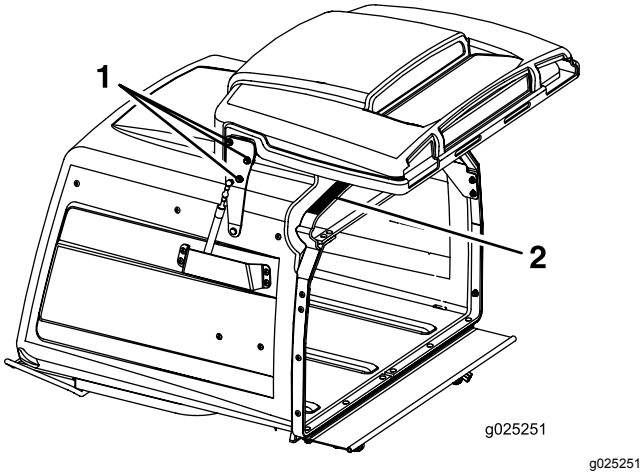

Figur 68

1. Løsn dørhængselsmøtrikkerne – tre på hver side.
2. Placer et stykke gummi på 9,5 mm på denne overflade.

Justering af låsestifternes stop på plæneklipperskjoldet

1. Skyd plæneklipperskjoldets låsestifter ind på begge sider af plæneklipperskjoldet, og drej dem for at låse plæneklipperskjoldet i betjeningspositionen.
2. Løsn kontramøtrikken, og drej stopskruen med uret, indtil låsestiften er stram og ikke lader sig dreje med hånden (Figur 69).

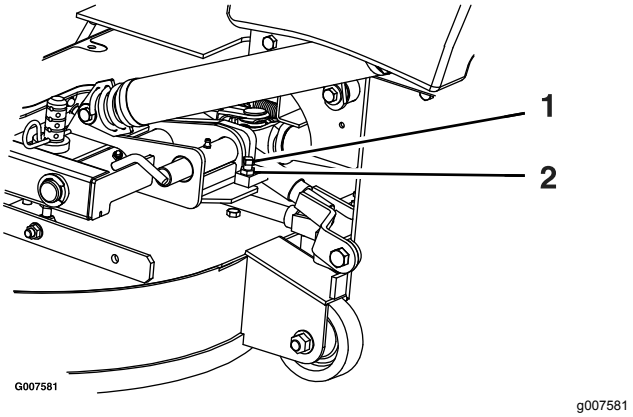

Figur 69

1. Drej stopskruen med uret, indtil låsestiften sidder stramt. Skru den derefter ud med 1/2 omgang.
2. Løsn kontramøtrikken.

3. Løsn stopskruen mod uret 1/2 omgang, og spænd kontramøtrikken.
4. Afprøv låsestiften for at sikre, at den glider frit. Juster om nødvendigt.

Vedligeholdelse af hydrauliksystem

Hydrauliksystem – Sikkerhed

- Søg straks lægehjælp, hvis der sprøjtes væske ind under huden. Væske sprøjtet ind under huden skal fjernes kirurgisk inden for nogle få timer af en læge.
- Sørg for, at alle slanger og rør til hydraulikvæske er i god stand, og at alle hydrauliske forbindelser og fittings slutter tæt, før der sættes tryk på det hydrauliske system.
- Hold din krop og hænder væk fra splithulslækager eller dyser, der sprøjter højtrykshydraulikvæske ud.
- Brug pap eller papir til at finde eventuelle hydrauliklækager.
- Tag hele trykket af det hydrauliske system, før der udføres arbejde på det.

Serviceeftersyn af hydrauliksystemet

Hydraulikvæsketype: Toro® HYPR-OIL™ 500-hydraulikolie eller Mobil® 1 15W-50.

Vigtigt: **Brug den foreskrevne væske. Andre væsker kan beskadige systemet.**

Kontrol af hydraulikvæsken

Eftersynsinterval: For hver 40 timer—Kontroller hydraulikvæskestanden.

1. Parker maskinen på en plan overflade, flyt hastighedskontrolhåndtaget til positionen NEUTRAL, udkobl kontakten til regulering af skæreknive (kraftudtaget), og aktiver parkeringsbremsen.
2. Sluk motoren, tag nøglen ud, og vent, til alle bevægelige dele er standset, før du forlader betjeningspositionen.
3. Lad motoren og hydrauliksystemet køle af i 10 minutter.

   Bemærk: Du opnår den korrekte måling ved at kontrollere hydraulikvæskestanden, når maskinen er kølet af.
4. Hæv sædet. Se Løsning af sædet (side 24).
5. Rengør området omkring målepinden i hydrauliksystembeholderen (Figur 70).
6. Fjern målepinden fra hydraulikbeholderen (Figur 70).
7. Tør målepinden af, og skru målepinden ind i beholderen.
8. Tag målepinden ud, og se på enden (Figur 70). Hvis væskestanden er ved mærket add (påfyld), skal der langsomt påfyldes den mængde olie i hydraulikbeholderen, der skal til, for at væskestanden lige nøjagtigt hæves til linjen for fuld.

   Vigtigt: **Fyld ikke for meget væske på hydraulikenhederne, da dette kan medføre beskadigelse. Lad ikke maskinen køre, hvis væskestanden er under påfyldningsmærket.**
9. Sæt målepinden i.

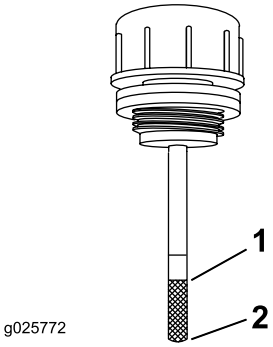

Figur 70

1. Fuld
2. Fyld på

Udskiftning af hydraulikvæske og -filter

Eftersynsinterval: Efter de første 100 timer—Udskift hydraulikfilteret og beholderens hydraulikvæske, uanset hvilken væsketype der anvendes.

For hver 250 timer—Udskift hydraulikfiltrene og beholderens hydraulikvæske, når der anvendes Mobil® 1-væske (oftere under snavsede eller støvede forhold).

For hver 500 timer—Udskift hydraulikfilteret og beholderens hydraulikvæske, når der anvendes Toro® HYPR-OIL™ 500-hydraulikolie (oftere under snavsede eller støvede forhold).

Bemærk: Brug et sommerfilter, når temperaturen er 0°C og derover. Brug et vinterfilter, når temperaturen er 0 C og derunder.

1. Parker maskinen på en plan overflade, flyt hastighedskontrolhåndtaget til positionen NEUTRAL, udkobl kontakten til regulering af skæreknive (kraftudtaget), og aktiver parkeringsbremsen.

2. Sluk for motoren, tag nøglen ud, og vent, til alle bevægelige dele er standset, før du forlader betjeningspositionen.
3. Rengør omhyggeligt området omkring filtret.

   Vigtigt: **Sørg for, at der ikke trænger snavs eller kontaminering ind i det hydrauliske system.**

4. Skru filteret af, og lad væsken løbe fra beholderen.

   Vigtigt: **Skift ikke væsken i det hydrauliske system (med undtagelse af den væske, som kan løbe af ved filterudskiftning), medmindre væsken er blevet snavset eller har været meget varm. Unødvendig udskiftning af hydraulikvæsken kan beskadige det hydrauliske system ved at tillade snavs at trænge ind i systemet.**

5. Før montering af det nye filter, skal det fyldes med Toro® HYPR-OIL™ 500-hydraulikvæske. Påfør desuden et tyndt lag væske på overfladen af gummipakningen.
6. Drej filteret med uret, indtil gummipakningen berører filteradapteren, og stram derefter filteret yderligere 2/3 til 3/4 omgang.
7. Fyld beholderen som angivet i Kontrol af hydraulikvæsken (side 54).
8. Hæv bagenden af maskinen, og støt den på donkrafte (eller lignende støtte), så den er højt nok oppe til, at drivhjulene kan dreje frit.
9. Start motoren, og flyt gashåndtaget til positionen FULL-THROTTLE (fuld kraft).
10. Flyt hastighedskontrolhåndtagene til positionen fuld hastighed, og lad maskinen køre i flere minutter.
11. Sluk for maskinen, og kontroller væskestanden.

Vedligeholdelse af plæneklipperskjoldet

Nivellering af plæneklipperskjoldet

Nivellering af skjoldet

1. Parker maskinen på en plan overflade, flyt hastighedskontrolhåndtaget til positionen NEUTRAL, udkobl kontakten til regulering af skæreknive (kraftudtaget), og aktiver parkeringsbremsen.
2. Sluk for motoren, tag nøglen ud, og vent, til alle bevægelige dele er standset, før du forlader betjeningspositionen.
3. Kontroller dæktrykket på drivdækkene. Se Kontrol af dæktrykket (side 43).
4. Kontroller, at alle låseclipsene befinder sig i de 7,62 cm højdehuller på plæneklipperskjoldet med afstandsbøsningerne under låseclipsene (Figur 71).

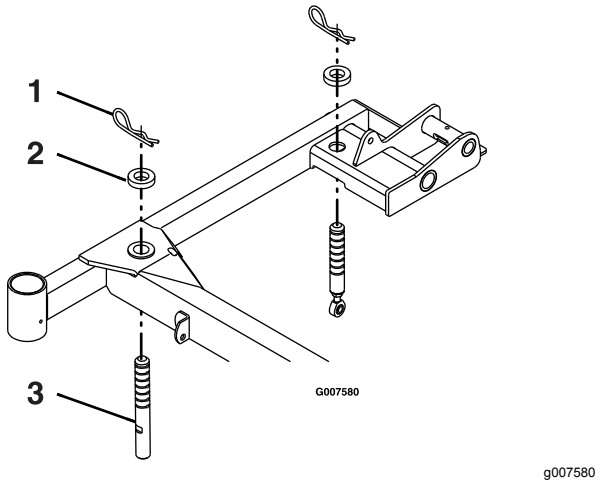

Figur 71
Højre side vist

1. Låseclips
2. Afstandsklods
3. Plæneklipperskjoldets støttetap

5. Forkort eller forlæng hver af plæneklipperskjoldets støttetapper for at opnå en knivspidshøjde på 7,62 cm foran på skjoldet og 8,26 cm bagest på skjoldet (Figur 71).

   Bemærk: De forreste tapper skrues ind i klippeskjoldet og har en kontramøtrik. De bageste tapper har en stangende skruet ind i sig med en kontramøtrik.

Serviceeftersyn af skæreknivene

For at sikre en god klippekvalitet skal skæreknivene holdes skarpe. Det kan være praktisk at have en eller flere ekstra skæreknive ved hånden i forbindelse med slibning og udskiftning.

Skærekniv – Sikkerhed

En slidt eller beskadiget skærekniv kan gå itu, og et stykke af den kan blive kastet mod dig eller omkringstående, hvilket kan forårsage alvorlige eller livsfarlige kvæstelser. Forsøg på at reparere en beskadiget skærekniv kan medføre annullering af produktets sikkerhedscertificering.

- Efterse jævnligt skæreknivene for slid og skader.
- Vær forsigtig, når du efterser knivene. Pak skæreknivene ind, eller bær handsker, og vær forsigtig når du efterser skæreknivene. Du må kun udskifte eller slibe skæreknivene. De må aldrig rettes ud eller svejses.
- På maskiner med mange skæreknive skal du være meget forsigtig, da én skæreknivs rotation kan få andre skæreknive til at rotere.

Før besigtigelse eller eftersyn af skæreknivene

1. Parker maskinen på en plan flade, udkobl kontakten til regulering af skæreknivene (kraftudtag), og aktiver parkeringsbremsen.
2. Sluk motoren, fjern nøglen, og tag tændrørskablerne fra tændrørene.

Eftersyn af skæreknivene

Eftersynsinterval: Hver anvendelse eller dagligt

1. Efterse skærekanterne (Figur 72).
2. Hvis kanterne ikke er skarpe, eller hvis de har hakker, skal skæreknivene afmonteres og slibes. Se Slibning af skæreknivene (side 57).
3. Efterse skæreknivene, især det buede område.
4. Hvis skæreknivene er beskadiget eller slidt, eller hvis der er antydning af en revne i dette område, skal der straks monteres nye skæreknive (Figur 72).

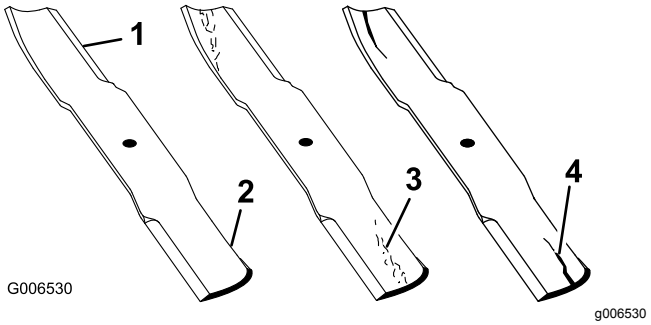

Figur 72

1. Skærekant
2. Buet område
3. Antydning af slitage/revne
4. Revne

Kontrol for bøjede skæreknive

1. Drej skæreknivene, indtil enderne vender fremad og bagud.
2. Mål fra en plan overflade til skæreknivenes skærekant, position **A** (Figur 73).

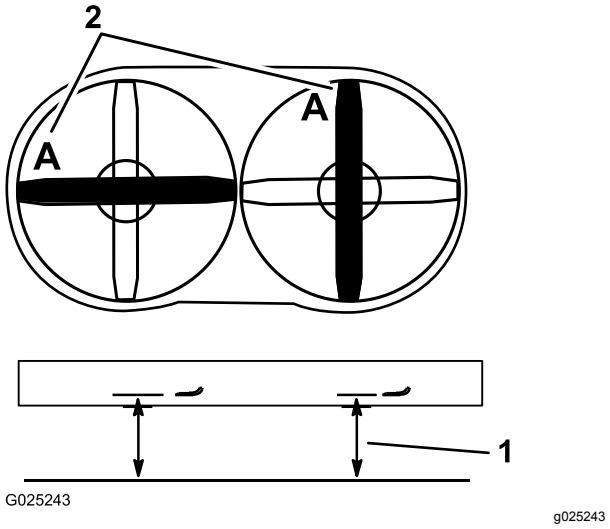

Figur 73

1. Mål her fra kniv til hård overflade
2. Punkt A

3. Drej de modsatte ender af knivene fremad.
4. Mål fra en plan overflade til knivenes skærekant ved samme punkt som i trin 2 ovenfor.

   Bemærk: Forskellen mellem målene fra trin 2 og 4 må ikke overskride 3 mm.

   Bemærk: Hvis dette mål overskrider 3 mm, er skærekniven bøjet og skal udskiftes.

Afmontering af skæreknivene

Udskift skæreknivene, hvis de rammer et solidt objekt, eller hvis skærekniven er ude af balance eller bøjet.

Bemærk: Læg mærke til den rød-farvede skæreknivsposition. Fra den normale brugerposition sidder den i højre side.

1. Løft plæneklipperskjoldet, og fastgør det i hævet position. Se Hævning af plæneklipperskjoldet til servicepositionen (side 15).
2. Hold på skæreknivens ende med en klud eller en tyk handske.
3. Fjern den skærekniv, spændeskive og skæreknivsbolt, der fastgør skærekniven og knivdrevet (Figur 74).

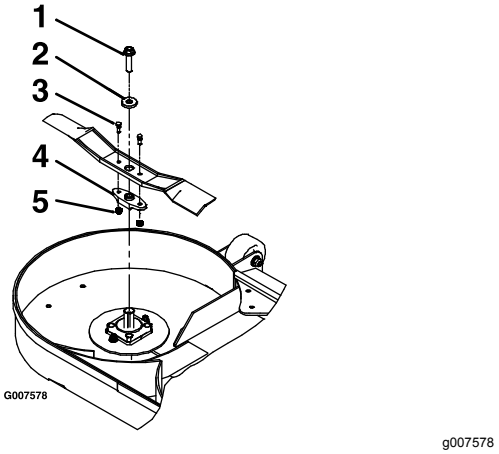

Figur 74

1. Skæreknivsbolt
2. Spændeskive
3. Brudbolte
4. Knivdrev
5. Låsemøtrikker

4. Fjern knivdrevet fra den eksisterende skærekniv (Figur 74).

Slibning af skæreknivene

1. Anvend en fil til at slibe begge ender af skærekniven (Figur 75).

   Bemærk: Bevar den oprindelige vinkel.

   Bemærk: Skærekniven bevarer balancen, hvis der fjernes den samme mængde materiale på begge skærekanter.

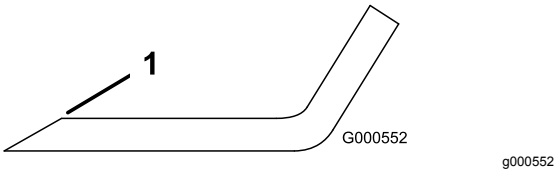

Figur 75

1. Slib i den oprindelige vinkel.

2. Kontroller knivens balance ved at placere den på en afbalanceringsenhed (Figur 76).

   Bemærk: Hvis skærekniven forbliver i en vandret position, er kniven afbalanceret og kan benyttes.

   Bemærk: Hvis kniven ikke er afbalanceret, skal der slibes lidt mere metal af sejlområdet (Figur 75).

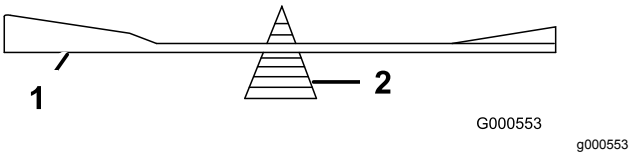

Figur 76

1. Skærekniv
2. Afbalanceringsenhed

3. Gentag denne procedure, indtil skærekniven er afbalanceret.

Montering af skæreknivene

Bemærk: Sørg for, at du monterer den røde skærekniv på den højre side.

1. Monter knivdrevet til de nye skæreknive med brudboltene og låsemøtrikkerne (Figur 74).
2. Tilspænd brudboltene med et moment på 922 til 1.130 N·m.

   Bemærk: Ret skruetrækkerens flade side ind efter akslens flade sider, når du monterer skærekniven på plæneklipperskjoldet.
3. Monter skærekniven, spændeskiven og skæreknivsbolten på spindelakslen (Figur 74).
4. Tilspænd skæreknivsbolten med et moment på 115 til 149 N·m.
5. Sænk plæneklipperskjoldet til betjeningspositionen. Se Sænkning af plæneklipperskjoldet til betjeningspositionen (side 17).

⚠ ADVARSEL

Betjening af et plæneklipperskjold med løse eller svækkede knivbolte kan være farligt. En løs eller svækket knivbolt kan tillade, at en skærekniv med høj drejehastighed kan komme ud under plæneklipperskjoldet og forårsage alvorlig personskade eller tingskade.

- **Udskift knivbolten, når den har ramt et fremmedlegeme.**
- **Brug kun originale Toro-reservedele og tilbehør.**
- **Smør ikke boltens gevind eller spindlen inden montering.**

Afmontering af plæneklipperskjoldet

⚠ ADVARSEL

Hvis denne maskine betjenes uden et Toro-godkendt formonteringsredskab, øges risikoen for, at operatøren kommer til skade ved kontakt med drivhjulene, eller at maskinen vælter fremad. Kontakt med drivhjulene eller væltning kan forårsage alvorlig personskade eller død.

Når maskinen betjenes uden et Toro-godkendt formonteringsredskab, skal følgende krav opfyldes:

- **Hold fødder og tøj væk fra dæk.**
- **Begræns driften til et minimum, indtil et andet formonteringsredskab kan monteres.**
- **Kør med begrænset hastighed, og vær yderst forsigtig.**
- **Betjen kun på en plan overflade.**
- **Betjen ikke op eller ned ad en anhængerrampe.**
- **Undgå pludselig acceleration eller deceleration.**

Vigtigt: **Transporter ikke denne maskine uden et Toro-godkendt formonteringsredskab.**

1. Parker maskinen på en plan overflade, flyt hastighedskontrolhåndtaget til positionen NEUTRAL, udkobl kontakten til regulering af skæreknive (kraftudtaget), og aktiver parkeringsbremsen.
2. Sluk for motoren, tag nøglen ud, og vent, til alle bevægelige dele er standset, før du forlader betjeningspositionen.
3. Hæv plæneklipperskjoldet op, og lås det fast med skjoldets låsestifter. Se Hævning af plæneklipperskjoldet til servicepositionen (side 15).
4. Fjern låseclipsene og spændeskiverne øverst på skjoldets hjælpeløftefjeder på hver side af maskinen (Figur 77).

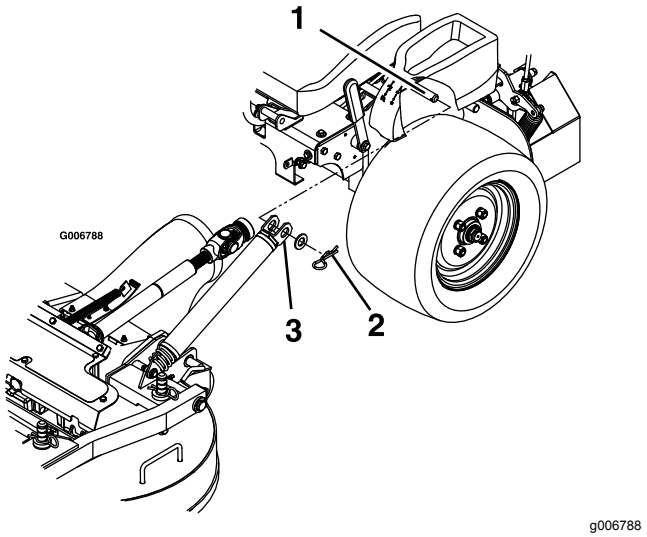

Figur 77

1. Fjederankerpind under konsollen
2. Fastgør fjedre med en spændeskive og låseclips .
3. Skub fjederen på fjederankerpinden

5. Fjern fjederen fra fjederankeret. Gentag på modsatte side af maskinen.
6. Løsn plæneklipperskjoldet fra hævet position, og sænk plæneklipperskjoldet langsomt ned til jorden. Se Sænkning af plæneklipperskjoldet til betjeningspositionen (side 17).

   Bemærk: Plæneklipperskjoldet bliver tungere, når du fjerner fjedrene fra forankringerne. Sænk plæneklipperskjoldet forsigtigt.
7. Fjern ringstifterne ved forenden af trykarmene på begge sider af maskinen (Figur 78).

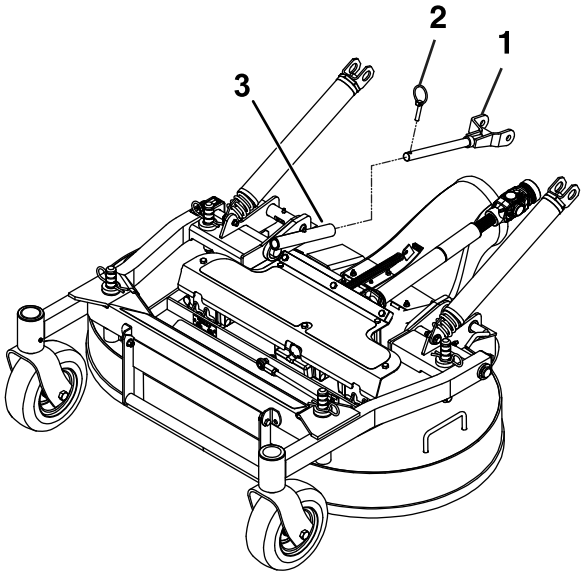

Figur 78

1. Trykarm
2. Ringstift
3. Trykarmsrør

8. Løsn de bolte, der er fastgjort til gummiafskærmningen (Figur 79).

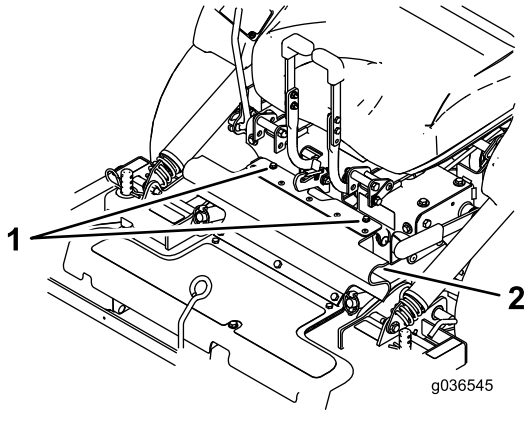

Figur 79

1. Bolte
2. Gummiafskærmning

9. Løsn sædet, og frakobl drivakslen med lynkoblingen på mellemakslen (Figur 80). Se Løsning af sædet (side 24).

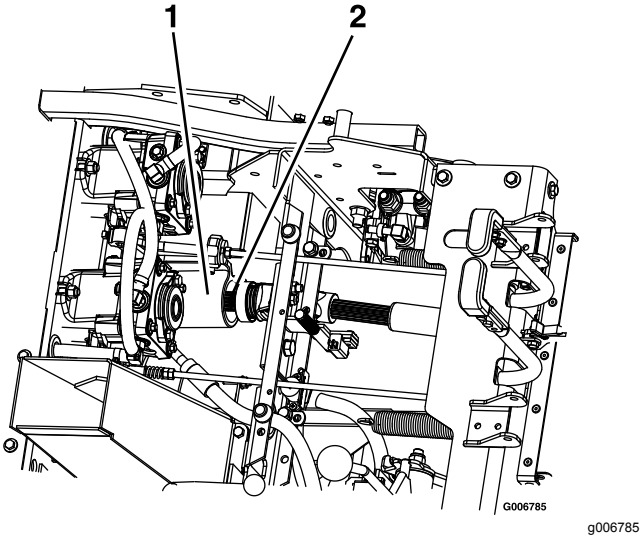

Figur 80

1. Mellemaksel
2. Drivaksel

10. Træk plæneklipperskjoldet fremad for at fjerne det fra maskinen.

Montering af plæneklipper-skjoldet

Vigtigt: **Transporter ikke maskinen uden et Toro-godkendt formonteringsredskab.**

1. Parker maskinen på en plan overflade, flyt hastighedskontrolhåndtaget til positionen NEUTRAL, udkobl kontakten til regulering af skæreknive (kraftudtaget), og aktiver parkeringsbremsen.
2. Sluk for motoren, tag nøglen ud, og vent, til alle bevægelige dele er standset, før du forlader betjeningspositionen.
3. Rul plæneklipperskjoldet op til maskinen med udblæsningsrøret nede, og sørg for, at skjoldets fjedre er placeret over drivhjulet og under konsollen på hver side.
4. Løsn sædet, og vip det frem.
5. Monter drivakslen på mellemakslen (Figur 80).
6. Ret plæneklipperskjoldets trykarmsrør ind, så de flugter med maskinens trykarme, og skub plæneklipperskjoldet bagud.
7. Fastgør trykarmene med ringstifterne på venstre og højre side af maskinen (Figur 78).
8. Ret den øverste del af gummiafskærmningen, og fastgør den med de vedlagte bolte (Figur 79).
9. Udløs plæneklipperskjoldets låsestifter på hver side, hæv plæneklipperskjoldet til servicepositionen, og fastgør skjoldlåsen på krogen. Se Hævning af plæneklipperskjoldet til servicepositionen (side 15).

10. Monter fjedrene på fjederankerpindene under venstre og højre konsol, og fastgør dem med en spændeskive og en låseclips (Figur 77).
11. Løsn plæneklipperskjoldet fra hævet position, sænk plæneklipperskjoldet langsomt ned til jorden, og lås skjoldets låsestifter på hver side. Se Sænkning af plæneklipperskjoldet til betjeningspositionen (side 17).

Justering af låsestifternes stop på plæneklipperskjoldet

1. Skyd plæneklipperskjoldets låsestifter ind på begge sider, og drej for at låse skjoldet i betjeningspositionen.
2. Løsn kontramøtrikken og drej stopskruen med uret, indtil låsestiften er stram og ikke kan drejes med hånden (Figur 81).

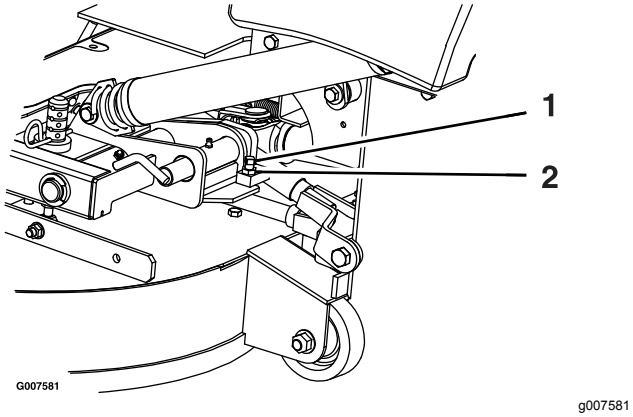

Figur 81

1. Drej stopskruen med uret, indtil låsestiften er stram. Skru den derefter ud med 1/2 omgang.
2. Løsn kontramøtrikken

3. Løsn stopskruen mod uret 1/2 omgang, og spænd kontramøtrikken.
4. Afprøv låsestiften for at sikre, at den glider frit. Juster om nødvendigt.

Rengøring

Rengøring under plæneklipperen

Eftersynsinterval: Hver anvendelse eller dagligt

1. Parker maskinen på en plan overflade, flyt hastighedskontrolhåndtaget til positionen NEUTRAL, udkobl kontakten til regulering af skæreknive (kraftudtaget), og aktiver parkeringsbremsen.
2. Sluk for motoren, tag nøglen ud, og vent, til alle bevægelige dele er standset, før du forlader betjeningspositionen.
3. Løft plæneklipperskjoldet, og fastgør det i den hævede position. Se Hævning af plæneklipperskjoldet til servicepositionen (side 15).
4. Fjern eventuelt ophobet græs under plæneklipperskjoldet.
5. Sænk plæneklipperskjoldet til betjeningspositionen. Se Sænkning af plæneklipperskjoldet til betjeningspositionen (side 17).

Rensning af maskinen for snavs

Eftersynsinterval: Hver anvendelse eller dagligt

1. Parker maskinen på en plan overflade, flyt hastighedskontrolhåndtaget til positionen NEUTRAL, udkobl kontakten til regulering af skæreknive (kraftudtaget), og aktiver parkeringsbremsen.
2. Sluk for motoren, tag nøglen ud, og vent, til alle bevægelige dele er standset, før du forlader betjeningspositionen.
3. Rens evt. olie, snavs eller ophobet græs på maskinen, særligt omkring brændstoftanken, motoren og udstødningen.

Bortskaffelse af affald

Motorolie, batterier, hydraulikvæske og motorkølervæske forurener miljøet. Bortskaf dem i henhold til den lokale gældende lovgivning.

Opbevaring

Sikkerhed i forbindelse med opbevaring

- Lad motoren køle af før opbevaring af maskinen.
- Opbevar ikke maskinen eller brændstof i nærheden af åben ild, og tøm ikke brændstoftanken indendørs.

Rengøring og opbevaring

1. Udkobl kontakten til regulering af skæreknivene (kraftudtag), og aktiver parkeringsbremsen.
2. Sluk for motoren, tag nøglen ud, og vent, til alle bevægelige dele er standset, før du forlader betjeningspositionen.
3. Fjern afklippet græs og snavs fra alle maskinens ydre dele, særligt motoren og det hydrauliske system. Fjern snavs og avner fra motorens køleribber og blæserhuset.

   Vigtigt: **Du kan vaske maskinen med et mildt rengøringsmiddel og vand. Udsæt ikke maskinen for højtryksrensning. Undgå overdreven brug af vand, særligt i nærheden af kontrolpanelet, motoren og hydraulikpumperne.**
4. Kontroller parkeringsbremsefunktionen. Se Betjening af parkeringsbremsen (side 21).
5. Udfør serviceeftersyn af luftfilteret. Se Eftersyn af luftfilteret (side 35).
6. Smør maskinen. Se Smøring (side 31).
7. Skift krumtaphusolien. Se Skift af motorolien (side 37).
8. Kontroller dæktrykket. Se Kontrol af dæktrykket (side 43).
9. Skift hydraulikfiltrene. Se Udskiftning af hydraulikvæske og -filter (side 54).
10. Oplad batteriet. Se Opladning af batteriet (side 40).
11. Skrab enhver større ophobning af græs og snavs af plæneklipperens underside, og vask derefter plæneklipperen med en haveslange.

    Bemærk: Kør maskinen med kontakten til regulering af skæreknivene (kraftudtag) indkoblet og motoren ved høj tomgangshastighed i 2 til 5 minutter efter vask.
12. Kontroller skæreknivenes tilstand. Se Serviceeftersyn af skæreknivene (side 56).
13. Klargør maskinen til opbevaring, hvis den ikke skal bruges i mere end 30 dage. Klargør maskinen til opbevaring på følgende måde.

    A. Tilsæt en petroleumbaseret stabilisator til brændstoffet i tanken. Følg blandingsvejledningen fra stabilisatorfabrikanten. Anvend ikke alkoholbaseret stabilisator (ethanol eller metanol).

    Bemærk: Brændstofstabilisator er mest effektivt, når det blandes med frisk brændstof og altid anvendes.

    B. Lad motoren køre for at fordele brændstoffet, der er tilsat stabilisator, i brændstofsystemet (5 minutter).

    C. Sluk for motoren, lad den køle af, og dræn brændstoftanken.

    D. Start motoren igen, og lad den køre, indtil den stopper.

    E. Brændstof skal bortskaffes på forsvarlig vis. Genbrug olien i overensstemmelse med gældende retningslinjer.

    Vigtigt: **Stabilisator/brændstof tilsat stabilisator må ikke opbevares i mere end 90 dage.**
14. Fjern gløderøret/-ene, og besigtig deres tilstand. Se Serviceeftersyn af tændrørene (side 38). Når tændrøret/-ene er afmonteret fra motoren, hældes der 30 ml (to spiseskefulde) motorolie ned i tændrørshullet. Brug den elektriske starter til at tørne motoren for at fordele olien i cylinderen. Monter tændrøret/-ene. Sæt ikke kablet på tændrøret/tændrørene.
15. Kontroller og stram alle bolte, møtrikker og skruer. Reparer eller udskift alle beskadigede dele.
16. Mal alle ridsede eller blotlagte metaloverflader. Maling kan købes hos en autoriseret serviceforhandler.
17. Opbevar maskinen i en ren, tør garage eller på et passende sted. Tag nøglen ud af tændingskontakten, og opbevar den utilgængeligt for børn og andre uautoriserede brugere. Tildæk maskinen for at beskytte den og holde den ren.

Fejlfinding

Problem	Mulig årsag	Afhjælpning
Starteren tørner ikke.	1. Kontakten til regulering af skæreknive er indkoblet. 2. Parkeringsbremsen er deaktiveret. 3. Bevægelseshåndtagene er ikke placeret i den NEUTRALE LÅSEPOSITION. 4. Du sidder ikke i førersædet. 5. Batteriet er fladt. 6. De elektriske forbindelser er rustne eller løse. 7. Der er sprunget en sikring. 8. Et relæ eller en kontakt er beskadiget.	1. Deaktiver kontakten til regulering af skæreknive. 2. Aktiver parkeringsbremsen. 3. Flyt bevægelseshåndtagene udad til positionen NEUTRAL-LOCK (neutral låseposition). 4. Tag plads i førersædet. 5. Oplad batteriet. 6. Kontroller, om de elektriske tilslutninger har forbindelse. 7. Udskift sikringen. 8. Kontakt en autoriseret serviceforhandler.
Motoren starter ikke, er svær at starte eller sætter ud.	1. Brændstoftanken er tom. 2. Brændstofafbryderventilen er lukket. 3. Oliestanden i krumtaphuset er lav. 4. Gashåndtaget er ikke i den korrekte position. 5. Der er snavs i brændstoffilteret. 6. Der er snavs, vand eller gammelt brændstof i brændstofsystemet. 7. Luftfilteret er snavset. 8. Sædekontakten fungerer ikke korrekt. 9. De elektriske forbindelser er korroderede, løse eller defekte. 10. Relæet eller kontakten er slidt eller defekt. 11. Tændrøret er snavset eller har det forkerte gab. 12. Tændrørskablet er ikke tilsluttet.	1. Fyld brændstoftanken op. 2. Åbn brændstofafbryderventilen. 3. Fyld olie på krumtaphuset. 4. Sørg for, at gashåndtaget er placeret midt imellem positionerne "slow" (langsom) og "fast" (hurtig). 5. Udskiftning af brændstoffilteret. 6. Kontakt en autoriseret forhandler. 7. Rens eller udskift luftfilterindsatsen. 8. Kontroller sædekontaktlampen. Udskift sædet om nødvendigt. 9. Kontroller, om de elektriske tilslutninger har forbindelse. Rengør tilslutningsklemmerne omhyggeligt med et rengøringsmiddel til elektriske kontakter, påfør dielektrisk fedt og foretag de korrekte tilslutninger. 10. Kontakt en autoriseret serviceforhandler. 11. Juster eller udskift tændrøret. 12. Kontroller tændrørskablets tilslutning.
Motoren mister kraft.	1. Motorbelastningen er for stor. 2. Luftfilteret er snavset. 3. Oliestanden i krumtaphuset er lav. 4. Køleribberne og luftkanalerne over motoren er tilstoppede. 5. Udluftningshullet i brændstof-tankdækslet er tilstoppet. 6. Der er snavs i brændstoffilteret. 7. Der er snavs, vand eller gammelt brændstof i brændstofsystemet.	1. Sænk kørehastigheden. 2. Rens luftfilterindsatsen. 3. Fyld olie på krumtaphuset. 4. Fjern snavs og lignende fra køleribberne og luftkanalerne. 5. Rens, eller udskift brændstof-tankdækslet. 6. Udskift brændstoffilteret. 7. Kontakt en autoriseret serviceforhandler.
Motoren overopheder.	1. Motorbelastningen er for stor. 2. Oliestanden i krumtaphuset er lav. 3. Køleribberne og luftkanalerne under motorens blæserhus er tilstoppede. 4. Luftfilteret er snavset. 5. Der er snavs, vand eller gammelt brændstof i brændstofsystemet.	1. Sænk kørehastigheden. 2. Fyld olie på krumtaphuset. 3. Fjern snavs og lignende fra køleribberne og luftkanalerne. 4. Rens eller udskift luftfilterindsatsen. 5. Kontakt en autoriseret forhandler.

Problem	Mulig årsag	Afhjælpning
Plæneklipperen trækker til venstre eller højre (med håndtagene helt fremad).	1. Sporingen skal justeres 2. Dæktrykket i drivdækkene er ikke korrekt. 3. Bakgearsindikatoren og hastighedsledforbindelsen skal justeres.	1. Juster sporingen. 2. Juster dæktrykket på drivdækkene. 3. Juster bakgearsindikatoren og hastighedsledforbindelsen.
Maskinen kører ikke.	1. Omløbsventilerne lukker ikke tæt. 2. Pumperemmen er slidt, løs eller sprunget. 3. Pumperemmen er hoppet af en remskive. 4. Styrefjederen er gået itu eller mangler. 5. Hydraulikvæskestanden er lav eller for varm.	1. Stram omløbsventilerne. 2. Udskift remmen. 3. Udskift remmen. 4. Sæt fjederen på igen. 5. Fyld hydraulikvæske på beholderne, eller lad væsken køle af.
Maskinen vibrerer unormalt.	1. Skærekniven(e) er bøjede eller ude af balance. 2. Skæreknivenes monteringsbolt er løs. 3. Motorens monteringsbolte er løse. 4. Der er en løs motorremskive, styreremskive, eller en af skæreknivenes remskiver er løs. 5. Motorremskiven er beskadiget. 6. Skæreknivspindlen er bøjet. 7. Motorophænget sidder løst eller er slidt.	1. Monter en eller flere nye skæreknive. 2. Tilspænd skæreknivenes monteringsbolt. 3. Tilspænd motorens monteringsbolte. 4. Tilspænd den løse remskive. 5. Kontakt en autoriseret serviceforhandler. 6. Kontakt en autoriseret forhandler. 7. Kontakt en autoriseret serviceforhandler.
Maskinens klippehøjden er ujævn.	1. Skærekniven/-knivene er ikke skarp(e). 2. Skærekniven/-knivene er bøjet/-ede. 3. Plæneklipperen er ikke nivelleret. 4. Undersiden af plæneklipperskjoldet er snavset. 5. Dæktrykket er ikke korrekt. 6. Afstandsbøsningerne sidder forkert. 7. Spidserne på tilstødende skæreknive befinder sig ved en ujævn klippehøjde.	1. Slib kniven/knivene. 2. Monter en eller flere nye skæreknive 3. Niveller plæneklipperen på tværs og på langs. 4. Rengør undersiden af plæneklipperskjoldet. 5. Tilpas dæktrykket. 6. Placer afstandsbøsningerne under låseclipsene. 7. Udskift skæreknivene eller spindlerne, og/eller kontroller for skader på plæneklipperskjoldet.
Knivene roterer ikke.	1. Kraftudtagsremmen er slidt, løs eller beskadiget. 2. Kraftudtagsakslen er ikke tilsluttet. 3. Kraftudtagsremmen er hoppet af remskiven.	1. Kontroller remspændingen, eller udskift remmen 2. Indkobl kraftudtagsakslen. 3. Kontroller, om remmen er beskadiget. Monter remmen, og kontroller, at justeringsakslerne og remstyrene er korrekt placeret.

Diagrammer

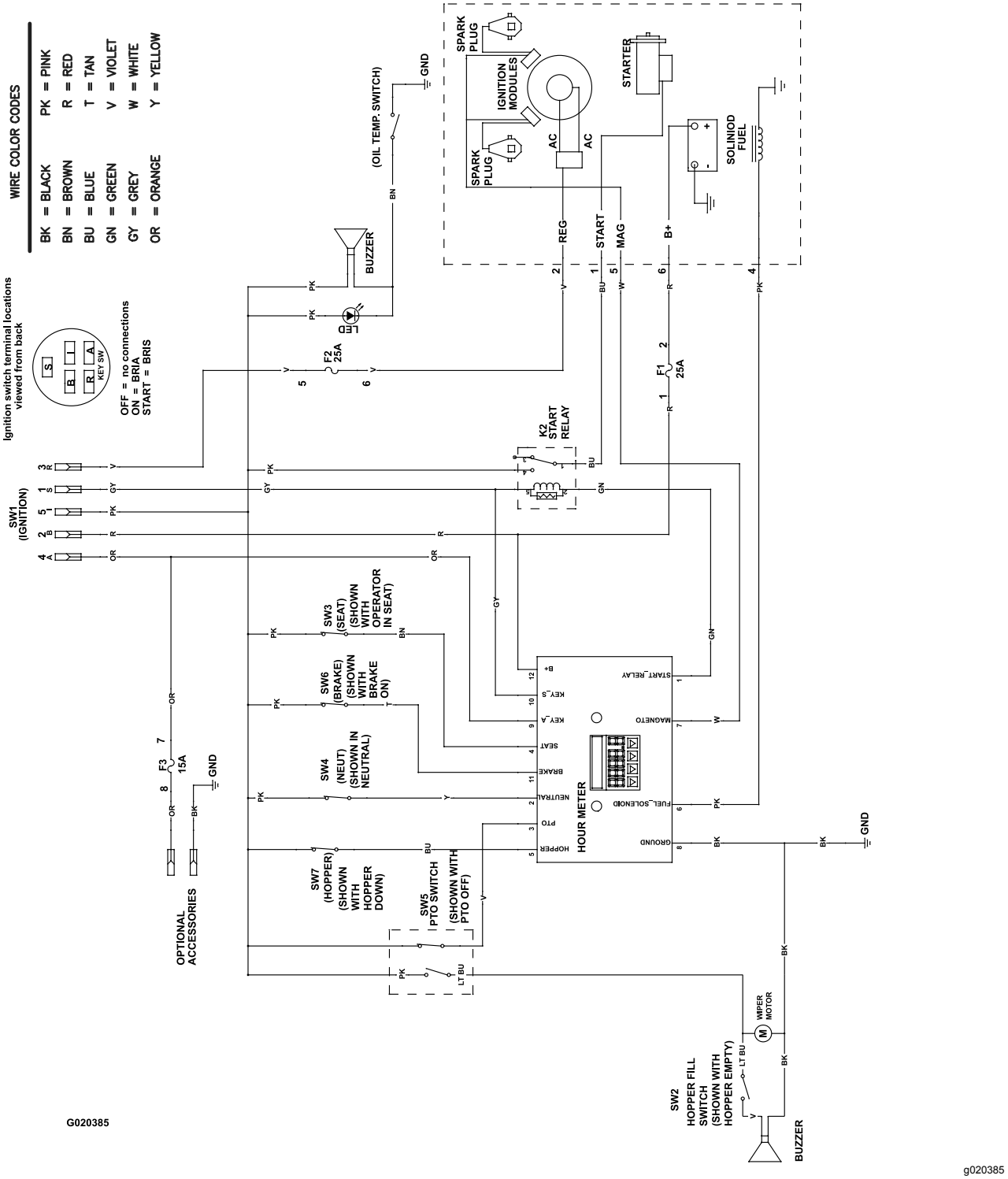

Ledningsdiagram (Rev. A)

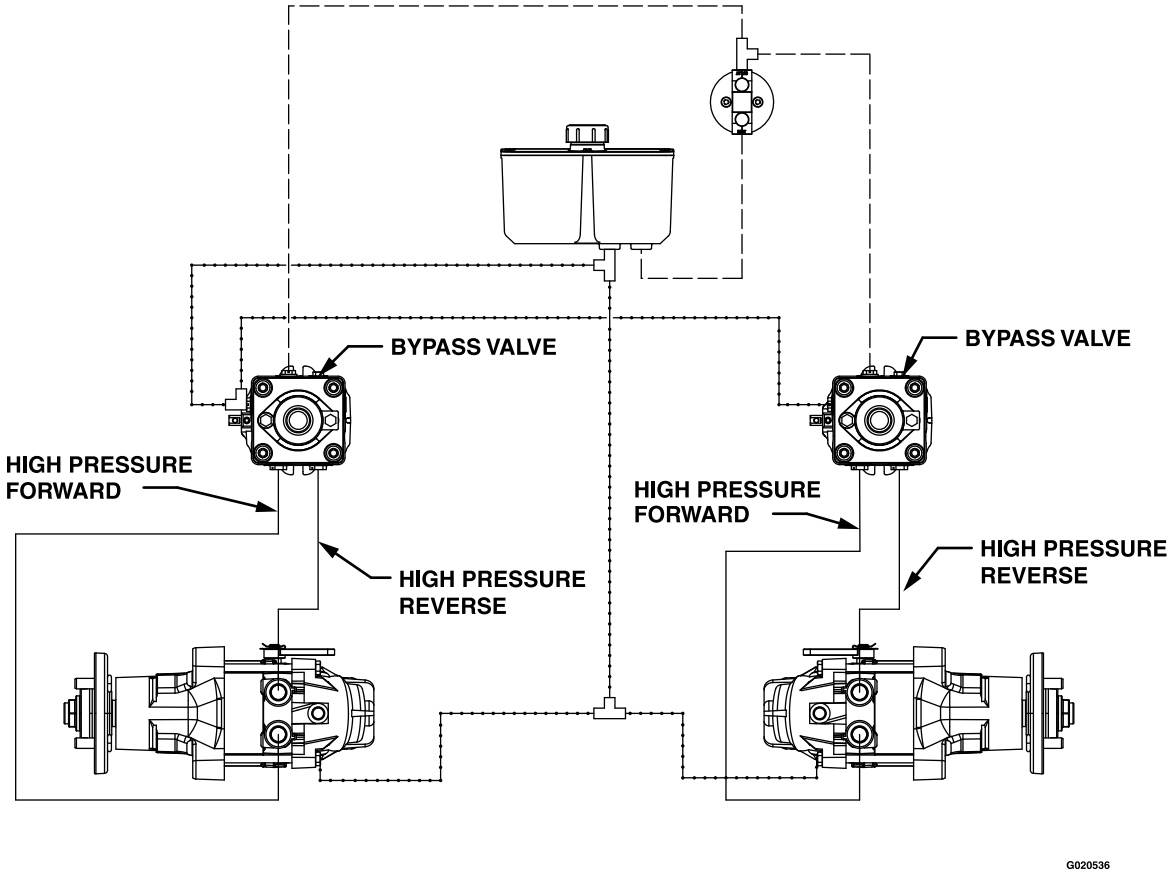

HIGH PRESSURE
CHARGE PUMP
CASE DRAIN

g020536

Hydraulikdiagram (Rev. A)

Bemærkninger:

Bemærkninger:

Europæisk erklæring om beskyttelse af privatlivets fred

De oplysninger, som Toro indsamler
Toro Warranty Company (Toro) respekterer dit privatliv. For at vi kan behandle dit garantikrav og kontakte dig i tilfælde af en produkttilbagekaldelse, beder vi dig dele visse oplysninger med os, enten direkte eller gennem din lokale Toro-virksomhed eller -forhandler.

Toros garantisystem hostes på servere i USA, hvor love om beskyttelse af privatlivets fred muligvis ikke yder samme beskyttelse, som gælder i dit land.

VED AT DELE DINE PERSONLIGE OPLYSNINGER MED OS GIVER DU DIT SAMTYKKE TIL BEHANDLING AF DINE PERSONLIGE OPLYSNINGER SOM BESKREVET I DENNE ERKLÆRING OM BESKYTTELSE AF PRIVATLIVETS FRED.

Toros brug af oplysninger
Toro kan bruge dine personlige oplysninger til at behandle garantikrav og kontakte dig i tilfælde af en produkttilbagekaldelse og til ethvert andet formål, som vi informerer dig om. Toro kan dele dine oplysninger med Toros søsterselskaber, forhandlere eller andre forretningspartnere i forbindelse med enhver af disse aktiviteter. Vi sælger ikke dine personlige oplysninger til andre virksomheder. Vi forbeholder os retten til at offentliggøre personlige oplysninger for at kunne overholde gældende lovgivning og efter anmodning fra relevante myndigheder med henblik på at kunne betjene vores systemer korrekt eller af hensyn til vores egen eller brugerens beskyttelse.

Opbevaring af dine personlige oplysninger
Vi opbevarer dine personlige oplysninger, så længe vi har behov for dem, til de formål, som de oprindeligt blev indsamlet til, eller til andre legitime formål (som f.eks. overholdelse af regler) eller som påkrævet af gældende lovgivning.

Toros forpligtelse i forbindelse med sikkerheden af dine personlige oplysninger
Vi tager rimelige forholdsregler for at beskytte sikkerheden af dine personlige oplysninger. Vi tager også forholdsregler for at opretholde nøjagtigheden og aktualiteten af personlige oplysninger.

Adgang til og korrigering af dine personlige oplysninger
Hvis du gerne vil gennemse eller ændre dine personlige oplysninger, kan du kontakte os pr. e-mail på legal@toro.com.

Forbrugerlovgivning i Australien

Forbrugere i Australien kan finde nærmere oplysninger om forbrugerlovgivningen i Australien i kassen eller hos den lokale Toro-forhandler.