Form No. 3417-888 Rev A

Souprava pro vysokou výšku sekání

Žací jednotka DPA Reelmaster® řady 3000 nebo 5000

Číslo modelu 137-0890

Návod k instalaci

⚠ DŮLEŽITÉ UPOZORNĚNÍ

CALIFORNIA
Důležité upozornění, poučka 65

Tento výrobek obsahuje chemikálii nebo chemikálie, které jsou státu Kalifornie známy jako karcinogenní, mutagenní nebo reprotoxické.

Instalace

Vyjímatelné díly

Pro ověření, že byly dodány všechny součásti, použijte tabulku níže.

Popis	Množ-ství	Použití
Nejsou potřeba žádné díly	–	Připravte instalaci sady.
Nejsou potřeba žádné díly	–	Demontujte držáky pro nastavení výšky sekání.
Šroub (5/16" x 1⅛") Matice s vroubkovaným nákružkem (5/16") Držák pro vysokou výšku sekání (vlevo) Držák pro vysokou výšku sekání (vpravo) Šroub pro nastavení výšky sekání (⅜" x 2¾") Podložka (5/16") Pojistná matice s nákružkem (5/16")	2 2 1 1 2 4 2	Namontujte držáky pro nastavení výšky sekání.
Pojistná matice (⅜")	2	Nainstalujte přední válec.
Vratové šrouby (5/16" x 4") Vymezovací podložka (0,25 palce) Pojistná matice s nákružkem (5/16 palce)	4 8 4	Namontujte vymezovací podložky zadního válce
Nejsou potřeba žádné díly	–	Dokončete montáž sady pro nastavení výšky sekání.

Příprava instalace sady

Stroje s namontovanými žacími jednotkami

1. Zaparkujte stroj na rovném povrchu a snižte žací jednotky.
2. Zatáhněte parkovací brzdu, vypněte motor a vytáhněte klíč.
3. Demontujte žací jednotky (viz *provozní příručka* k žací jednotce).

© 2017—The Toro® Company
8111 Lyndale Avenue South
Bloomington, MN 55420

Zaregistrujte svůj výrobek na adrese www.Toro.com.

CE

Překlad originálu (CS)
Vytištěno v USA.
Všechna práva vyhrazena

3417-888 A

Demontáž držáků pro nastavení výšky sekání

1. Povolte 2 pojistné matice s nákružkem a 2 šrouby pro nastavení výšky sekání (Obrázek 1).

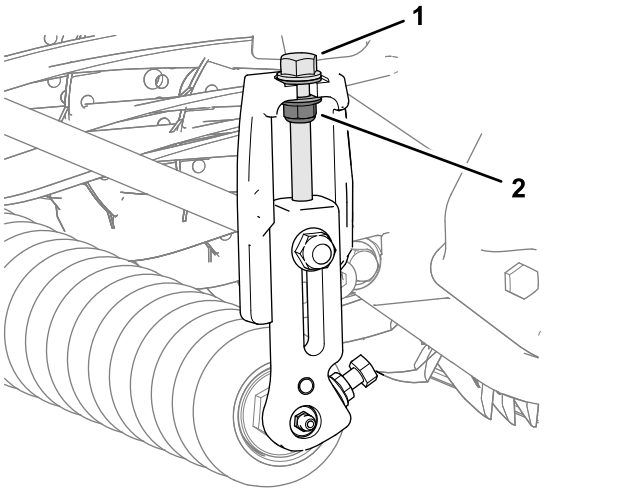

g235009

Obrázek 1

1. Šroub pro nastavení výšky sekání
2. Pojistná matice s nákružkem

2. Povolte 2 matice s vroubkovaným nákružkem a 2 šrouby, jež upevňují hřídel předního válce ke konci konzoly válce levého a pravého držáku pro nastavení výšky sekání (Obrázek 2).

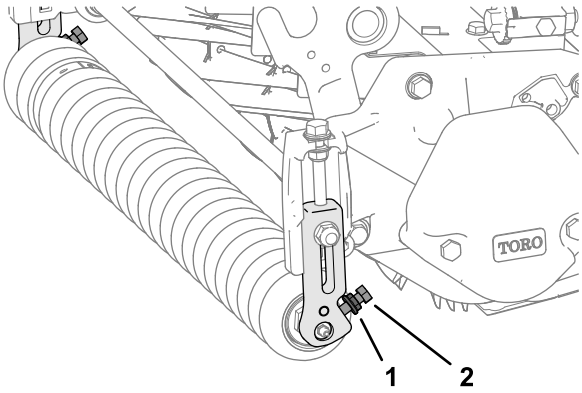

g234979

Obrázek 2

1. Matice s vroubkovaným nákružkem
2. Šroub

3. Přejděte k jedné straně žací jednotky, demontujte vratový šroub a pojistnou matici s nákružkem, jež upevňují držák pro nastavení výšky sekání k boční desce (Obrázek 3).

   Poznámka: Vratový šroub uschovejte pro použití v kroku Montáž předního válce (strana 3).

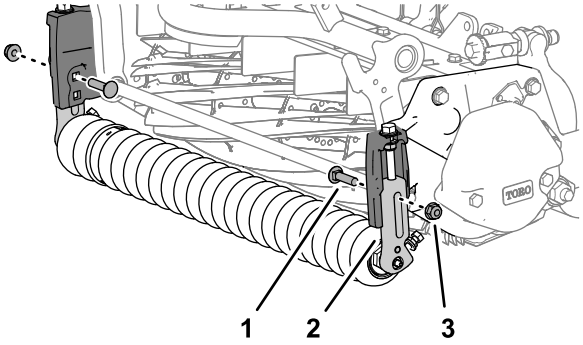

g234981

Obrázek 3

1. Vratový šroub
2. Držák pro nastavení výšky sekání
3. Pojistná matice s nákružkem

4. Demontujte držák pro nastavení výšky sekání a přední válec ze žací jednotky (Obrázek 4).

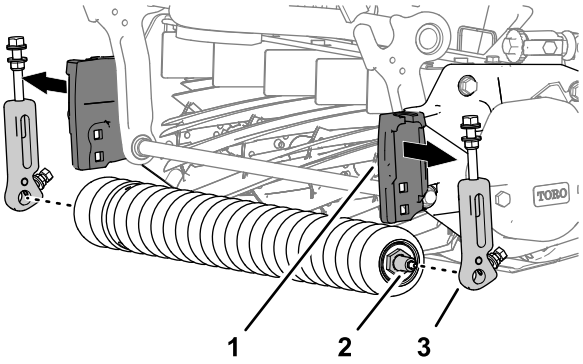

g234982

Obrázek 4

1. Držák pro nastavení výšky sekání (boční deska)
2. Hřídel předního válce
3. Držák pro nastavení výšky sekání

5. Postup 3 pro držák pro nastavení výšky sekání zopakujte na druhé straně žací jednotky a demontujte držák (Obrázek 3).

Montáž držáků pro vysokou výšku sekání

1. Namontujte 2 šrouby pro nastavení výšky sekání (⅜" x 2¾"), 4 podložky (5/16") a 2 pojistné matice s nákružkem (⅜"); viz Obrázek 5.

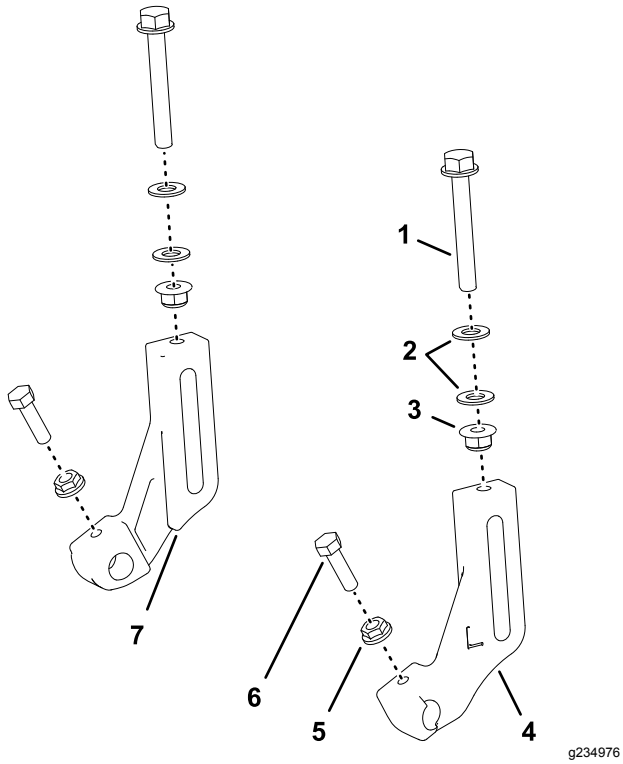

Obrázek 5

1. Šroub pro nastavení výšky sekání (⅜" x 2¾")
2. Podložky (5/16")
3. Pojistná matice s nákružkem (5/16")
4. Držák pro nastavení výšky sekání (vlevo)
5. Matice s vroubkovaným nákružkem (5/16")
6. Šroub (5/16" x 1⅛")
7. Držák pro nastavení výšky sekání (vpravo)

Poznámka: Našroubujte matice na šrouby natolik, abyste mezi podložkami naměřili vzdálenost 8 mm (5/16") (Obrázek 6).

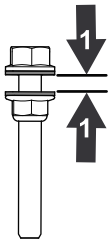

Obrázek 6

1. 8 mm (5/16")

2. Volně zašroubujte šroub pro nastavení výšky sekání do levého a pravého držáku pro nastavení výšky sekání (Obrázek 5).
3. Volně namontujte šroub (5/16" x 1⅛") a matici s vroubkovaným nákružkem (5/16") na každou konzolu válce držáků pro nastavení výšky sekání (Obrázek 5).

   Poznámka: Vyrovnejte vroubkování matice s konzolou válce.

Montáž předního válce

Poznámka: Písmeno „L“ držáku pro nastavení výšky sekání označuje levý držák a písmeno „R“ označuje pravý držák.

1. Pomocí spodního čtvercového otvoru v držáku HOC boční desky volně namontujte držák pro nastavení výšky sekání k boční desce (Obrázek 7) pomocí pojistné matice (⅜") a vratového šroubu, který jste si zachovali v kroku 3 v části Demontáž držáků pro nastavení výšky sekání (strana 2).

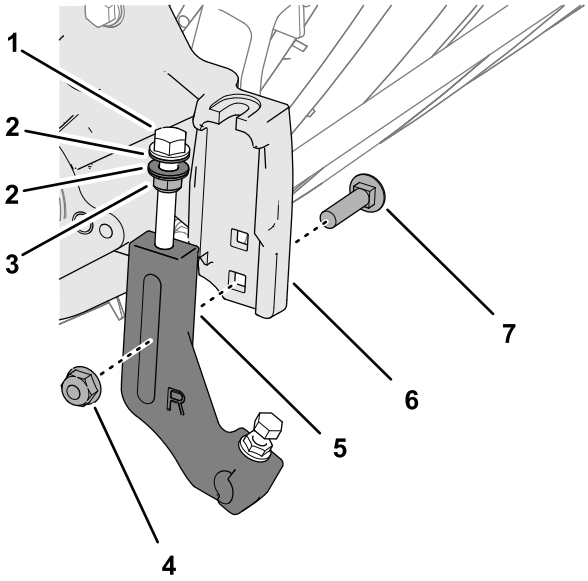

Obrázek 7

1. Šroub pro nastavení výšky sekání
2. Podložky
3. Pojistná matice s nákružkem
4. Pojistná matice s nákružkem (⅜")
5. Držák pro nastavení výšky sekání
6. Držák pro nastavení výšky sekání (boční deska)
7. Vratový šroub

Poznámka: Nasaďte podložky na šrouby pro nastavení výšky sekání na každé straně příruby držáku pro nastavení výšky sekání na boční desce (Obrázek 8).

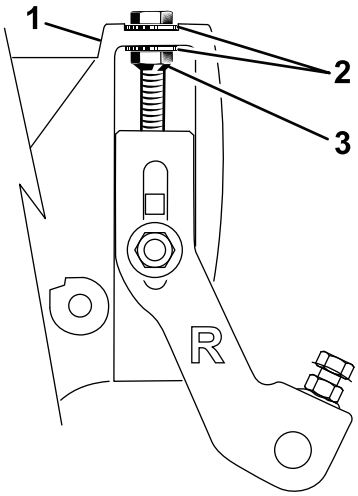

g235085

Obrázek 8

1. Šroub pro nastavení výšky sekání
2. Podložka
3. Pojistná matice s nákružkem

2. Namontujte hřídel předního válce do konzoly válce držáku pro nastavení výšky sekání (Obrázek 9).

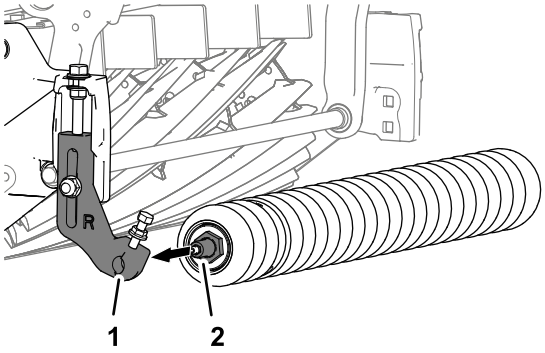

g235008

Obrázek 9

1. Konzola válce (držák pro nastavení výšky sekání)
2. Hřídel předního válce

3. Namontujte druhý držák pro nastavení výšky sekání k hřídeli předního válci a vyrovnejte konzolu držáku pro nastavení výšky sekání boční desky podle vyobrazení Obrázek 10.

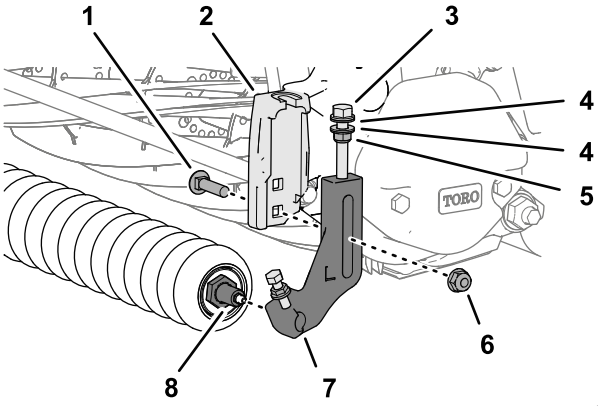

g234977

Obrázek 10

1. Vratový šroub
2. Držák pro nastavení výšky sekání (boční deska)
3. Šroub pro nastavení výšky sekání
4. Podložky
5. Pojistná matice s nákružkem
6. Pojistná matice s nákružkem (⅜")
7. Držák pro nastavení výšky sekání
8. Hřídel předního válce

4. Namontujte držáky pro nastavení výšky sekání ke konzole s vratovým šroubem (Obrázek 10), jenž byl demontován v kroku 3 v části Demontáž držáků pro nastavení výšky sekání (strana 2), a pojistnou maticí (⅜").
5. Utahujte pojistné matice šroubu pro nastavení výšky sekání, až se podložky dotknou příruby boční desky. Poté povolte matici o ½ otáčky (Obrázek 10).
6. Vystřeďte válec mezi držákem pro nastavení výšky sekání, utáhněte šrouby a matice s vroubkovaným nákružkem na konzole válce držáků pro nastavení výšky sekání (Obrázek 11).

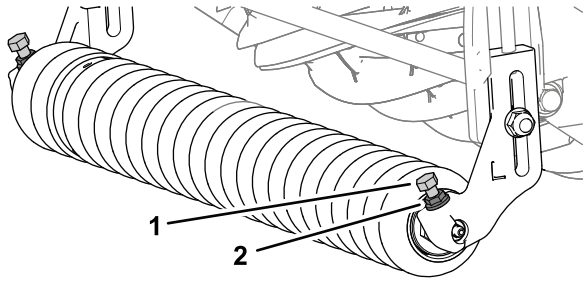

g234984

Obrázek 11

1. Šroub
2. Matice s vroubkovaným nákružkem

7. Nastavte výšku sekání podle pokynů v *provozní příručce* žací jednotky.

Montáž vymezovacích podložek zadního válce

1. Demontujte 4 pojistné matice s nákružkem, 4 podložky a 4 vratové šrouby, jež upevňují zadní válec a podložky k přírubě na boční desce (Obrázek 12).

   Poznámka: Podložky a vymezovací podložky uschovejte pro montáž v kroku 6.

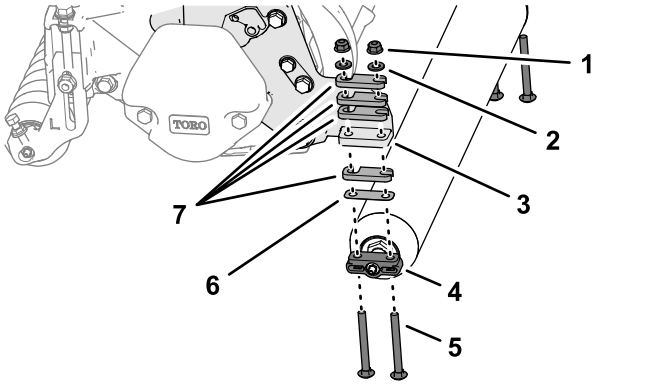

g234983

Obrázek 12

1. Pojistná matice s nákružkem	5. Vratový šroub (5/16" x 3")
2. Podložka	6. Vymezovací podložka (0,010")
3. Příruba (boční deska)	7. Vymezovací podložka (0,25")
4. Konzola zadního válce	

2. Nastavte agresivitu sekání podle pokynů v *provozní příručce* žací jednotky.
3. Upevněte rozpěrky, jež jste určili v kroku 2 ke konzole 1 zadního válce (Obrázek 13) pomocí 4 vratových šroubů (5/16" x 4").

   Poznámka: Použitím rozpěrek, vratových šroubů a matic (Obrázek 13), jež jsou součástí této sady, upravte výšku sekání nad 25 mm.

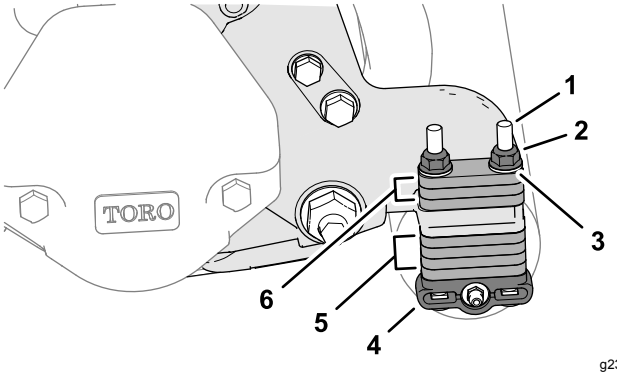

g234980

Obrázek 13

1. Vratový šroub (5/16" x 4")	4. Konzola zadního válce
2. Pojistná matice s nákružkem (5/16")	5. Rozpěrky (uložená poloha)
3. Podložka	6. Rozpěrky (poloha nastavené výšky sekání)

   Poznámka: Chcete-li nastavit větší výšku sekání, můžete objednat rozpěrky č. dílu 119-0626 a delší vratové šrouby (4½") č. dílu 3230-30, jak je popsáno v *provozní příručce* žací jednotky.

4. Na pravou a levou přírubu boční desky namontujte rozpěrky, konzoly zadního válce a vratové šrouby (Obrázek 13).
5. Nasaďte zbývající rozpěrky na vratové šrouby (Obrázek 13) nad příruby boční desky (uložená poloha).
6. Připevněte zadní válec a vymezovací podložky k žací jednotce pomocí 4 podložek, jež jste demontovali v kroku 1, a 4 pojistných matic s nákružkem (Obrázek 13).

Dokončení montáže sady pro vysokou výšku sekání

Stroje s namontovanými žacími jednotkami

Namontujte žací jednotky na stroj (viz *provozní příručka* k žací jednotce).

Poznámky:

Poznámky:



Count on it.