Form No. 3417-889 Rev A

Sæt til høj klippehøjde

DPA-klippeenhed i Reelmaster® 3000- eller 5000-serien

Modelnr. 137-0890

Monteringsvejledning

⚠ ADVARSEL

CALIFORNIEN
Advarsel i henhold til erklæring nr. 65
Dette produkt indeholder et eller flere kemikalier, der ifølge staten Californien er kræftfremkaldende og giver medfødte defekter eller forplantningsskader.

Montering

Løsdele

Brug skemaet herunder til at kontrollere, at alle dele er blevet leveret.

Beskrivelse	Antal	Anvendelse
Kræver ingen dele	–	Gør klar til at montere sættet.
Kræver ingen dele	–	Afmontering af klippehøjdebeslagene.
Bolt (5/16" x 1⅛") Takket flangemøtrik (5/16") Beslag til høj klippehøjde (venstre) Beslag til høj klippehøjde (højre) Klippehøjdeskrue (⅜" x 2¾") Spændeskive (5/16") Flangelåsemøtrik (5/16)	2 2 1 1 2 4 2	Monter klippehøjdebeslagene.
Låsemøtrik (⅜")	2	Monter frontrullen.
Bræddebolte (5/16" x 4") Afstandsstykke (6 mm) Flangelåsemøtrik (5/16")	4 8 4	Monter bagrulleafstandsstykkerne.
Kræver ingen dele	–	Færdiggør monteringen af klippehøjdesættet.

Klargøring til montering af sættet

Maskiner med klippeenhederne monteret

1. Parker maskinen på en plan overflade, og sænk klippeenhederne.
2. Aktiver parkeringsbremsen, sluk for motoren, og tag nøglen ud.
3. Afmonter klippeenhederne. Se klippeenhedens *betjeningsvejledning*.

© 2017—The Toro® Company
8111 Lyndale Avenue South
Bloomington, MN 55420

Registrer dit produkt på www.Toro.com.

CE

Oversættelse af original (DA)
Trykt i USA.
Alle rettigheder forbeholdes

3417-889 A

Afmontering af klippehøjdebeslagene

1. Løsn de 2 flangelåsemøtrikker ved de 2 klippehøjdeskruer (Figur 1).

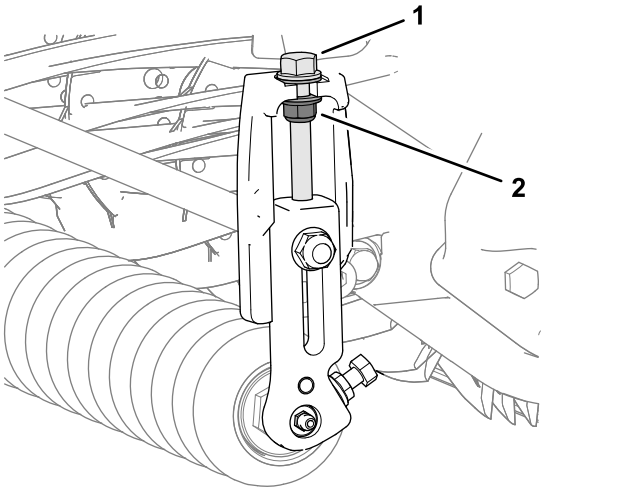

Figur 1

1. Klippehøjdeskrue
2. Flangelåsemøtrik

2. Løsn de 2 takkede flangemøtrikker og 2 bolte, der fastgør frontrulleakslen til valsestøtteenden på venstre og højre klippehøjdebeslag (Figur 2).

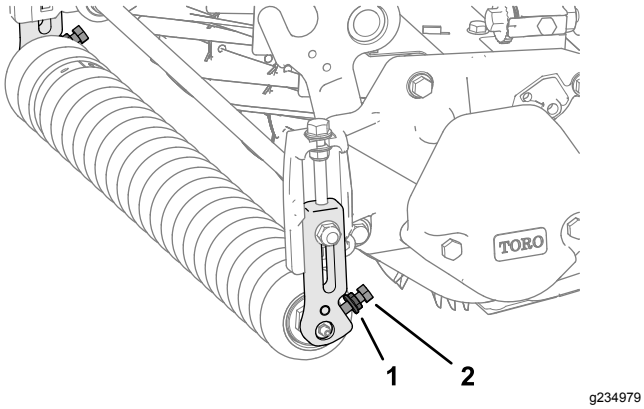

Figur 2

1. Takket flangemøtrik
2. Bolt

3. Fjern brædddebolten og flangelåsemøtrikken fra den ene side af klippeenheden, og fastgør klippehøjdebeslaget til sidepladen (Figur 3).

   Bemærk: Gem brædddebolten til montering i Montering af frontrullen (side 3).

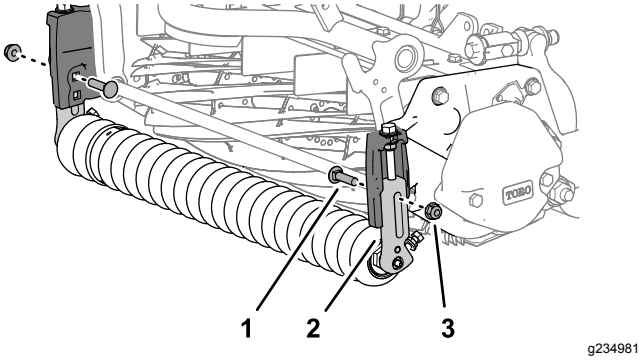

Figur 3

1. Brædddebolt
2. Klippehøjdebeslag
3. Flangelåsemøtrik

4. Afmonter klippehøjdebeslaget og frontrullen fra klippeenheden (Figur 4).

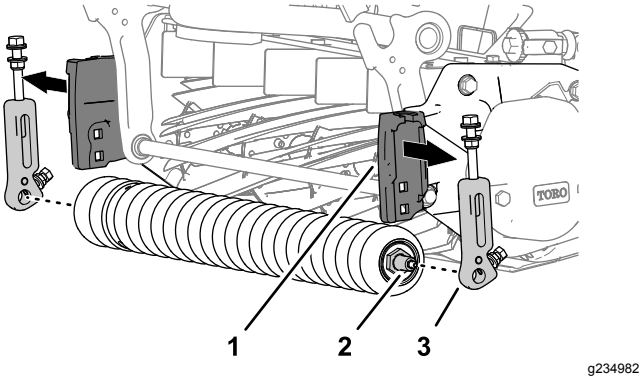

Figur 4

1. Klippehøjdestøtte (sideplade)
2. Frontrulleaksel
3. Klippehøjdebeslag

5. Gentag trin 3 for klippehøjdebeslaget på den anden side af klippeenheden, og fjern beslaget (Figur 3).

Montering af beslagene til høj klippehøjde

1. Saml de 2 klippehøjdeskruer (⅜" x 2¾"), 4 spændeskiver (5/16") og 2 flangelåsemøtrikker (⅜"). Se Figur 5.

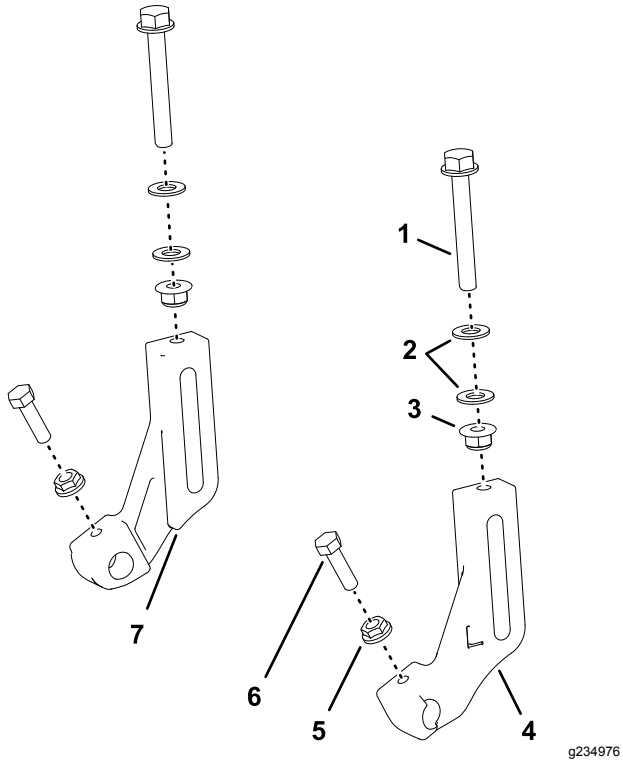

Figur 5

1. Klippehøjdeskrue (⅜" x 2¾")
2. Spændeskiver (5/16")
3. Flangelåsemøtrik (5/16)
4. Klippehøjdebeslag (venstre)
5. Takket flangemøtrik (5/16")
6. Bolt (5/16" x 1⅛")
7. Klippehøjdebeslag (højre)

Bemærk: Skru møtrikkerne på skruerne, så afstanden mellem spændeskiverne er 8 mm (Figur 6).

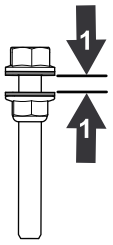

Figur 6

1. 8 mm

2. Skru løst klippehøjdeskruen i venstre og højre beslag til høj klippehøjde (Figur 5).

3. Monter løst en bolt (5/16" x 1⅛") og en takket flangemøtrik (5/16") til hver valsestøtte på beslagene til høj klippehøjde (Figur 5).

   Bemærk: Ret møtrikkens takker ind mod valsestøtten.

Montering af frontrullen

Bemærk: Bogstavet "L" på beslaget til høj klippehøjde markerer venstre beslag, og bogstavet "R" markerer højre beslag.

1. Brug det nederste firkantede hul i sidepladens klippehøjdestøtte, og saml løst et beslag til høj klippehøjde på sidepladen (Figur 7) med en låsemøtrik (⅜") og bræddebolten, som du gemte i trin 3 i Afmontering af klippehøjdebeslagene (side 2).

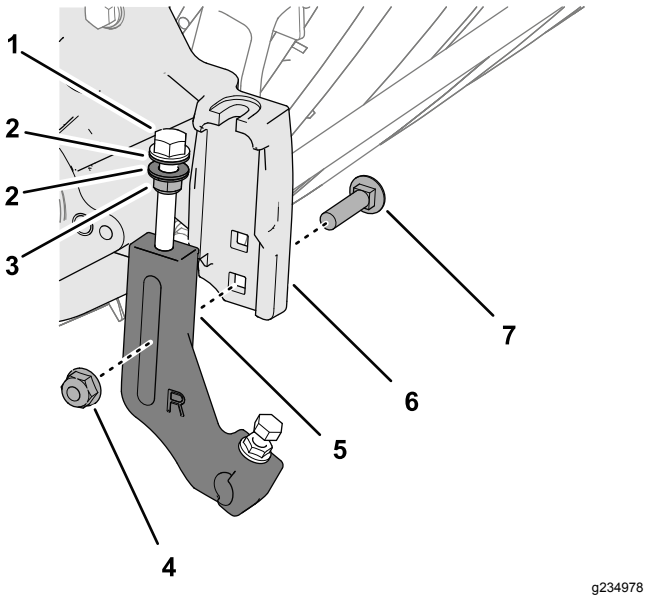

Figur 7

1. Klippehøjdeskrue
2. Spændeskiver
3. Flangelåsemøtrik
4. Flangelåsemøtrik (⅜")
5. Klippehøjdebeslag
6. Klippehøjdestøtte (sideplade)
7. Bræddebolt

Bemærk: Placer spændeskiverne på klippehøjdejusteringsskruerne på hver side af sidepladens flange til klippehøjdestøtte (Figur 8).

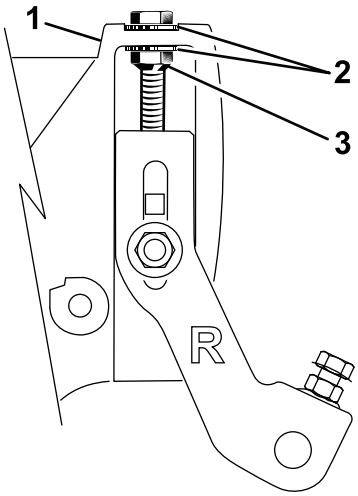

g235085

Figur 8

1. Klippehøjdeskrue
2. Spændeskive
3. Flangelåsemøtrik

2. Monter frontrulleakslen i klippehøjdebeslagets valsestøtte (Figur 9).

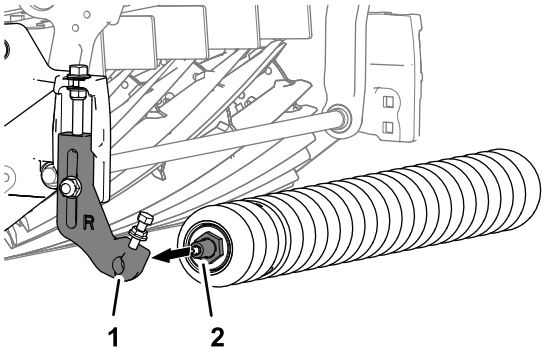

g235008

Figur 9

1. Valsestøtte (klippehøjdebeslag)
2. Frontrulleaksel

3. Saml det andet klippehøjdebeslag til frontrulleakslen, og ret beslaget til klippehøjdestøtten ind efter sidepladen som vist i Figur 10.

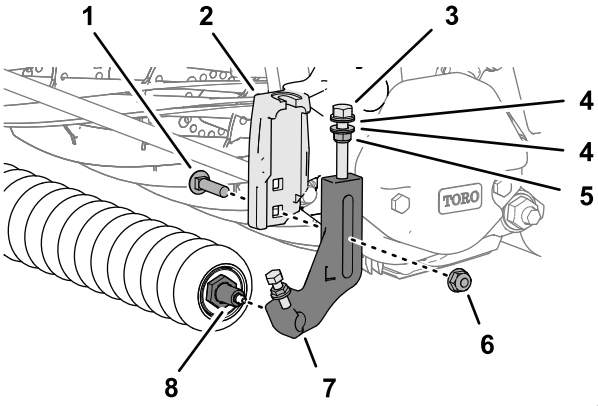

g234977

Figur 10

1. Bræddebolt
2. Klippehøjdestøtte (sideplade)
3. Klippehøjdeskrue
4. Spændeskiver
5. Flangelåsemøtrik
6. Flangelåsemøtrik (⅜")
7. Klippehøjdebeslag
8. Frontrulleaksel

4. Monter klippehøjdebeslaget på støtten med bræddebolten (Figur 10), du fjernede i trin 3 i Afmontering af klippehøjdebeslagene (side 2), og en låsemøtrik (⅜").
5. Spænd låsemøtrikkerne på klippehøjdens justeringsskrue, indtil spændeskiverne berører sidepladens flange, og løsn derefter møtrikken ½ omgang (Figur 10).
6. Centrer rullen mellem klippehøjdebeslaget, stram boltene, og stram de takkede flangemøtrikker på klippehøjdebeslagenes valsestøtte (Figur 11).

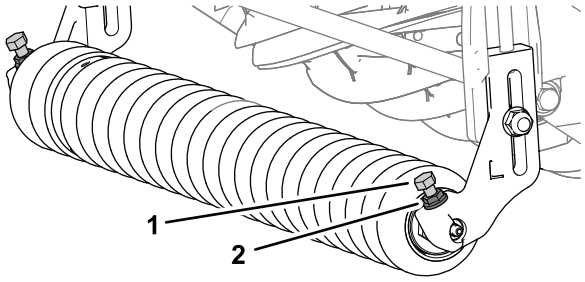

g234984

Figur 11

1. Bolt
2. Takket flangemøtrik

7. Juster klippehøjden efter anvisningerne i klippeenhedens *betjeningsvejledning*.

Montering af bagrulleafstandsstykkerne

1. Fjern de 4 flangelåsemøtrikker, 4 spændeskiver og 4 bræddebolte, der fastgør bagrullen og afstandsstykkerne til sidepladens flange (Figur 12).

   Bemærk: Gem spændeskiverne og afstandsstykkerne til montering i trin 6.

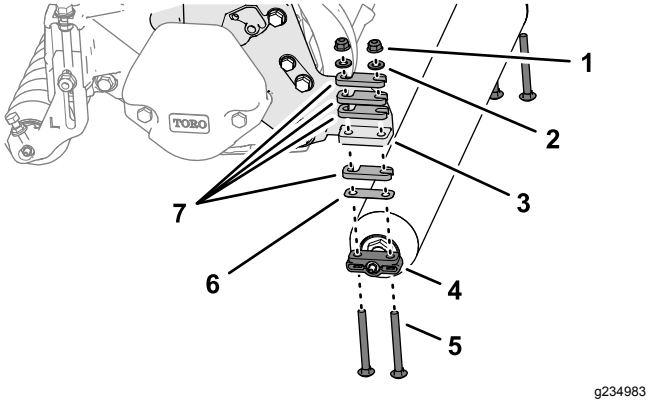

g234983

Figur 12

1. Flangelåsemøtrik	5. Bræddebolt (5/16" x 3")
2. Spændeskive	6. Afstandsstykke (0,25 mm)
3. Flange (sideplade)	7. Afstandsstykke (6 mm)
4. Bagrulleholder	

2. Fastslå klipningens aggressivitet ved at følge anvisningerne i klippeenhedens *betjeningsvejledning*.
3. Monter de afstandsbøsninger, som du fandt frem til i trin 2, på 1 bagrulleholder (Figur 13) med de 4 bræddebolte (5/16" x 4").

   Bemærk: Brug afstandsbøsningerne, bræddeboltene og møtrikkerne (Figur 13), der følger med sættet, til at justere klippehøjder på mere end 25 mm.

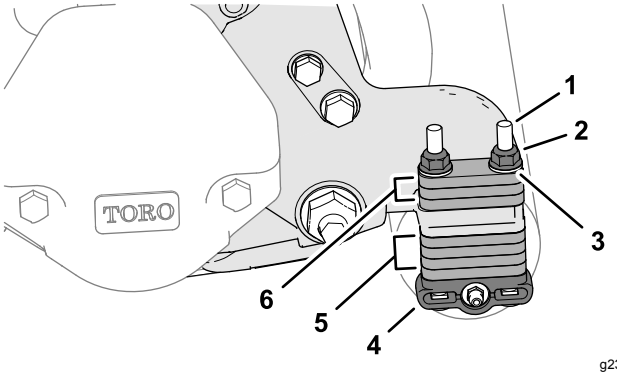

g234980

Figur 13

1. Bræddebolt (5/16" x 4")	4. Bagrulleholder
2. Flangelåsemøtrik (5/16")	5. Afstandsbøsninger (opbevaringsposition)
3. Spændeskive	6. Afstandsbøsninger (klippehøjdeposition)

   Bemærk: Du kan bestille afstandsbøsninger, delnr. 119-0626, og lange bræddebolte (4½"), delnr. 3230-30, til at indstille højere klippehøjder som beskrevet i klippeenhedens *betjeningsvejledning*.

4. Monter afstandsbøsningerne, bagrulleholderne og bræddeboltene på flangerne på venstre og højre sideplade (Figur 13).
5. Saml de resterende afstandsbøsninger på bræddeboltene (Figur 13) over sidepladens flanger (opbevaringsposition).
6. Fastgør bagrullen og afstandsstykkerne på klippeenheden med de 4 spændeskiver, som du fjernede i trin 1, og de 4 flangelåsemøtrikker (Figur 13).

Færdiggørelse af montering af sættet til høj klippehøjde

Maskiner med klippeenhederne monteret

Monter klippeenhederne på maskinen. Se klippeenhedens *betjeningsvejledning*.

Bemærkninger:

Bemærkninger:



Count on it.