Form No. 3417-890 Rev A

Kit für hohe Schnitthöhe

DPA-Schneideinheit der Serie Reelmaster® 3000 oder 5000

Modellnr. 137-0890

Installationsanweisungen

⚠ WARNUNG:

KALIFORNIEN
Warnung zu Proposition 65

Dieses Produkt enthält eine Chemikalie oder Chemikalien, die laut den Behörden des Staates Kalifornien krebserregend wirken, Geburtsschäden oder andere Defekte des Reproduktionssystems verursachen.

Installation

Einzelteile

Prüfen Sie anhand der nachstehenden Tabelle, dass Sie alle im Lieferumfang enthaltenen Teile erhalten haben.

Beschreibung	Menge	Verwendung
Keine Teile werden benötigt	–	Vorbereiten der Kitinstallation.
Keine Teile werden benötigt	–	Entfernen der Schnitthöhenhalterungen.
Schraube (5/16" x 1⅛") Gezahnte Bundmutter (5/16") Halterung für hohe Schnitthöhe (links) Halterung für hohe Schnitthöhe (rechts) Schnitthöhenschraube (⅜" x 2¾") Scheibe (5/16") Sicherungsbundmutter (5/16")	2 2 1 1 2 4 2	Montieren der Schnitthöhenhalterungen.
Sicherungsmutter (⅜")	2	Einbauen der Frontrolle.
Schlossschrauben (5/16" x 4") Beilagscheibe (0,25") Sicherungsbundmutter (5/16")	4 8 4	Befestigen der Beilagscheiben der Heckrolle.
Keine Teile werden benötigt	–	Abschließen der Installation des Schnitthöhenkits.

Vorbereiten der Kitinstallation

Maschinen mit montierten Schneideinheiten

1. Parken Sie die Maschine auf einer ebenen Fläche und senken Sie die Schneideinheiten ab.
2. Aktivieren Sie die Feststellbremse, stellen den Motor ab und ziehen den Schlüssel ab.
3. Nehmen Sie die Schneideinheiten ab, siehe *Bedienungsanleitung* der Schneideinheit.

© 2017—The Toro® Company
8111 Lyndale Avenue South
Bloomington, MN 55420

Registrieren Sie Ihr Produkt unter www.Toro.com.

CE

Originaldokuments (DE)
Druck: USA
Alle Rechte vorbehalten

3417-890 A

Entfernen der Schnitthöhenhalterungen

1. Lösen Sie die zwei Sicherungsbundmuttern an den 2 Schnitthöhenschrauben (Bild 1).

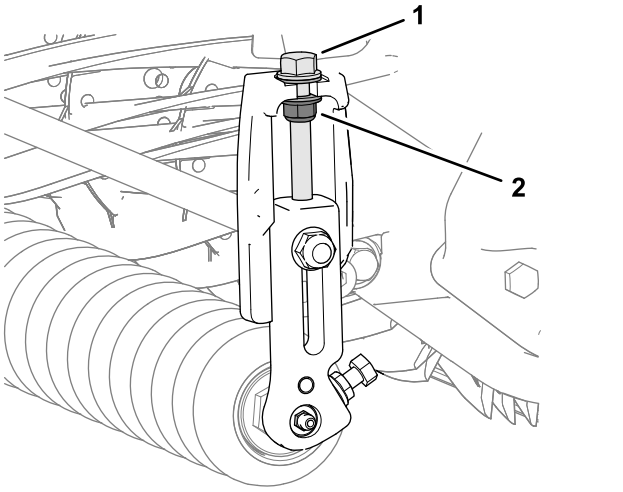

Bild 1

1. Schnitthöhenschraube
2. Sicherungsbundmutter

2. Lösen Sie die zwei gezahnten Bundmuttern und die zwei Schrauben, mit denen die Frontrollenwelle am Rollenstützenende der linken und rechten Schnitthöhenhalterungen befestigt ist (Bild 2).

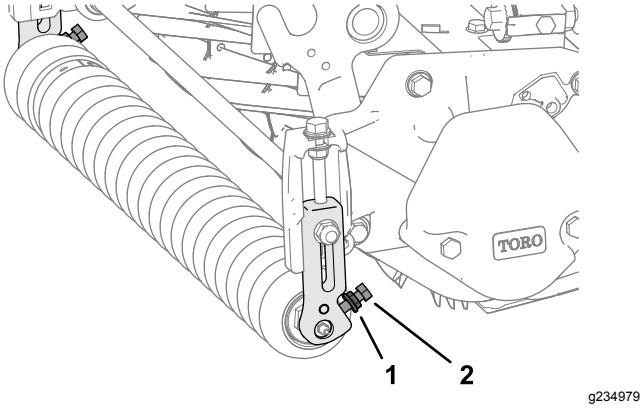

Bild 2

1. Gezahnte Bundmutter
2. Schraube

3. Arbeiten Sie an einer Seite der Schneideinheit und entfernen Sie die Schlossschraube und Sicherungsbundmutter, mit denen die Schnitthöhenhalterung an der Seitenplatte befestigt ist (Bild 3).

   Hinweis: Bewahren Sie die Schlossschraube für den Einbau in Einbauen der Frontrolle (Seite 3) auf.

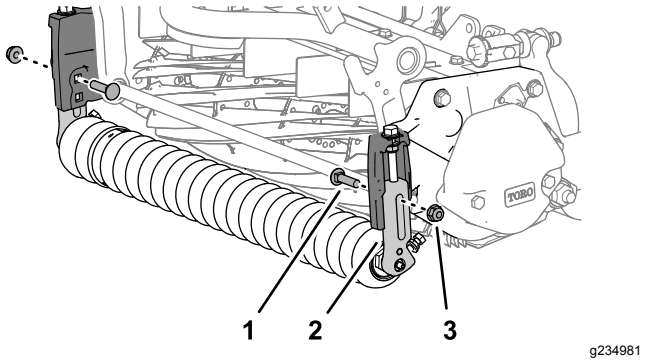

Bild 3

1. Schlossschraube
2. Schnitthöhenhalterung
3. Sicherungsbundmutter

4. Nehmen Sie die Schnitthöhenhalterung und die Frontrolle von der Schneideinheit ab (Bild 4).

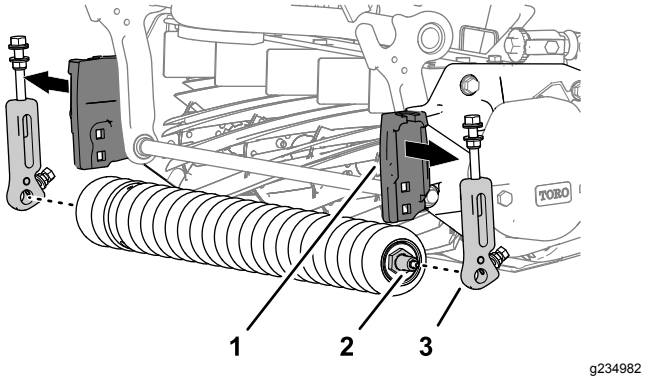

Bild 4

1. Schnitthöhenstütze (Seitenplatte)
2. Frontrollenwelle
3. Schnitthöhenhalterung

5. Wiederholen Sie Schritt 3 für die Schnitthöhenhalterung an der anderen Seite der Schneideinheit und nehmen Sie die Halterung ab (Bild 3).

Montieren der Halterungen für hohe Schnitthöhe

1. Montieren Sie die zwei Schnitthöhenschrauben (⅜" x 2¾"), vier Scheiben (5/16") und zwei Sicherungsbundmuttern (⅜"), siehe Bild 5.

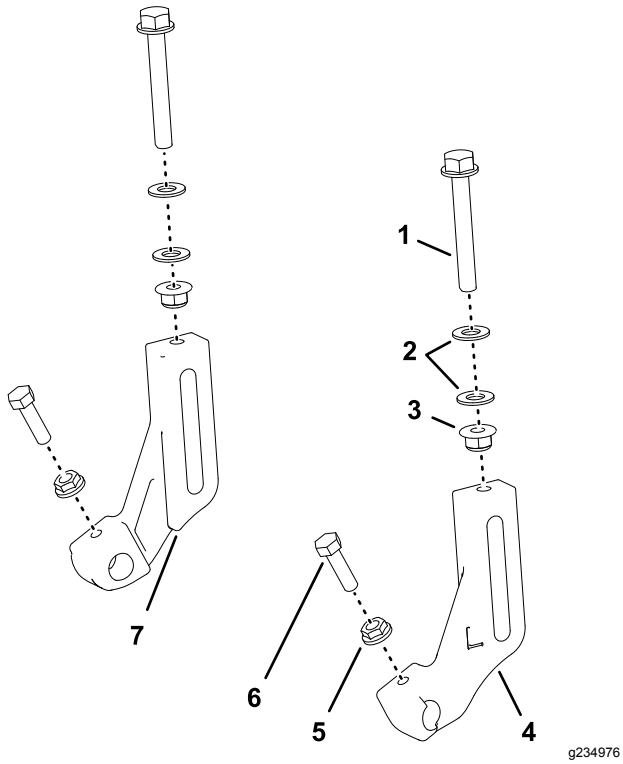

Bild 5

1. Schnitthöhenschraube (⅜" x 2¾")
2. Scheiben (5/16")
3. Sicherungsbundmutter (5/16")
4. Schnitthöhenhalterung (links)
5. Gezahnte Bundmutter (5/16")
6. Schraube (5/16" x 1⅛")
7. Schnitthöhenhalterung (rechts)

Hinweis: Schrauben Sie die Muttern auf die Schrauben, bis Sie einen Abstand von 8 mm zwischen den Scheiben messen (Bild 6).

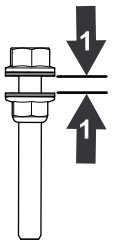

Bild 6

1. 8 mm

2. Schrauben Sie die Schnitthöhenschraube lose in die linken und rechten Halterungen für die hohe Schnitthöhe (Bild 5).
3. Befestigen Sie eine Schraube (5/16" x 1⅛") und eine gezahnte Bundmutter (5/16") lose an jeder Rollenstütze der Halterungen für die hohe Schnitthöhe (Bild 5).

   Hinweis: Fluchten Sie die Zahnungen der Mutter zur Rollenstütze aus.

Einbauen der Frontrolle

Hinweis: Der Buchstabe „L“ an der Halterung für die hohe Schnitthöhe gibt die linke Halterung und der Buchstabe „R“ gibt die rechte Halterung an.

1. Montieren Sie eine Halterung für die hohe Schnitthöhe lose mit einer Sicherungsmutter (⅜") und der Schlossschraube, die Sie in Schritt 3 in Entfernen der Schnitthöhenhalterungen (Seite 2) aufbewahrt haben, im unteren rechteckigen Loch der Schnitthöhenstütze der Seitenplatte an der Seitenplatte (Bild 7).

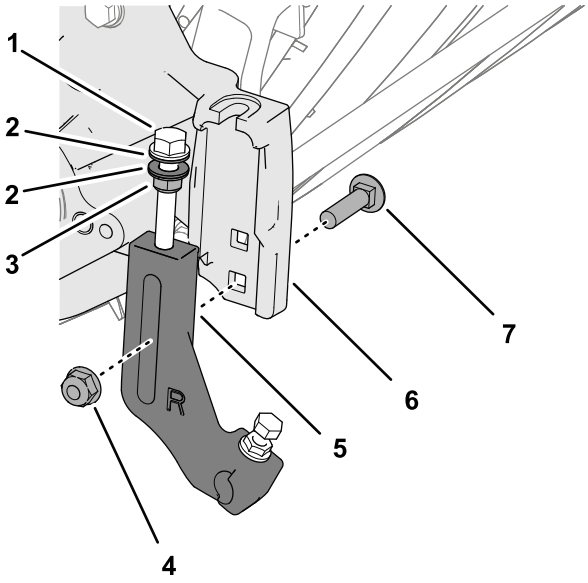

Bild 7

1. Schnitthöhenschraube
2. Scheiben
3. Sicherungsbundmutter
4. Sicherungsmutter (⅜")
5. Schnitthöhenhalterung
6. Schnitthöhenstütze (Seitenplatte)
7. Schlossschraube

Hinweis: Positionieren Sie die Scheiben an den Einstellschrauben für die Schnitthöhe an jeder Seite des Flansches für die Schnitthöhenstütze an der Seitenplatte (Bild 8).

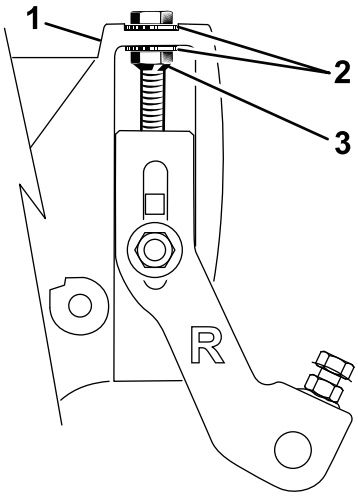

g235085

Bild 8

1. Schnitthöhenschraube
2. Scheibe
3. Sicherungsbundmutter

2. Montieren Sie die Frontrollenwelle in der Rollenstütze der Schnitthöhenhalterung (Bild 9).

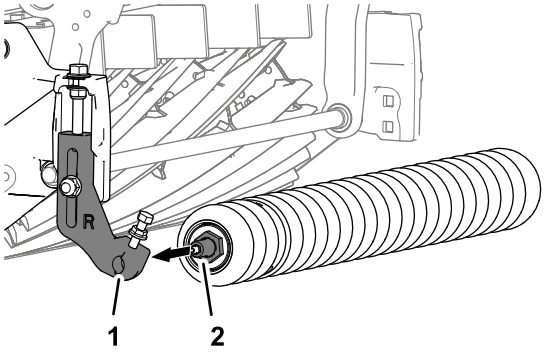

g235008

Bild 9

1. Rollenstütze (Schnitthöhenhalterung)
2. Frontrollenwelle

3. Montieren Sie die andere Schnitthöhenhalterung an der Frontrollenwelle und fluchten Sie die Halterung mit der Schnitthöhenstütze der Seitenplatte aus, wie in Bild 10 abgebildet.

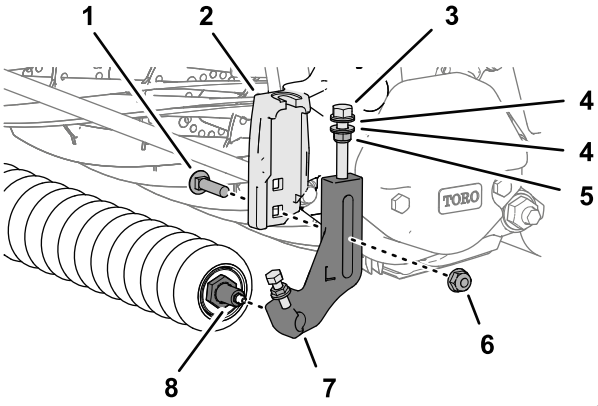

g234977

Bild 10

1. Schlossschraube
2. Schnitthöhenstütze (Seitenplatte)
3. Schnitthöhenschraube
4. Scheiben
5. Sicherungsbundmutter
6. Sicherungsmutter (⅜")
7. Schnitthöhenhalterung
8. Frontrollenwelle

4. Montieren Sie die Schnitthöhenhalterung mit der Schlossschraube (Bild 10), die Sie in Schritt 3 in Entfernen der Schnitthöhenhalterungen (Seite 2) entfernt haben, und einer Sicherungsmutter (⅜") an der Stütze.
5. Ziehen Sie die Sicherungsmuttern an der Einstellschraube für die Schnitthöhe an, bis die Scheiben den Flansch der Seitenplatte berühren; drehen Sie die Mutter dann um eine halbe Umdrehung heraus (Bild 10).
6. Zentrieren Sie die Rolle zwischen den Schnitthöhenhalterungen, ziehen Sie die Schrauben und die gezahnten Bundmuttern an der Rollenstütze der Schnitthöhenhalterungen an (Bild 11).

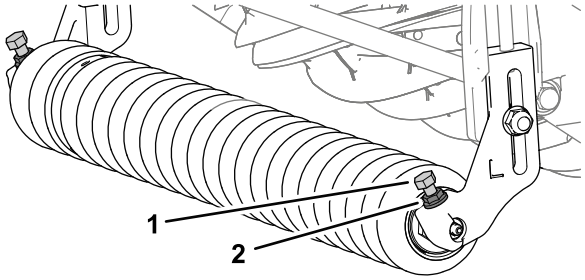

g234984

Bild 11

1. Schraube
2. Gezahnte Bundmutter

7. Stellen Sie die Schnitthöhe gemäß der Anweisungen in der *Bedienungsanleitung* der Schneideinheit ein.

Befestigen der Beilagscheiben der Heckrolle

1. Entfernen Sie die vier Sicherungsbundmuttern, vier Scheiben und vier Schlossschrauben, mit denen die Heckrolle und die Beilagscheiben am Flansch der Seitenplatte befestigt sind (Bild 12).

   Hinweis: Bewahren Sie die Scheiben und Beilagscheiben für den Einbau in Schritt 6 auf.

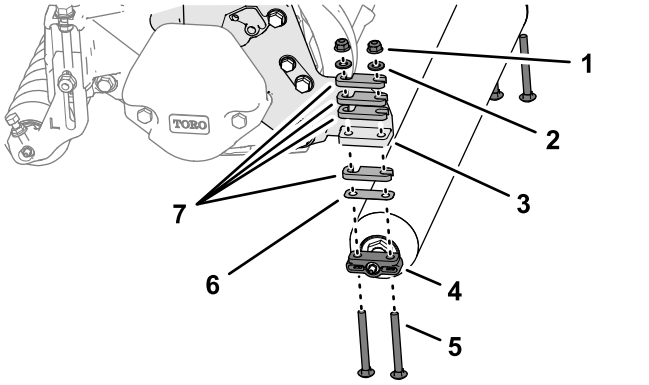

g234983

Bild 12

1. Sicherungsbundmutter
2. Scheibe
3. Flansch (Seitenplatte)
4. Heckrollenhalterung
5. Schlossschraube (5/16" x 3")
6. Beilagscheibe (0,010")
7. Beilagscheibe (0,25")

2. Ermitteln Sie die Schnittschärfe gemäß der Anweisungen in der *Bedienungsanleitung* der Schneideinheit.
3. Montieren Sie die Distanzstücke, die Sie in Schritt 2 ermittelt haben, mit den vier Schlossschrauben (5/16" x 4") an der Heckrollenhalterung (Bild 13).

   Hinweis: Verwenden Sie für eine Schnitthöhe über 25 mm den Distanzstücken, Schlossschrauben und Muttern (Bild 13) aus dem Kit.

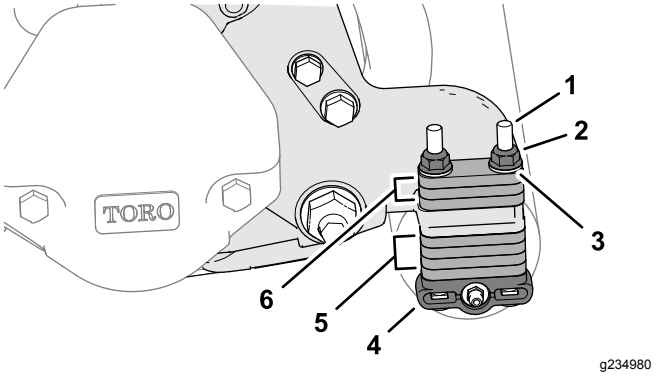

g234980

Bild 13

1. Schlossschraube (5/16" x 4")
2. Sicherungsbundmutter (5/16")
3. Scheibe
4. Heckrollenhalterung
5. Distanzstücke (gelagerte Stellung)
6. Distanzstücke (Schnitthöhenstellung)

Hinweis: Sie können Distanzstücke, Bestellnummer 119-0626, und längere Schlossschrauben (4½"), Bestellnummer 3230-30, bestellen, um höhere Schnitthöhen einzustellen, wie in der *Bedienungsanleitung* der Schneideinheit beschrieben.

4. Montieren Sie die Distanzstücke, Heckrollenhalterungen und Schlossschrauben an den rechten und linken Seitenplattenflanschen (Bild 13).
5. Montieren Sie die restlichen Distanzstücke an den Schlossschrauben (Bild 13) über den Seitenplattenflanschen (gelagerte Stellung).
6. Befestigen Sie die Heckrolle und Beilagscheiben mit den vier Scheiben, die Sie in Schritt 1 entfernt haben, und den vier Sicherungsbundmuttern an der Schneideinheit (Bild 13).

Abschließen der Installation des Kits für hohe Schnitthöhe

Maschinen mit montierten Schneideinheiten

Montieren Sie die Schneideinheiten an der Maschine, siehe *Bedienungsanleitung* der Schneideinheit.

Hinweise:

Hinweise:



Count on it.