Form No. 3417-891 Rev A

Kit de altura de corte alta

Unidad de corte Reelmaster® Serie 3000 o 5000 DPA

Nº de modelo 137-0890

Instrucciones de instalación

⚠ ADVERTENCIA

CALIFORNIA
Advertencia de la Propuesta 65

Este producto contiene una o más sustancias químicas que el Estado de California considera causantes de cáncer, defectos congénitos o trastornos del sistema reproductor.

Instalación

Piezas sueltas

Utilice la tabla siguiente para verificar que no falta ninguna pieza.

Descripción	Cant.	Uso
No se necesitan piezas	–	Prepare la instalación del kit.
No se necesitan piezas	–	Retirada de los soportes de altura de corte.
Perno (5/16" x 1⅛") Tuerca con arandela prensada dentada (5/16") Soporte de altura de corte alta (izquierdo) Soporte de altura de corte alta (derecho) Tornillo de altura de corte (⅜" x 2¾") Arandela (5/16") Contratuerca con arandela prensada (5/16)	2 2 1 1 2 4 2	Monte los soportes de altura de corte.
Contratuerca (⅜")	2	Instalación del rodillo delantero.
Pernos de cuello cuadrado (5/16" x 4") Suplemento (0,25") Contratuerca con arandela prensada (5/16")	4 8 4	Instale los suplementos del rodillo trasero.
No se necesitan piezas	–	Termine de instalar el kit de altura de corte alta.

Preparación para la instalación del kit

Máquinas con las unidades de corte instaladas

1. Aparque la máquina en una superficie nivelada y baje las unidades de corte.
2. Ponga el freno de estacionamiento, apague el motor y retire la llave.
3. Retire las unidades de corte; consulte el *Manual del operador* de las unidades de corte.

© 2017—The Toro® Company
8111 Lyndale Avenue South
Bloomington, MN 55420

Registre su producto en www.Toro.com.

CE

Traducción del original (ES)
Impreso en EE. UU.
Reservados todos los derechos

3417-891 A

Retirada de los soportes de altura de corte

1. Afloje las 2 contratuercas con arandela prensada en los 2 tornillos de altura de corte (Figura 1).

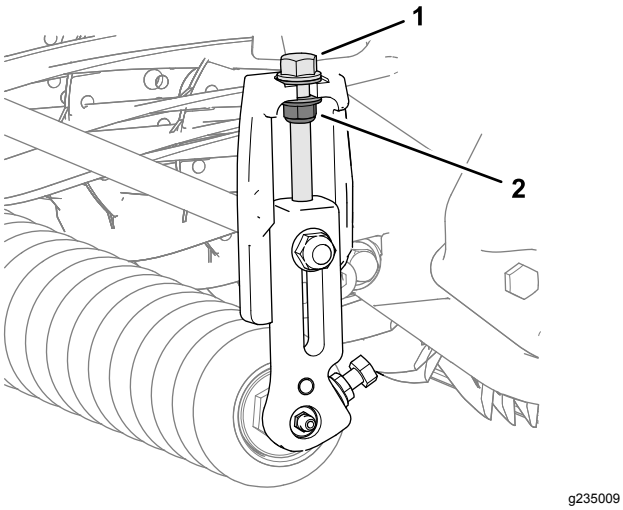

Figura 1

1. Tornillo de altura de corte
2. Contratuerca con arandela prensada

2. Afloje las 2 tuercas con arandela prensada dentada y los 2 pernos que sujetan el eje del rodillo delantero a los soportes del rodillo de los soportes de altura de corte izquierdo y derecho (Figura 2).

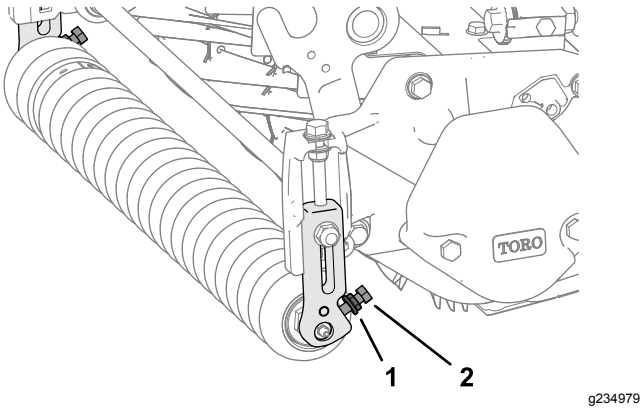

Figura 2

1. Tuerca con arandela prensada dentada
2. Perno

3. Trabajando en un lado de la unidad de corte, retire el perno de cuello cuadrado y la contratuerca con arandela prensada que sujetan el soporte de altura de corte a la chapa lateral (Figura 3).

   Nota: Guarde el perno de cuello cuadrado para su instalación en Instalación del rodillo delantero (página 3).

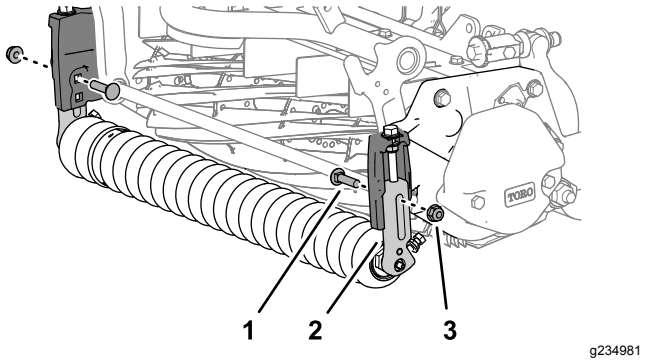

Figura 3

1. Perno de cuello cuadrado
2. Soporte de altura de corte
3. Contratuerca con arandela prensada

4. Retire el soporte de altura de corte y el rodillo delantero de la unidad de corte (Figura 4).

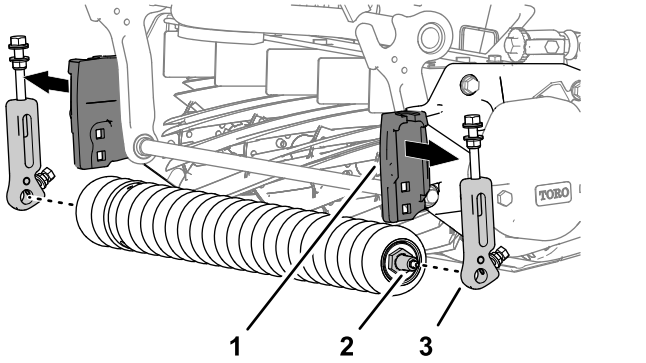

Figura 4

1. Soporte de altura de corte (chapa lateral)
2. Eje del rodillo delantero
3. Soporte de altura de corte

5. Repita el paso 3 en el soporte de altura de corte del otro lado de la unidad de corte, y retire el soporte (Figura 3).

Montaje de los soportes de altura de corte alta

1. Monte los 2 tornillos de altura de corte (⅜" x 2¾"), las 4 arandelas (5/16"), y las 2 tuercas con arandela prensada (⅜"); consulte Figura 5.

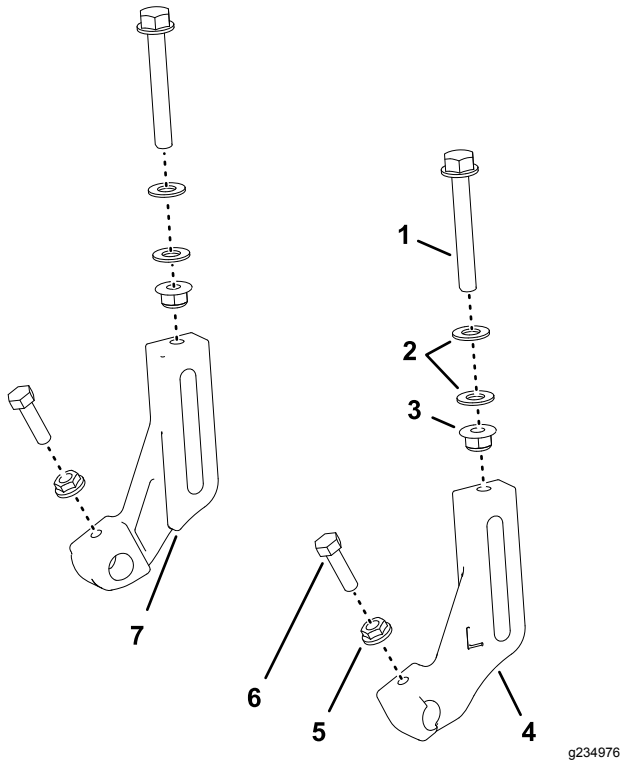

Figura 5

1. Tornillo de altura de corte (⅜" x 2¾")
2. Arandelas (5/16")
3. Contratuerca con arandela prensada (5/16")
4. Soporte de altura de corte (izquierdo)
5. Tuerca con arandela prensada dentada (5/16")
6. Perno (5/16" x 1⅛")
7. Soporte de altura de corte (derecho)

Nota: Enrosque las tuercas en los tornillos hasta que pueda medir 8 mm entre las arandelas (Figura 6).

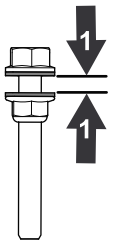

Figura 6

1. 8 mm

2. Enrosque sin apretar los tornillos de altura de corte en los soportes de altura de corte alta izquierdo y derecho (Figura 5).
3. Monte provisionalmente un perno (5/16" x 1⅛") y una tuerca con arandela prensada dentada (5/16") en cada soporte de rodillo de los soportes de altura de corte alta (Figura 5).

   Nota: La cara dentada de la tuerca debe orientarse hacia el soporte del rodillo.

Instalación del rodillo delantero

Nota: La letra "L" del soporte de altura de corte alta indica el soporte izquierdo; la letra “R" indica el soporte derecho.

1. Usando el orificio cuadrado inferior del soporte de altura de corte de la chapa lateral, monte provisionalmente un soporte de altura de corte alta en la chapa lateral (Figura 7) con una contratuerca (⅜") y el perno de cuello cuadrado que guardó en el paso 3 de Retirada de los soportes de altura de corte (página 2).

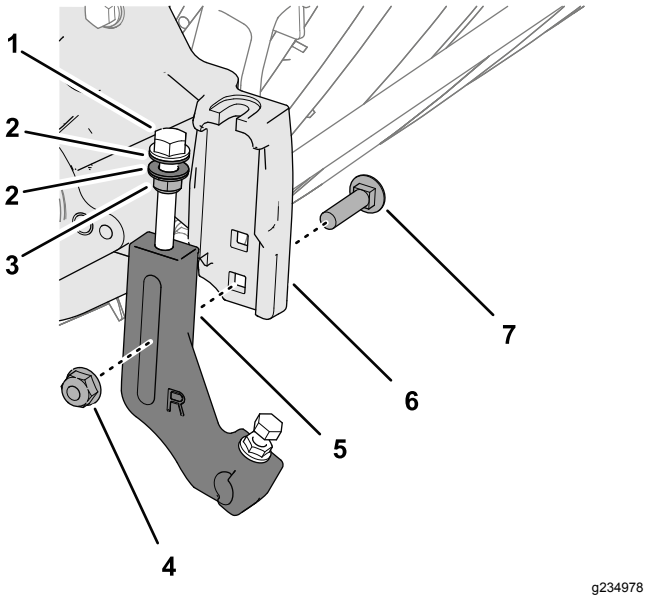

Figura 7

1. Tornillo de altura de corte
2. Arandelas
3. Contratuerca con arandela prensada
4. Contratuerca con arandela prensada (⅜")
5. Soporte de altura de corte
6. Soporte de altura de corte (chapa lateral)
7. Perno de cuello cuadrado

Nota: Coloque las arandelas de los tornillos de altura de corte en cada lado de la brida del soporte de altura de corte de la chapa lateral (Figura 8).

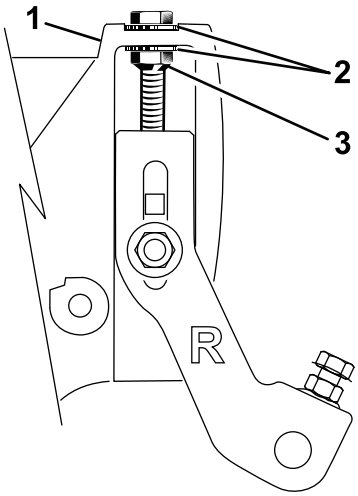

g235085

Figura 8

1. Tornillo de altura de corte
2. Arandela
3. Contratuerca con arandela prensada

2. Monte el eje del rodillo delantero en el soporte del rodillo del soporte de altura de corte (Figura 9).

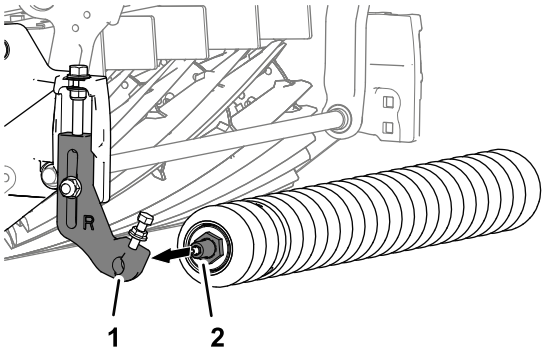

g235008

Figura 9

1. Soporte del rodillo (soporte de altura de corte)
2. Eje del rodillo delantero

3. Monte el otro soporte de altura de corte en el eje del rodillo delantero y alinee el soporte con el soporte de altura de corte de la chapa lateral, como se muestra en la Figura 10.

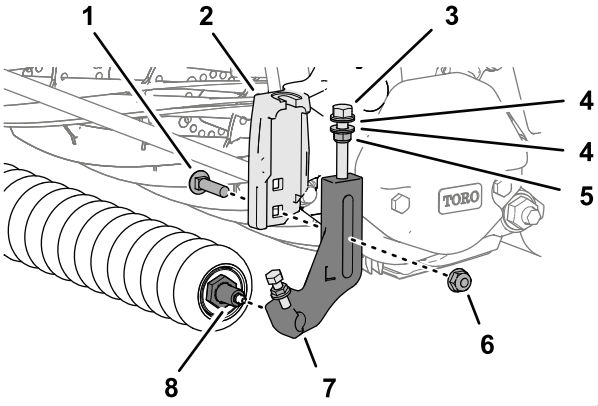

g234977

Figura 10

1. Perno de cuello cuadrado
2. Soporte de altura de corte (chapa lateral)
3. Tornillo de altura de corte
4. Arandelas
5. Contratuerca con arandela prensada
6. Contratuerca con arandela prensada (⅜")
7. Soporte de altura de corte
8. Eje del rodillo delantero

4. Monte el soporte de altura de corte en el soporte con el perno de cuello cuadrado (Figura 10) que retiró en el paso 3 de Retirada de los soportes de altura de corte (página 2) y una contratuerca (⅜").
5. Apriete las contratuercas del tornillo de ajuste de la altura de corte hasta que las arandelas toquen la brida de la chapa lateral, luego afloje la tuerca ½ vuelta (Figura 10).
6. Centre el rodillo entre los soportes de altura de corte, apriete los pernos, y apriete las tuercas con arandela prensada dentada de los soportes del rodillo de los soportes de la altura de corte (Figura 11).

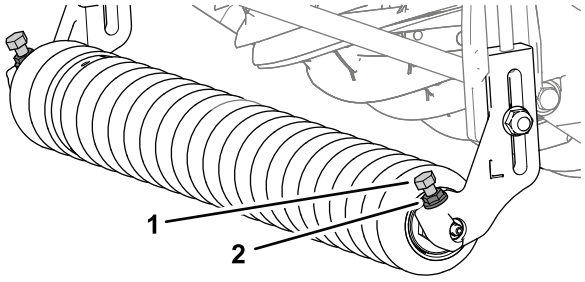

g234984

Figura 11

1. Perno
2. Tuerca con arandela prensada dentada

7. Ajuste la altura de corte siguiendo las instrucciones del *Manual del operador* de la unidad de corte.

Instalación de los suplementos del rodillo trasero

1. Retire las 4 contratuercas con arandela prensada, las 4 arandelas, y los 4 pernos de cuello cuadrado que sujetan el rodillo trasero y los suplementos a la brida de la chapa lateral (Figura 12).

   Nota: Guarde las arandelas y los suplementos para su instalación en el paso 6.

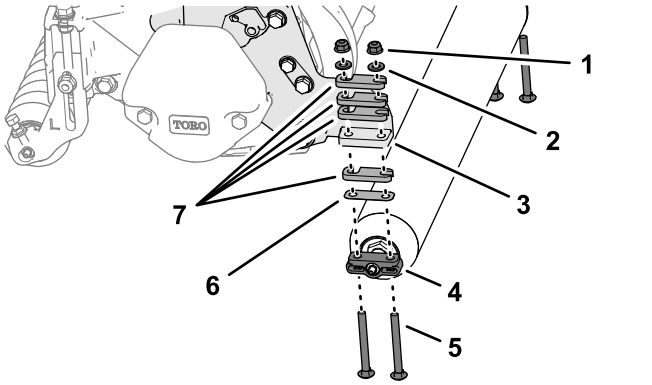

Figura 12

1.	Contratuerca con arandela prensada	5.	Perno de cuello cuadrado (5/16" x 3")
2.	Arandela	6.	Suplemento (0,010")
3.	Brida (chapa lateral)	7.	Suplemento (0,25")
4.	Soporte del rodillo trasero		

2. Determine la agresividad de corte siguiendo las instrucciones del *Manual del operador* de la unidad de corte.
3. Coloque los espaciadores determinados en el paso 2 en el soporte del rodillo trasero (Figura 13) con los 4 pernos de cuello cuadrado (5/16" x 4").

   Nota: Utilice los espaciadores, los pernos de cuello cuadrado y las tuercas (Figura 13) incluidos en el kit para la configuración de alturas de corte de más de 25 mm.

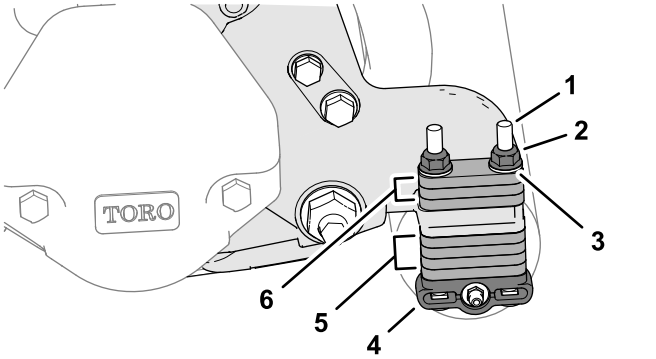

Figura 13

1.	Perno de cuello cuadrado (5/16" x 4")	4.	Soporte del rodillo trasero
2.	Contratuerca con arandela prensada (5/16")	5.	Espaciadores (posición de almacenamiento)
3.	Arandela	6.	Espaciadores (posición de altura de corte)

   Nota: Puede pedir espaciadores (Pieza Nº 119-0626) y pernos de cuello cuadrado más largos (4½") (Pieza Nº 3230-30) para configurar alturas de corte mayores, según lo indicado en el *Manual del operador de la unidad de corte*.
4. Coloque los espaciadores, los soportes del rodillo trasero y los pernos de cuello cuadrado en las bridas de las chapas laterales izquierda y derecha (Figura 13).
5. Monte los espaciadores restantes en los pernos de cuello cuadrado (Figura 13), encima de las bridas de las chapas laterales (posición de almacenamiento).
6. Sujete el rodillo trasero y los suplementos a la unidad de corte con las 4 arandelas que retiró en el paso 1 y las 4 contratuercas con arandela prensada (Figura 13).

Finalización de la instalación del Kit de altura de corte alta

Máquinas con las unidades de corte instaladas

Instale las unidades de corte en la máquina; consulte el *Manual del operador* de las unidades de corte.

Notas:

Notas:



Count on it.