Form No. 3417-892 Rev A

Suuren leikkuukorkeuden välineet

Reelmaster® 3000/5000 -sarjan DPA-leikkuuyksiköt

Mallinro: 137-0890

Asennusohjeet

⚠ VAARA

KALIFORNIA
Lakiesityksen 65 mukainen varoitus

Tämä tuote sisältää kemikaaleja, jotka Kalifornian osavaltion tietojen mukaan aiheuttavat syöpää, synnynnäisiä epämuodostumia tai lisääntymiseen liittyvää haittaa.

Asennus

Irralliset osat

Tarkista alla olevasta taulukosta, että kaikki osat on toimitettu.

Kuvaus	Määrä	Käyttökohde
Mitään osia ei tarvita	–	Sarjan asennuksen valmistelu
Mitään osia ei tarvita	–	Leikkuukorkeuden kannattimien irrotus
Pultti (5/16 × 1-⅛ tuumaa)	2	Leikkuukorkeuden kannattimien asennus
Hammastettu laippamutteri (5/16 tuumaa)	2	
Suuren leikkuukorkeuden kannatin (vasemmanpuoleinen)	1	
Suuren leikkuukorkeuden kannatin (oikeanpuoleinen)	1	
Leikkuukorkeusruuvi (⅜ × 2-¾ tuumaa)	2	
Aluslaatta (5/16 tuumaa)	4	
Laippalukkomutteri (5/16 tuumaa)	2	
Lukkomutteri (3/8 tuumaa)	2	Asenna eturulla.
Lukkopultit (5/16 × 4 tuumaa)	4	Takarullan välilevyjen asennus
Välilevy (0,25 tuumaa)	8	
Laippalukkomutteri (5/16 tuumaa)	4	
Mitään osia ei tarvita	–	Leikkuukorkeuden välineiden asennuksen viimeistely

Sarjan asennuksen valmistelu

Koneet, joihin on asennettu leikkuuyksiköt

1. Pysäköi kone tasaiselle alustalle ja laske leikkuuyksiköt.
2. Kytke seisontajarru, sammuta moottori ja irrota virta-avain.
3. Irrota leikkuuyksiköt. Katso lisätietoja leikkuuyksikön *käyttöoppaasta*.

© 2017—The Toro® Company
8111 Lyndale Avenue South
Bloomington, MN 55420

Rekisteröi tuotteesi osoitteessa www.Toro.com.

CE

Käännös alkuperäisestä tekstistä (FI)
Painettu Yhdysvalloissa.
Kaikki oikeudet pidätetään

3417-892 A

Leikkuukorkeuden kannattimien irrotus

1. Löysää kahden leikkuukorkeusruuvin kahta laippalukkomutteria (Kuva 1).

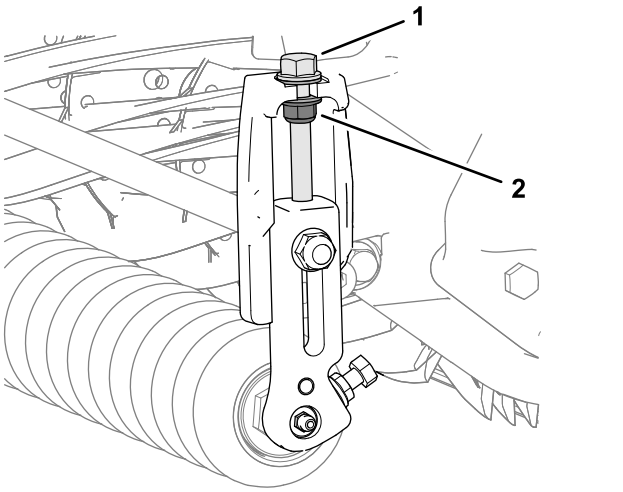

g235009

Kuva 1

1. Leikkuukorkeusruuvi
2. Laippalukkomutteri

2. Löysää kahta hammastettua laippamutteria ja kahta pulttia, joilla eturullan akseli on kiinnitetty vasemman- ja oikeanpuoleisen leikkuukorkeuden kannattimen rullatukipäähän (Kuva 2).

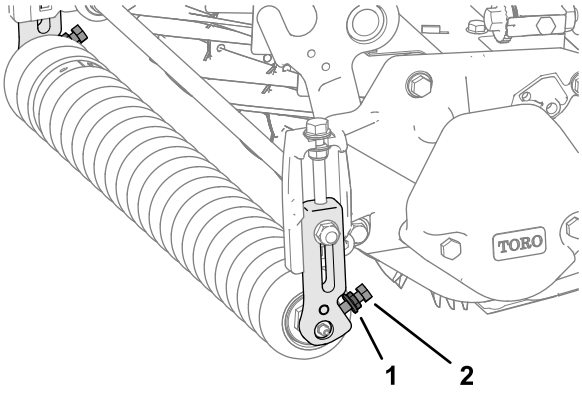

g234979

Kuva 2

1. Hammastettu laippamutteri
2. Pultti

3. Työskentele leikkuuyksikön toisella puolella ja irrota lukkopultti ja laippalukkomutteri, joilla leikkuukorkeuden kannatin on kiinnitetty sivulevyyn (Kuva 3).

   Huomaa: Säilytä lukkopultti kohdassa Eturullan asennus (sivu 3) tehtävää asennusta varten.

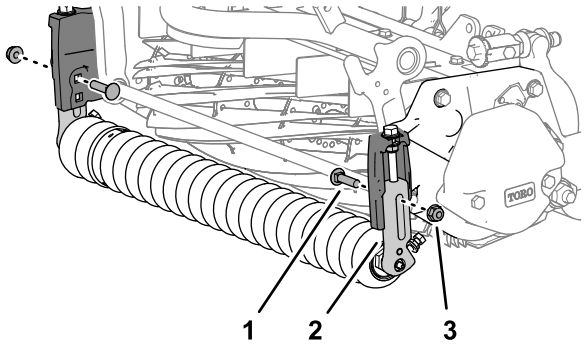

g234981

Kuva 3

1. Lukkopultti
2. Leikkuukorkeuden kannatin
3. Laippalukkomutteri

4. Irrota leikkuukorkeuden kannatin ja eturulla leikkuuyksiköstä (Kuva 4).

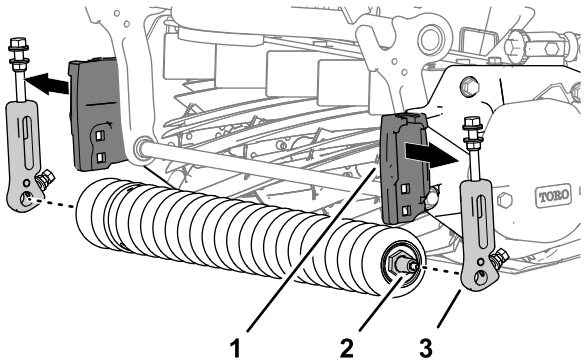

g234982

Kuva 4

1. Leikkuukorkeustuki (sivulevy)
2. Eturullan akseli
3. Leikkuukorkeuden kannatin

5. Toista vaihe 3 leikkuuyksikön toisella puolella olevalle leikkuukorkeuden kannattimelle ja irrota kannatin (Kuva 3).

Suuren leikkuukorkeuden kannattimien asennus

1. Kiinnitä kaksi leikkuukorkeusruuvia (⅜ × 2-¾ tuumaa), neljä aluslaattaa (5/16 tuumaa) ja kaksi laippalukkomutteria (⅜ tuumaa). Katso kuva (Kuva 5).

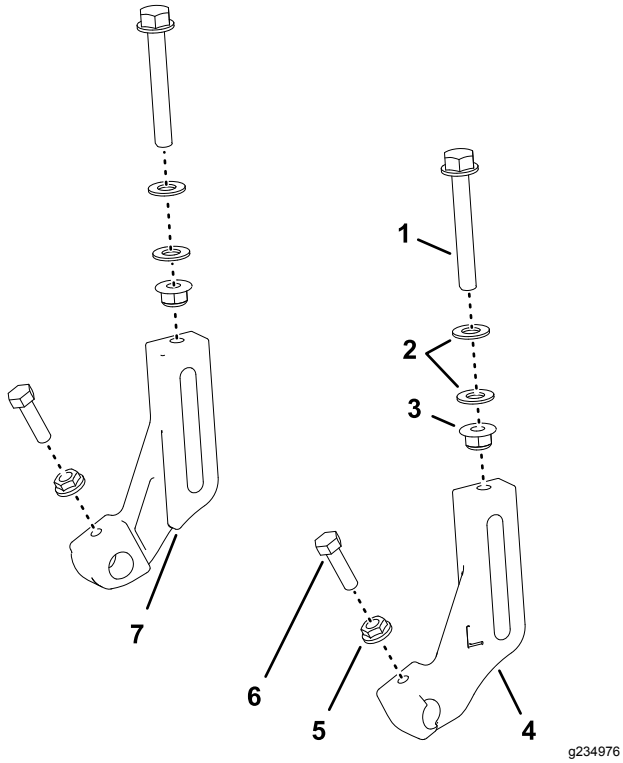

Kuva 5

1. Leikkuukorkeusruuvi (⅜ × 2-¾ tuumaa)
2. Aluslaatat (5/16 tuumaa)
3. Laippalukkomutteri (5/16 tuumaa)
4. Leikkuukorkeuden kannatin (vasemmanpuoleinen)
5. Hammastettu laippamutteri (5/16 tuumaa)
6. Pultti (5/16 × 1-⅛ tuumaa)
7. Leikkuukorkeuden kannatin (oikeanpuoleinen)

Huomaa: Kierrä muttereita ruuveihin, kunnes aluslaattojen välillä voidaan mitata 8 mm (Kuva 6).

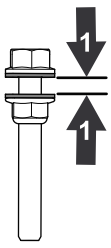

Kuva 6

1. 8 mm

2. Kierrä leikkuukorkeusruuvi löysästi vasemman- ja oikeanpuoleiseen suuren leikkuukorkeuden kannattimeen (Kuva 5).
3. Kiinnitä pultti (5/16 × 1-⅛ tuumaa) ja hammastettu laippamutteri (5/16 tuumaa) löysästi kaikkiin suuren leikkuukorkeuden kannattimien rullatukiin (Kuva 5).

Huomaa: Kohdista mutterin hampaat rullatukea kohti.

Eturullan asennus

Huomaa: Suuren leikkuukorkeuden kannattimen kirjain L merkitsee vasemmanpuoleista kannatinta. Kirjain R merkitsee oikeanpuoleista kannatinta.

1. Kiinnitä sivulevyn leikkuukorkeustuen alemman nelikulmaisen aukon kautta suuren leikkuukorkeuden kannatin löysästi sivulevyyn (Kuva 7) lukkomutterilla (⅜ tuumaa) ja lukkopultilla, jotka säilytettiin kohdan Leikkuukorkeuden kannattimien irrotus (sivu 2) vaiheessa 3.

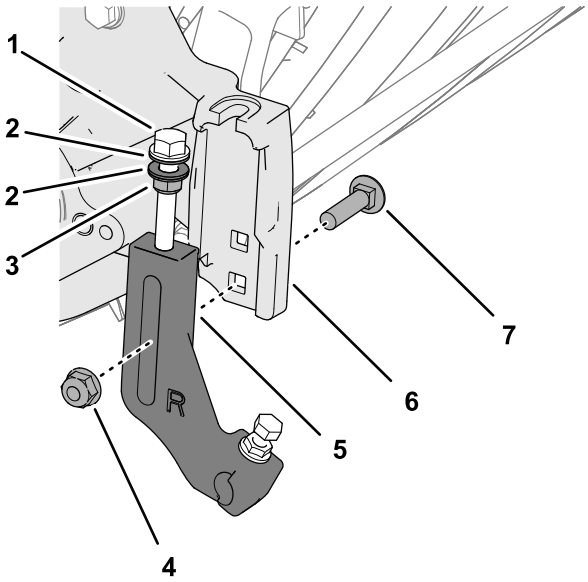

Kuva 7

1. Leikkuukorkeusruuvi
2. Aluslaatat
3. Laippalukkomutteri
4. Laippalukkomutteri (⅜ tuumaa)
5. Leikkuukorkeuden kannatin
6. Leikkuukorkeustuki (sivulevy)
7. Lukkopultti

Huomaa: Aseta aluslaatat sivulevyn leikkuukorkeustuen laipan kullakin puolella oleviin leikkuukorkeuden säätöruuveihin (Kuva 8).

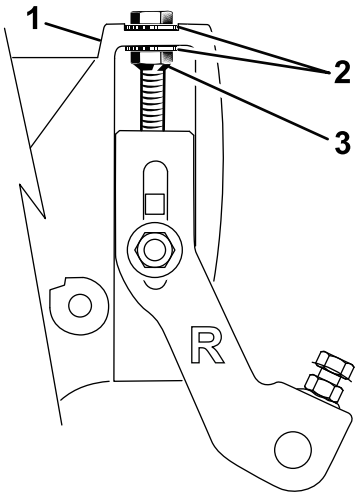

g235085

Kuva 8

1. Leikkuukorkeusruuvi
2. Aluslaatta
3. Laippalukkomutteri

2. Kiinnitä eturullan akseli leikkuukorkeuden kannattimen rullatukeen (Kuva 9).

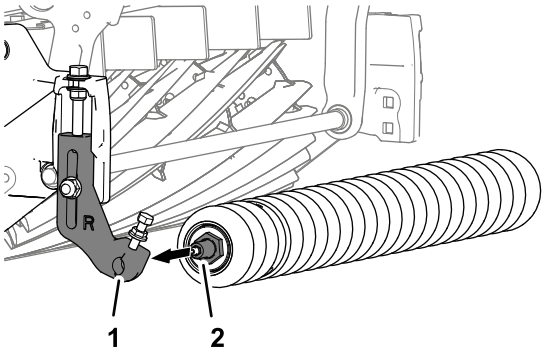

g235008

Kuva 9

1. Rullatuki (leikkuukorkeuden kannatin)
2. Eturullan akseli

3. Kiinnitä toinen leikkuukorkeuden kannatin eturullan akseliin ja kohdista kannatin sivulevyn leikkuukorkeustukeen kuvan mukaisesti (Kuva 10).

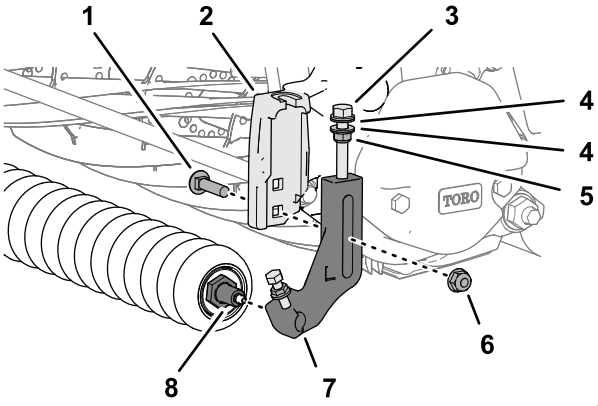

g234977

Kuva 10

1. Lukkopultti
2. Leikkuukorkeustuki (sivulevy)
3. Leikkuukorkeusruuvi
4. Aluslaatat
5. Laippalukkomutteri
6. Laippalukkomutteri (⅜ tuumaa)
7. Leikkuukorkeuden kannatin
8. Eturullan akseli

4. Kiinnitä leikkuukorkeuden kannatin tukeen lukkopultilla (Kuva 10), joka irrotettiin kohdan Leikkuukorkeuden kannattimien irrotus (sivu 2) vaiheessa 3, ja lukkomutterilla (⅜ tuumaa).
5. Kiristä leikkuukorkeuden säätöruuvin lukkomuttereita, kunnes aluslaatat koskettavat sivulevyn laippaa, ja löysää sitten mutteria puoli kierrosta (Kuva 10).
6. Keskitä rulla leikkuukorkeuden kannattimen väliin, kiristä pultit ja kiristä leikkuukorkeuden kannattimien rullatuen hammastetut laippamutterit (Kuva 11).

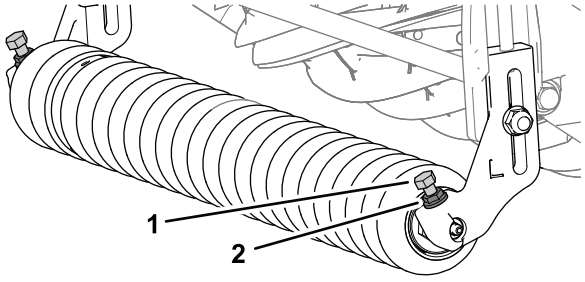

g234984

Kuva 11

1. Pultti
2. Hammastettu laippamutteri

7. Säädä leikkuukorkeus leikkuuyksikön *käyttöoppaan* ohjeiden mukaisesti.

Takarullan välilevyjen asennus

1. Irrota neljä laippalukkomutteria, neljä aluslaattaa ja neljä lukkopulttia, joilla takarulla ja välilevyt on kiinnitetty sivulevyn laippaan (Kuva 12).

   Huomaa: Säilytä aluslaatat ja välilevyt vaiheessa 6 tehtävää asennusta varten.

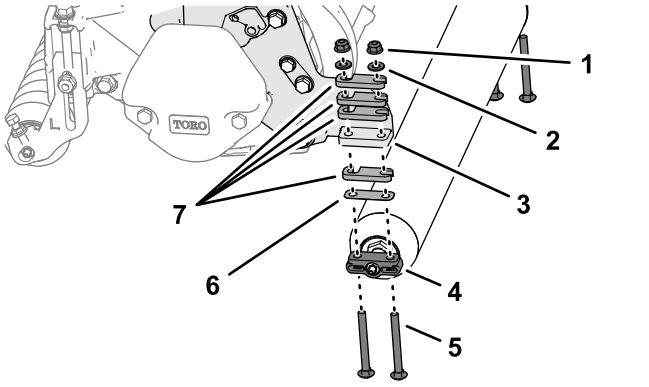

g234983

Kuva 12

1. Laippalukkomutteri
2. Aluslaatta
3. Laippa (sivulevy)
4. Takarullan kannatin
5. Lukkopultti (5/16 × 3 tuumaa)
6. Välilevy (0,010 tuumaa)
7. Välilevy (0,25 tuumaa)

2. Määritä leikkuun aggressiivisuus noudattamalla leikkuuyksikön *käyttöoppaan* ohjeita.
3. Kiinnitä vaiheessa 2 määritetyt välikappaleet yhteen takarullan kannattimeen (Kuva 13) neljällä lukkopultilla (5/16 × 4 tuumaa).

   Huomaa: Leikkuukorkeus voidaan säätää suuremmaksi kuin 25 mm sarjaan kuuluvilla välikappaleilla, lukkopulteilla ja muttereilla (Kuva 13).

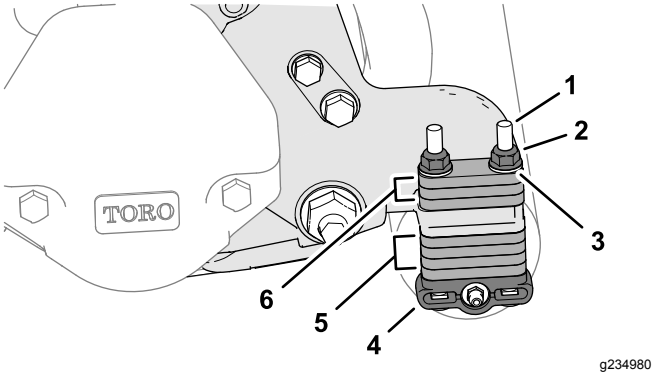

g234980

Kuva 13

1. Lukkopultti (5/16 × 4 tuumaa)
2. Laippalukkomutteri (5/16 tuumaa)
3. Aluslaatta
4. Takarullan kannatin
5. Välikappaleet (säilytysasento)
6. Välikappaleet (leikkuukorkeusasento)

   Huomaa: Välikappaleita (osanro 119-0626) ja pidempiä lukkopultteja (4-½ tuumaa, osanro 3230–30) voidaan tilata, jos leikkuukorkeudet on asetettava suuremmiksi leikkuuyksikön *käyttöoppaassa* kuvatulla tavalla.
4. Kiinnitä välikappaleet, takarullan kannattimet ja lukkopultit vasemman- ja oikeanpuoleisen sivulevyn laippaan (Kuva 13).
5. Kiinnitä jäljellä olevat välikappaleet lukkopultteihin (Kuva 13) sivulevyjen laippojen yläpuolella (säilytysasento).
6. Kiinnitä takarulla ja välilevyt leikkuuyksikköön neljällä vaiheessa 1 irrotetulla aluslaatalla ja neljällä laippalukkomutterilla (Kuva 13).

Suuren leikkuukorkeuden välineiden asennuksen viimeistely

Koneet, joihin on asennettu leikkuuyksiköt

Asenna leikkuuyksiköt koneeseen leikkuuyksikön *käyttöoppaan* ohjeiden mukaisesti.

Huomautuksia:

Huomautuksia:



Count on it.