Form No. 3417-893 Rev A

Kit pour grande hauteur de coupe

Unité de coupe Reelmaster® DPA séries 3000 ou 5000

N° de modèle 137-0890

Instructions de montage

⚠ ATTENTION

CALIFORNIE
Proposition 65 - Avertissement

Ce produit contient une ou des substances chimiques considérées par l'état de Californie comme capables de provoquer des cancers, des anomalies congénitales ou d'autres troubles de la reproduction.

Montage

Pièces détachées

Reportez-vous au tableau ci-dessous pour vérifier si toutes les pièces ont été expédiées.

Description	Qté	Utilisation
Aucune pièce requise	–	Préparatifs d'installation du kit.
Aucune pièce requise	–	Dépose des supports de hauteur de coupe.
Boulon (5/16" x 1⅛") Écrou à embase crantée (5/16") Support de grande hauteur de coupe (gauche) Support de grande hauteur de coupe (droit) Vis de réglage de hauteur de coupe (⅜" x 2¾") Rondelle (5/16") Contre-écrou à embase (5/16")	2 2 1 1 2 4 2	Montez les supports pour grande hauteur de coupe.
Contre-écrou (⅜")	2	Montage du rouleau avant.
Boulons de carrosserie (5/16" x 4") Cale (0,25") Contre-écrou à embase (5/16")	4 8 4	Posez les cales de rouleau arrière.
Aucune pièce requise	–	Dernières opérations de montage du kit pour grande hauteur de coupe.

Préparatifs d'installation du kit

Machines déjà équipées des unités de coupe

1. Garez la machine sur un sol plat et horizontal, et abaissez les unités de coupe.
2. Serrez le frein de stationnement, coupez le moteur et enlevez la clé de contact.
3. Déposez les unités de coupe ; voir le *Manuel de l'utilisateur* des unités de coupe.

© 2017—The Toro® Company
8111 Lyndale Avenue South
Bloomington, MN 55420

Enregistrez votre produit à www.Toro.com.

CE

Traduction du texte d'origine (FR)
Imprimé aux États-Unis.
Tous droits réservés

3417-893 A

Dépose des supports de hauteur de coupe

1. Desserrez les 2 contre-écrous à embase sur les 2 vis de réglage de hauteur de coupe (Figure 1).

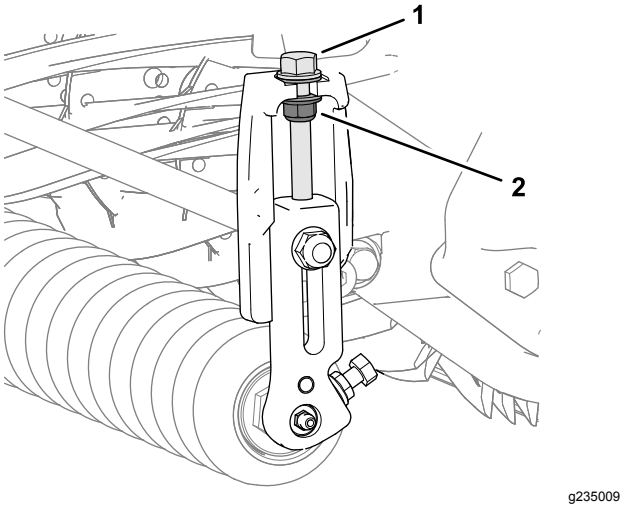

g235009

Figure 1

1. Vis de réglage de hauteur de coupe
2. Contre-écrou à embase

2. Desserrez les 2 écrous à embase crantée et les 2 boulons qui fixent l'arbre de rouleau avant à l'extrémité des supports de hauteur de coupe gauche et droit (Figure 2).

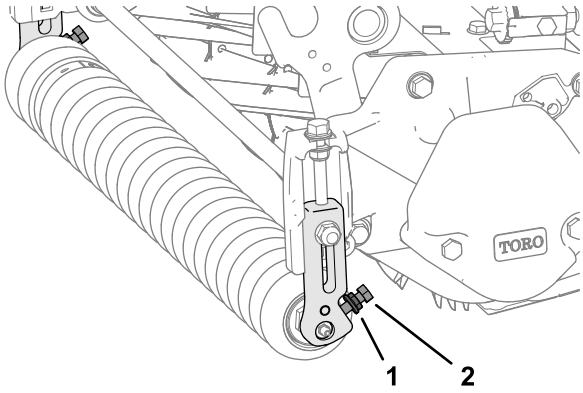

g234979

Figure 2

1. Écrou à embase crantée
2. Boulon

3. D'un côté de l'unité de coupe, retirer le boulon de carrosserie et le contre-écrou à embase qui fixent le support de hauteur de coupe à la plaque latérale (Figure 3).

   Remarque: Conservez le boulon de carrosserie pour la pose sous Montage du rouleau avant (page 3).

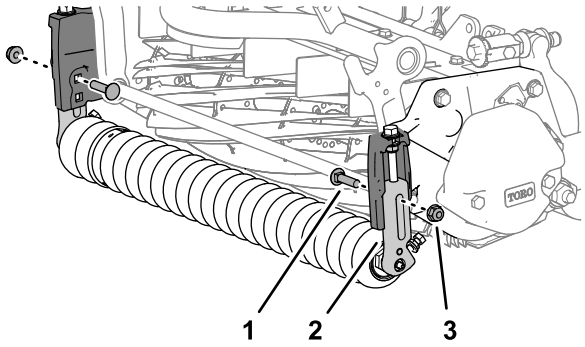

g234981

Figure 3

1. Boulon de carrosserie
2. Support de hauteur de coupe
3. Contre-écrou à embase

4. Déposez le support de hauteur de coupe et le rouleau avant de l'unité de coupe (Figure 4).

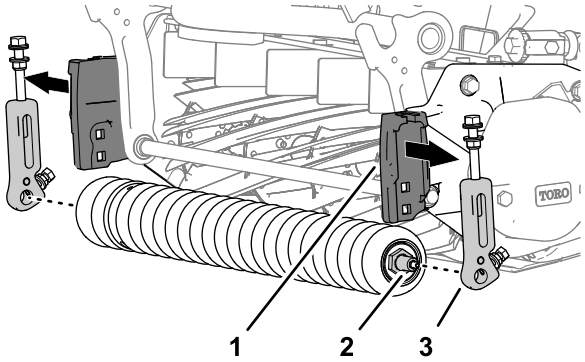

g234982

Figure 4

1. Montant de hauteur de coupe (plaque latérale)
2. Arbre de rouleau avant
3. Support de hauteur de coupe

5. Répétez l'opération 3 pour le support de hauteur de coupe de l'autre côté de l'unité de coupe, et déposez le support (Figure 3).

Montage des supports pour grande hauteur de coupe

1. Assemblez les 2 vis de réglage (⅜" x 2¾"), les 4 rondelles (5/16") et les 2 contre-écrous à embase (⅜") ; voir Figure 5.

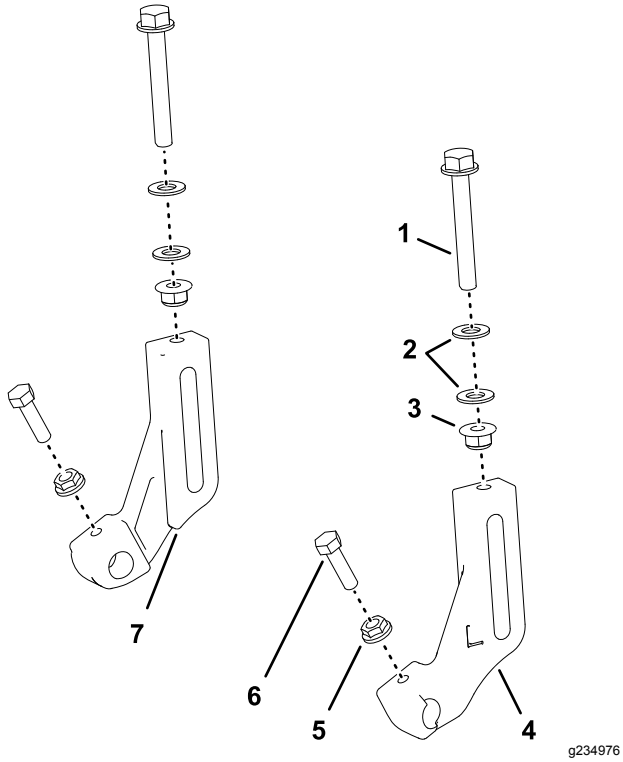

Figure 5

1. Vis de réglage de hauteur de coupe (⅜" x 2¾")
2. Rondelles (5/16")
3. Contre-écrou à embase (5/16")
4. Support de hauteur de coupe (gauche)
5. Écrou à embase crantée (5/16")
6. Boulon (5/16" x 1⅛")
7. Support de hauteur de coupe (droit)

Remarque: Vissez les écrous sur les vis jusqu'à obtention d'un espace de 8 mm entre les rondelles (Figure 6).

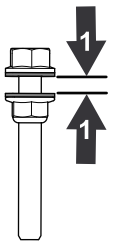

Figure 6

1. 8 mm

2. Vissez légèrement la vis de réglage de hauteur de coupe dans les supports de grande hauteur de coupe gauche et droit (Figure 5).
3. Vissez légèrement un boulon (5/16" x 1⅛") et un écrou à embase crantée (5/16") sur chaque support de rouleau des supports de grande hauteur de coupe (Figure 5).

   Remarque: Orientez les crans de l'écrou vers le support de rouleau.

Montage du rouleau avant

Remarque: La lettre « L » sur le support de grande hauteur de coupe identifie le support gauche et la lettre « R » identifie le support droit.

1. En vous servant du trou carré inférieur dans le support de hauteur de coupe (HDC) de la plaque latérale, vissez légèrement un support de grande hauteur de coupe sur la plaque latérale (Figure 7) avec un contre-écrou (⅜") et le boulon de carrosserie que vous avez conservé à l'opération 3 de Dépose des supports de hauteur de coupe (page 2).

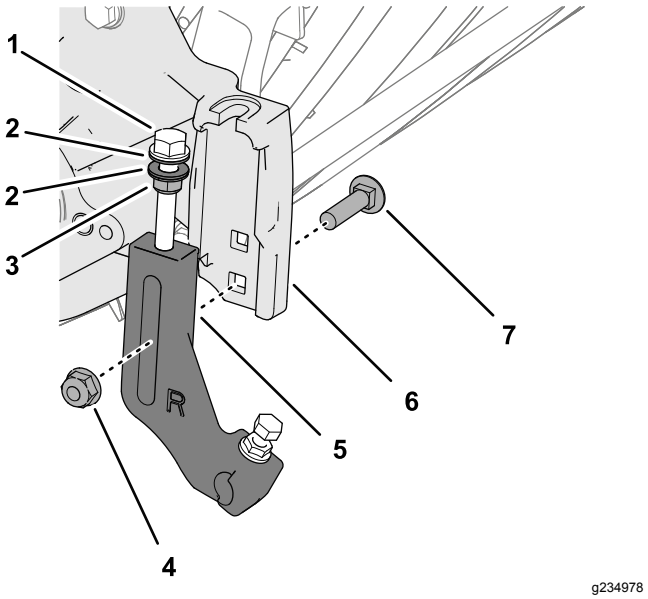

Figure 7

1. Vis de réglage de hauteur de coupe
2. Rondelles
3. Contre-écrou à embase
4. Contre-écrou à embase (⅜")
5. Support de hauteur de coupe
6. Montant de hauteur de coupe (plaque latérale)
7. Boulon de carrosserie

Remarque: Enfilez les rondelles sur les vis de réglage de la hauteur de coupe de part et d'autre de la bride du montant de hauteur de coupe sur la plaque latérale (Figure 8).

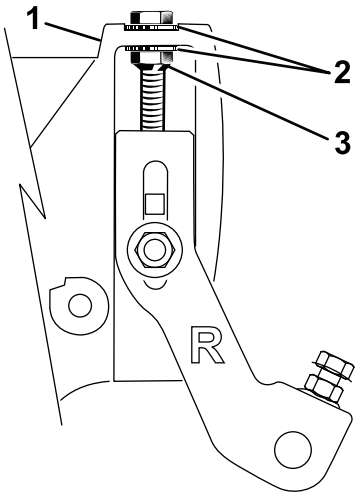

g235085

Figure 8

1. Vis de réglage de hauteur de coupe
2. Rondelle
3. Contre-écrou à embase

2. Insérez l'arbre du rouleau avant dans son support sur le support de hauteur de coupe (Figure 9).

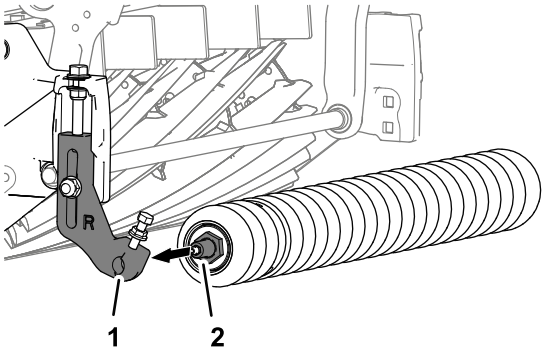

g235008

Figure 9

1. Support de rouleau (support de hauteur de coupe)
2. Arbre de rouleau avant

3. Montez l'autre support de hauteur de coupe sur l'arbre du rouleau avant et alignez-le sur le montant de hauteur de coupe de la plaque latérale, comme montré à la Figure 10.

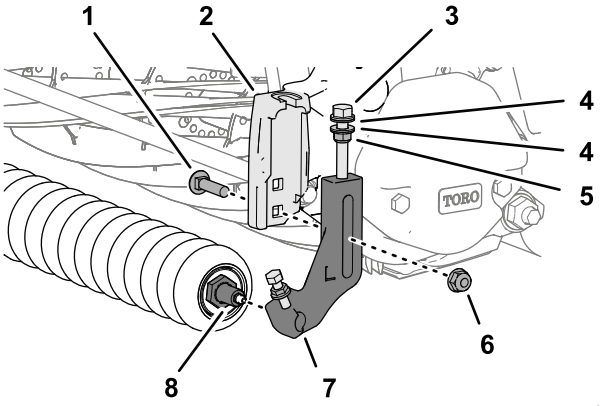

g234977

Figure 10

1. Boulon de carrosserie
2. Montant de hauteur de coupe (plaque latérale)
3. Vis de réglage de hauteur de coupe
4. Rondelles
5. Contre-écrou à embase
6. Contre-écrou à embase (⅜")
7. Support de hauteur de coupe
8. Arbre de rouleau avant

4. Fixez le support de hauteur de coupe au montant à l'aide du boulon de carrosserie (Figure 10) que vous avez retiré à l'opération 3 de Dépose des supports de hauteur de coupe (page 2) et d'un contre-écrou (⅜").
5. Serrez le contre-écrou de la vis de réglage de la hauteur de coupe jusqu'à ce que les rondelles touchent la bride de la plaque latérale, puis desserrez l'écrou d'un demi-tour (Figure 10).
6. Centrez le rouleau dans le support de hauteur de coupe, serrez les boulons puis serrez les écrous à embase crantée sur le support de rouleau des supports de hauteur de coupe (Figure 11).

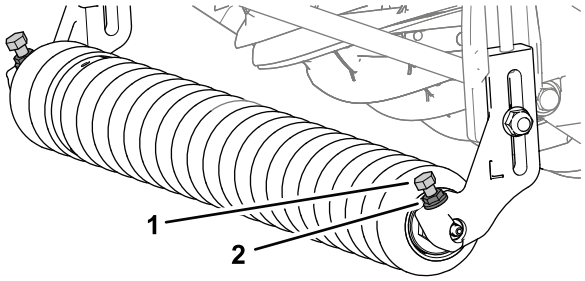

g234984

Figure 11

1. Boulon
2. Écrou à embase crantée

7. Réglez la hauteur de coupe en suivant les instructions du *Manuel de l'utilisateur* des unités de coupe.

Pose des cales de rouleau arrière

1. Retirez les 4 contre-écrous à embase, les 4 rondelles et les 4 boulons de carrosserie qui fixent le rouleau arrière et les cales sur la bride de la plaque latérale (Figure 12).

   Remarque: Conservez les rondelles et les cales pour la pose à l'opération 6.

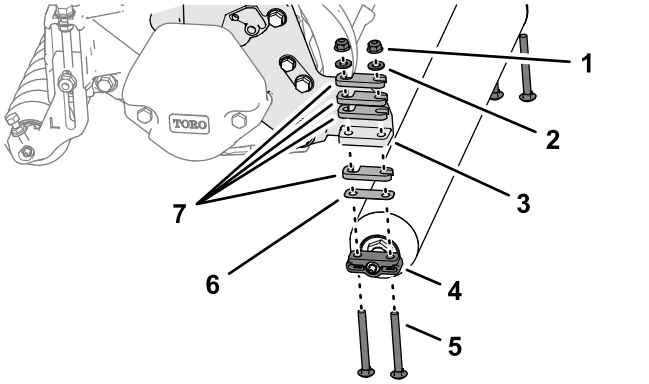

g234983

Figure 12

1. Contre-écrou à embase
2. Rondelle
3. Bride (plaque latérale)
4. Support du rouleau arrière
5. Boulon de carrosserie (5/16" x 3")
6. Cale (0,010")
7. Cale (0,25")

2. Déterminez l'agressivité de la tonte en suivant les instructions du *Manuel de l'utilisateur* des unités de coupe.
3. Montez les entretoises choisies à l'opération 2 sur un des supports du rouleau arrière (Figure 13) à l'aide des 4 boulons de carrosserie (5/16" x 4").

   Remarque: Utilisez les entretoises, les boulons de carrosserie et les écrous (Figure 13) fournis dans le kit pour régler la hauteur de coupe au-dessus de 25 mm.

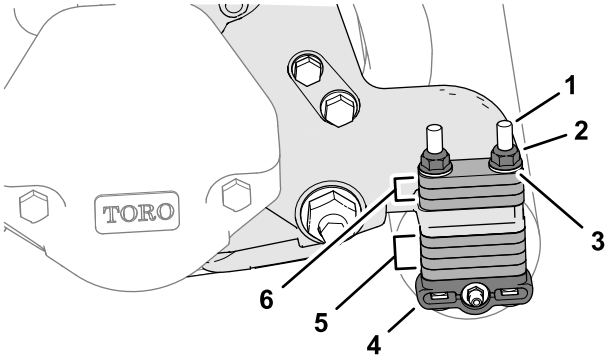

g234980

Figure 13

1. Boulon de carrosserie (5/16" x 4")
2. Contre-écrou à embase (5/16")
3. Rondelle
4. Support du rouleau arrière
5. Entretoises (position rangée)
6. Entretoises (position de hauteur de coupe)

   Remarque: Vous pouvez commander des entretoises (réf. 119-0626) et des boulons de carrosseries plus longs (4½") (réf. 3230–30) pour obtenir des hauteurs de coupe plus élevées, comme expliqué dans le *Manuel de l'utilisateur* des unités de coupe.
4. Montez les entretoises, les supports de rouleau arrière et les boulons de carrosserie sur les brides des plaques latérales droite et gauche (Figure 13).
5. Montez les entretoises restantes sur les boulons de carrosserie (Figure 13), au-dessus des brides des plaques latérales (position rangée).
6. Fixez le rouleau arrière et les cales sur l'unité de coupe à l'aide des 4 rondelles que vous avez retirées à l'opération 1 et des 4 contre-écrous à embase (Figure 13).

Dernières opérations de montage du kit pour grande hauteur de coupe

Machines déjà équipées des unités de coupe

Montez les unités de coupe sur la machine ; voir le *Manuel de l'utilisateur* des unités de coupe.

Remarques:

Remarques:



Count on it.