Form No. 3417-894 Rev A

Kit per altezza di taglio superiore

Apparato di taglio con regolazione su due punti (DPA) per Reelmaster® serie 3000 o 5000

Nº del modello 137-0890

Istruzioni di installazione

⚠ AVVERTENZA

CALIFORNIA
Avvertenza norma "Proposition 65"

Il presente prodotto contiene una o più sostanze chimiche che nello Stato della California sono considerate cancerogene e causa di anomalie congenite o di altre problematiche della riproduzione.

Installazione

Parti sciolte

Verificate che sia stata spedita tutta la componentistica, facendo riferimento alla seguente tabella.

Descrizione	Qté	Uso
Non occorrono parti	–	Preparazione per il montaggio del kit.
Non occorrono parti	–	Rimozione delle staffe dell’altezza di taglio.
Bullone (5/16" x 1-1/8") Dado flangiato dentato (5/16”) Staffa dell’altezza di taglio superiore (sinistra) Staffa dell’altezza di taglio superiore (destra) Vite dell’altezza di taglio (3/8” x 2-3/4”) Rondella (5/16”) Dado flangiato (5/16)	2 2 1 1 2 4 2	Montate le staffe dell’altezza di taglio.
Dado di bloccaggio (⅜")	2	Montaggio del rullo anteriore.
Bulloni a testa tonda (5/16" x 4") Spessore (0,25”) Dado flangiato (5/16”)	4 8 4	Installate gli spessori del rullo posteriore.
Non occorrono parti	–	Completamento dell'installazione del kit dell’altezza di taglio.

Preparazione per il montaggio del kit

Macchine dotate di apparati di taglio

1. Parcheggiate la macchina su una superficie pianeggiante e abbassate gli apparati di taglio.
2. Innestate il freno di stazionamento, spegnete il motore e togliete la chiave.
3. Rimuovete gli apparati di taglio; fate riferimento al relativo *Manuale dell'operatore*.

© 2017—The Toro® Company
8111 Lyndale Avenue South
Bloomington, MN 55420

Registrate il vostro prodotto presso www.Toro.com.

CE

Traduzione dell'originale (IT)
Stampato negli USA.
Tutti i diritti sono riservati

3417-894 A

Rimozione delle staffe dell’altezza di taglio

1. Rimuovete i 2 dadi flangiati in corrispondenza delle 2 viti dell’altezza di taglio (Figura 1).

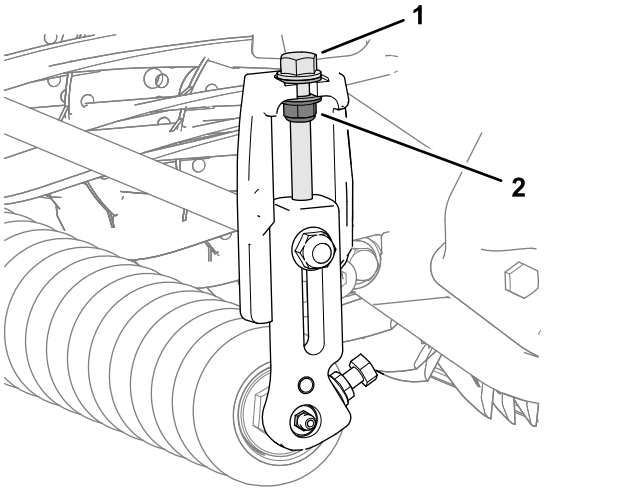

Figura 1

1. Vite dell'altezza di taglio
2. Dado flangiato

2. Allentate i 2 dadi flangiati dentati e i 2 bulloni che fissano l’albero del rullo anteriore all’estremità del supporto rullo delle staffe sinistra e destra dell’altezza di taglio (Figura 2).

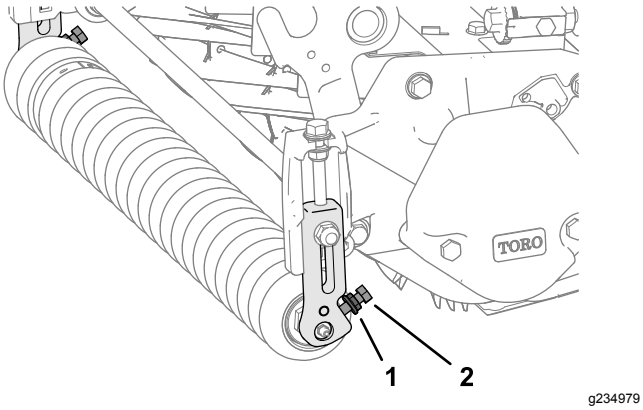

Figura 2

1. Dado flangiato dentato
2. Bullone

3. Su un lato dell’apparato di taglio rimuovete il bullone a testa tonda e il dado flangiato che fissano la staffa dell’altezza di taglio alla piastra laterale (Figura 3).

   Nota: Conservate il bullone a testa tonda per l'installazione descritta in Montaggio del rullo anteriore (pagina 3)

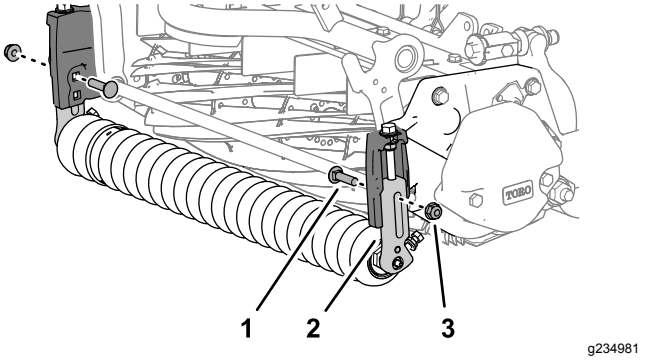

Figura 3

1. Bullone a testa tonda
2. Staffa dell'altezza di taglio
3. Dado flangiato

4. Togliete la staffa dell’altezza di taglio e il rullo anteriore dall'apparato di taglio (Figura 4).

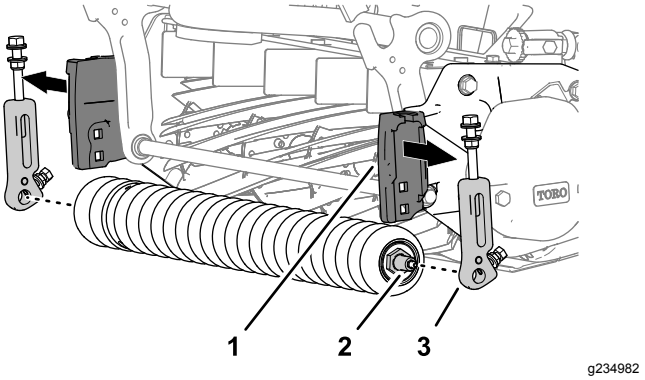

Figura 4

1. Supporto dell’altezza di taglio (piastra laterale)
2. Albero del rullo anteriore
3. Staffa dell'altezza di taglio

5. Ripetete le operazioni descritte al punto 3 per la staffa dell’altezza di taglio posta sull’altro lato dell’apparato di taglio e rimuovetela (Figura 3).

Montaggio delle staffe per l’altezza di taglio superiore

1. Montate le due viti dell’altezza di taglio (3/8” x 2-3/4”), 4 rondelle (5/16“) e 2 dadi flangiati (3/8”); fate riferimento a Figura 5.

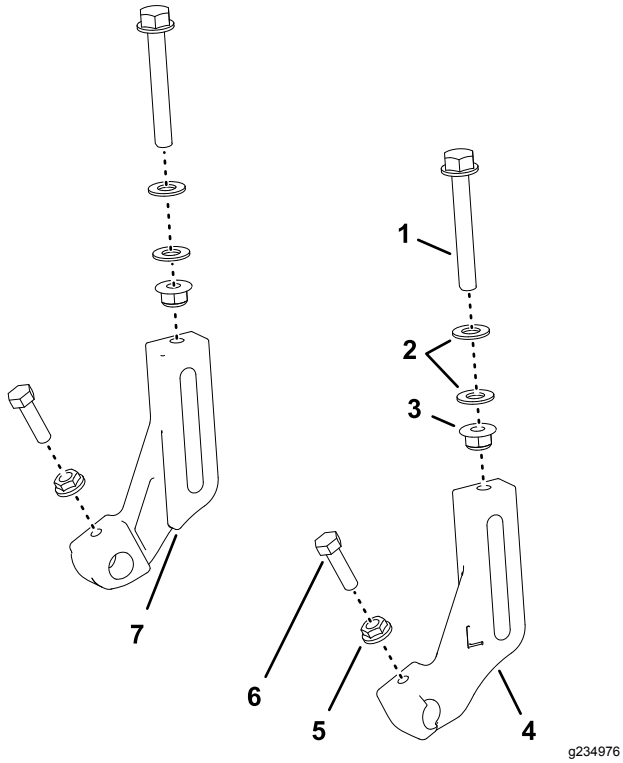

Figura 5

1. Vite dell’altezza di taglio (3/8” x 2-3/4”)
2. Rondelle (5/16")
3. Dado flangiato (5/16)
4. Staffa dell’altezza di taglio (sinistra)
5. Dado flangiato dentato (5/16”)
6. Bullone (5/16" x 1-1/8")
7. Staffa dell’altezza di taglio (destra)

Nota: Avvitate i dadi sulle viti sino a lasciare uno spazio tra le rondelle pari a 8 mm (Figura 6).

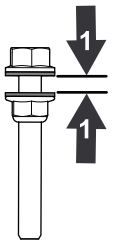

Figura 6

1. 8 mm

2. Avvitate senza serrare la vite dell’altezza di taglio nelle staffe dell’altezza di taglio superiore sinistra e destra (Figura 5).
3. Montate senza serrare un bullone (5/16” x 1-1/8”) e un dado flangiato dentato (5/16”) su ciascun supporto rullo delle staffe dell’altezza di taglio superiore (Figura 5).

   Nota: Orientate le parti dentate del dado verso il supporto rullo.

Montaggio del rullo anteriore

Nota: La lettera “L” sulla staffa dell’altezza di taglio superiore indica la staffa sinistra mentre la lettera “R” indica la destra.

1. Montate senza serrare una staffa dell’altezza di taglio superiore alla piastra laterale (Figura 7) con un dado di serraggio (3/8 “) e il bullone a testa tonda che avete messo da parte nel passaggio 3 in Rimozione delle staffe dell’altezza di taglio (pagina 2) utilizzando il foro quadrato inferiore nel supporto dell’altezza di taglio della piastra laterale.

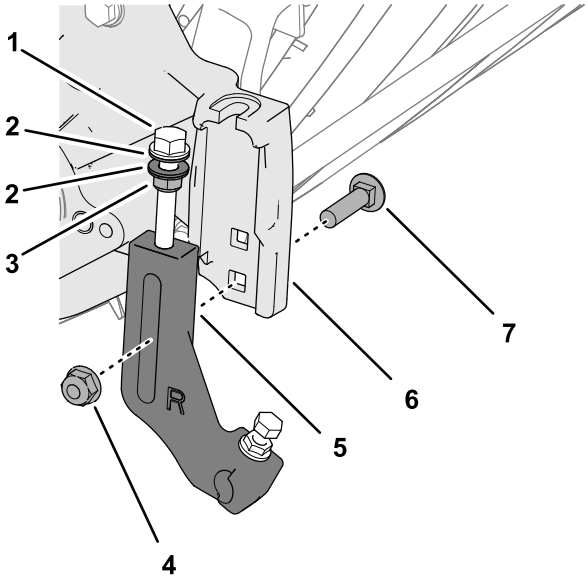

Figura 7

1. Vite dell'altezza di taglio
2. Rondelle
3. Dado flangiato
4. Dado flangiato (3/8")
5. Staffa dell’altezza di taglio
6. Supporto dell’altezza di taglio (piastra laterale)
7. Bullone a testa tonda

Nota: Posizionate le rondelle sulle viti di regolazione dell’altezza di taglio da ciascun lato della flangia per il supporto dell’altezza di taglio sulla piastra laterale (Figura 8).

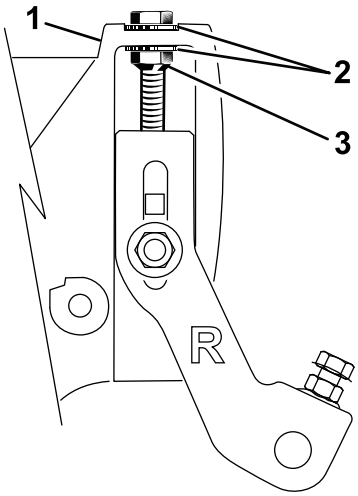

g235085

Figura 8

1. Vite dell'altezza di taglio
2. Rondella
3. Dado flangiato

2. Montate l’albero del rullo anteriore sul supporto rullo della staffa dell’altezza di taglio (Figura 9).

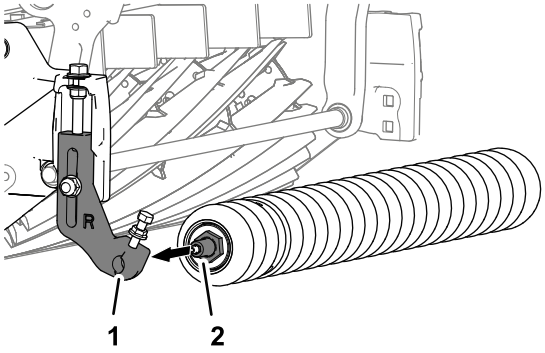

g235008

Figura 9

1. Supporto rullo (staffa dell’altezza di taglio)
2. Albero del rullo anteriore

3. Montate l’altra staffa dell’altezza di taglio sull’albero del rullo anteriore ed allineate la staffa al supporto dell’altezza di taglio della piastra laterale come indicato nella Figura 10.

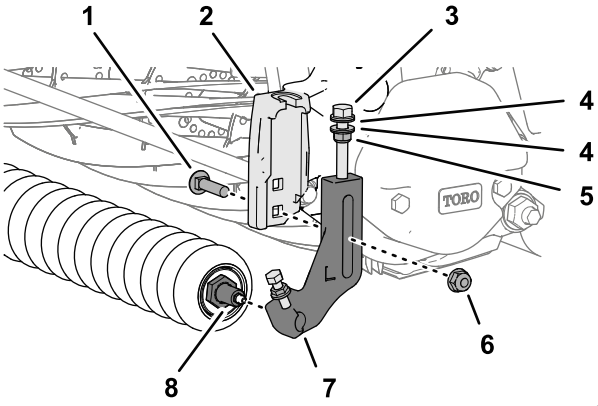

g234977

Figura 10

1. Bullone a testa tonda
2. Supporto dell’altezza di taglio (piastra laterale)
3. Vite dell'altezza di taglio
4. Rondelle
5. Dado flangiato
6. Dado flangiato (3/8")
7. Staffa dell’altezza di taglio
8. Albero del rullo anteriore

4. Montate la staffa dell’altezza di taglio sul supporto con il bullone a testa tonda (Figura 10) che avete rimosso al punto 3 di Rimozione delle staffe dell’altezza di taglio (pagina 2) e un dado di bloccaggio (3/8”).
5. Serrate i dadi di bloccaggio sulla vite di regolazione dell’altezza di taglio finché le rondelle non vengono a contatto con la flangia della piastra laterale, quindi allentate il dado di mezzo giro (Figura 10).
6. Centrate il rullo tra la staffa dell’altezza di taglio, serrate i bulloni e i dadi flangiati dentati in corrispondenza del supporto rullo delle staffe dell’altezza di taglio (Figura 11).

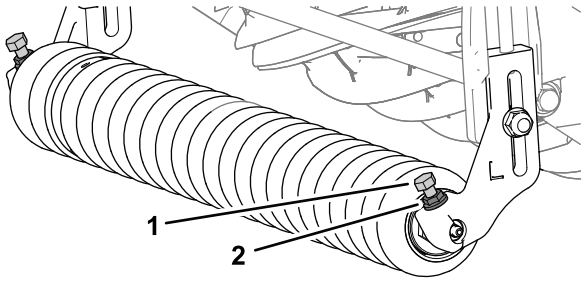

g234984

Figura 11

1. Bullone
2. Dado flangiato dentato

7. Regolate l’altezza di taglio come indicato nel *Manuale operatore* dell’apparato di taglio.

Installazione degli spessori del rullo posteriore

1. Rimuovete i 4 dadi flangiati, le 4 rondelle e i 4 bulloni a testa tonda che fissano il rullo posteriore e gli spessori alla flangia della piastra laterale (Figura 12).

   Nota: Conservate le rondelle e gli spessori per l'installazione al passaggio 6.

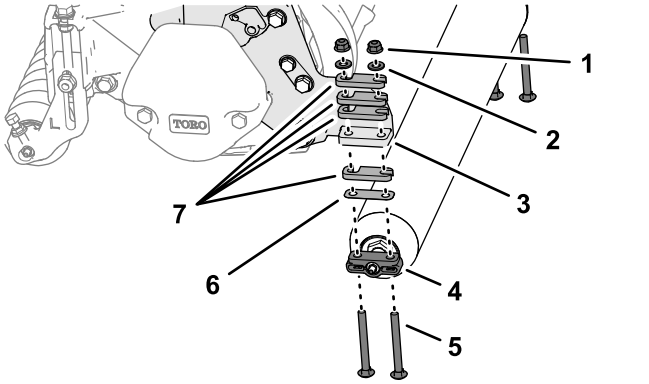

g234983

Figura 12

1. Dado flangiato
2. Rondella
3. Flangia (piastra laterale)
4. Staffa rullo posteriore
5. Bullone a testa tonda (5/16" x 3")
6. Spessore (0,010”)
7. Spessore (0,25”)

2. Per stabilire l’aggressività del taglio seguite le istruzioni riportate nel *Manuale dell’operatore* dell’apparato di taglio.
3. Montate i distanziali scelti al punto 2 sulle staffe del rullo posteriore (Figura 13) con i 4 bulloni a testa tonda (5/16” x 4”).

   Nota: Utilizzate i distanziali, i bulloni a testa tonda e i bulloni (Figura 13) inclusi nel kit per regolare l’altezza di taglio al di sopra dei 25 mm

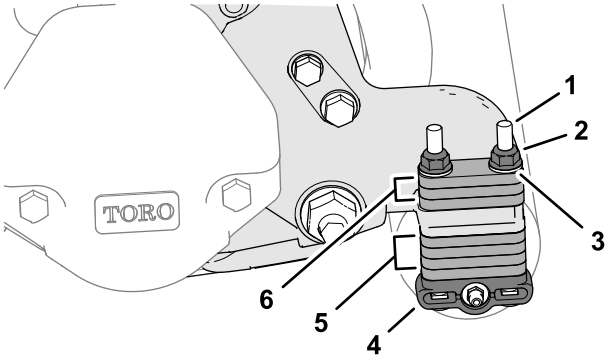

g234980

Figura 13

1. Bullone a testa tonda (5/16" x 4")
2. Dado flangiato (5/16”)
3. Rondella
4. Staffa rullo posteriore
5. Distanziali (posizione di non utilizzo)
6. Distanziali (posizione altezza di taglio)

   Nota: Potete ordinare distanziali n. cat. 119-0626 e bulloni a testa tonda più lunghi (4-1/2”) n. cat. 3230–30 per impostare altezze di taglio superiori, come descritto nel *Manuale dell’operatore* dell’apparato di taglio.
4. Montate i distanziali, le staffe del rullo posteriore e i bulloni a testa tonda alle flange della piastra laterale destra e sinistra (Figura 13).
5. Montate i distanziali rimanenti sui bulloni a testa tonda (Figura 13), sopra alle flange della piastra laterale (posizione di non utilizzo).
6. Fissate il rullo posteriore e gli spessori all’apparato di taglio con le 4 rondelle che avete rimosso al punto 1 e i 4 dadi flangiati (Figura 13).

Completamento dell’installazione del kit dell’altezza di taglio superiore

Macchine dotate di apparati di taglio

Montate gli apparati di taglio sulla macchina; fate riferimento al *Manuale dell’operatore* dell’apparato di taglio.

Note:

Note:



Count on it.