Form No. 3417-896 Rev A

고예고 키트

Reelmaster® 3000 또는 5000 시리즈 DPA 커팅 유닛

모델 번호137-0890

설치 지침

⚠ 경고

캘리포니아
Proposition 65 경고
본 제품은 캘리포니아 주에서 암, 선천성 기형 및 기타 생식 기능 장애를 일으키는 것으로 알려진 화학 물질이 들어 있습니다.

설치

부품 확인

아래 차트를 사용하여 모든 부품이 선적되었는지 확인하십시오.

설명	수량	사용
아무 부품도 필요 없음	–	키트를 설치할 준비를 합니다.
아무 부품도 필요 없음	–	예고 브래킷 분리.
볼트(5/16 x 1⅛ 인치) 톱니 모양 플랜지 너트(5/16 인치) 고예고 브래킷(왼쪽) 고예고 브래킷(오른쪽) 예고 나사(⅜ x 2¾ 인치) 와셔(5/16 인치) 플랜지 록너트 (5/16)	2 2 1 1 2 4 2	예고 브래킷을 조립합니다.
록너트(⅜ 인치)	2	전면 롤러를 설치합니다.
캐리지 볼트(5/16 x 4 인치) 심 (0.25 인치) 플랜지 너트(5/16 인치)	4 8 4	후방 롤러 심을 설치합니다.
아무 부품도 필요 없음	–	예고 키트 설치를 마무리합니다.

키트 설치 준비

커팅 유닛을 장착한 장비

1. 장비를 평평한 곳에 주차하고 커팅 유닛을 아래로 내립니다.
2. 주차 브레이크를 걸고 엔진을 끈 다음 키를 뺍니다.
3. 커팅 유닛을 분리합니다. 커팅 유닛 *사용 설명서*를 참조하십시오.

예고 브래킷 분리

1. 2개의 예고 나사에서 2개의 플랜지 록너트를 느슨하게 풉니다(그림1).

© 2017—The Toro® Company
8111 Lyndale Avenue South
Bloomington, MN 55420

등록처 www.Toro.com.

CE

원본 지침(KO)
미국에서 인쇄됨
모든 권리 보유

3417-896 A

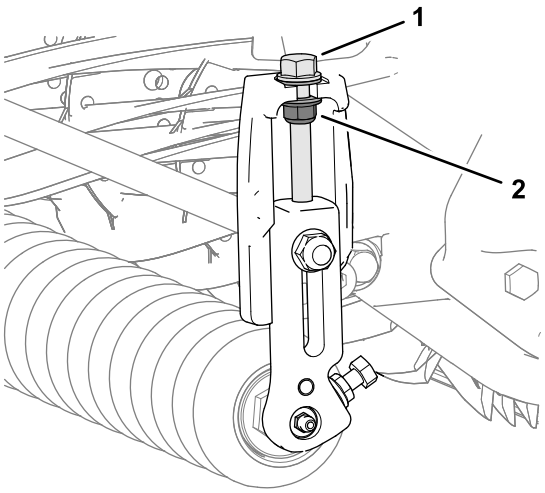

g235009

그림1

1. 예고 나사
2. 플랜지 록너트

2. 좌측과 우측 예고 브래킷의 롤러 서포트 엔드에 전면 롤러 샤프트를 고정하는 톱니 모양 플랜지 너트 2개와 볼트 2개를 느슨하게 풉니다(그림2).

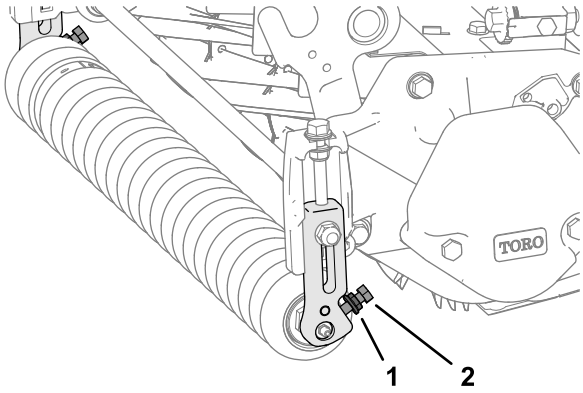

g234979

그림2

1. 톱니 모양 플랜지 너트
2. 볼트

3. 커팅 유닛의 한쪽 측면에서 작업하면서, 예고 브래킷을 측면 플레이트에 고정하는 캐리지 볼트와 플랜지 록너트를 뺍니다(그림3).

   참고: 전면 롤러 설치 (페이지 3)의 설치 작업을 위해 캐리지 볼트를 보관해 둡니다.

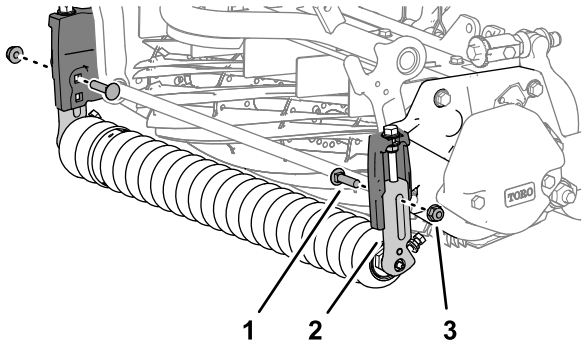

g234981

그림3

1. 캐리지 볼트
2. 예고 브래킷
3. 플랜지 록너트

4. 예고 브래킷과 전면 롤러를 커팅 유닛에서 분리합니다(그림4).

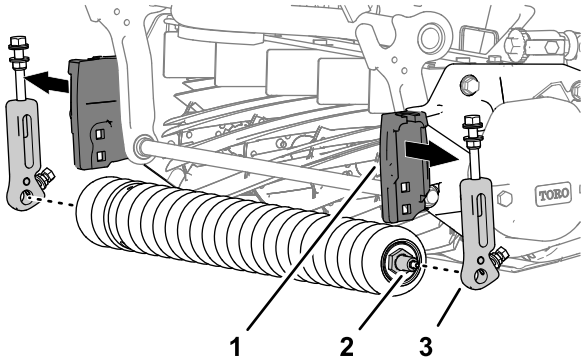

g234982

그림4

1. 예고 서포트(측면 플레이트)
2. 전면 롤러 샤프트
3. 예고 브래킷

5. 커팅 유닛의 반대쪽 측면 예고 브래킷에서 단계 3을 반복하고, 브래킷을 분리합니다(그림3).

고예고 브래킷 조립

1. 예고 나사 2개(⅜ x 2¾ 인치), 와셔 4개(5/16 인치) 및 플랜지 록너트 2개(⅜ 인치)를 조립합니다. 그림5를 참조하십시오.

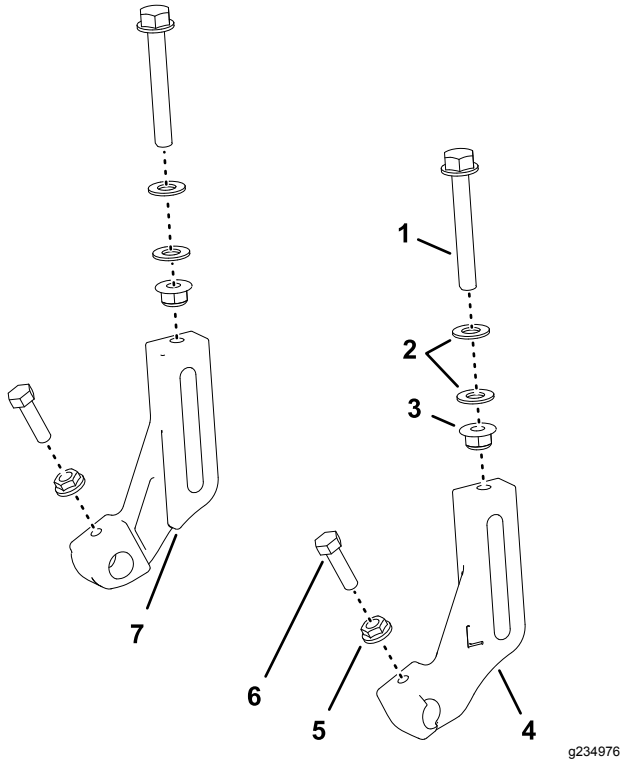

그림5

1. 예고 나사(⅜ x 2¾ 인치)
2. 와셔(5/16 인치)
3. 플랜지 록너트(5/16 인치)
4. 예고 브래킷(왼쪽)
5. 톱니 모양 플랜지 너트(5/16 인치)
6. 볼트(5/16 x 1⅛ 인치)
7. 예고 브래킷(오른쪽)

참고:와셔 사이에서 8mm(5/16 인치)가 측정될 때까지 너트를 돌려 나사에 끼웁니다(그림6).

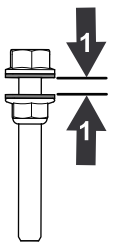

그림6

1. 8mm(5/16 인치)

2. 예고 나사를 돌려 왼쪽과 오른쪽 고예고 브래킷에 느슨하게 끼웁니다(그림5).
3. 볼트(5/16 x ⅛ 인치) 및 톱니 모양 플랜지 너트(5/16 인치)를 고예고 브래킷의 각 롤러 서포트에 느슨하게 조립합니다(그림5).

참고:너트의 톱니 모양 부분을 롤러 서포트 쪽으로 나란히 맞춥니다.

전면 롤러 설치

참고:고예고 브래킷의 문자 “L”은 왼쪽 브래킷을 가리키며 문자 “R”은 오른쪽 브래킷을 가리킵니다.

1. 측면 플레이트(그림7)의 HOC 서포트에서 아래쪽 사각형 구멍을 사용하여, 예고 브래킷 분리 (페이지 1)의 단계 3에서 보관해 둔 록너트(⅜ 인치) 및 캐리지 너트로 측면 플레이트에 고예고 브래킷을 느슨하게 조립합니다.

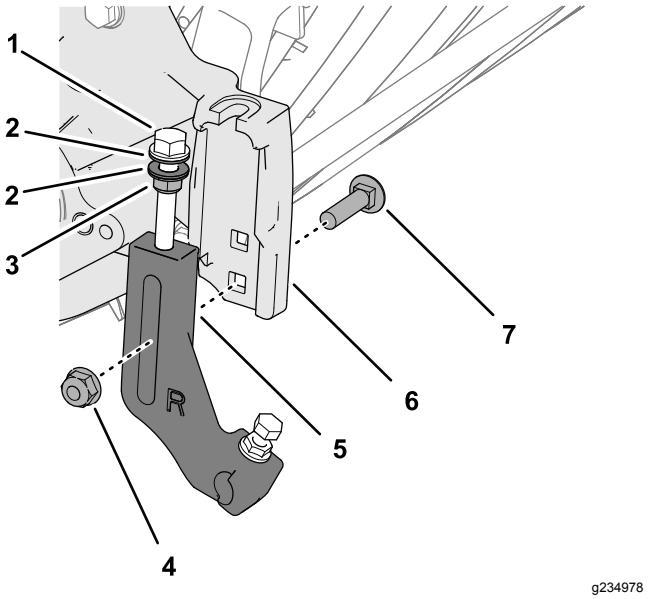

그림7

1. 예고 나사
2. 와셔
3. 플랜지 록너트
4. 플랜지 너트(⅜ 인치)
5. 예고 브래킷
6. 예고 서포트(측면 플레이트)
7. 캐리지 볼트

참고:측면 플레이트에서 예고 서포트의 플랜지의 각 측면에서 예고 조정 나사에 와셔의 위치를 맞춥니다(그림8).

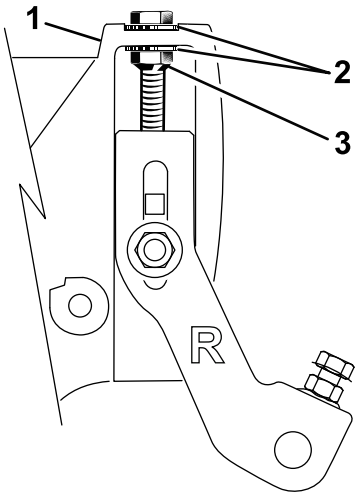

g235085

그림8

1. 예고 나사
2. 와셔
3. 플랜지 록너트

2. 전면 롤러 샤프트를 예고 브래킷의 롤러 서포트에 조립합니다(그림9).

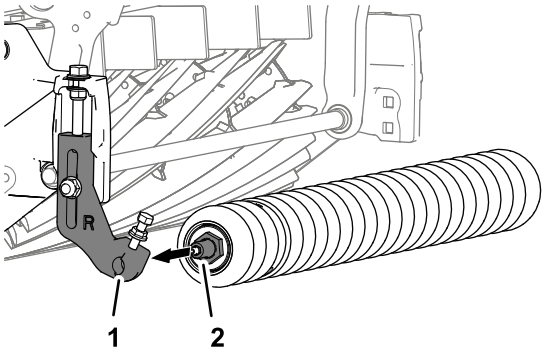

g235008

그림9

1. 롤러 서포트(예고 브래킷)
2. 전면 롤러 샤프트

3. 기타 예고 브래킷을 전면 롤러 샤프트에 조립하고 그림10에 나오는 것처럼 측면 플레이트의 예고 서포트에 브래킷을 나란히 맞춥니다.

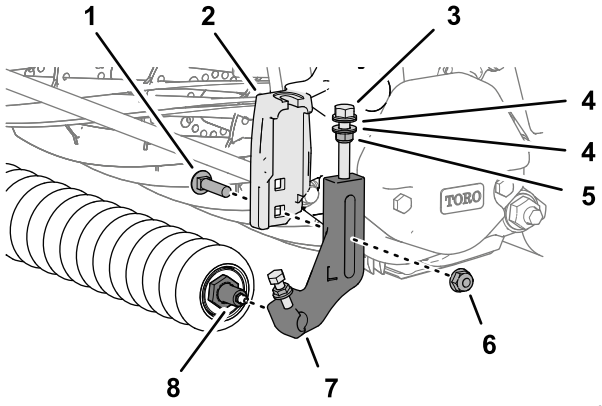

g234977

그림10

1. 캐리지 볼트
2. 예고 서포트(측면 플레이트)
3. 예고 나사
4. 와셔
5. 플랜지 록너트
6. 플랜지 너트(⅜ 인치)
7. 예고 브래킷
8. 전면 롤러 샤프트

4. 예고 브래킷 분리 (페이지 1)의 단계 3에서 분리해 놓은 캐리지 볼트(그림10)와 록너트(⅜ 인치)를 사용하여 예고 브래킷을 서포트에 조립합니다.
5. 와셔가 측면 플레이트 플랜지에 닿을 때까지 예고 조정 나사의 록너트를 조인 다음 너트를 ½ 바퀴 돌려 느슨하게 풉니다(그림10).
6. 예고 브래킷 사이에서 롤러를 가운데에 맞추고 볼트를 조이고 예고 브래킷의 롤러 서포트에서 톱니 모양 플랜지 너트를 조입니다(그림11).

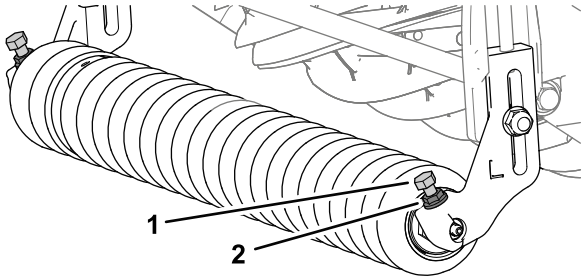

g234984

그림11

1. 볼트
2. 톱니 모양 플랜지 너트

7. 커팅 유닛 *사용 설명서*의 지침에 따라 예고를 조정합니다.

후방 롤러 심 설치

1. 후방 롤러와 심을 측면 플레이트의 플랜지에 고정하는 플랜지 록너트 4개, 와셔 4개 및 캐리지 볼트 4개를 뺍니다(그림 12).

   참고: 단계 6의 설치 작업을 위해 와셔와 심을 보관해 둡니다.

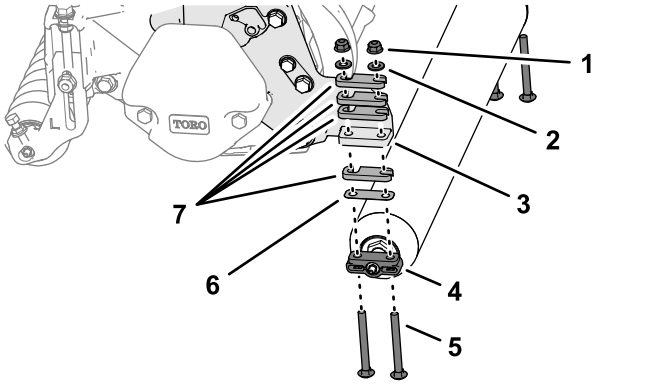

그림 12

1. 플랜지 록너트
2. 와셔
3. 플랜지(측면 플레이트)
4. 후방 롤러 브래킷
5. 캐리지 볼트(5/16 x 3 인치)
6. 심 (0.010 인치)
7. 심 (0.25 인치)

2. 커팅 유닛 *사용 설명서*의 지침에 따라 커팅의 정도를 판단합니다.
3. 4개의 캐리지 볼트(5/16 x 4 인치)를 사용하여 단계 2에서 결정한 스페이서를 1개의 후방 롤러 브래킷(그림 13)에 조립합니다.

   참고: 키트에 포함된 스페이서, 캐리지 볼트 및 너트(그림 13)를 사용하여 예고를 25mm 이상으로 조정합니다.

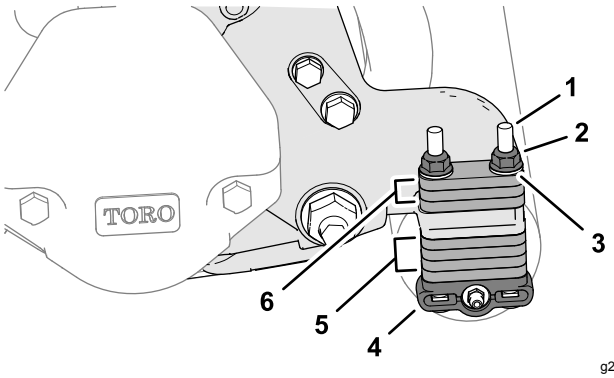

그림 13

1. 캐리지 볼트(5/16 x 4 인치)
2. 플랜지 너트(5/16 인치)
3. 와셔
4. 후방 롤러 브래킷
5. 스페이서 (저장 위치)
6. 스페이서 (예고 위치)

참고: 스페이서(부품 번호 119-0626)와 긴 캐리지 볼트(4½ 인치, 부품 번호 3230–30)를 주문하여 커팅 유닛 *사용 설명서*에 설명된 것처럼 예고를 더 높게 설정할 수 있습니다.

4. 왼쪽과 오른쪽 측면 플레이트 플랜지를 스페이서, 후방 롤러 브래킷 및 캐리지 볼트를 조립합니다(그림 13).
5. 나머지 스페이서를 측면 플레이트 플랜지(저장 위치) 위의 캐리지 볼트(그림 13)에 조립합니다.
6. 단계 1에서 빼 놓은 와셔 4개와 플랜지 록너트 4개(그림 13)를 사용하여 커팅 유닛에 후방 롤러와 심을 고정합니다.

고예고 키트 설치 마무리

커팅 유닛을 장착한 장비

커팅 유닛을 장비에 설치합니다. 커팅 유닛 *사용 설명서*를 참조하십시오.

참고:

참고:



Count on it.