Form No. 3417-897 Rev A

Set voor hoge maaistand

Reelmaster® 3000- of 5000-serie DPA maaidek

Modelnr.: 137-0890

Installatie-instructies

⚠ WAARSCHUWING

CALIFORNIË
Proposition 65 Waarschuwing

Dit product bevat een chemische stof of chemische stoffen waarvan de Staat Californië weet dat ze kanker, geboorteafwijkingen en schade aan het voortplantingssysteem veroorzaken.

Installatie

Losse onderdelen

Gebruik onderstaande lijst om te controleren of alle onderdelen zijn geleverd.

Omschrijving	Hoeveelheid	Gebruik
Geen onderdelen vereist	–	Voorbereiding van de installatie van de set.
Geen onderdelen vereist	–	De maaihoogtebeugels verwijderen.
Bout (5/16" x 1-1/8")	2	De maaihoogtebeugels monteren.
Gekartelde flensmoer (5/16")	2	
Maaihoogtebeugel voor hoge maaistand (links)	1	
Maaihoogtebeugel voor hoge maaistand (rechts)	1	
Stelschroef maaihoogte (⅜" x 2¾")	2	
Ring (5/16")	4	
Flensborgmoer (5/16")	2	
Borgmoer (⅜")	2	De voorrol monteren.
Slotbouten (5/16" x 4")	4	De afstandsringen van de achterrol monteren.
Afstandsring (0,25")	8	
Flensborgmoer (5/16")	4	
Geen onderdelen vereist	–	De montage van de set voor hoge maaistand voltooien.

Voorbereiding van de installatie van de set

Machines met de maai-eenheden gemonteerd

1. Parkeer de machine op een vlakke ondergrond en laat de maai-eenheden zakken.
2. Stel de parkeerrem in werking, zet de motor af en verwijder het sleuteltje.
3. Verwijder de maai-eenheden; raadpleeg de *Gebruikershandleiding* van de maai-eenheid.

© 2017—The Toro® Company
8111 Lyndale Avenue South
Bloomington, MN 55420

Registreer uw product op www.Toro.com. Vertaling van de oorspronkelijke tekst (NL)

CE

Gedrukt in de VS.
Alle rechten voorbehouden

3417-897 A

De maaihoogtebeugels verwijderen

1. Zet de 2 flensborgmoeren los aan de 2 stelschroeven voor de maaihoogte (Figuur 1).

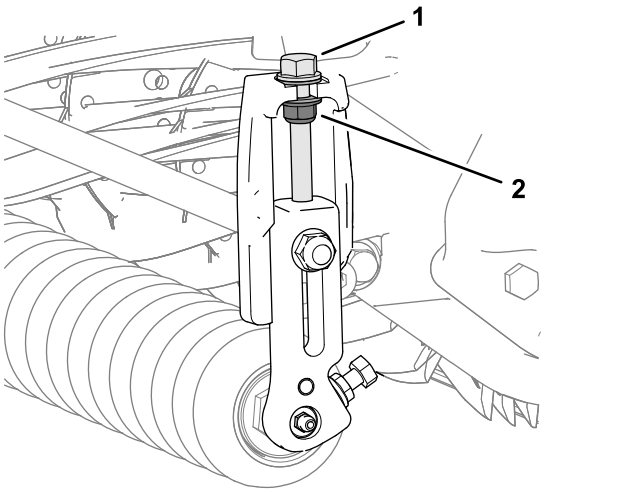

Figuur 1

1. Stelschroef maaihoogte
2. Flensborgmoer

2. Zet de 2 gekartelde flensmoeren en 2 bouten los waarmee de as van de voorrol is bevestigd aan het rolsteunuiteinde van de linker en rechter maaihoogtebeugels (Figuur 2).

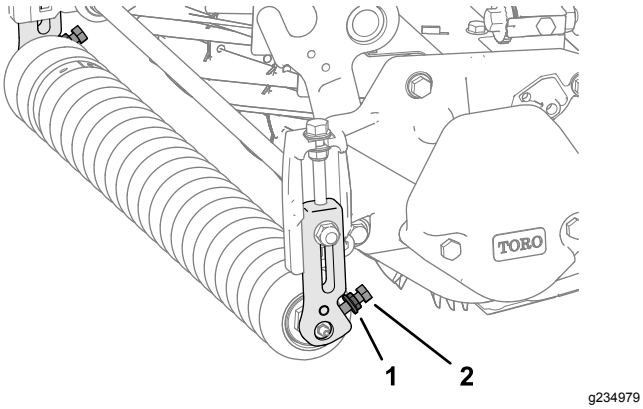

Figuur 2

1. Gekartelde flensmoer
2. Bout

3. Werk aan één zijde van de maai-eenheid en verwijder de slotbout en flensborgmoer waarmee de maaihoogtebeugel aan de zijplaat is bevestigd (Figuur 3).

   Opmerking: Bewaar de slotbout om deze later te monteren in De voorrol monteren (bladz. 3).

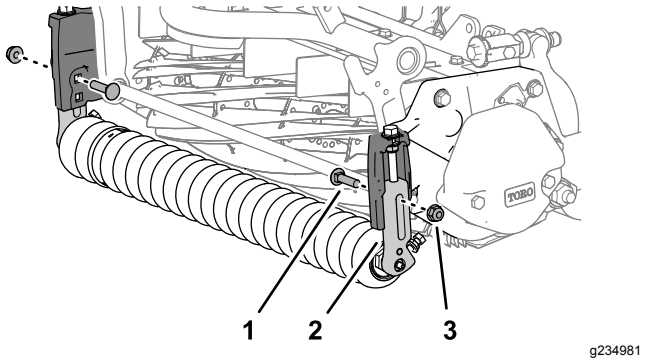

Figuur 3

1. Slotbout
2. Maaihoogtebeugel
3. Flensborgmoer

4. Verwijder de maaihoogtebeugel en de voorrol van de maai-eenheid (Figuur 4).

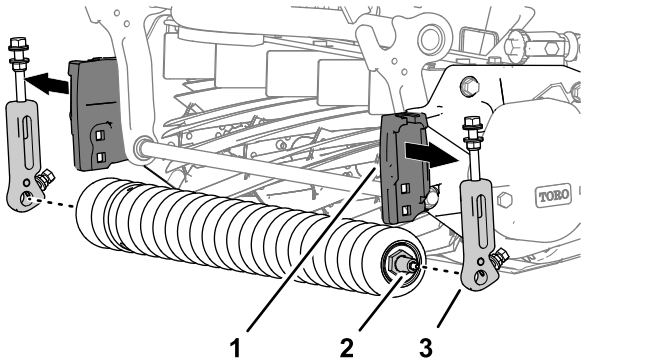

Figuur 4

1. Maaihoogtesteun (zijplaat)
2. As van voorrol
3. Maaihoogtebeugel

5. Herhaal stap 3 voor de maaihoogtebeugel aan de andere zijde van de maai-eenheid, en verwijder de beugel (Figuur 3).

De maaihoogtebeugels monteren

1. Monteer 2 stelschroeven voor de maaihoogte (⅜" x 2¾"), 4 ringen (5/16"), en 2 flensborgmoeren (⅜"); zie Figuur 5.

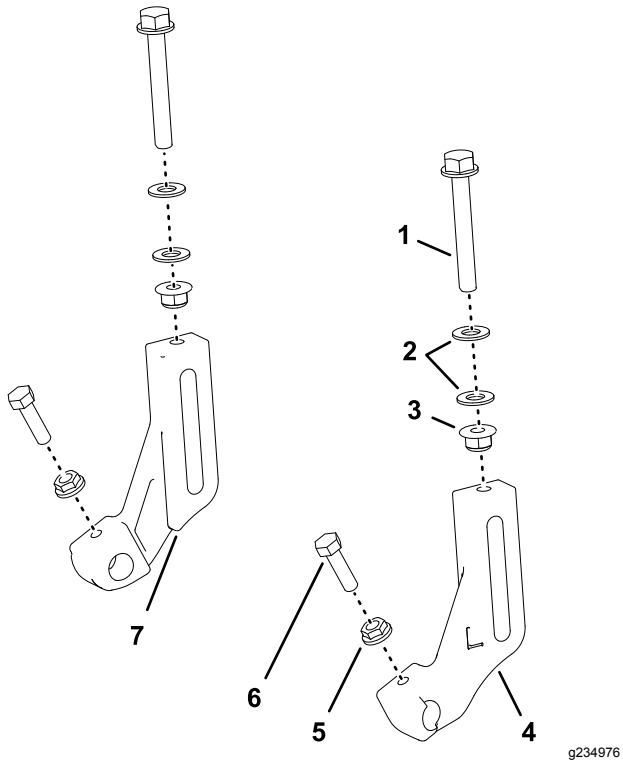

Figuur 5

1. Stelschroef maaihoogte (⅜" x 2¾")
2. Ringen (5/16")
3. Flensborgmoer (5/16")
4. Maaihoogtebeugel (links)
5. Gekartelde flensmoer (5/16")
6. Bout (5/16" x 1-1/8")
7. Maaihoogtebeugel (rechts)

Opmerking: Draai de moeren op de schroeven tot er een afstand van 8 mm is tussen de ringen (Figuur 6).

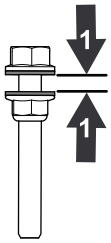

Figuur 6

1. 8 mm

2. Draai de stelschroef voor de maaihoogte losjes in de linker en rechter maaihoogtebeugel voor hoge maaistand (Figuur 5).

3. Monteer losjes een bout (5/16" x 1-1/8") en gekartelde flensmoer (5/16 inch) op elke rolsteun van de maaihoogtebeugels voor hoge maaistand (Figuur 5).

   Opmerking: Lijn de tanden van de moer uit in naar de rolsteun toe.

De voorrol monteren

Opmerking: De letter 'L' op de maaihoogtebeugel voor hoge maaistand geeft de linkerbeugel aan; de letter 'R' geeft de rechterbeugel aan.

1. Gebruik de onderste vierkante opening in de maaihoogtesteun van de zijplaat, monteer losjes een maaihoogtebeugel voor hoge maaistand aan de zijplaat (Figuur 7) met een borgmoer (3/8 inch) en de slotbout die u hebt bewaard in stap 3 in De maaihoogtebeugels verwijderen (bladz. 2).

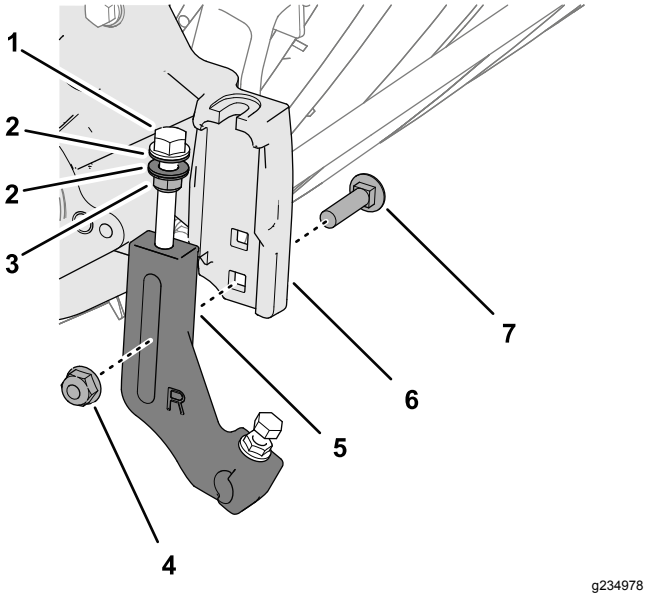

Figuur 7

1. Stelschroef maaihoogte
2. Ringen
3. Flensborgmoer
4. Flensborgmoer (⅜")
5. Maaihoogtebeugel
6. Maaihoogtesteun (zijplaat)
7. Slotbout

Opmerking: Plaats de ringen op de stelschroeven voor de maaihoogte aan elke kant van de flens voor de maaihoogtesteun op de zijplaat (Figuur 8).

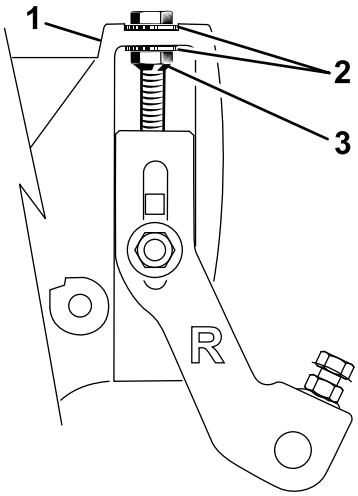

g235085

Figuur 8

1. Stelschroef maaihoogte
2. Ring
3. Flensborgmoer

2. Monteer de as van de voorrol in de rolsteun van de maaihoogtebeugel (Figuur 9).

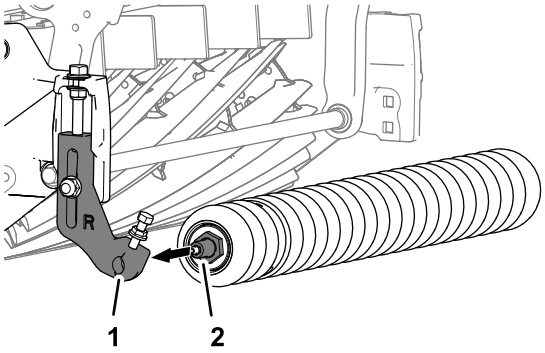

g235008

Figuur 9

1. Rolsteun (maaihoogtebeugel)
2. As van voorrol

3. Monteer de andere maaihoogtebeugel aan de as van de voorrol en lijn de beugel uit met de maaihoogtesteun van de zijplaat zoals getoond in Figuur 10.

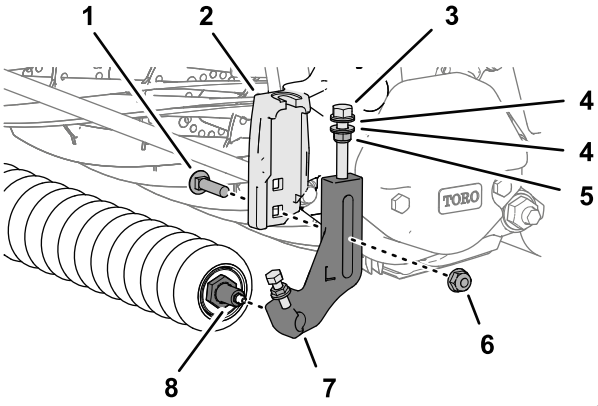

g234977

Figuur 10

1. Slotbout
2. Maaihoogtesteun (zijplaat)
3. Stelschroef maaihoogte
4. Ringen
5. Flensborgmoer
6. Flensborgmoer (⅜")
7. Maaihoogtebeugel
8. As van voorrol

4. Monteer de maaihoogtebeugel aan de steun met de slotbout (Figuur 10) die u hebt verwijderd in stap 3 van De maaihoogtebeugels verwijderen (bladz. 2) en een borgmoer (⅜").
5. Draai de borgmoeren op de stelschroef voor de maaihoogte aan tot de ringen contact maken met de flens van de zijplaat. Draai vervolgens de moer een 1/2 slag terug (Figuur 10).
6. Centreer de rol tussen de maaihoogtebeugel, zet de bouten vast en zet de gekartelde flensmoeren vast aan de rolsteun van de maaihoogtebeugels (Figuur 11)..

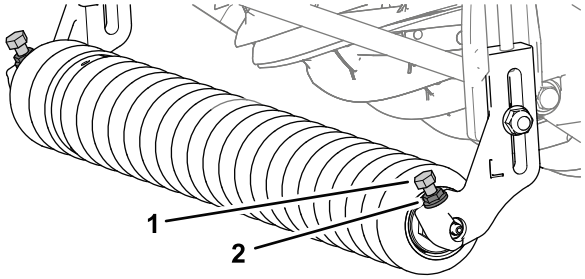

g234984

Figuur 11

1. Bout
2. Gekartelde flensmoer

7. Stel de maaihoogte in volgens de instructies in de *Gebruikershandleiding* van de maai-eenheid.

De afstandsringen van de achterrol monteren

1. Verwijder de 4 flensborgmoeren, de 4 ringen en 4 slotbouten waarmee de achterrol en de afstandsringen zijn bevestigd aan de flens van de zijplaat (Figuur 12).

   Opmerking: Bewaar de ringen en de afstandsringen voor montage in stap 6.

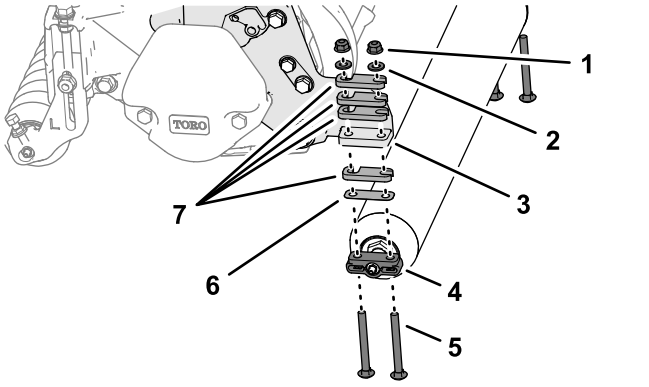

g234983

Figuur 12

1. Flensborgmoer
2. Ring
3. Flens (zijplaat)
4. Beugel van achterrol
5. Slotbout (5/16" x 3")
6. Afstandsring (0,010")
7. Afstandsring (0,25")

2. Bepaal de agressiviteit van maaien volgens de instructies in de *Gebruikershandleiding* van de maai-eenheid.
3. Monteer de afstandsstukken die u hebt bepaald in stap 2 op 1 van de beugels van de achterrol (Figuur 13) met de 4 slotbouten (5/16" x 4").

   Opmerking: Gebruik de afstandsstukken, slotbouten en moeren (Figuur 13) die zijn meegeleverd met de set om een maaihoogte in te stellen die groter is dan 25 mm.

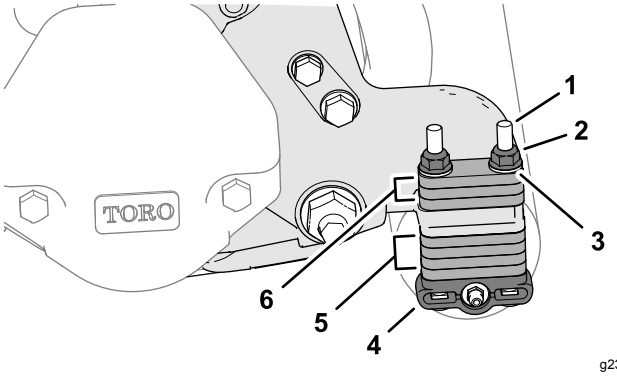

g234980

Figuur 13

1. Slotbout (5/16" x 4")
2. Flensborgmoer (5/16")
3. Ring
4. Beugel van achterrol
5. Afstandsstukken (opslagstand)
6. Afstandsstukken (maaihoogtestand)

   Opmerking: U kunt afstandsstukken met onderdeelnr. 119-0626 en langere slotbouten (4-½") met onderdeelnr. 3230–30 bestellen om hogere maaihoogtes in te stellen zoals omschreven in de *Gebruikershandleiding* van de maai-eenheid.
4. Monteer de afstandsstukken, beugels van de achterrol en de slotbouten aan de linker en rechter flenzen van de zijplaat.Figuur 13
5. Monteer de resterende afstandsstukken op de slotbouten (Figuur 13), boven de flenzen van de zijplaat (opslagstand).
6. Bevestig de achterrol en de afstandsringen aan de maai-eenheid met de 4 ringen die u hebt verwijderd in stap 1 en de 4 flensborgmoeren (Figuur 13).

De montage van de set voor hoge maaistand voltooien

Machines met de maai-eenheden gemonteerd

Monteer de maai-eenheden op de machine, raadpleeg de *Gebruikershandleiding* van de maai-eenheid.

Opmerkingen:

Opmerkingen:



Count on it.