Form No. 3417-898 Rev A

Sett for høy klippehøyde

DPA-klippeenhet i Reelmaster® 3000- eller 5000-serien

Modellnr. 137-0890

Installasjonsveiledning

⚠ ADVARSEL

CALIFORNIA
Proposition 65-advarsel

Dette produktet inneholder et kjemikalie eller kjemikalier som staten California vet forårsaker kreft, fødselsdefekter eller forplantningsskade.

Montering

Løse deler

Bruk diagrammet nedenfor som en sjekkliste for å kontrollere at alle delene er sendt.

Beskrivelse	Ant.	Bruk
Ingen deler er nødvendige	–	Klargjør for montering av settet.
Ingen deler er nødvendige	–	Fjern klippehøydebrakettene.
Bolt (5/16 x 1⅛ tomme) Taggete flensmutter (5/16 tomme) Brakett for høy klippehøyde (venstre) Brakett for høy klippehøyde (høyre) Klippehøydeskrue (⅜ x 2¾ tomme) Skive (5/16 tomme) Flenslåsemutter (5/16)	2 2 1 1 2 4 2	Monter brakettene for høy klippehøyde.
Låsemutter (3/8 tomme)	2	Monter fremre valse.
Låsebolter (5/16 x 4 tommer) Mellomlegg (6,35 mm) Flenslåsemutter (5/16 tomme)	4 8 4	Monter det bakre valsemellomlegget.
Ingen deler er nødvendige	–	Fullfør monteringen av klippehøydesettet.

Klargjøring for montering av settet

Maskiner med klippeenheter montert

1. Parker maskinen på en jevn overflate og senk klippeenhetene.
2. Koble inn parkeringsbremsen, slå av motoren, og ta ut nøkkelen.
3. Fjern klippeenheten. Se klippeenhetens *brukerhåndbok*.

© 2017—The Toro® Company
8111 Lyndale Avenue South
Bloomington, MN 55420

Registrer ditt produkt på www.Toro.com.

CE

Oversettelse av originalen (NO)
Trykt i USA.
Med enerett

3417-898 A

Fjerne klipphøydebraketttene

1. Løsne de to flenslåsemutterne på to de to klippehøydeskruene (Figur 1).

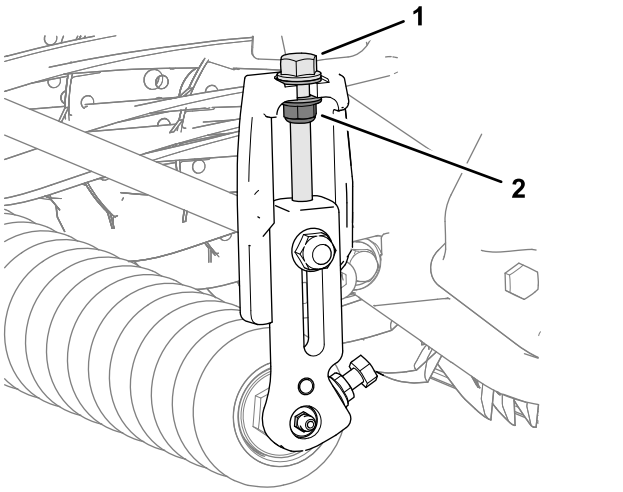

Figur 1

1. Klippehøydeskrue
2. Flenslåsemutter

2. Løsne de to taggete flensmutterne og to boltene som fester fremre valseaksel til valsestøtteenden på venstre og høyre klippehøydebrakett (Figur 2).

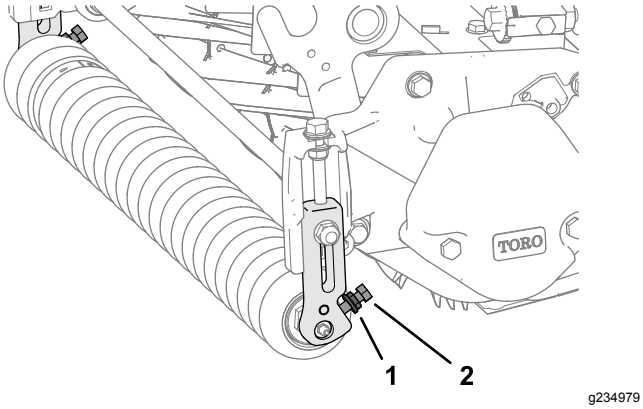

Figur 2

1. Taggete flensmutter
2. Bolt

3. Arbeide under den ene siden av klippeenheten, og fjern låsebolten og flenslåsemutteren som fester klippehøydebraketten til sideplaten (Figur 3).

   Merk: Behold låsebolten for montering i Montere fremre valse (side 3).

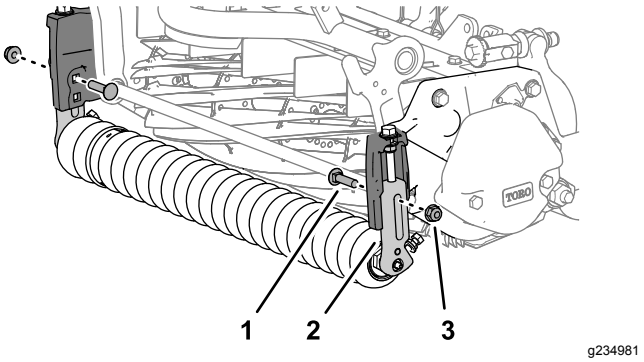

Figur 3

1. Låsebolt
2. Klippehøydebrakett
3. Flenslåsemutter

4. Fjern klippehøydebraketten og fremre valse fra klippeenheten (Figur 4).

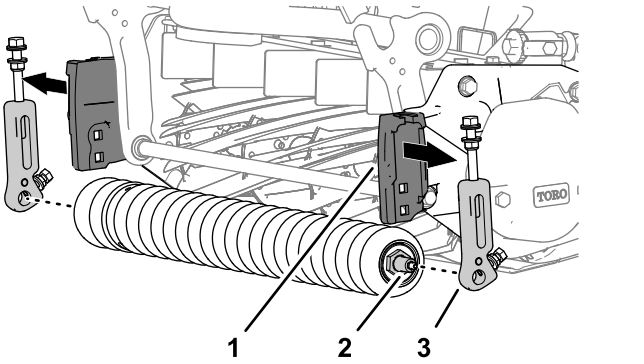

Figur 4

1. Klippehøydestøtte (sideplate)
2. Fremre valseaksel
3. Klippehøydebrakett

5. Gjenta trinn 3 for klippehøydebraketten på den andre siden av klippeenheten, og fjern braketten (Figur 3).

Montere braketter for høy klippehøyde

1. Monter to klippehøydeskruer (⅜ x 2¾ tomme), fire skiver (5/16 tomme) og to flenslåsemuttere (⅜ tomme). Se Figur 5.

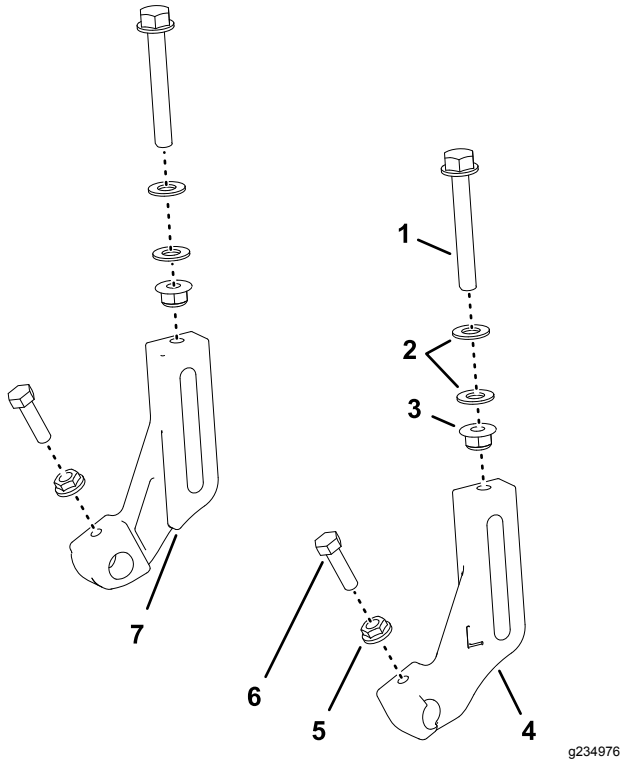

Figur 5

1. Klippehøydeskrue (⅜ x 2¾ tomme)
2. Skiver (5/16 tomme)
3. Flenslåsemutter (5/16)
4. Klippehøydebrakett (venstre)
5. Taggete flensmutter (5/16 tomme)
6. Bolt (5/16 x 1⅛ tomme)
7. Klippehøydebrakett (høyre)

Merk: Skru mutterne på skruene til du kan måle 8 mm mellom skivene (Figur 6).

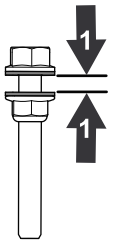

Figur 6

1. 8 mm

2. Skru klippehøydeskruen løst inn på venstre og høyre brakett for høy klippehøyde (Figur 5).

3. Monter løst en bolt (5/16 x 1⅛ tomme) og taggete flensmutter (5/16 tomme) på hver valsestøtte for brakett for høy klippehøyde (Figur 5).

   Merk: Innrett taggene på mutteren mot valsestøtten.

Montere fremre valse

Merk: Bokstaven «L» på braketten for høy klippehøyde angir at det er venstre brakett, bokstaven «R» angir den høyre braketten.

1. Bruk det nedre firkantede hullet i sideplatens klippehøydestøtte, og monter løst en brakett for høy klippehøyde til sideplaten (Figur 7) med en låsemutter (⅜ tomme) og låsebolten som du beholdt i trinn 3 i Fjerne klipphøydebrakettene (side 2).

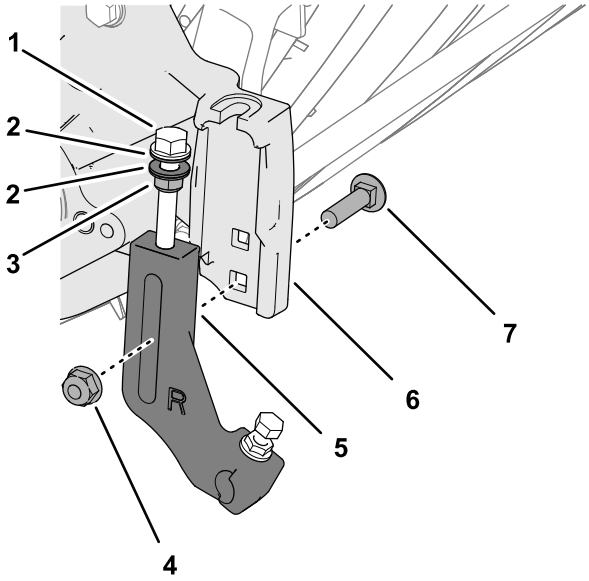

Figur 7

1. Klippehøydeskrue
2. Skiver
3. Flenslåsemutter
4. Flenslåsemutter (⅜ tomme)
5. Klippehøydebrakett
6. Klippehøydestøtte (sideplate)
7. Låsebolt

Merk: Plasser skivene på klippehøydejusteringsskruene på hver side av flensen i sideplatens klippehøydestøtte (Figur 8).

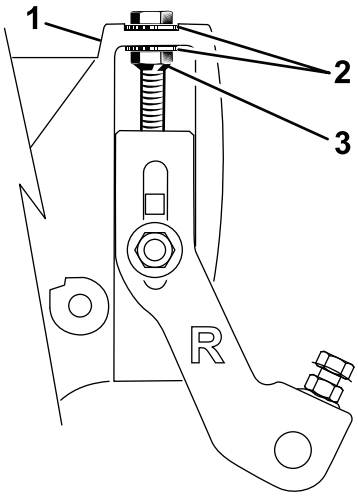

g235085

Figur 8

1. Klippehøydeskrue
2. Skive
3. Flenslåsemutter

2. Monter fremre valseaksel inn i valsestøtten på klippehøydebraketten (Figur 9).

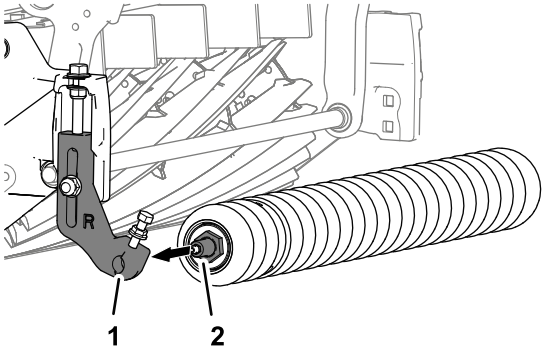

g235008

Figur 9

1. Valsestøtte (klippehøydebrakett)
2. Fremre valseaksel

3. Monter den andre klippehøydebraketten til fremre valseaksel og plasser braketten på sideplatens klippehøydestøtte, som vist i Figur 10.

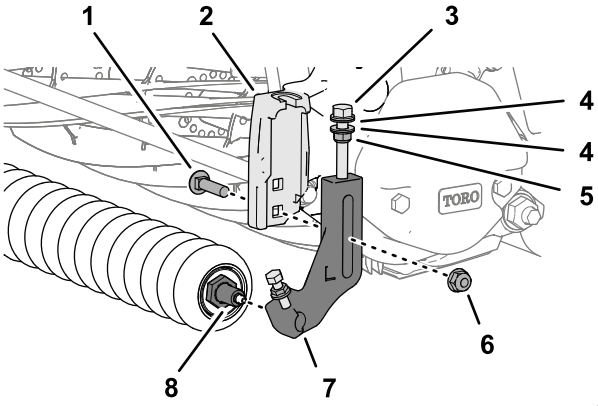

g234977

Figur 10

1. Låsebolt
2. Klippehøydestøtte (sideplate)
3. Klippehøydeskrue
4. Skiver
5. Flenslåsemutter
6. Flenslåsemutter (⅜ tomme)
7. Klippehøydebrakett
8. Fremre valseaksel

4. Monter klippehøydebraketten til støtten med låsebolten (Figur 10) som du fjernet i trinn 3 av Fjerne klipphøydebrakettene (side 2), og en låsemutter (⅜ tomme).
5. Fest låsemutterne på klippehøydejusteringsbolten helt til skivene berører sideplatens flens, og løsne så mutteren ½ omdreining (Figur 10).
6. Sentrer valsen mellom klippehøydebraketten, stram til boltene, og stram de taggete flensmutterne på valsestøtten til klippehøydebrakettene (Figur 11).

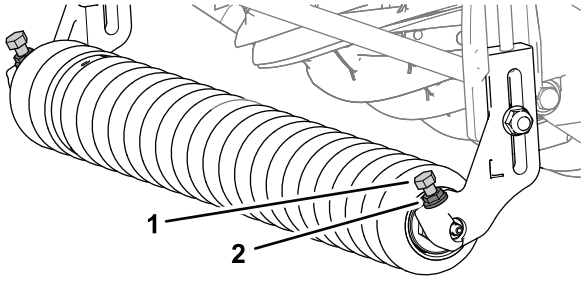

g234984

Figur 11

1. Bolt
2. Taggete flensmutter

7. Juster klippehøyden i samsvar med instruksjonene i *brukerhåndboken* for klippeenheten.

Montere det bakre valsemellomlegget

1. Fjern de fire flenslåsemutterne, fire skivene og fire låseskruene som fester den bakre valsen og mellomleggene til flensen på sideplaten (Figur 12).

   Merk: Behold skivene og mellomleggene for montering i trinn 6.

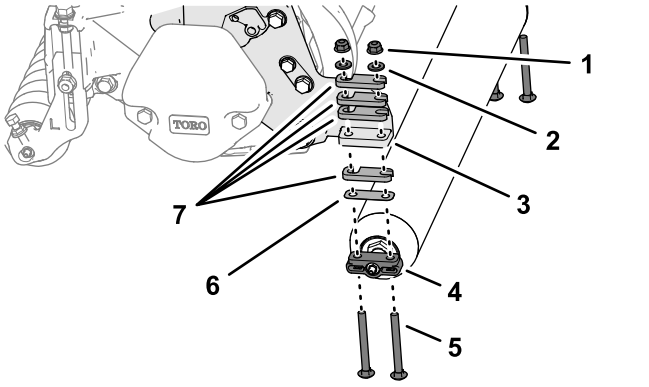

g234983

Figur 12

1. Flenslåsemutter
2. Skive
3. Flens (sideplate)
4. Bakre valsebrakett
5. Låsebolt (5/16 x 3 tommer)
6. Mellomlegg (0,25 mm)
7. Mellomlegg (6,35 mm)

2. Fastslå klippeaggressiviteten ved å følge instruksjonene i *brukerhåndboken* for klippeenheten.
3. Monter avstandsstykkene som du avgjorde i trinn 2, til den ene bakre valsebraketten (Figur 13) med fire låsebolter (5/16 x 4 tommer).

   Merk: Bruk avstandsstykkene, låseboltene og mutterne (Figur 13), inkludert i settet, for å justere til en klippehøyde som er høyere enn 25 mm.

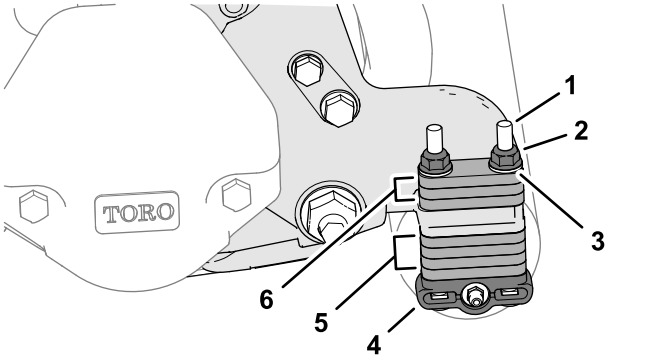

g234980

Figur 13

1. Låsebolt (5/16 x 4 tommer)
2. Flenslåsemutter (5/16 tomme)
3. Skive
4. Bakre valsebrakett
5. Avstandsstykker (oppbevaringsstilling)
6. Avstandsstykker (klippehøydestilling)

   Merk: Du kan bestille avstandsstykker med delenr. 119-0626 og lengre låseskruer (4½ tomme) med delenr. 3230–30 for å stille inn høyere klippehøyder, som beskrevet i *brukerhåndboken* for klippeenheten.
4. Monter avstandsstykkene, bakre valsebrakettene og låseboltene på venstre og høyre sideplateflenser (Figur 13).
5. Monter resten av avstandsstykkene på låseboltene (Figur 13), over sideplateflensene (oppbevaringsstilling).
6. Fest den bakre valsen og mellomleggene til klippeenheten med de fire skivene som du fjernet i trinn 1, og fire flenslåsemuttere (Figur 13).

Fullføre montering av sett for høy klippehøyde

Maskiner med klippeenheter montert

Monter klippeenhetene på maskinen. Se *brukerhåndboken* for klippeenheten.

Notat:

Notat:



Count on it.