Form No. 3417-899 Rev A

Zestaw do koszenia wysokiego

Jednostka tnąca DPA Reelmaster® serii 3000 lub 5000

Model nr 137-0890

Instrukcja instalacji

⚠ OSTRZEŻENIE

KALIFORNIA
Propozycja 65 ostrzeżenie

Ten produkt zawiera jeden lub więcej związków chemicznych uznanych w Stanie Kalifornia za wywołujące raka, uszkodzenia płodu lub działające szkodliwie dla rozrodczości.

Instalacja

Elementy luzem

Za pomocą poniższego zestawienia sprawdź, czy zostały dostarczone wszystkie elementy.

Opis	Ilość	Sposób użycia
Nie są potrzebne żadne części	–	Przygotuj się do instalacji zestawu.
Nie są potrzebne żadne części	–	Demontaż wsporników wysokości cięcia.
Śruba (5/16 x 1-1/8 cala)	2	Zamontuj wsporniki wysokości cięcia
Nakrętka z kołnierzem ząbkowanym (5/16 cala)	2	
Wspornik cięcia wysokiego (lewy)	1	
Wspornik cięcia wysokiego (prawy)	1	
Śruba wysokości cięcia (3/8 x 2¾ cala)	2	
Podkładka (5/16 cala)	4	
Nakrętka zabezpieczająca kołnierzowa (5/16)	2	
Nakrętka zabezpieczająca (3/8 cala)	2	Zamontuj przednią rolkę.
Śruby zamkowe (5/16 x 4 cale)	4	Zamontuj tylne podkładki ustalające.
Podkładka ustalająca (0,25 cala)	8	
Nakrętka zabezpieczająca kołnierzowa (5/16 cala)	4	
Nie są potrzebne żadne części	–	Dokończ montaż zestawu do koszenia wysokiego.

Przygotowanie do instalacji zestawu

Maszyny z zamontowanymi jednostkami tnącymi

1. Zaparkuj maszynę na płaskim podłożu i obniż jednostki tnące.
2. Zaciągnij hamulec postojowy, wyłącz silnik i wyjmij kluczyk.
3. Zdemontuj jednostki tnące, patrz *instrukcja obsługi* jednostki tnącej.

© 2017—The Toro® Company
8111 Lyndale Avenue South
Bloomington, MN 55420

Zarejestruj produkt pod adresem www.Toro.com.

CE

Tłumaczenie oryginału (PL)
Wydrukowano w Stanach Zjednoczonych.
Wszelkie prawa zastrzeżone

3417-899 A

Demontaż wsporników wysokości cięcia

1. Poluzuj 2 nakrętki zabezpieczające kołnierzowe i 2 śruby wysokości cięcia (Rysunek 1).

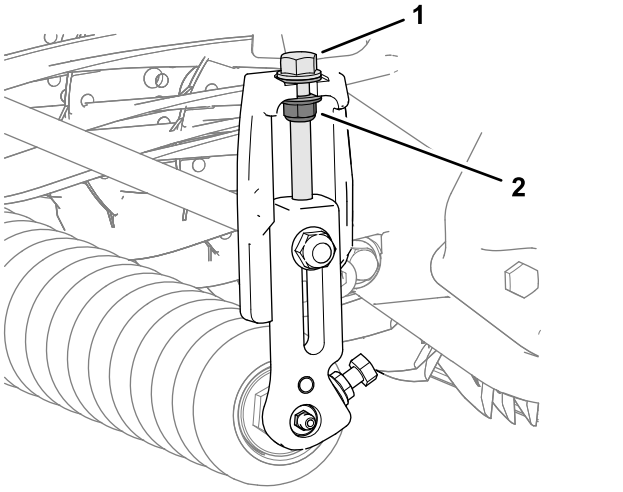

g235009

Rysunek 1

1. Śruba wysokości cięcia
2. Nakrętka zabezpieczająca kołnierzowa

2. Poluzuj 2 nakrętki z kołnierzem ząbkowanym i 2 śruby, które mocują wał rolki przedniej do końca wspornika rolki lewego i prawego wspornika wysokości cięcia (Rysunek 2).

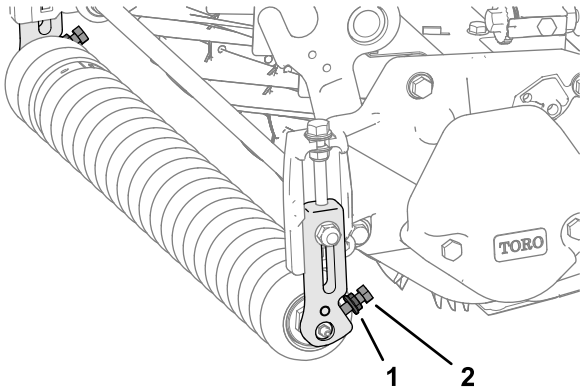

g234979

Rysunek 2

1. Nakrętka z kołnierzem ząbkowanym
2. Śruba

3. Pracując z jednej strony jednostki tnącej, wykręć śrubę podsadzaną i nakrętkę zabezpieczającą kołnierzową, które mocują wspornik wysokości cięcia do płyty bocznej (Rysunek 3).

   Informacja: Zachowaj śrubę podsadzaną do montażu w kroku Instalowanie przedniej rolki (Strona 3).

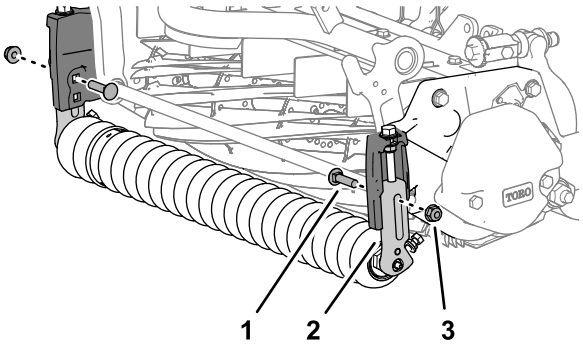

g234981

Rysunek 3

1. Śruba podsadzana
2. Wspornik wysokości cięcia
3. Nakrętka zabezpieczająca kołnierzowa

4. Zdejmij wspornik wysokości cięcia oraz przednią rolkę z jednostki tnącej (Rysunek 4).

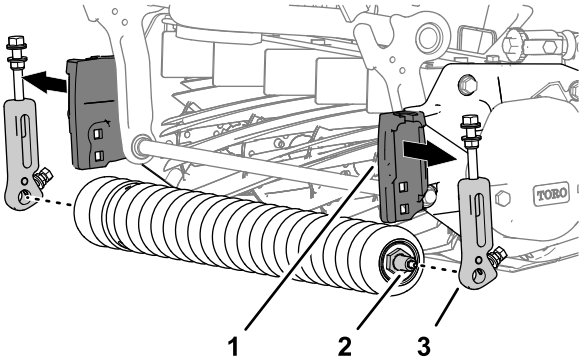

g234982

Rysunek 4

1. Wspornik wysokości cięcia (płyta boczna)
2. Wał rolki przedniej
3. Wspornik wysokości cięcia

5. Powtórz krok 3 dla wspornika wysokości cięcia po drugiej stronie jednostki tnącej i zdejmij wspornik (Rysunek 3).

Montaż wsporników wysokości cięcia

1. Zamocuj 2 śruby wysokości cięcia (3/8 x 2¾ cala), 4 podkładki (5/16 cala) i 2 nakrętki zabezpieczające kołnierzowe (3/8 cala); patrz Rysunek 5.

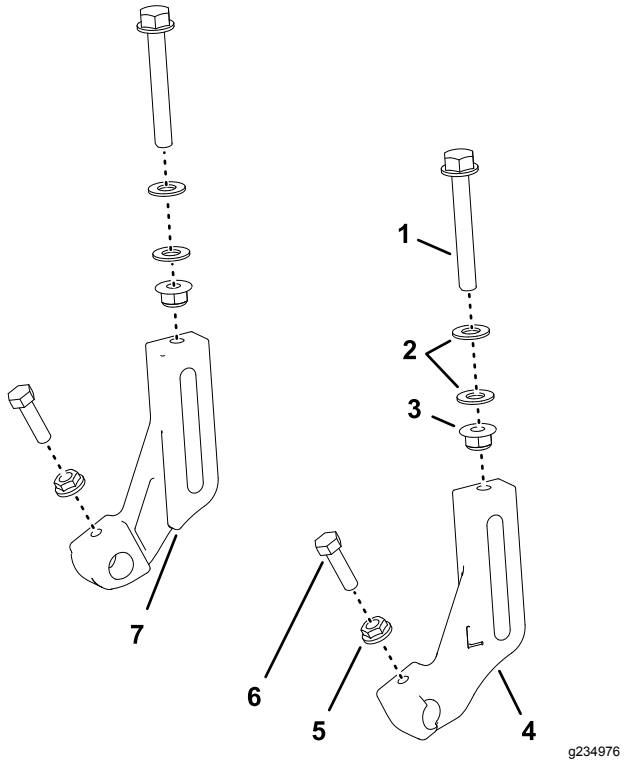

Rysunek 5

1. Śruba wysokości cięcia (3/8 x 2¾ cala)
2. Podkładki (5/16 cala)
3. Nakrętka zabezpieczająca kołnierzowa (5/16)
4. Wspornik wysokości cięcia (lewy)
5. Nakrętka z kołnierzem ząbkowanym (5/16 cala)
6. Śruba (5/16 x 1-1/8 cala)
7. Wspornik wysokości cięcia (prawy)

Informacja: Nakręć nakrętki na śruby tak, aby pomiędzy podkładkami pozostał dystans 8 mm (Rysunek 6).

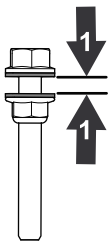

Rysunek 6

1. 8 mm

2. Luźno wkręć śrubę wysokości cięcia do lewego i prawego wspornika wysokości cięcia (Rysunek 5).
3. Luźno skręć śrubę (5/16 x 1-1/8 cala) i nakrętkę z kołnierzem ząbkowanym (5/16 cala) w każdym uchwycie rolki we wspornikach cięcia wysokiego (Rysunek 5)

   Informacja: Ustaw ząbkowanie nakrętki w kierunku wspornika rolki.

Instalowanie przedniej rolki

Informacja: Litera „L” na wsporniku cięcia wysokiego oznacza wspornik lewy, litera „R” oznacza wspornik prawy.

1. Korzystając z dolnego otworu kwadratowego we wsporniku wysokości cięcia na płycie bocznej luźno przymocuj wspornik cięcia wysokiego do płyty bocznej (Rysunek 7), wykorzystując nakrętkę zabezpieczającą (3/8 cala) i śrubę podsadzaną z kroku 3 w Demontaż wsporników wysokości cięcia (Strona 2).

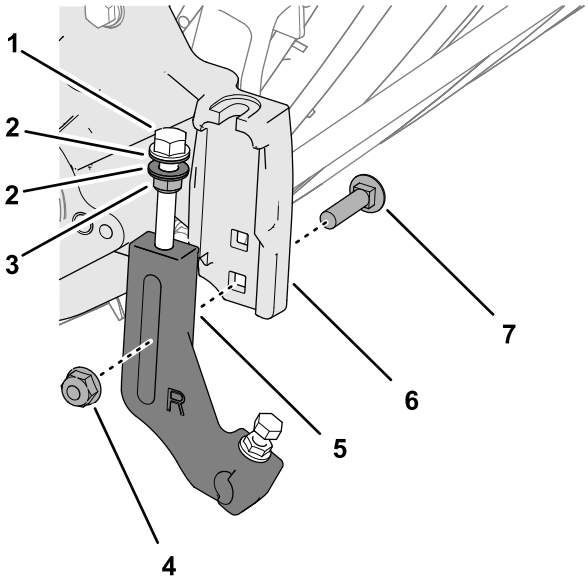

Rysunek 7

1. Śruba wysokości cięcia
2. Podkładki
3. Nakrętka zabezpieczająca kołnierzowa
4. Nakrętka zabezpieczająca kołnierzowa (3/8 cala)
5. Wspornik wysokości cięcia
6. Wspornik wysokości cięcia (płyta boczna)
7. Śruba podsadzana

Informacja: Umieść podkładki na śrubach regulacji wysokości cięcia po obu stronach kołnierza wspornika wysokości cięcia na płycie bocznej (Rysunek 8).

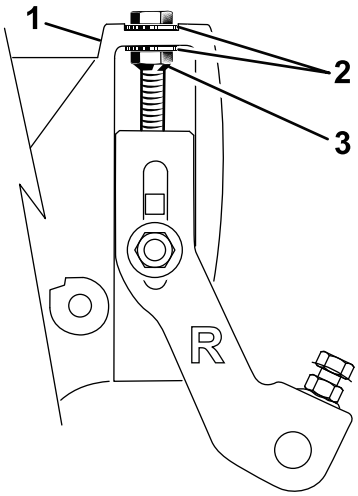

g235085

Rysunek 8

1. Śruba wysokości cięcia
2. Podkładka
3. Nakrętka zabezpieczająca kołnierzowa

2. Zamontuj wał rolki przedniej na wspornik rolki we wsporniku wysokości cięcia (Rysunek 9).

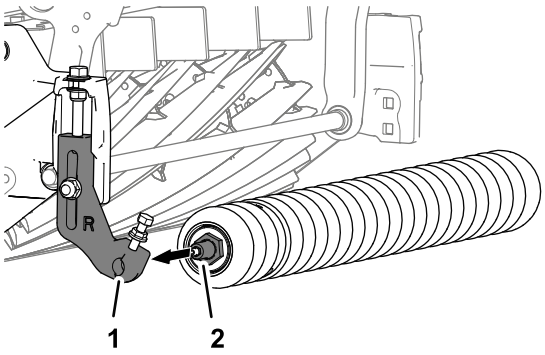

g235008

Rysunek 9

1. Wspornik rolki (wspornik wysokości cięcia)
2. Wał rolki przedniej

3. Zamontuj drugi wspornik wysokości cięcia do wału rolki przedniej i ustaw wspornik według wspornika wysokości cięcia na płycie bocznej jak pokazano na Rysunek 10.

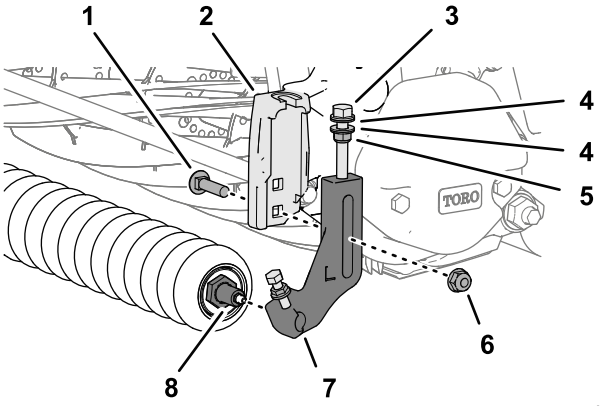

g234977

Rysunek 10

1. Śruba podsadzana
2. Wspornik wysokości cięcia (płyta boczna)
3. Śruba wysokości cięcia
4. Podkładki
5. Nakrętka zabezpieczająca kołnierzowa
6. Nakrętka zabezpieczająca kołnierzowa (3/8 cala)
7. Wspornik wysokości cięcia
8. Wał rolki przedniej

4. Śrubą podsadzaną (Rysunek 10) wyjętą w kroku 3 w Demontaż wsporników wysokości cięcia (Strona 2) oraz nakrętką zabezpieczającą (3/8 cala) przymocuj wspornik wysokości cięcia do wspornika.
5. Dokręć nakrętki zabezpieczające na śrubie regulacji wysokości cięcia tak, aby podkładki stykały się z kołnierzem płyty bocznej, a następnie poluzuj nakrętkę o ½ obrotu (Rysunek 10).
6. Wyśrodkuj rolkę pomiędzy wspornikami wysokości cięcia, dokręć śruby i dokręć nakrętki kołnierzowe ząbkowane we wsporniku rolki na wspornikach wysokości cięcia (Rysunek 11).

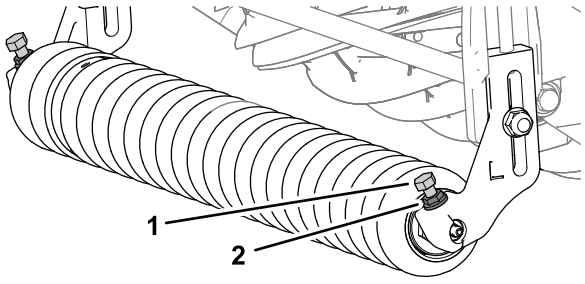

g234984

Rysunek 11

1. Śruba
2. Nakrętka z kołnierzem ząbkowanym

7. Ustaw wysokość cięcia zgodnie z opisem w *instrukcji obsługi* jednostki tnącej.

Montaż tylnych podkładek ustalających

1. Zdejmij 4 nakrętki zabezpieczające kołnierzowe, 4 podkładki i 4 śruby podsadzane, które mocują tylną rolkę i podkładki ustalające do kołnierza płyty bocznej (Rysunek 12).

   Informacja: Zachowaj podkładki i podkładki ustalające do montażu w kroku 6.

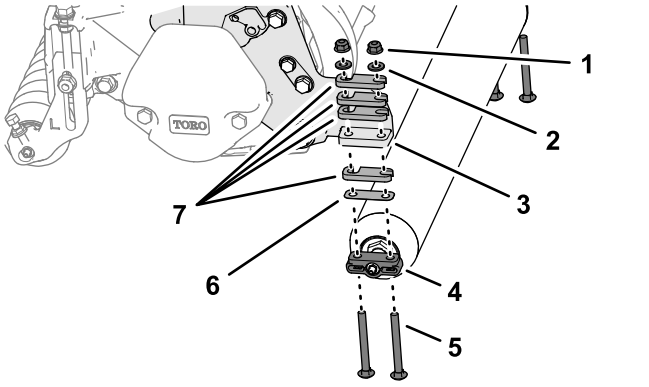

g234983

Rysunek 12

1. Nakrętka zabezpieczająca kołnierzowa	5. Śruba podsadzana (5/16 x 3 cale)
2. Podkładka	6. Podkładka ustalająca (0,010 cala)
3. Kołnierz (płyta boczna)	7. Podkładka ustalająca (0,25 cala)
4. Uchwyt rolki tylnej	

2. Ustal agresywność koszenia zgodnie z opisem w *instrukcji obsługi* jednostki tnącej.
3. Przy pomocy 4 śrub podsadzanych (5/16 x 4 cale) zamocuj przekładki dystansowe określone w kroku 2 na uchwyty 1 rolki tylnej (Rysunek 13).

   Informacja: Aby ustawić wysokość koszenia wyższą niż 25 mm, wykorzystaj przekładki dystansowe, śruby podsadzane i nakrętki (Rysunek 13) znajdujące się w zestawie.

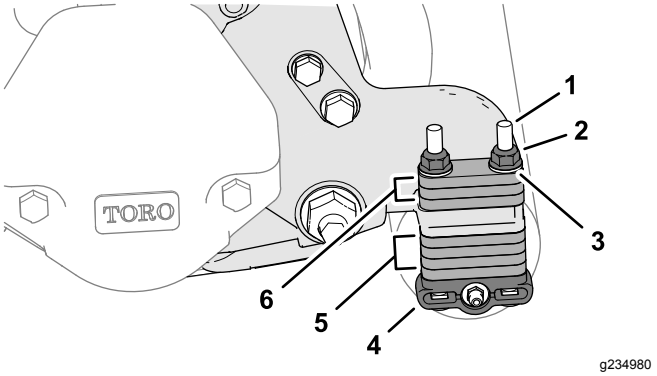

g234980

Rysunek 13

1. Śruba podsadzana (5/16 x 4 cale)	4. Uchwyt rolki tylnej
2. Nakrętka zabezpieczająca kołnierzowa (5/16 cala)	5. Przekładki dystansowe (pozycja złożona)
3. Podkładka	6. Przekładki dystansowe (pozycja wysokości cięcia)

Informacja: Aby ustawić większą wysokość koszenia, co opisano w *instrukcji obsługi* jednostki tnącej, możesz zamówić przekładki dystansowe, nr części 119-0626 i dłuższe śruby podsadzane (4½ cala), nr części 3230–30.

4. Zamocuj przekładki, uchwyty tylnej rolki i śruby podsadzane do kołnierzy lewej i prawej płyty bocznej (Rysunek 13).
5. Pozostałe przekładki zamocuj na śrubach podsadzanych (Rysunek 13) powyżej kołnierzy płyty bocznej (pozycja złożona).
6. Przy pomocy 4 podkładek wyjętych w kroku 1 i 4 nakrętek zabezpieczających kołnierzowych, przymocuj tylną rolkę i podkładki ustalające do jednostki tnącej (Rysunek 13).

Dokończenie montażu zestawu do koszenia wysokiego

Maszyny z zamontowanymi jednostkami tnącymi

Zamontuj jednostki tnące na maszynie, patrz *instrukcja obsługi* jednostki tnącej.

Notatki:

Notatki:



Count on it.