Form No. 3417-900 Rev A

Kit de altura de corte elevada

Unidade de corte Reelmaster® DPA série 3000 ou 5000

Modelo nº 137-0890

Instruções de instalação

⚠ AVISO

CALIFÓRNIA
Proposição 65 Aviso

É do conhecimento do Estado da Califórnia que um ou vários produtos químicos deste produto podem provocar cancro, defeitos congénitos ou outros problemas reprodutivos.

Instalação

Peças soltas

Utilize a tabela abaixo para verificar se todas as peças foram enviadas.

Descrição	Quantidade	Utilização
Nenhuma peça necessária	–	Preparação para instalar o kit.
Nenhuma peça necessária	–	Retirar os suportes da altura de corte.
Parafuso (5/16 x 1-1/8 pol.) Porca flangeada serrada (5/16 pol.) Suporte da altura de corte elevada (esquerdo) Suporte da altura de corte elevada (direito) Parafuso da altura de corte (3/8 x 2-3/4 pol.) Anilha (5/16 pol.) Porca de bloqueio flangeada (5/16)	2 2 1 1 2 4 2	Monte os suportes da altura de corte.
Porca de bloqueio (⅜ pol.)	2	Instalação do rolo frontal.
Parafusos de carroçaria (5/16 pol. x 4 pol.) Calço (0,63 cm) Porcas de flange (5/16 pol.)	4 8 4	Instalação dos calços do rolo traseiro.
Nenhuma peça necessária	–	Conclusão da instalação do kit da altura de corte.

Preparação para instalar o kit

Máquinas com unidades de corte instaladas

1. Estacione a máquina numa superfície plana e baixe as plataformas de corte.
2. Engate o travão de estacionamento, desligue o motor e retire a chave.
3. Retire as unidades de corte; consulte o *Manual do utilizador* da unidade de corte.

© 2017—The Toro® Company
8111 Lyndale Avenue South
Bloomington, MN 55420

Registe o seu produto em www.Toro.com.

CE

Tradução do original (PT)
Impresso nos E.U.A.
Todos os direitos reservados

3417-900 A

Retirar os suportes da altura de corte

1. Desaperte as duas porcas de bloqueio flangeadas nos dois parafusos da altura de corte (Figura 1).

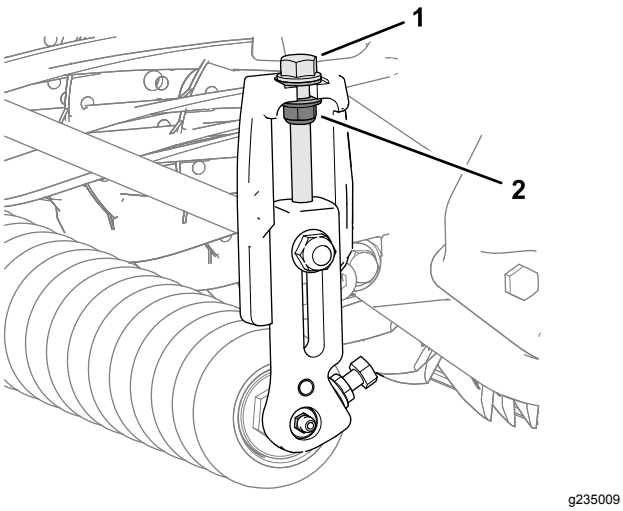

Figura 1

1. Parafuso da altura de corte
2. Porca de bloqueio flangeada

2. Desaperte as duas porcas flangeadas serradas e dois parafusos que prendem o eixo do rolo frontal à extremidade de suporte do rolo dos suportes esquerdo e direito da altura de corte (Figura 2).

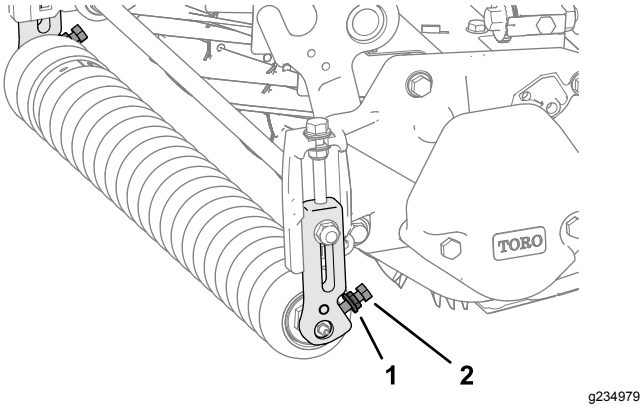

Figura 2

1. Porca flangeada serrada
2. Parafuso

3. Trabalhando num lado da unidade de corte, retire o parafuso de carroçaria e porca de bloqueio flangeada que prendem o suporte da altura de corte à placa lateral (Figura 3).

   Nota: Guarde o parafuso de carroçaria para instalação em Instalação do rolo frontal (página 3).

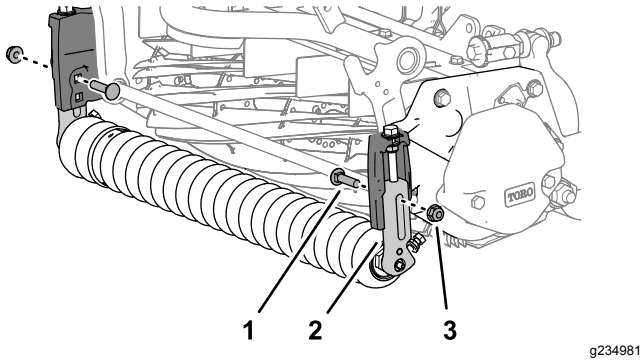

Figura 3

1. Parafuso de carroçaria
2. Suporte da altura de corte
3. Porca de bloqueio flangeada

4. Retire o suporte da altura de corte e o rolo frontal da unidade de corte (Figura 4).

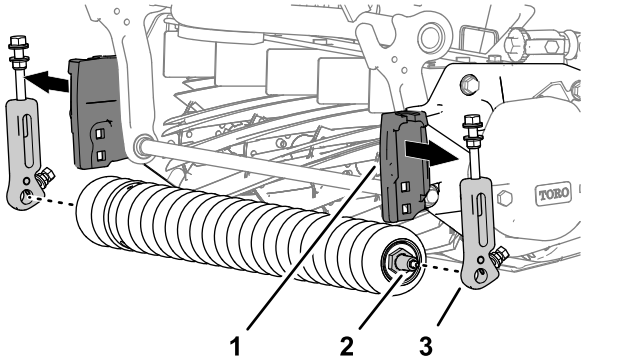

Figura 4

1. Suporte da altura de corte (placa lateral)
2. Eixo do rolo frontal
3. Suporte da altura de corte

5. Repita o passo 3 para o suporte da altura de corte no outro lado da unidade de corte e remova o suporte (Figura 3).

Montagem dos suportes da altura de corte elevada

1. Monte os dois parafusos da altura de corte ((3/8 x 2-3/4 pol.), quatro anilhas (5/16 pol.) e duas porcas de bloqueio flangeadas (3/8 pol.); consulte Figura 5.

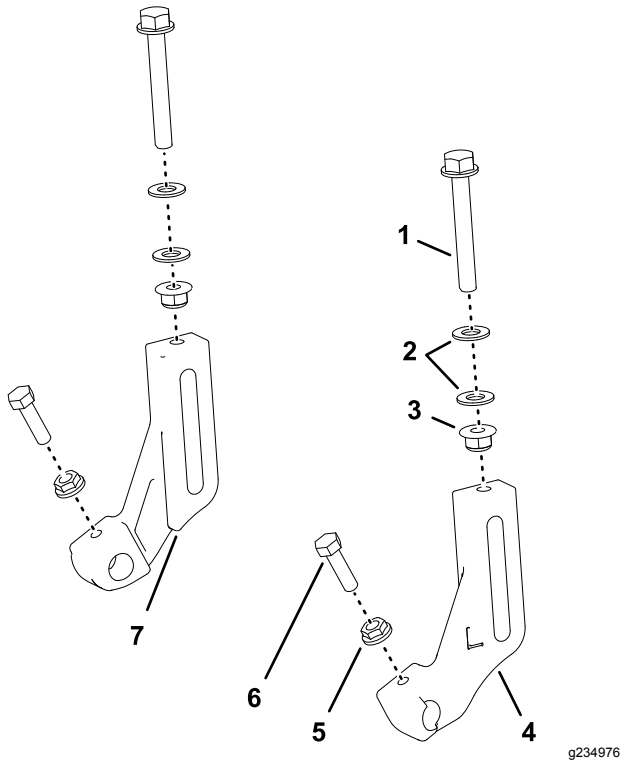

Figura 5

1. Parafuso da altura de corte (3/8 x 2-3/4 pol.)
2. Anilhas (5/16")
3. Porca de bloqueio flangeada (5/16)
4. Suporte da altura de corte (esquerdo)
5. Porca flangeada serrada (5/16 pol.)
6. Parafuso (5/16 x 1-1/8 pol.)
7. Suporte da altura de corte (direito)

Nota: Enrosque as porcas nos parafusos até que possa medir 8 mm entre as anilhas (Figura 6).

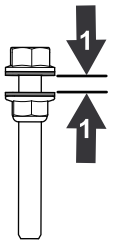

Figura 6

1. 8 mm

2. Enrosque sem apertar o parafuso da altura de corte nos suportes esquerdo e direito da altura de corte (Figura 5).
3. Monte sem apertar um parafuso (5/16 x 1-1/8 pol.) e porca flangeada serrada (5/16 pol.) em cada suporte de rolo dos suportes de altura de corte elevada (Figura 5).

   Nota: Alinhe os serrados da porca em direção ao suporte do rolo.

Instalação do rolo frontal

Nota: A letra “L” no suporte da altura de corte elevada indica o suporte esquerdo; A letra “R” indica o suporte direito ("right").

1. Utilizando o furo quadrado inferior no suporte de altura de corte da placa lateral, monte sem apertar um suporte de altura de corte elevada na placa lateral (Figura 7) com uma porca de bloqueio (3/8 pol.) e o parafuso de carroçaria que guardou no passo 3 em Retirar os suportes da altura de corte (página 2).

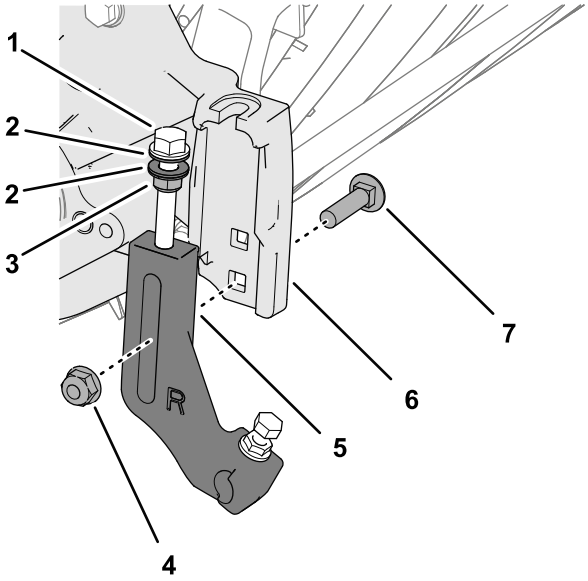

Figura 7

1. Parafuso da altura de corte
2. Anilhas
3. Porca de bloqueio flangeada
4. Porcas flangeadas (⅜ pol.)
5. Suporte da altura de corte
6. Suporte da altura de corte (placa lateral)
7. Parafuso de carroçaria

Nota: Posicione as anilhas nos parafusos de regulação da altura de corte em cada um dos lados da flange no suporte da altura de corte na placa lateral (Figura 8).

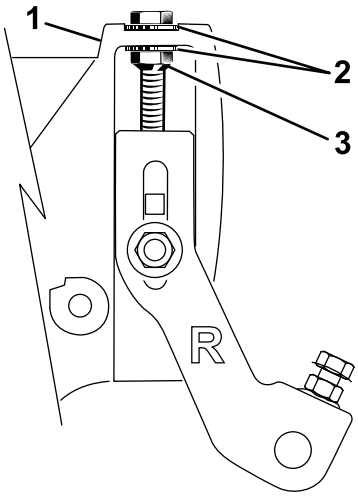

g235085

Figura 8

1. Parafuso da altura de corte
2. Anilha
3. Porca de bloqueio flangeada

2. Monte o eixo do rolo frontal no suporte do rolo do suporte da altura de corte (Figura 9).

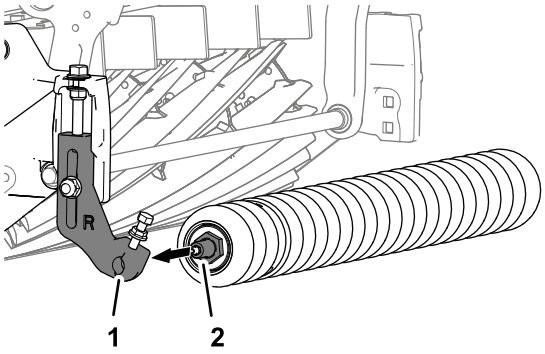

g235008

Figura 9

1. Suporte do rolo (suporte da altura de corte)
2. Eixo do rolo frontal

3. Monte o outro suporte da altura de corte no eixo do rolo frontal e alinhe o suporte com o suporte da altura de corte na placa lateral como se mostra na Figura 10.

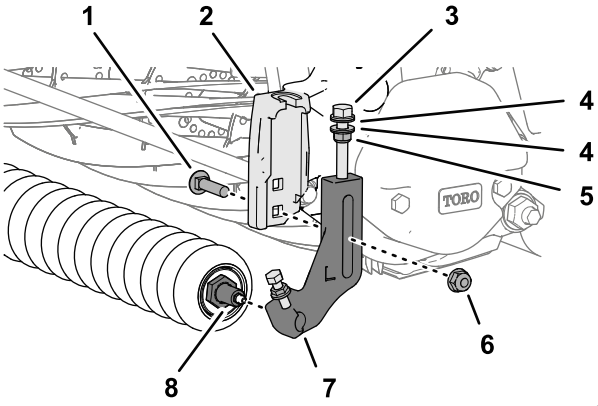

g234977

Figura 10

1. Parafuso de carroçaria
2. Suporte da altura de corte (placa lateral)
3. Parafuso da altura de corte
4. Anilhas
5. Porca de bloqueio flangeada
6. Porcas flangeadas (⅜ pol.)
7. Suporte da altura de corte
8. Eixo do rolo frontal

4. Monte o suporte da altura de corte no suporte com o parafuso de carroçaria (Figura 10) que removeu no passo 3 de Retirar os suportes da altura de corte (página 2) e uma porca de bloqueio (3/8 pol.).
5. Aperte as porca de bloqueio no parafuso de regulação da altura de corte, até que as anilhas toquem na flange da placa lateral e depois desaperte a porca 1/2 volta (Figura 10).
6. Centre o rolo entre o suporte da altura de corte, aperte os parafusos e aperte as porcas flangeadas serradas no suporte do rolo dos suportes da altura de corte (Figura 11).

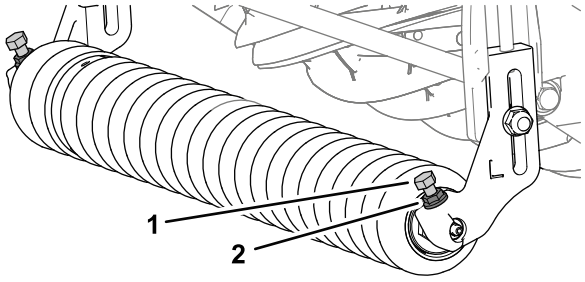

g234984

Figura 11

1. Parafuso
2. Porca flangeada serrada

7. Ajuste a unidade de corte seguindo as instruções do *Manual do utilizador* da unidade de corte.

Instalação dos calços do rolo traseiro

1. Retire as quatro porcas de bloqueio flangeadas, quatro anilhas e quatro parafusos de carroçaria que prendem o rolo traseiro e calços à flange da placa lateral (Figura 12).

   Nota: Guarde as anilhas e calços para instalação no passo 6.

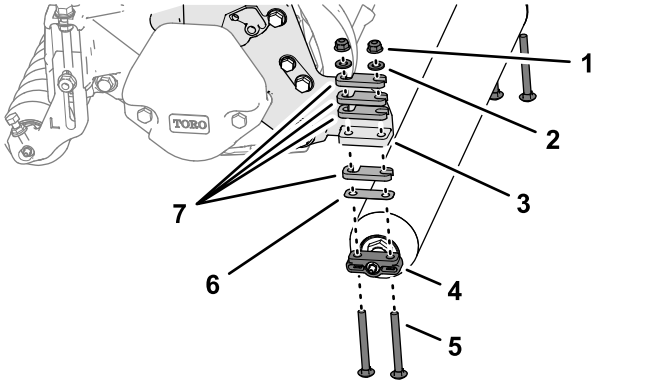

g234983

Figura 12

1. Porca de bloqueio flangeada
2. Anilha
3. Flange (placa lateral)
4. Suporte do rolo traseiro
5. Parafuso de carroçaria (5/16 x 3 pol.)
6. Calço (0,25 cm)
7. Calço (0,63 cm)

2. Determine a agressividade do corte seguindo as instruções do *Manual do Utilizador* da unidade de corte.
3. Monte os espaçadores que determinou no passo 2 nos suportes do rolo traseiro (Figura 13) com os quatro parafusos de carroçaria (5/16 x 4 pol.)

   Nota: Utilize os espaçadores, parafusos de carroçaria e porcas (Figura 13) incluídos no kit para ajustar uma altura de corte superior a 25 mm.

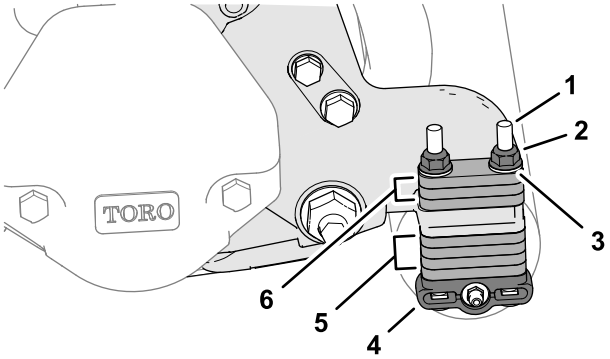

g234980

Figura 13

1. Parafuso de carroçaria (5/16 x 4 pol.)
2. Porcas de flange (5/16 pol.)
3. Anilha
4. Suporte do rolo traseiro
5. Espaçadores (posição de armazenamento)
6. Espaçadores (posição de altura de corte)

   Nota: Pode encomendar espaçadores peça n.º 119-0626 e parafusos de carroçaria mais compridos (4-1/2 pol.) peça n.º 3230-30 para definir alturas de corte superiores como descrito no *Manual do Utilizador* da unidade de corte.
4. Monte os espaçadores, suportes do rolo traseiro e parafusos de carroçaria nas flanges da placa lateral esquerda e direitaFigura 13.
5. Monte os espaçadores restantes nos parafusos de carroçaria (Figura 13) acima das flanges da placa lateral (posição de armazenamento).
6. Prenda o rolo traseiro e calços na unidade de corte com as quatro anilhas que removeu no passo 1 e as quatro porcas de bloqueio flangeadas (Figura 13).

Concluir a instalação do kit da altura de corte elevada

Máquinas com unidades de corte instaladas

Instale as unidades de corte na máquina; consulte o *Manual do utilizador* da unidade de corte.

Notas:

Notas:



Count on it.