Form No. 3417-901 Rev A

Комплект для большой высоты скашивания

Режущий блок DPA Reelmaster® серии 3000 или 5000

Номер модели 137-0890

Инструкции по монтажу

⚠ ПРЕДУПРЕЖДЕНИЕ

КАЛИФОРНИЯ
Положение 65, Предупреждение

В соответствии с информацией, имеющейся в распоряжении компетентных органов штата Калифорния, данное вещество содержит химическое соединение (соединения), отнесенные к категории канцерогенных, способных вызвать врождённые пороки и оказывающих вредное воздействие на репродуктивную систему человека.

Монтаж

Незакреплённые детали

Используя таблицу, представленную ниже, убедитесь в том, что все детали отгружены

Наименование	Количество	Использование
Детали не требуются	–	Подготовьтесь к монтажу комплекта.
Детали не требуются	–	Снятие кронштейнов высоты скашивания.
Болт (5/16 x 1-1/8 дюйма)	2	Установите кронштейны высоты скашивания.
Рифленая фланцевая гайка (5/16 дюйма)	2	
Кронштейн большой высоты скашивания (левый)	1	
Кронштейн большой высоты скашивания (правый)	1	
Винт регулировки высоты скашивания (3/8 x 2¾ дюйма)	2	
Шайба (5/16 дюйма)	4	
Фланцевая контргайка (5/16)	2	
Контргайка (3/8 дюйма)	2	Установите передний валик.
Каретные болты (5/16 x 4 дюйма)	4	Установите регулировочные прокладки заднего валика.
Регулировочная прокладка (0,25 дюйма)	8	
Фланцевая контргайка (5/16 дюйма)	4	
Детали не требуются	–	Завершите установку комплекта для большой высоты скашивания.

© 2017—The Toro® Company
8111 Lyndale Avenue South
Bloomington, MN 55420

Регистрация в www.Toro.com.

EAC

Перевод исходного документа (RU)
Напечатано в США.
Все права защищены

3417-901 A

Подготовка к монтажу комплекта

Машины с установленными режущими блоками

1. Припаркуйте машину на ровной горизонтальной поверхности и опустите режущие блоки.
2. Включите стояночный тормоз, заглушите двигатель и извлеките ключ.
3. Снимите режущие блоки; см. *Руководство оператора* для режущего блока.

Снятие кронштейнов высоты скашивания

1. Ослабьте затяжку 2 фланцевых контргаек и 2 винтов регулировки высоты скашивания (Рисунок 1).

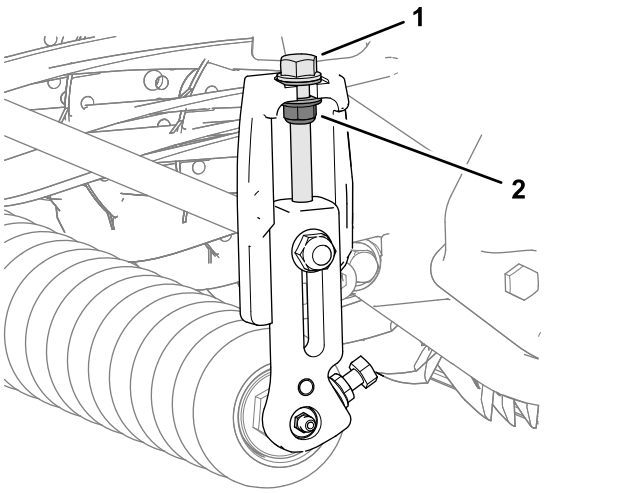

g235009

Рисунок 1

1. Винт регулировки высоты скашивания
2. Фланцевая контргайка

2. Ослабьте затяжку 2 рифленых фланцевых гаек и 2 болтов, которые крепят вал переднего валика к опорному концу валика на левом и правом кронштейнах высоты скашивания (Рисунок 2).

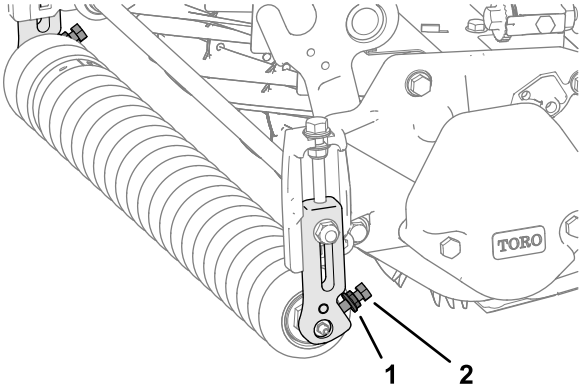

g234979

Рисунок 2

1. Рифленая фланцевая гайка
2. Болт

3. Работая на одной стороне режущего блока, отверните каретный болт и фланцевую контргайку, которые крепят кронштейн высоты скашивания к боковой пластине (Рисунок 3).

   Примечание: Сохраните каретный болт для установки, описанной в разделе Установка переднего валика (страница 4).

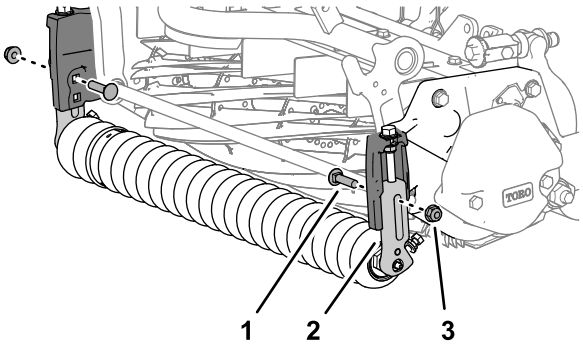

g234981

Рисунок 3

1. Каретный болт
2. Кронштейн высоты скашивания
3. Фланцевая контргайка

4. Снимите кронштейн высоты скашивания и передний валик с режущего блока (Рисунок 4).

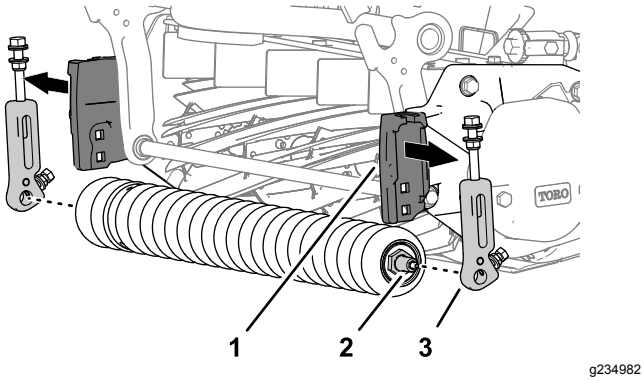

Рисунок 4

1. Опора высоты скашивания (боковая пластина)
2. Вал переднего валика
3. Кронштейн высоты скашивания

5. Повторите действия, описанные в пункте 3, для кронштейна высоты скашивания с другой стороны режущего блока, и снимите кронштейн (Рисунок 3).

Установка кронштейнов большой высоты скашивания

1. Установите 2 винта регулировки высоты скашивания (3/8 x 2¾ дюйма), 4 шайбы (5/16 дюйма) и 2 фланцевые контргайки (3/8 дюйма); см. Рисунок 5.

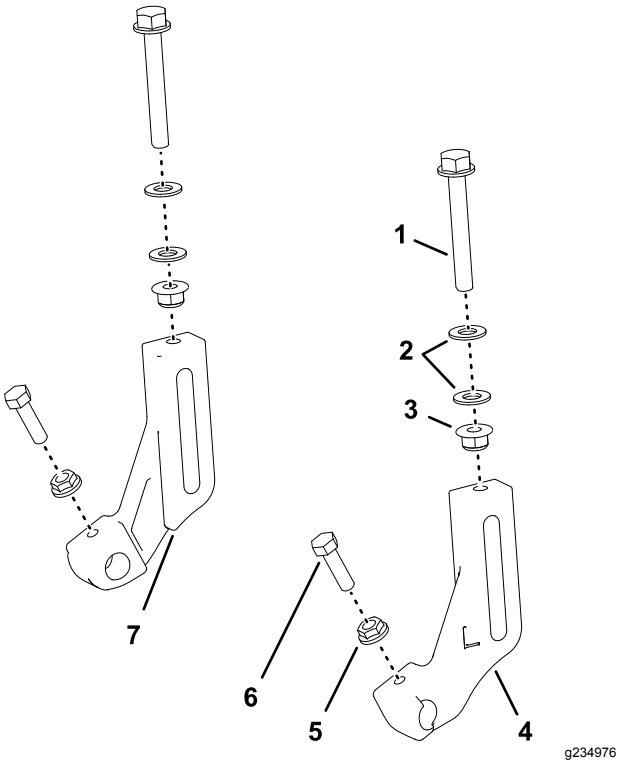

Рисунок 5

1. Винт регулировки высоты скашивания (3/8 x 2¾ дюйма)
2. Шайбы (5/16 дюйма)
3. Фланцевая контргайка (5/16 дюйма)
4. Кронштейн высоты скашивания (левый)
5. Рифленая фланцевая гайка (5/16 дюйма)
6. Болт (5/16 x 1-1/8 дюйма)
7. Кронштейн высоты скашивания (правый)

Примечание: Наверните гайки на винты так, чтобы между шайбами было расстояние 8 мм (5/16 дюйма) (Рисунок 6).

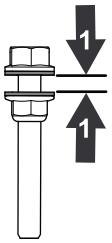

Рисунок 6

1. 8 мм (5/16 дюйма)

2. Заверните, не затягивая, винт регулировки высоты скашивания в левый и правый кронштейны большой высоты скашивания (Рисунок 5).
3. Установите, не затягивая, болт (5/16 x 1-1/8 дюйма) и рифленую фланцевую гайку (5/16 дюйма) на каждую опору валика кронштейнов большой высоты скашивания (Рисунок 5).

Примечание: Установите гайки рифлениями в сторону опоры валика.

Установка переднего валика

Примечание: Буква "L" на кронштейне большой высоты скашивания обозначает левый кронштейн; буква "R" – правый кронштейн.

1. Используя нижнее квадратное отверстие в опоре высоты скашивания боковой пластины, установите, не затягивая, кронштейн большой высоты скашивания на боковую пластину (Рисунок 7) с помощью контргайки (3/8 дюйма) и каретного болта, сохраненных после выполнения пункта 3 в разделе Снятие кронштейнов высоты скашивания (страница 2).

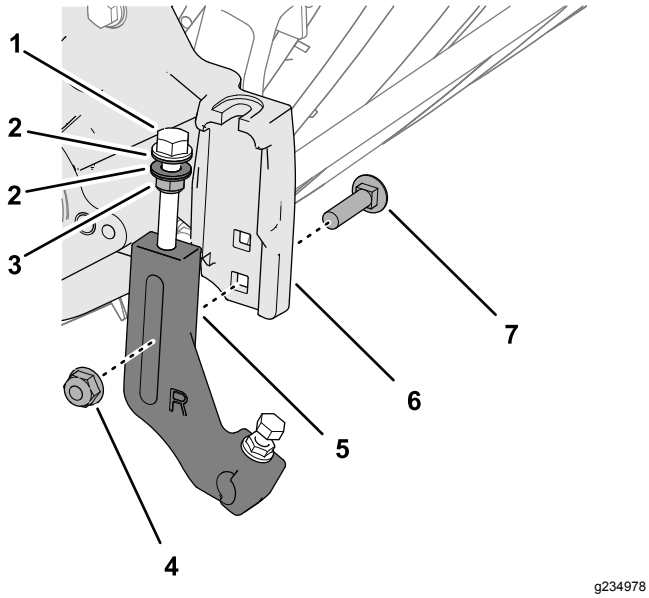

g234978

Рисунок 7

1. Винт высоты скашивания
2. Шайбы
3. Фланцевая контргайка
4. Фланцевая контргайка (3/8 дюйма)
5. Кронштейн высоты скашивания
6. Опора высоты скашивания (боковая пластина)
7. Каретный болт

Примечание: Расположите шайбы на винтах регулировки высоты скашивания с каждой стороны фланца для опоры высоты скашивания на боковой пластине (Рисунок 8).

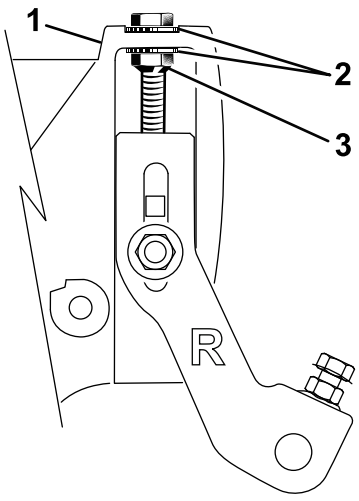

g235085

Рисунок 8

1. Винт регулировки высоты скашивания
2. Шайба
3. Фланцевая контргайка

2. Установите вал переднего валика в опору валика в кронштейне высоты скашивания (Рисунок 9).

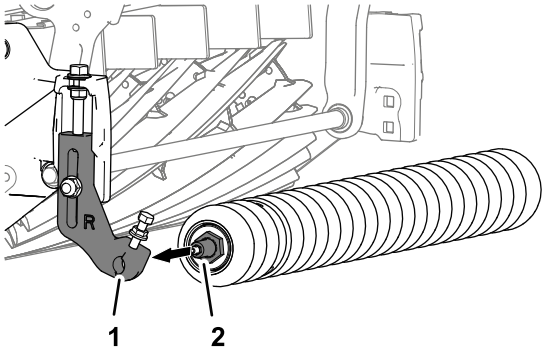

g235008

Рисунок 9

1. Опора валика (кронштейн высоты скашивания)
2. Вал переднего валика

3. Установите другой кронштейн высоты скашивания на вал переднего валика и совместите кронштейн с опорой высоты скашивания на боковой пластине, как показано на Рисунок 10.

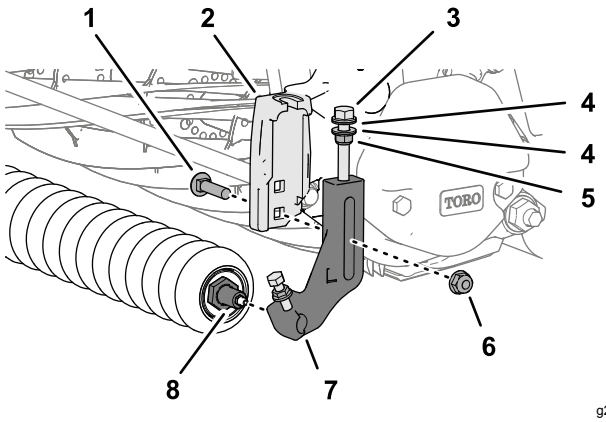

Рисунок 10

1.	Каретный болт	5.	Фланцевая контргайка
2.	Опора высоты скашивания (боковая пластина)	6.	Фланцевая контргайка (3/8 дюйма)
3.	Винт высоты скашивания	7.	Кронштейн высоты скашивания
4.	Шайбы	8.	Вал переднего валика

4. Установите кронштейн высоты скашивания на опору с помощью каретного болта (Рисунок 10), снятого при выполнении пункта 3 в разделе Снятие кронштейнов высоты скашивания (страница 2), и контргайку (3/8 дюйма).
5. Затяните контргайки на винте регулировки высоты скашивания до тех пор, пока шайбы не войдут в контакт с фланцем боковой пластины, затем отверните гайку на ½ оборота (Рисунок 10).
6. Установите валик по центру между кронштейнами высоты скашивания, затяните болты и затяните рифленые фланцевые гайки на опорах валика в кронштейнах высоты скашивания (Рисунок 11).

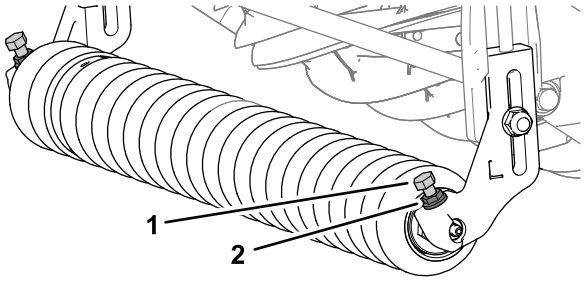

Рисунок 11

1.	Болт	2.	Рифленая фланцевая гайка

7. Отрегулируйте высоту скашивания, следуя указаниям в *Руководстве оператора* для режущего блока.

Установка регулировочных прокладок заднего валика

1. Отверните 4 фланцевые контргайки, снимите 4 шайбы и 4 каретных болта, которые крепят задний валик и регулировочные прокладки к фланцу боковой пластины (Рисунок 12).

   Примечание: Сохраните шайбы и регулировочные прокладки для установки, описанной в пункте 6.

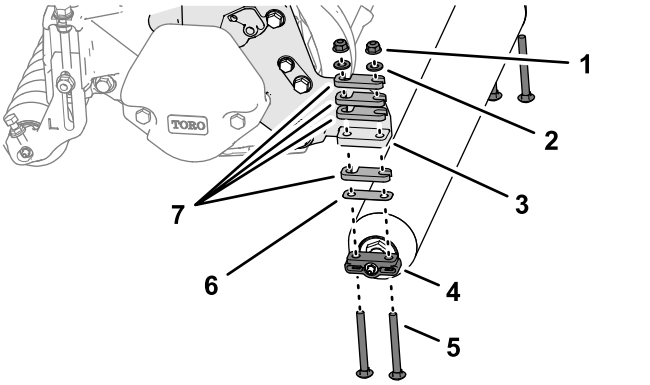

Рисунок 12

1.	Фланцевая контргайка	5.	Каретный болт (5/16 x 3 дюйма)
2.	Шайба	6.	Регулировочная прокладка (0.010 дюйма)
3.	Фланец (боковая пластина)	7.	Регулировочная прокладка (0.25 дюйма)
4.	Кронштейн заднего валика		

2. Определите интенсивность скашивания, следуя указаниям в *Руководстве оператора* для режущего блока.
3. Установите проставки, которые вы определили при выполнении пункта 2, на 1 кронштейн заднего валика (Рисунок 13) с помощью 4 каретных болтов (5/16 x 4 дюйма).

   Примечание: Используйте проставки, каретные болты и гайки (Рисунок 13), входящие в комплект, для регулировки высоты скашивания на величину более 25 мм (1 дюйм).

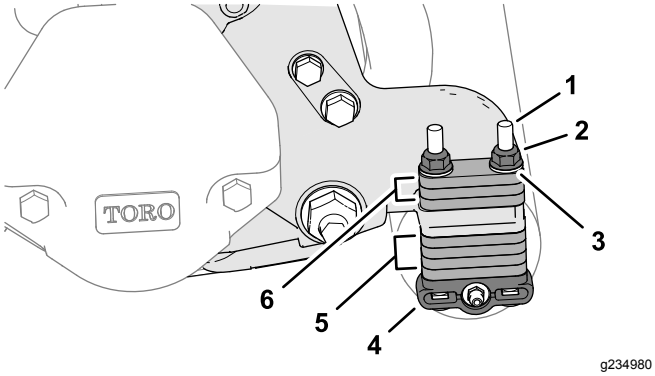

Рисунок 13

1. Каретный болт (5/16 x 4 дюйма)
2. Фланцевая контргайка (5/16 дюйма)
3. Шайба
4. Кронштейн заднего валика
5. Проставки (положение хранения)
6. Проставки (положение высоты скашивания)

Примечание: Вы можете заказать проставки (№ по кат. 119-0626) и более длинные каретные болты (4½ дюйма) (№ по кат. 3230–30), чтобы установить высоту скашивания, как описано в *Руководстве оператора* для режущего блока.

4. Установите проставки, кронштейны заднего валика и каретные болты на фланцы левой и правой боковых пластин (Рисунок 13).
5. Установите оставшиеся проставки на каретные болты (Рисунок 13) над фланцами боковых пластин (положение хранения).
6. Прикрепите задний валик и регулировочные прокладки к режущему блоку с помощью 4 шайб, снятых при выполнении пункта 1, и 4 фланцевых контргаек (Рисунок 13).

Завершение установки комплекта для большой высоты скашивания

Машины с установленными режущими блоками

Установите режущие блоки на машину; см. *Руководство оператора* для режущего блока.

Примечания:



Count on it.