Form No. 3417-902 Rev A

Sats för hög klipphöjd

Reelmaster® DPA-klippenhet i 3000- eller 5000-serien

Modellnr 137-0890

Monteringsanvisningar

⚠ VARNING

KALIFORNIEN
Proposition 65 Varning

Den här produkten innehåller en eller flera kemikalier som av den amerikanska delstaten Kalifornien anses orsaka cancer, fosterskador och andra fortplantningsskador.

Montering

Lösa delar

Använd diagrammet nedan för att kontrollera att alla delar finns med.

Beskrivning	Antal	Användning
Inga delar krävs	–	Förbereda monteringen av satsen.
Inga delar krävs	–	Ta bort klipphöjdsfästena.
Skruv (5/16 x 1⅛ tum) Sågtandad flänsmutter (5/16 tum) Högt klipphöjdsfäste (vänster) Högt klipphöjdsfäste (höger) Klipphöjdsskruv (⅜ x 2¾ tum) Bricka (5/16 tum) Flänslåsmutter (5/16)	2 2 1 1 2 4 2	Montera klipphöjdsfästena.
Låsmutter (3/8 tum)	2	Montera den främre rullen.
Vagnsskruvar (5/16 x 4 tum) Mellanlägg (6,35 mm) Flänslåsmutter (5/16 tum)	4 8 4	Montera de bakre rullmellanläggen.
Inga delar krävs	–	Slutför monteringen av satsen för klipphöjd.

Förbereda montering av satsen

Maskiner med monterade klippenheter

1. Parkera maskinen på ett jämnt underlag och sänk ner klippenheterna.
2. Koppla in parkeringsbromsen, stäng av motorn och ta ut nyckeln.
3. Ta bort klippenheterna. Se klippenhetens *bruksanvisning*.

© 2017—The Toro® Company
8111 Lyndale Avenue South
Bloomington, MN 55420

Registrera din produkt på www.Toro.com.

CE

Översättning av originalet (SV)
Tryckt i USA.
Med ensamrätt

3417-902 A

Ta bort klipphöjdsfästena

1. Lossa de två flänslåsmuttrarna vid de två klipphöjdsskruvarna (Figur 1).

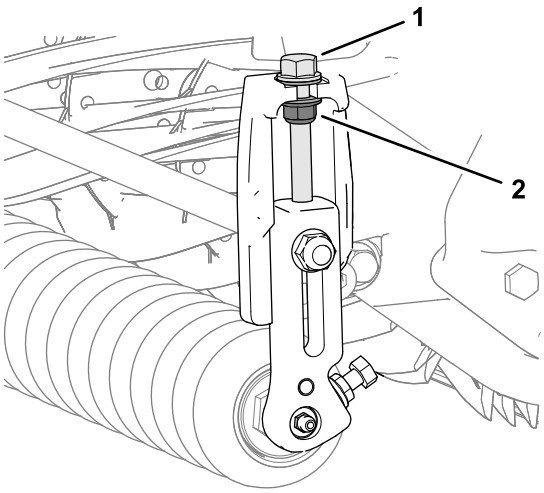

g235009

Figur 1

1. Klipphöjdsskruv
2. Flänslåsmutter

2. Lossa de två sågtandade flänsmuttrarna och de två skruvarna som håller fast den främre rullaxeln på rullstödsänden på de vänstra och högra klipphöjdsfästena (Figur 2).

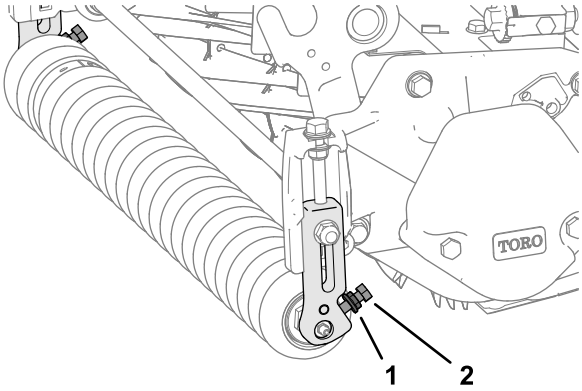

g234979

Figur 2

1. Sågtandad flänsmutter
2. Bult

3. Ta bort vagnsskruven och flänslåsmuttern som fäster klipphöjdsfästet på sidoplåten på ena sidan av klippenheten (Figur 3).

   Obs: Spara vagnsskruven för montering i Montera den främre rullen (sida 3).

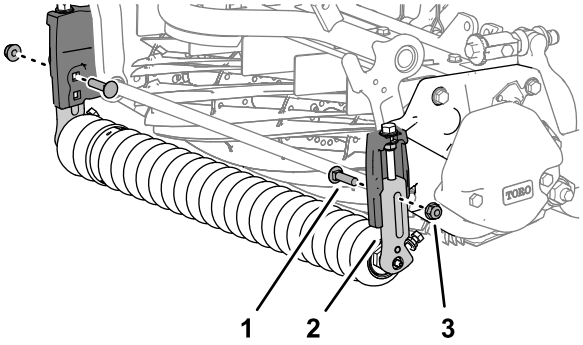

g234981

Figur 3

1. Vagnsskruv
2. Klipphöjdsfäste
3. Flänslåsmutter

4. Ta bort klipphöjdsfästet och den främre rullen från klippenheten (Figur 4).

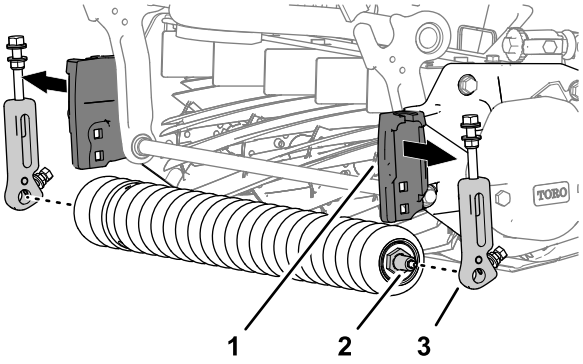

g234982

Figur 4

1. Klipphöjdsstöd (sidoplåt)
2. Främre rullaxel
3. Klipphöjdsfäste

5. Upprepa steg 3 för klipphöjdsfästet på andra sidan av klippenheten och ta bort fästet (Figur 3).

Montera klipphöjdsfästena

1. Montera de två klipphöjdsskruvarna (⅜ x 2¾ tum), de fyra brickorna (5/16 tum) och de två flänslåsmuttrarna (⅜ tum). Se Figur 5.

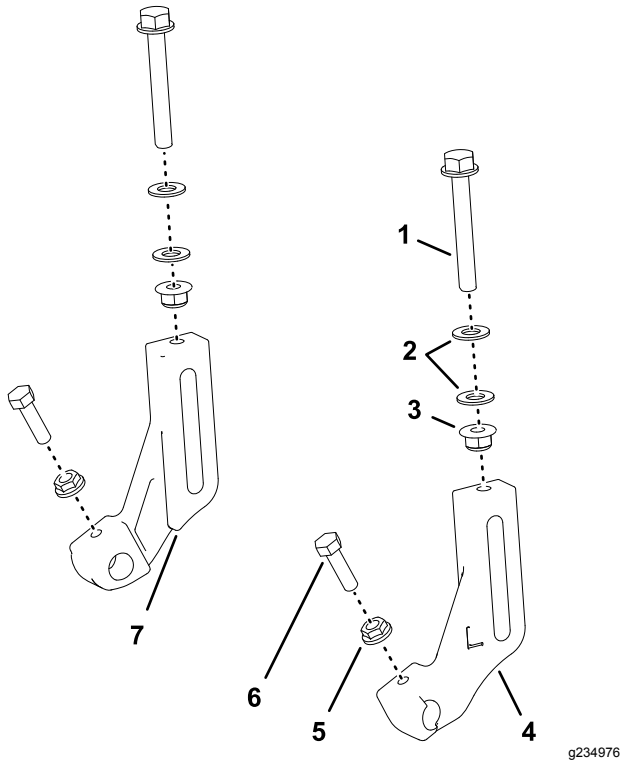

Figur 5

1. Klipphöjdsskruv (⅜ x 2¾ tum)
2. Brickor (5/16 tum)
3. Flänslåsmutter (5/16)
4. Klipphöjdsfäste (vänster)
5. Sågtandad flänsmutter (5/16 tum)
6. Skruv (5/16 x 1⅛ tum)
7. Klipphöjdsfäste (höger)

Obs: Skruva fast muttrarna på skruvarna tills du kan mäta 8 mm mellan brickorna (Figur 6).

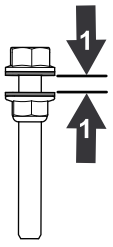

Figur 6

1. 8 mm

2. Skruva in klipphöjdsskruven löst i de vänstra och högra höga klipphöjdsfästena (Figur 5).
3. Montera en skruv (5/16 x 1⅛ tum) och en sågtandad flänsmutter (5/16 tum) löst på varje rullstöd för de höga klipphöjdsfästena (Figur 5).

Obs: Rikta in sågtandningen på muttern mot rullstödet.

Montera den främre rullen

Obs: Bokstaven ”L” på det höga klipphöjdsfästet anger det vänstra fästet. Bokstaven ”R” anger det högra fästet.

1. Använd det nedre fyrkantiga hålet i klipphöjdsstödet på sidoplåten för att löst montera ett högt klipphöjdsfäste på sidoplåten (Figur 7) med en låsmutter (⅜ tum) och vagnsskruven som du sparade i steg 3 i Ta bort klipphöjdsfästena (sida 2).

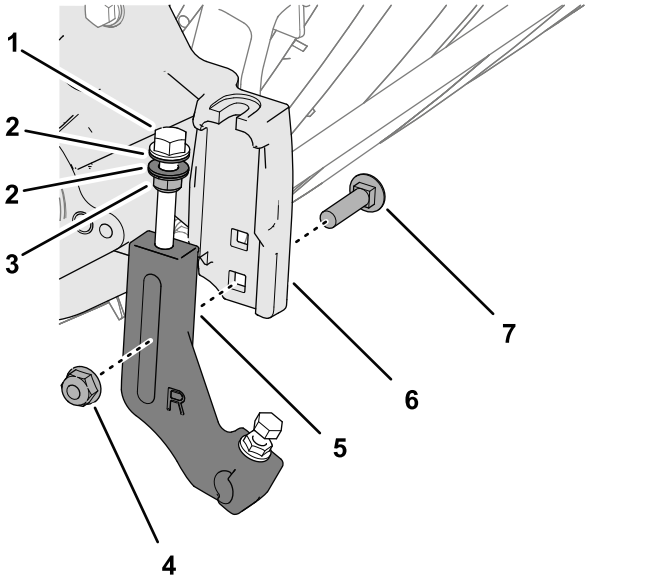

Figur 7

1. Klipphöjdsskruv
2. Brickor
3. Flänslåsmutter
4. Flänslåsmutter (⅜ tum)
5. Klipphöjdsfäste
6. Klipphöjdsstöd (sidoplåt)
7. Vagnsskruv

Obs: Placera brickorna på skruvarna för klipphöjdsjustering på var sida av flänsen för klipphöjdsstödet på sidoplåten (Figur 8).

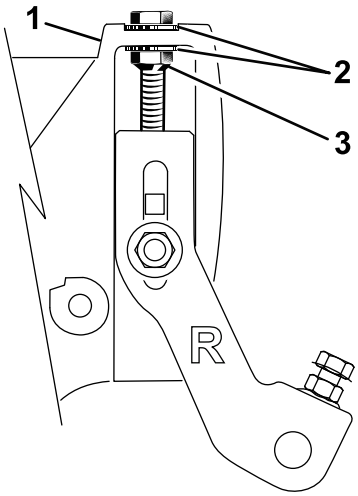

g235085

Figur 8

1. Klipphöjdsskruv
2. Bricka
3. Flänslåsmutter

2. Montera den främre rullaxeln på rullstödet för klipphöjdsfästet (Figur 9).

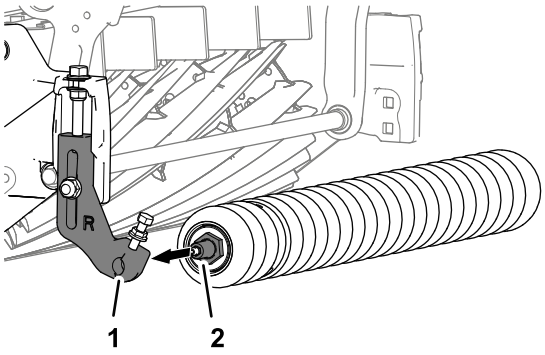

g235008

Figur 9

1. Rullstöd (klipphöjdsfäste)
2. Främre rullaxel

3. Montera det andra klipphöjdsfästet på den främre rullaxeln och rikta in fästet efter klipphöjdsstödet på sidoplåten enligt Figur 10.

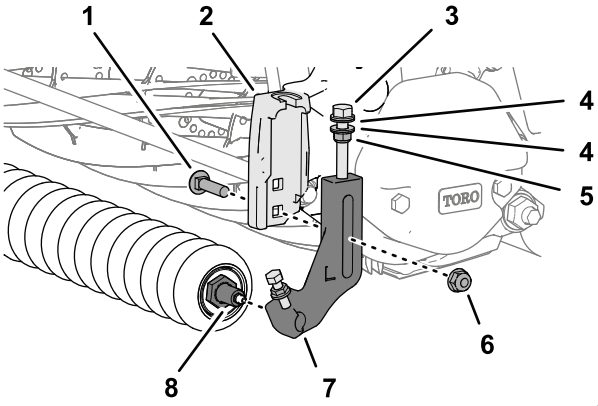

g234977

Figur 10

1. Vagnsskruv
2. Klipphöjdsstöd (sidoplåt)
3. Klipphöjdsskruv
4. Brickor
5. Flänslåsmutter
6. Flänslåsmutter (⅜ tum)
7. Klipphöjdsfäste
8. Främre rullaxel

4. Montera klipphöjdsfästet på stödet med vagnsskruven (Figur 10) som du tog bort i steg 3 av Ta bort klipphöjdsfästena (sida 2) och en låsmutter (⅜ tum).
5. Dra åt låsmuttrarna på justerskruven för klipphöjdsjustering tills brickorna får kontakt med sidoplåtsflänsen och vrid sedan tillbaka muttern ett halvt varv (Figur 10).
6. Placera rullen i mitten av klipphöjdsfästet, dra åt bultarna och dra åt de sågtandade flänsmuttrarna vid rullstödet på klipphöjdsfästena (Figur 11).

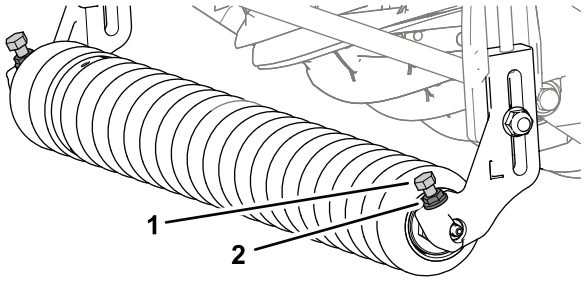

g234984

Figur 11

1. Bult
2. Sågtandad flänsmutter

7. Justera klipphöjden enligt anvisningarna i klippenhetens *bruksanvisning*.

Montera de bakre rullmellanläggen

1. Ta bort de fyra flänslåsmuttrarna, de fyra brickorna och de fyra vagnsskruvarna som fäster den bakre rullen och mellanläggen vid flänsen på sidoplåten (Figur 12).

   Obs: Spara brickorna och mellanläggen för montering i steg 6.

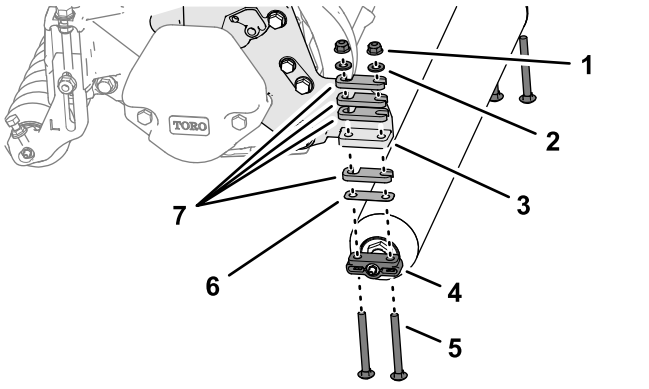

Figur 12

1. Flänslåsmutter
2. Bricka
3. Fläns (sidoplåt)
4. Bakre rullfäste
5. Vagnsskruv (3/16 x 5 tum)
6. Mellanlägg (0,254 mm)
7. Mellanlägg (6,35 mm)

2. Avgör klippintensiteten genom att följa anvisningarna i klippenhetens *bruksanvisning*.
3. Montera distansbrickorna som du som fastställt i steg 2 på det bakre rullfästet (Figur 13) med de fyra vagnsskruvarna (5/16 x 4 tum).

   Obs: Använd distansbrickorna, vagnsskruvarna och muttrarna (Figur 13) som medföljde satsen för att justera en klipphöjd över 25 mm.

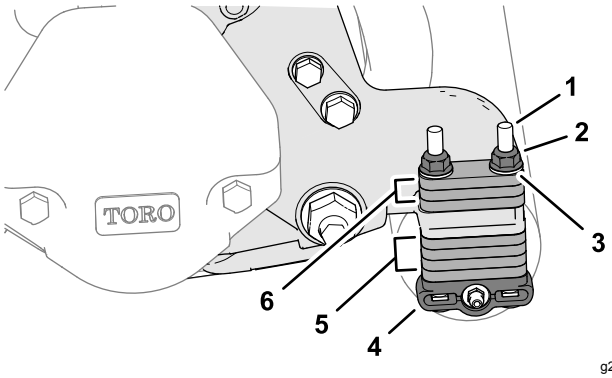

Figur 13

1. Vagnsskruv (4/16 x 5 tum)
2. Flänslåsmutter (5/16 tum)
3. Bricka
4. Bakre rullfäste
5. Distansbrickor (förvaringsläge)
6. Distansbrickor (klipphöjdsläge)

   Obs: Du kan beställa distansbrickor med artikelnr 119-0626 och längre vagnsskruvar (4½ tum) med artikelnr 3230-30 för att ställa in högre klipphöjder enligt klippenhetens *bruksanvisning*.

4. Montera distansbrickorna, de bakre rullfästena och vagnsskruvarna på de vänstra och högra sidoplåtsflänsarna (Figur 13).
5. Montera de återstående distansbrickorna på vagnsskruvarna (Figur 13) ovanför sidoplåtsflänsarna (förvaringsläge).
6. Fäst den bakre rullen och mellanläggen på klippenheten med de fyra brickorna som du tog bort i steg 1 och de fyra flänslåsmuttrarna (Figur 13).

Slutföra monteringen av satsen för hög klipphöjd

Maskiner med monterade klippenheter

Montera klippenheterna på maskinen. Se klippenhetens *bruksanvisning*.

Anteckningar:

Anteckningar:



Count on it.