Form No. 3417-903 Rev A

# 高剪套件

## Reelmaster® 3000 或 5000 系列 DPA 滚刀组

型号 137-0890

安装说明

**⚠ 警告**

加利福尼亚州
第65号提案中警告称：
此产品包含加利福尼亚州已知的能致癌、致出生缺陷或损害生殖系统的化学物质。

# 安装

## 散装零件

使用下表进行核对，确保所有零件已装运。

| 说明 | 数量 | 用途 |
|---|---|---|
| 不需要零件 | - | 准备安装套件。 |
| 不需要零件 | - | 拆下剪草高度支架。 |
| 螺栓 （5/16 x 1 1/8 英寸）<br>锯齿凸缘螺母 （5/16 英寸）<br>高剪草高度支架（左）<br>高剪草高度支架（右）<br>剪草高度螺丝（3/8 x 2 3/4 英寸）<br>垫圈 （5/16 英寸）<br>凸缘锁紧螺母（5/16） | 2<br>2<br>1<br>1<br>2<br>4<br>2 | 安装剪草高度支架。 |
| 锁紧螺母 （3/8 英寸） | 2 | 安装前滚筒。 |
| 托架螺栓 （5/16 x 4 英寸）<br>薄垫片（0.25 英寸）<br>凸缘锁紧螺母（5/16 英寸） | 4<br>8<br>4 | 安装后滚筒薄垫片。 |
| 不需要零件 | - | 完成剪草高度套件的安装。 |

## 准备安装套件

### 安装有滚刀组的机器

1. 将机器停放在水平地面上，放下滚刀组。
2. 接合手刹，关闭发动机，然后拔下点火钥匙。
3. 拆下滚刀组；请参阅滚刀组*《操作员手册》*。

## 拆下剪草高度支架

1. 旋松 2 个剪草高度螺丝上的 2 个凸缘锁紧螺母（图1）。

© 2017—The Toro® Company
8111 Lyndale Avenue South
Bloomington, MN 55420

注册： www.Toro.com.

CE

译文 (ZH)
美国印刷。
保留所有权利

*3417-903* A

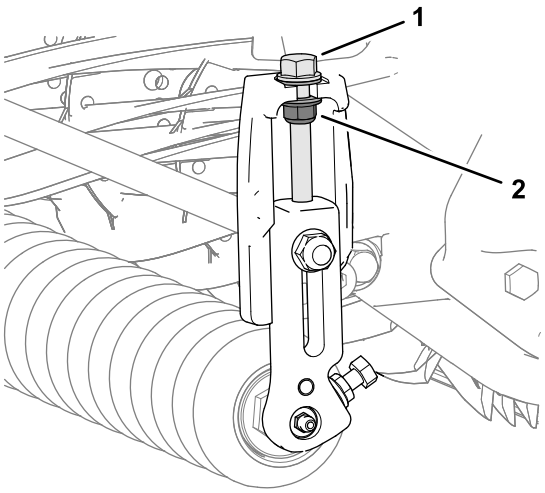


g235009

图1

1. 剪草高度螺丝
2. 凸缘锁紧螺母

2. 旋松将前滚筒轴固定到左、右剪草高度支架上滚筒支架端的 2 个锯齿凸缘螺母和 2 个螺栓（图2）。

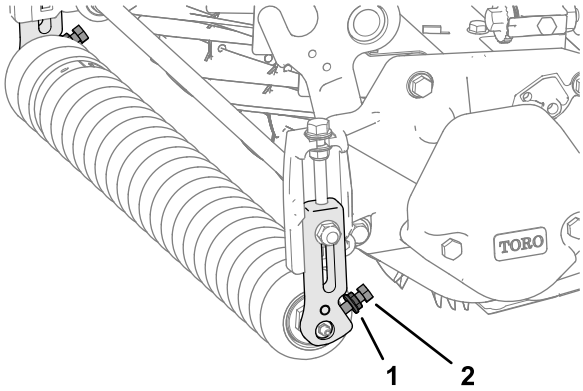


g234979

图2

1. 锯齿凸缘螺母
2. 螺栓

3. 在滚刀组的 1 侧，拆下把剪草高度支架固定到滚刀组侧板上的托架螺栓和凸缘锁紧螺母（图3）。

**注意：** 保留托架螺栓，以备 安装前滚筒（页码 3）中的安装之用。

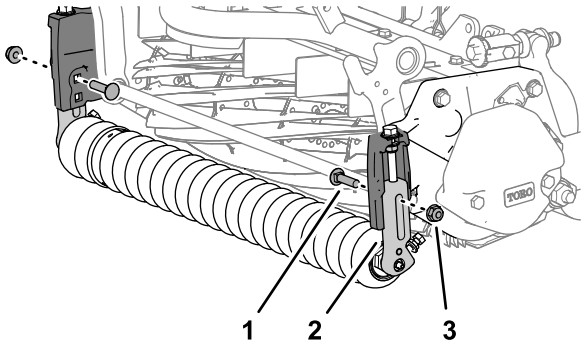


g234981

图3

1. 托架螺栓
2. 剪草高度支架
3. 凸缘锁紧螺母

4. 从滚刀组上拆下剪草高度支架和前滚筒（图4）。

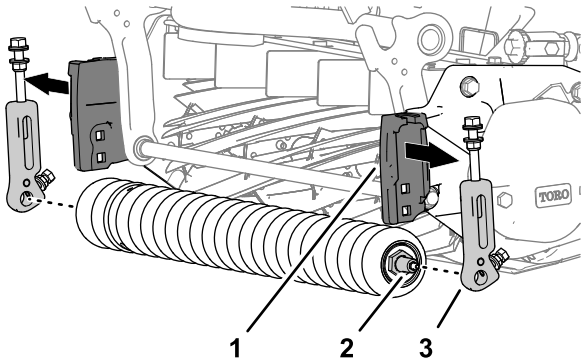


g234982

图4

1. 剪草高度支架（侧板）
2. 前滚筒轴
3. 剪草高度支架

5. 在滚刀组的另一侧，对剪草高度支架重复步骤 3，然后卸下支架（图3）。

## 安装高剪草高度支架

1. 安装 2 个剪草高度螺丝（3/8 x 2¾ 英寸）、4 个垫圈（5/16 英寸）和 2 个凸缘锁紧螺母（3/8 英寸）；请参阅图5。

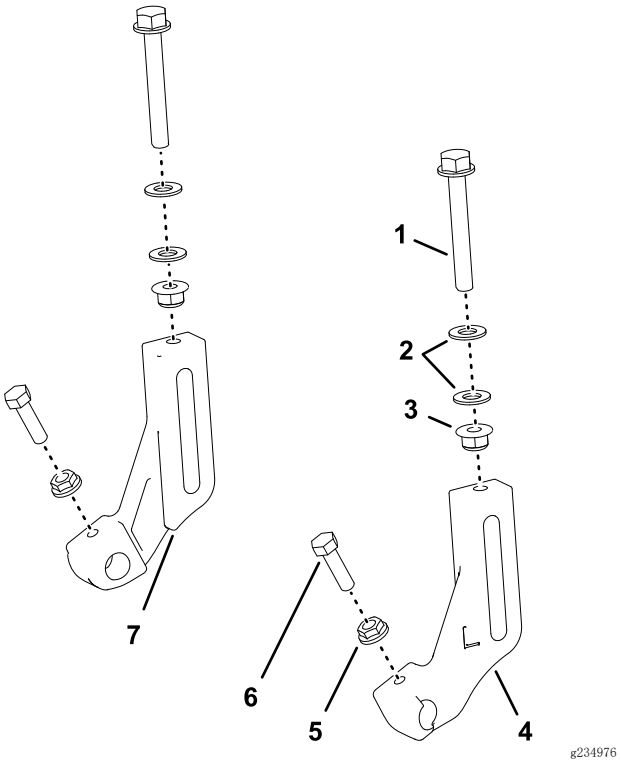


g234976

图5

1. 剪草高度螺丝（3/8 x 2¾ 英寸）
2. 垫圈（5/16 英寸）
3. 凸缘锁紧螺母（5/16 英寸）
4. 剪草高度支架（左）
5. 锯齿凸缘螺母 （5/16 英寸）
6. 螺栓 （5/16 x 1⅛ 英寸）
7. 剪草高度支架（右）

**注意：** 将螺母拧到螺丝上，直到垫圈之间的测量距离达到 8mm（图6）。

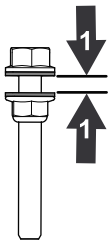


g235044

**图6**

1. 8mm

2. 将剪草高度螺丝松松旋入左、右高剪草高度支架（图5）。
3. 将螺栓（5/16 x 1 1/8 英寸）和锯齿凸缘螺母（5/16 英寸）松松地安装到高剪草高度支架的各个滚筒支架（图5）。

**注意：** 将螺母的锯齿朝向滚筒支架。

## 安装前滚筒

**注意：** 高剪草高度支架上的字母“L”意为左支架；字母“R”意为右支架。

1. 使用侧板剪草高度支架中下方的方形孔，用在 拆下剪草高度支架 (页码 1)的步骤 3 中保留的锁紧螺母（3/8 英寸）和托架螺栓，将高剪草高度支架松松安装到侧板（图7）。

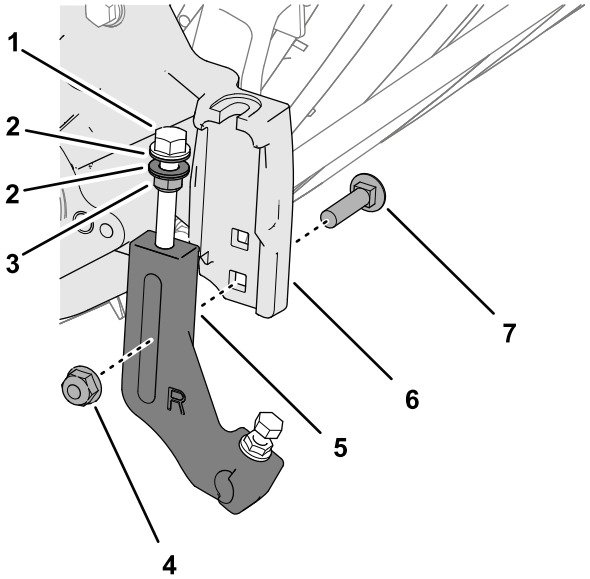


g234978

**图7**

1. 剪草高度螺丝
2. 垫圈
3. 凸缘锁紧螺母
4. 凸缘锁紧螺母（3/8 英寸）
5. 剪草高度支架
6. 剪草高度支架（侧板）
7. 托架螺栓

**注意：** 将剪草高度调节螺丝上的垫圈放置在侧板剪草高度支架法兰的两侧（图8）。

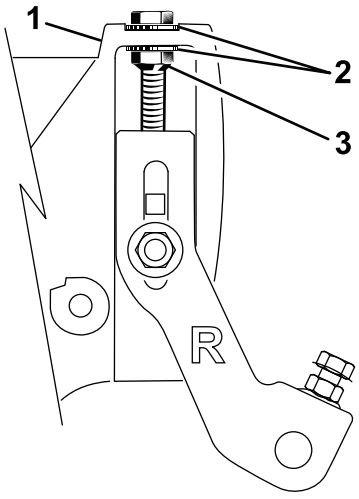


g235085

**图8**

1. 剪草高度螺丝
2. 垫圈
3. 凸缘锁紧螺母

2. 将前滚筒轴安装到剪草高度支架的滚筒支架内（图9）。

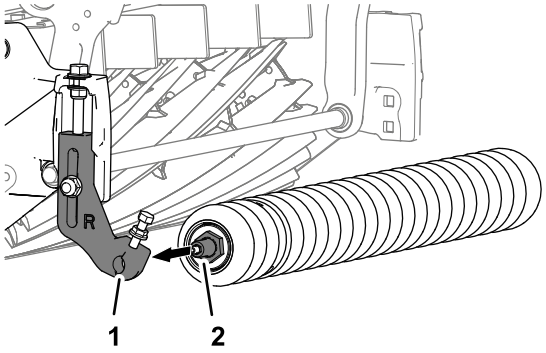


g235008

**图9**

1. 滚筒支架（剪草高度支架）
2. 前滚筒轴

3. 将另一个剪草高度支架安装到前滚筒轴，将支架与侧板剪草高度支架对齐，如图10 所示。

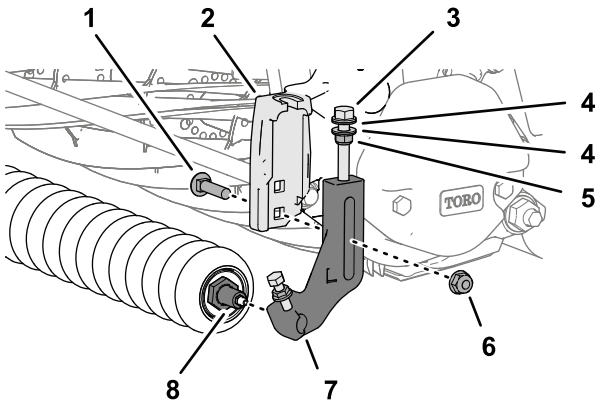


**图10**

| | | | |
|---|---|---|---|
| 1. | 托架螺栓 | 5. | 凸缘锁紧螺母 |
| 2. | 剪草高度支架（侧板） | 6. | 凸缘锁紧螺母（3/8 英寸） |
| 3. | 剪草高度螺丝 | 7. | 剪草高度支架 |
| 4. | 垫圈 | 8. | 前滚筒轴 |

4. 使用在 拆下剪草高度支架（页码 1）的步骤 3 中卸下的托架螺栓（图10）和 1 个锁紧螺母（3/8 英寸），将剪草高度支架安装到支架上。
5. 拧紧剪草高度调节螺丝上的锁紧螺母，直至垫圈与侧板法兰接触，然后将螺母旋松半圈（图10）。
6. 将滚筒放在剪草高度支架的中间位置，拧紧螺栓，然后拧紧剪草高度支架上滚筒支架的锯齿凸缘螺母（图11）。

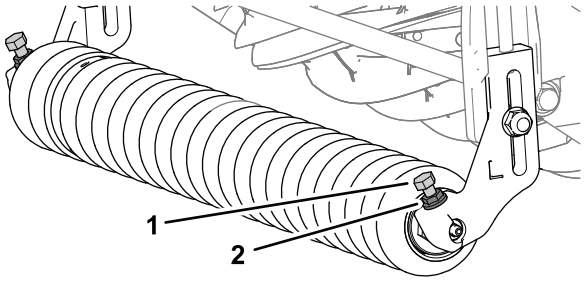


**图11**

| | | | |
|---|---|---|---|
| 1. | 螺栓 | 2. | 锯齿凸缘螺母 |

7. 参照以下滚刀组*《操作员手册》*中的说明，调节剪草高度。

## 安装后滚筒薄垫片

1. 卸下将后滚筒和薄垫片固定到侧板法兰上的 4 个凸缘锁紧螺母、4 个垫圈和 4 个托架螺栓（图12）。

   **注意：** 保留垫圈和薄垫片，以备步骤 6 中的安装之用。

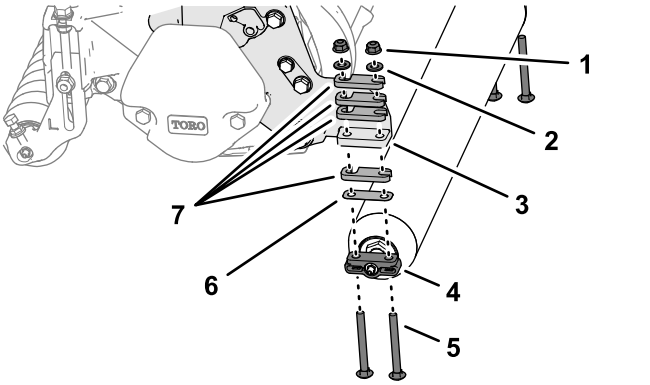


**图12**

| | | | |
|---|---|---|---|
| 1. | 凸缘锁紧螺母 | 5. | 托架螺栓 （5/16 x 3 英寸） |
| 2. | 垫圈 | 6. | 薄垫片（0.010 英寸） |
| 3. | 法兰（侧板） | 7. | 薄垫片（0.25 英寸） |
| 4. | 后滚筒支架 | | |

2. 参照以下滚刀组*《操作员手册》*中的说明，确定剪草激进度。
3. 用 4 个托架螺栓（5/16 x 4 英寸），将在步骤 2 中确定的隔片安装到 1 个后滚筒支架（图13）。

   **注意：** 使用套件中附带的隔片、托架螺栓和螺母（图13），将剪草高度调节到高于 25mm。

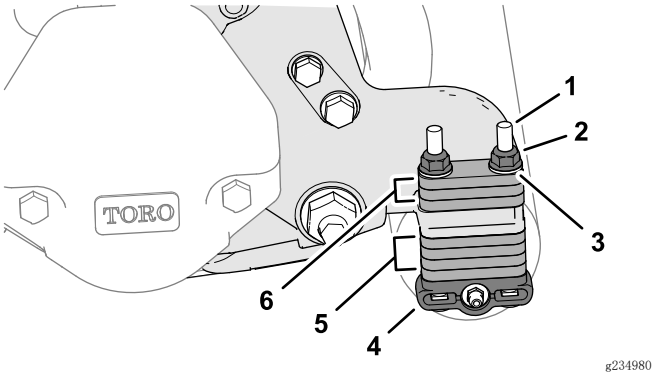


**图13**

| | | | |
|---|---|---|---|
| 1. | 托架螺栓（5/16 x 4 英寸） | 4. | 后滚筒支架 |
| 2. | 凸缘锁紧螺母（5/16 英寸） | 5. | 隔片（存放位置） |
| 3. | 垫圈 | 6. | 隔片（剪草高度位置） |

   **注意：** 您可以订购隔片（零件号 119-0626）和较长的托架螺栓（4½ 英寸）（零件号 3230-30），按照滚刀组*《操作员手册》*的说明，将剪草高度设置得更高。

4. 将隔片、后滚筒支架和托架螺栓安装到左、右侧板法兰上（图13）。
5. 将剩余垫片安装到托架螺栓上（图13），高于侧板法兰（存放位置）。
6. 使用在步骤 1 中卸下的 4 个垫圈和 4 个凸缘锁紧螺母（图13），将后滚筒和薄垫片固定到滚刀组上。

# 完成高剪套件的安装

## 安装有滚刀组的机器

将滚刀组安装到机器；请参阅滚刀组*《操作员手册》*。

**备注：**

**备注：**




**Count on it.**