Form No. 3380-257 Rev B

TORO®

Count on it.

Manuale dell'operatore

Trattorino a 2 ruote motrici Greensmaster® 3150

Nº del modello 04358—Nº di serie 314000001 e superiori

Registrate il vostro prodotto presso www.Toro.com.
Traduzione dell'originale (IT)

CE

3380-257 B

Questo prodotto è conforme a tutte le direttive europee pertinenti; vedere i dettagli nella Dichiarazione di Conformità (DICO) specifica del prodotto, fornita a parte.

⚠ AVVERTENZA

CALIFORNIA
Avvertenza norma "Proposition 65"

Il gas di scarico di questo prodotto contiene sostanze chimiche note allo Stato della California come cancerogene e responsabili di difetti congeniti ed altri problemi riproduttivi.

Importante: **Il motore non è dotato di marmitta parascintille. Utilizzare il motore all'interno di foreste, boschi o su terreni erbosi è una violazione della legge dello Stato della California (sezione 4442 del California Public Resource Code). Altri stati o zone federali possono avere leggi simili.**

Questo sistema di accensione a scintilla è conforme alla norma canadese ICES-002.

Introduzione

Questo è un tosaerba dotato di postazione per l'operatore e cilindri di taglio, pensato per essere utilizzato da professionisti e operatori del verde in applicazioni commerciali. Il suo scopo è quello di tagliare l'erba di parchi, campi da golf, campi sportivi e aree verdi commerciali ben tenuti. Non è stato progettato per tagliare aree cespugliose, erba e altre piante ai bordi delle strade, né per impieghi in agricoltura.

Leggete attentamente il presente manuale al fine di utilizzare e mantenere correttamente il prodotto ed evitare infortuni e danni. Voi siete responsabili del corretto utilizzo del prodotto, all'insegna della sicurezza.

Per informazioni su prodotti e accessori, sulla ricerca di un distributore o per la registrazione del vostro prodotto, potete contattare direttamente Toro all'indirizzo www.Toro.com.

Per assistenza, ricambi originali Toro o ulteriori informazioni, rivolgetevi a un Distributore Toro autorizzato o ad un Centro Assistenza Toro ed abbiate sempre a portata di mano il numero del modello ed il numero di serie del prodotto. Figura 1 indica la posizione del numero del modello e del numero di serie sul prodotto. Scrivete i numeri negli spazi previsti.

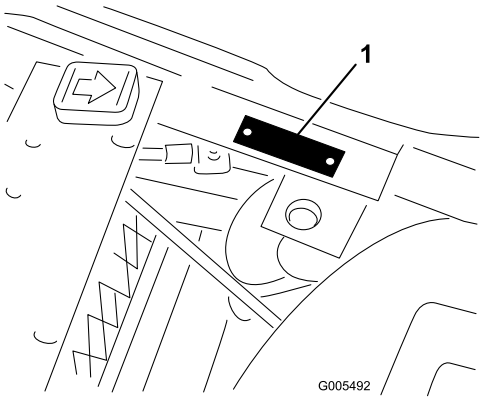

g005492

Figura 1

1. Targa del numero del modello e del numero di serie

Nº del modello _____

Nº di serie _____

Il sistema di avvertimento adottato dal presente manuale identifica i pericoli potenziali e riporta messaggi di sicurezza, identificati dal simbolo di avvertimento (Figura 2), che segnala un pericolo in grado di provocare infortuni gravi o la morte se non si osservano le precauzioni raccomandate.



g000502

Figura 2

1. Simbolo di avvertimento

Per evidenziare le informazioni vengono utilizzate due parole. **Importante** indica informazioni meccaniche di particolare importanza, e **Nota** evidenzia informazioni generali di particolare rilevanza.

© 2017—The Toro® Company
8111 Lyndale Avenue South
Bloomington, MN 55420

Contattateci a www.Toro.com.
Stampato negli USA
Tutti i diritti sono riservati

Indice

Sicurezza 4
Norme di sicurezza 4
Sicurezza del tosaerba Toro 6
Livello di potenza acustica 7
Livello di pressione acustica 7
Livello di vibrazione 8
Adesivi di sicurezza e informativi 9
Preparazione 13
1 Azionamento e carica della batteria 14
2 Montaggio della batteria 15
3 Montaggio del sistema di protezione antiribaltamento ROPS 16
4 Montaggio degli apparati di taglio (solo per apparati di taglio modello 04610, 04611, 04616, 04618, 04619 e 04624) 16
5 Aggiunta della zavorra posteriore e del kit zavorra 18
6 Installazione del kit protezioni CE 18
7 Applicazione degli adesivi CE 18
Quadro generale del prodotto 19
Comandi 19
Specifiche 22
Attrezzi/accessori 22
Funzionamento 22
La sicurezza prima di tutto 22
Controllo dell'olio motore 22
Riempimento del serbatoio del carburante 23
Controllo del fluido idraulico 24
Controllo della pressione degli pneumatici 25
Verifica della coppia di serraggio dei dadi delle ruote 25
Rodaggio 25
Avviamento del motore 26
Verifica del sistema microinterruttori di sicurezza 26
Controllo del rivelatore di perdite 27
Regolazione della velocità dei cilindri 28
Preparazione della macchina per la tosatura 29
Periodo di addestramento 29
Prima di tosare 29
Tosatura 29
Il rivelatore di perdite 31
Il trasferimento 31
Ispezione e pulizia dopo la tosatura 31
Traino del trattorino 31
Manutenzione 32
Programma di manutenzione raccomandato 32
Lista di controllo della manutenzione quotidiana 33
Tabella della cadenza di manutenzione 34
Procedure pre-manutenzione 34
Rimozione del sedile 34
Sollevamento della macchina 35
Lubrificazione 35
Ingrassaggio della macchina 35
Manutenzione del motore 37
Manutenzione del filtro dell'aria 37
Cambio dell'olio motore e del filtro dell'olio motore 38
Regolazione dell'acceleratore 38
Regolazione del comando dello starter 39
Regolazione del regime del motore 39
Sostituzione delle candele 40
Manutenzione del sistema di alimentazione 40
Sostituzione del filtro del carburante 40
Tubi di alimentazione e raccordi 41
Manutenzione dell'impianto elettrico 41
Revisione della batteria 41
Revisione dei fusibili 42
Manutenzione del sistema di trazione 42
Regolazione della trasmissione in folle 42
Regolazione della velocità di trasferimento 43
Regolazione della velocità di tosatura 43
Manutenzione dei freni 44
Regolazione dei freni 44
Manutenzione del sistema di controlli 45
Regolazione del sollevamento/abbassamento degli apparati di taglio 45
Regolazione dei cilindri di sollevamento 46
Manutenzione dell'impianto idraulico 46
Cambio dell'olio idraulico e del filtro 46
Verifica dei flessibili e dei tubi idraulici 47
Manutenzione degli elementi di taglio 47
Lappatura 47
Rimessaggio 48

Sicurezza

Quando una zavorra di 19,5 kg e un kit zavorra per ruota adeguato vengono aggiunti alla ruota posteriore, questa macchina soddisfa o supera i requisiti delle norme CEN EN 836:1997, ISO 5395:2013 e ANSI B71.4-2012 in vigore alla data della produzione.

Nota: L'aggiunta di accessori di altre marche che non soddisfano la certificazione dell'American National Standards Institute annullerà la conformità della presente macchina.

L'errato utilizzo o manutenzione da parte dell'operatore o del proprietario può provocare incidenti. Per ridurre il rischio di infortuni, rispettate le seguenti norme di sicurezza e fate sempre attenzione al simbolo di allarme (Figura 2), che indica Attenzione, Avvertenza o Pericolo – norme di sicurezza. Il mancato rispetto delle istruzioni può provocare infortuni o la morte.

Norme di sicurezza

Le seguenti istruzioni sono state tratte dalle norme CEN EN 836:1997, ISO 5395:2013 ed ANSI B71.4-2012.

Addestramento

- Leggete il *Manuale dell'operatore* e ogni altro materiale di addestramento. Nel caso in cui l'operatore o il meccanico non siano in grado di leggere il manuale, è responsabilità del proprietario spiegare loro il contenuto del manuale.
- Familiarizzate con il sicuro funzionamento dell'apparecchiatura, dei comandi dell'operatore e degli adesivi di sicurezza.
- Tutti gli operatori ed i meccanici devono essere addestrati. Il proprietario è responsabile dell'addestramento degli operatori.
- Non permettete a bambini, ragazzi o adulti non addestrati di utilizzare o manutenere l'apparecchiatura. Le normative locali possono imporre limiti all'età dell'operatore.
- Il proprietario/operatore può impedire che si verifichino incidenti o infortuni a se stesso, a terzi e alle cose, e ne è responsabile.

Preparazione

- Esaminate il terreno per determinare quali accessori e quali attrezzi siano necessari per eseguire il lavoro in modo corretto e sicuro. Usate soltanto accessori e attrezzi approvati dal produttore.
- Indossate un abbigliamento idoneo, compresi scarpe robuste, elmetto, occhiali di protezione e protezioni per le orecchie. Capelli lunghi, abiti svolazzanti e gioielli possono impigliarsi nelle parti mobili.
- Ispezionate l'area in cui deve essere utilizzata l'apparecchiatura, e sgombratela da oggetti come pietre, giocattoli e fili, che possono venire raccolti e scagliati dalla macchina.
- Controllate che i comandi dell'operatore, gli interruttori di sicurezza e le protezioni siano collegati e correttamente funzionanti. Se non funzionano correttamente, non azionate la macchina.

Funzionamento

- Non fate funzionare la macchina in luoghi chiusi.
- Azionate la macchina esclusivamente in luoghi bene illuminati, tenendola lontano da buche e pericoli nascosti.
- Prima di avviare il motore, assicuratevi che tutte le trasmissioni siano in folle e che il freno di stazionamento sia innestato. Avviate il motore soltanto dalla postazione dell'operatore. Utilizzate le cinture di sicurezza, se fornite.
- Rallentate e fate molta attenzione sui pendii. In questi casi non mancate di condurre la macchina nella direzione consigliata. Le condizioni del tappeto erboso possono influire sulla stabilità della macchina. Fate attenzione quando operate nelle vicinanze di scarpate.
- Rallentate e fate attenzione quando eseguite curve e cambiamenti di direzione sulle pendenze.
- Non azionate mai la macchina senza le protezioni saldamente fissate in sede. Assicuratevi che tutti i microinterruttori di sicurezza siano collegati, regolati e funzionanti correttamente.
- Non modificate la taratura del regolatore del motore e non fate superare al motore il regime previsto.
- Prima di lasciare la postazione dell'operatore per un qualsiasi motivo, anche se per svuotare i cesti di raccolta, fermatevi su terreno pianeggiante, abbassate gli elementi di taglio, disinnestate le trasmissioni, inserite il freno di stazionamento (se previsto) e spegnete il motore.
- Dopo avere urtato contro un oggetto, o in caso di vibrazioni anomale, fermate la macchina e ispezionatela. Eseguite le necessarie riparazioni prima di riprendere l'attività.
- Tenete mani e piedi a distanza dagli elementi di taglio.

- Prima di fare marcia indietro, guardate indietro e in basso, assicurandovi che il percorso sia libero.
- Non trasportate mai passeggeri e tenete lontano animali domestici e astanti.
- Rallentate e fate attenzione quando eseguite curve o attraversate strade e marciapiedi. Arrestate i cilindri durante le pause di tosatura.
- Non utilizzate il tosaerba se siete sotto l'effetto di alcol o droga.
- I lampi possono causare lesioni gravi o morte. Se, mentre vi trovate sull'area di lavoro, vedete lampi o udite tuoni, non utilizzate la macchina; cercate invece un riparo.
- Prestate la massima attenzione durante il carico e lo scarico della macchina da un rimorchio o da un autocarro.
- Prestate la massima attenzione quando vi avvicinate a curve cieche, cespugli, alberi o altri oggetti che possano impedire la vista.

Sistema di protezione antiribaltamento (ROPS) – Utilizzo e manutenzione

- Il sistema ROPS è un dispositivo di sicurezza efficace, realizzato in un unico pezzo. Mantenete il ROPS pieghevole sollevato e bloccato, e indossate la cintura di sicurezza quando usate la macchina.
- Abbassate temporaneamente il ROPS solo se assolutamente necessario. Non allacciate la cintura di sicurezza se è piegato.
- Quando il ROPS è abbassato non vi è altra protezione antiribaltamento.
- Verificate che la cintura di sicurezza possa essere rilasciata rapidamente in caso di emergenza.
- Controllate la zona da falciare e non piegate la protezione antiribaltamento dove si trovano pendenze, scarpate o acqua.
- Controllate attentamente lo spazio libero superiore prima di passare con la macchina sotto qualsiasi oggetto (rami, vani porta, fili elettrici) e impeditene il contatto.
- Conservate il ROPS in condizioni operative di sicurezza eseguendo periodicamente ispezioni accurate e mantenendo serrati i fermi di montaggio.
- Un ROPS danneggiato va sostituito; non riparatelo né revisionatelo.
- Non togliete il ROPS.
- Qualsiasi modifica al ROPS deve essere approvata dal produttore.

Manipolazione sicura dei carburanti

- Per evitare lesioni personali o danni alle cose, prestate la massima cautela quando manipolate la benzina. La benzina è estremamente infiammabile e i vapori sono esplosivi.
- Spegnete sigarette, sigari, pipa e altre fonti di accensione.
- Utilizzate soltanto taniche per carburanti approvate.
- Non togliete mai il tappo del carburante né aggiungete carburante mentre il motore è in funzione.
- Fate raffreddare il motore prima di eseguire il rifornimento di carburante.
- Non fate mai rifornimento di carburante in luoghi chiusi.
- Non depositate mai la macchina o la tanica del carburante in presenza di fiamme libere, scintille o spie, come vicino a uno scaldabagno o altre apparecchiature.
- Non riempite mai le taniche all'interno di un veicolo o sul pianale di un camion o di un rimorchio con rivestimento di plastica. Prima del rabbocco, posizionate sempre le taniche di carburante sul pavimento, lontano dal veicolo.
- Scaricate l'attrezzatura dal camion o dal rimorchio ed effettuate il rifornimento al suolo. Qualora ciò non sia possibile, rabboccate l'apparecchiatura mediante una tanica portatile, anziché con una normale pompa del carburante.
- Tenete sempre l'ugello a contatto con il bordo del serbatoio del carburante o con il foro della tanica finché non sia stato completato il rifornimento.
- Non utilizzate un dispositivo di apertura del blocco pompa.
- In caso di versamento di carburante sugli abiti, cambiatevi immediatamente.
- Non riempite eccessivamente il serbatoio del carburante. Riposizionate il tappo del carburante e serrate a fondo.

Manutenzione e rimessaggio

- Disinnestate gli organi di trasmissione e abbassate gli elementi di taglio, inserite il freno di stazionamento, spegnete il motore, togliete la chiave di accensione e scollegate i cappellotti delle candele. Attendete l'arresto di ogni movimento prima di eseguire interventi di regolazione, pulizia o riparazione.

- Per prevenire un incendio, eliminate erba e detriti dagli elementi di taglio, dalle trasmissioni, dalle marmitte e dal motore. Tergete l'olio o il carburante versati.
- Fate raffreddare il motore prima del rimessaggio, e non conservatelo vicino a fiamme.
- Durante il rimessaggio o il trasporto interrompete l'erogazione di carburante. Non conservate il carburante vicino a fiamme né eseguite drenaggi in luoghi chiusi.
- Parcheggiate la macchina su terreno pianeggiante.
- Non permettete mai a personale non addestrato di eseguire interventi di manutenzione sulla macchina.
- Quando necessario, utilizzate cavalletti metallici per supportare i componenti.
- Scaricate con cautela la pressione dai componenti che hanno accumulato energia.
- Prima di eseguire qualsiasi riparazione, scollegate la batteria o rimuovete i fili delle candele. Scollegate prima il morsetto negativo, per ultimo quello positivo. Ricollegate prima il morsetto positivo, per ultimo quello negativo.
- Quando controllate i cilindri agite con cautela e indossate guanti.
- Tenete mani e piedi a distanza dalle parti mobili. Se possibile, non eseguite regolazioni mentre il motore è in funzione.
- Caricate le batterie in un luogo aperto, ben ventilato e al riparo da scintille e fiamme. Togliete la spina del caricabatterie prima di collegarlo o scollegarlo dalla batteria. Indossate indumenti di protezione e utilizzate utensili isolati.
- Mantenete tutte le parti in buone condizioni operative, tutti i componenti metallici e i raccordi idraulici ben serrati. Sostituite tutti gli adesivi consumati o danneggiati.

Trasporto

- Prestate la massima attenzione durante il carico e lo scarico della macchina da un rimorchio o da un autocarro.
- Utilizzate rampe di larghezza massima per caricare la macchina su un rimorchio o un autocarro.
- Fissate saldamente la macchina in basso utilizzando cinghie, catene, cavi o corde. Le cinghie anteriori e posteriori dovranno essere rivolte verso il basso e all'esterno rispetto alla macchina.

Sicurezza del tosaerba Toro

La seguente lista contiene informazioni sulla sicurezza mirate ai prodotti Toro, od altre informazioni sulla sicurezza che dovete conoscere e che non sono comprese nelle normative ANSI.

Questo prodotto è in grado di amputare mani e piedi e di scagliare oggetti. Rispettate sempre tutte le norme di sicurezza per evitare gravi infortuni o la morte.

L'utilizzo di questo prodotto per scopi non conformi alle funzioni per cui è stato concepito può essere pericoloso per l'utente e gli astanti.

Funzionamento

- Imparate a fermare rapidamente il motore.
- Indossate sempre calzature robuste. Non utilizzate la macchina indossando sandali, scarpe da tennis o calzature leggere. Si consiglia di indossare scarpe di sicurezza e pantaloni lunghi. L'uso di tale attrezzatura è richiesto ai sensi di alcune ordinanze locali e disposizioni assicurative.
- Maneggiate la benzina con cautela, e tergete le perdite accidentali.
- Controllate quotidianamente il corretto funzionamento degli interruttori di sicurezza.
- Prima di cercare di avviare il motore, disinnestate tutte le frizioni dell'accessorio con lame, mettete il cambio in folle e inserite il freno di stazionamento.
- L'utilizzo della macchina richiede la vostra attenzione. Per evitare di perdere il controllo:
  - non guidate nelle vicinanze di banchi di sabbia, fossati, torrenti o altri potenziali pericoli;
  - riducete la velocità prima di eseguire curve strette; evitate arresti e avviamenti improvvisi;
  - La presente macchina non è stata concepita né equipaggiata per l'impiego su strada ed è un "veicolo lento". Se è necessario attraversare o viaggiare su una strada pubblica, l'operatore deve conoscere e attenersi alle normative locali, ad esempio in materia di luci necessarie, segnali di veicolo lento e catarifrangenti.
  - Prestate attenzione al traffico in prossimità o in caso di attraversamento di strade. Date sempre la precedenza.
  - inserite i freni di servizio in discesa per rallentare e mantenere il controllo della macchina.
- Per la massima sicurezza, i cesti di raccolta devono essere montati quando i cilindri o gli elementi antifeltro sono in movimento. Spegnete il motore prima di svuotare i cesti.
- Sollevate gli elementi di taglio quando vi spostate da un'area di lavoro all'altra.
- Non toccate il motore, la marmitta di scarico o il tubo di scappamento quando il motore è acceso o poco dopo averlo spento, in quanto questi componenti possono scottare ed ustionarvi.

- Non avvicinatevi allo schermo rotante a lato del motore, per impedire il contatto diretto con il vostro corpo o gli abiti.
- Se un elemento di taglio colpisse un corpo solido o vibrasse in modo anomalo, fermatevi immediatamente, spegnete il motore, attendete che tutte le parti in movimento si siano fermate e ispezionate la macchina per rilevare la presenza di eventuali danni. Prima di proseguire, riparate o sostituite il cilindro o la controlama, se sono danneggiati.
- Prima di lasciare la postazione di guida, mettete la leva di comando delle funzioni in folle (N), sollevate gli apparati di taglio e attendete l'arresto dei cilindri. Inserite il freno di stazionamento. Spegnete il motore e togliete la chiave dall'interruttore di accensione.
- Attraversate i pendii con cautela. Evitate partenze e frenate brusche procedendo in salita o in discesa.
- L'operatore deve essere esperto e addestrato alla guida su pendii. La mancata osservanza delle dovute precauzioni in salita o in discesa può causare la perdita di controllo, con conseguente ribaltamento o rotolamento della macchina, eventuali ferite o la morte.
- Se il motore stalla o la macchina perde terreno e non riesce a raggiungere la sommità del pendio, non invertite direzione; fate sempre marcia indietro, lentamente e direttamente giù dal pendio.
- **Smettete di tosare** se una persona o un animale si presentano improvvisamente nell'area da tosare o nelle sue vicinanze. L'utilizzo imprudente della macchina, abbinato alle irregolarità del terreno ed agli sbalzi, o a protezioni posizionate in modo errato, può causare infortuni dovuti al lancio di oggetti. Non riprendete la tosatura finché l'area non è sgombra.
- Ogni volta che lasciate la macchina incustodita, assicuratevi che gli apparati di taglio siano completamente sollevati, che i cilindri non girino, che la chiave sia stata tolta dall'interruttore di accensione e che il freno di stazionamento sia inserito.

Manutenzione e rimessaggio

- Prima di mettere l'impianto sotto pressione verificate che tutti i connettori dei flessibili idraulici siano saldamente serrati e che tutti i tubi e i flessibili siano in buone condizioni.
- Tenete corpo e mani lontano da perdite filiformi o da ugelli che eiettano fluido idraulico pressurizzato. Per verificare la presenza di eventuali perdite, utilizzate carta o cartone, non le mani. Il fluido idraulico che fuoriesce sotto pressione può avere una forza sufficiente da penetrare la pelle e causare gravi lesioni.
- Prima di scollegare l'impianto idraulico o di effettuare su di esso qualsiasi intervento, eliminate la pressione dell'intero impianto spegnendo il motore e abbassando a terra gli elementi di taglio e gli accessori.
- Verificate ad intervalli regolari che i tubi di alimentazione siano correttamente serrati e non usurati. All'occorrenza, provvedete al serraggio o alla riparazione.
- Se il motore deve essere mantenuto in funzione per l'esecuzione di un intervento di regolazione, tenete mani, piedi, indumenti e altre parti del corpo distanti dagli apparati di taglio, dagli accessori e dalle parti in movimento, prestando particolare attenzione alla griglia a fianco del motore. Tenete a distanza gli astanti.
- Non utilizzate il motore a regime eccessivo alterando la taratura del regolatore. Per garantire condizioni di sicurezza e precisione, fate controllare il regime massimo del motore con un tachimetro da un Distributore Toro autorizzato.
- Prima di controllare l'olio o di rabboccare la coppa, è necessario spegnere il motore.
- Qualora fossero necessari interventi di assistenza o di riparazione di notevole entità, rivolgetevi a un Distributore Toro autorizzato.
- Per garantire prestazioni ottimali e mantenere sempre la macchina in conformità alle norme di sicurezza, utilizzate esclusivamente ricambi e accessori originali Toro. Ricambi e accessori di altri produttori potrebbero risultare pericolosi e il loro impiego potrebbe far decadere la garanzia del prodotto.

Livello di potenza acustica

Questa unità ha un livello di potenza acustica garantito di 95 dBA, con un valore di incertezza (K) di 1 dBA.

Il livello di potenza acustica è stato determinato in conformità con le procedure definite nella norma ISO 11094.

Livello di pressione acustica

Questa unità ha un livello di pressione acustica all'orecchio dell'operatore di 82 dBA, con un valore di incertezza (K) di 1 dBA.

Il livello di pressione acustica è stato determinato in conformità con le procedure definite nella norma EN 836.

Livello di vibrazione

Mani-braccia

Livello di vibrazione rilevato per la mano destra = 0,97 m/s^2

Livello di vibrazione rilevato per la mano sinistra = 1,11 m/s^2

Valore di incertezza (K) = 0,5 m/s^2

I valori rilevati sono stati determinati in conformità con le procedure definite nella norma EN 836.

Corpo

Livello di vibrazione rilevato = 0,40 m/s^2

Valore di incertezza (K) = 0,5 m/s^2

I valori rilevati sono stati determinati in conformità con le procedure definite nella norma EN 836.

Adesivi di sicurezza e informativi

Gli adesivi di sicurezza e di istruzione sono chiaramente visibili e sono affissi accanto a zone particolarmente pericolose. Sostituite gli adesivi danneggiati o smarriti.

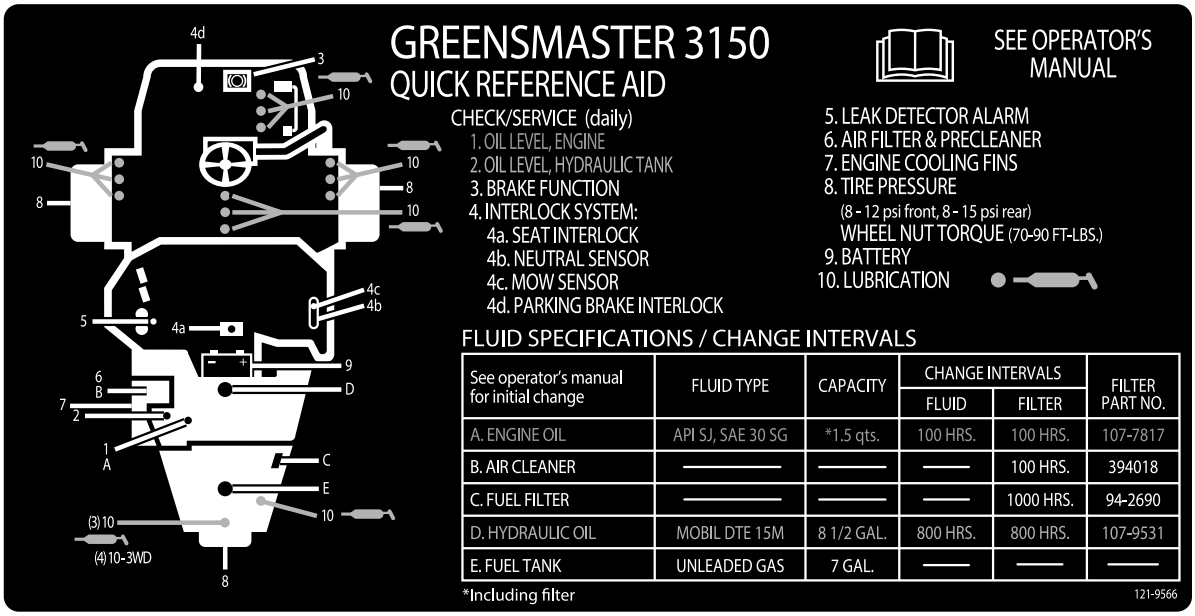

decal121-9566

121–9566

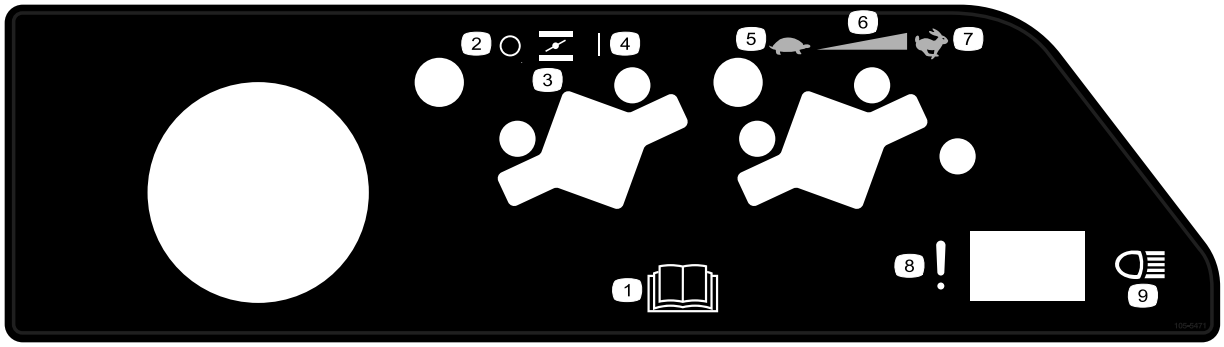

decal105-5471

105–5471

1. Leggete il *Manuale dell'operatore.*
2. Spento (Off)
3. Starter
4. Acceso (On)
5. Lento
6. Regolazione continua variabile
7. Veloce
8. Guasto/anomalia (prova dell'allarme del rivelatore di perdite)
9. Fari

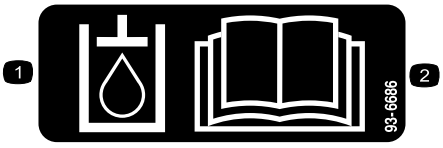

decal93-6686

93-6686

1. Olio idraulico
2. Leggete il *Manuale dell'operatore*.



decal117-2718

117–2718



decal93-9051

93–9051

1. Leggete il *Manuale dell'operatore.*

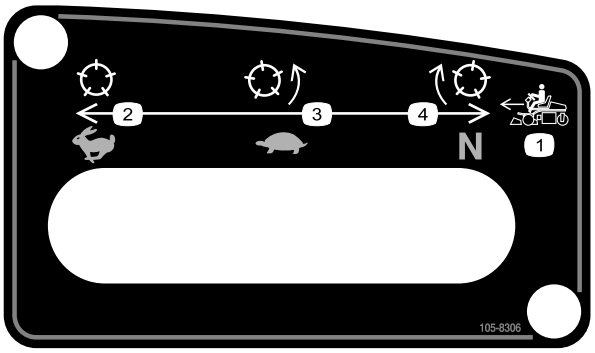

decal105-8306

105–8306

1. Velocità marcia avanti
2. Veloce, per il trasferimento
3. Lenta, per la tosatura
4. Folle, per la lappatura

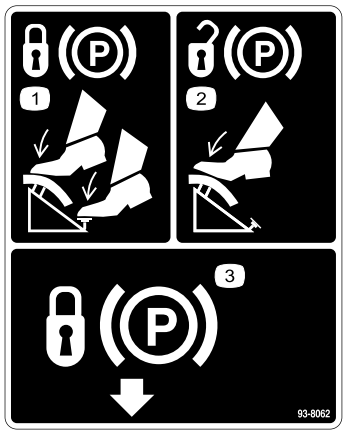

decal93-8062

93-8062

1. Per bloccare il freno di stazionamento, premete il pedale del freno ed il fermo del freno di stazionamento.
2. Per sbloccare il freno di stazionamento premete il pedale del freno.
3. Blocco del freno di stazionamento

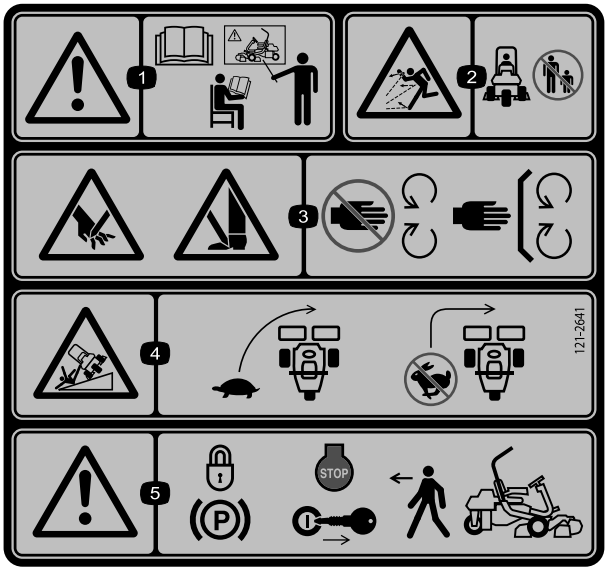

decal121-2641

121–2641

1. Avvertenza – Leggete il *Manuale dell'operatore* e non utilizzate la macchina a meno che non siate appositamente addestrati.
2. Pericolo di lancio di oggetti – Tenete gli astanti a distanza di sicurezza dalla macchina.
3. Pericolo di lesioni o smembramento di mani o piedi a dovuti al funzionamento del tosaerba – Tenetevi a distanza dalle parti in movimento; non rimuovete i carter e le protezioni.
4. Pericolo di ribaltamento – Rallentate prima di svoltare e non svoltate ad alta velocità.
5. Avvertenza – Prima di lasciare la macchina, inserite il freno di stazionamento, spegnete il motore e togliete la chiave.

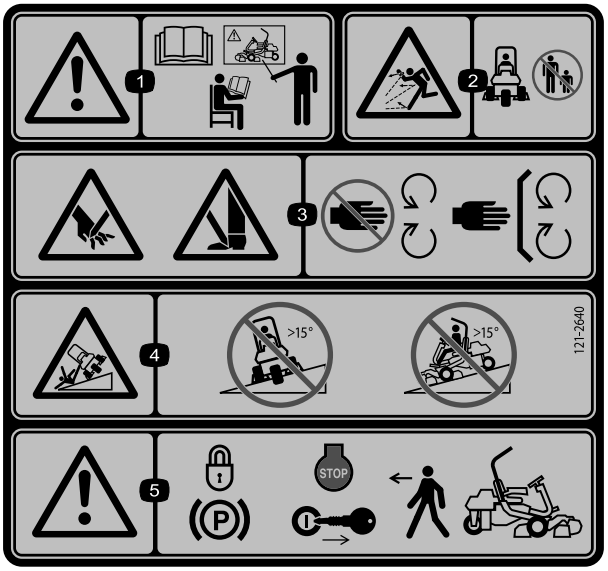

decal121-2640

121–2640

Sostituisce il 121–2641 per CE.

1. Avvertenza – Leggete il *Manuale dell'operatore* e non utilizzate la macchina a meno che non siate appositamente addestrati.
2. Pericolo di lancio di oggetti – Tenete gli astanti a distanza di sicurezza dalla macchina
3. Pericolo di lesioni o smembramento di mani o piedi dovuti al funzionamento del tosaerba – Tenetevi a distanza dalle parti in movimento; non rimuovete i carter e le protezioni.
4. Pericolo di ribaltamento – Non tosate lateralmente pendenze superiori a 15 gradi; non tosate in discesa pendenze superiori a 15 gradi.
5. Avvertenza – Prima di lasciare la macchina, inserite il freno di stazionamento, spegnete il motore e togliete la chiave.

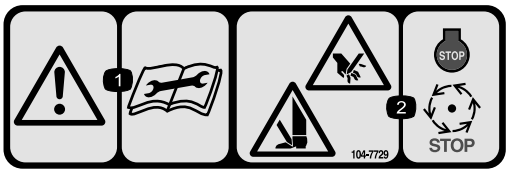

decal104-7729

104-7729

1. Avvertenza – Leggete le istruzioni prima di eseguire interventi di revisione o manutenzione.
2. Rischio di taglio/smembramento delle mani o dei piedi – Arrestate il motore e attendete l'arresto delle parti in movimento.



decalbatterysymbols

Simboli della batteria

Sulla vostra batteria si trovano alcuni di questi simboli, o tutti.

1. Pericolo di esplosione.
2. Vietato fumare, fuoco e fiamme libere.
3. Pericolo di ustioni da liquido caustico o sostanza chimica.
4. Usate occhiali di sicurezza.
5. Leggete il *Manuale dell'operatore*.
6. Tenete gli astanti a distanza di sicurezza dalla batteria.
7. Usate occhiali di sicurezza. I gas esplosivi possono accecare e causare altre lesioni.
8. L'acido della batteria può accecare e causare gravi ustioni.
9. Lavate immediatamente gli occhi con abbondante acqua e ricorrete subito al medico.
10. Contiene piombo; non disperdete nell'ambiente.

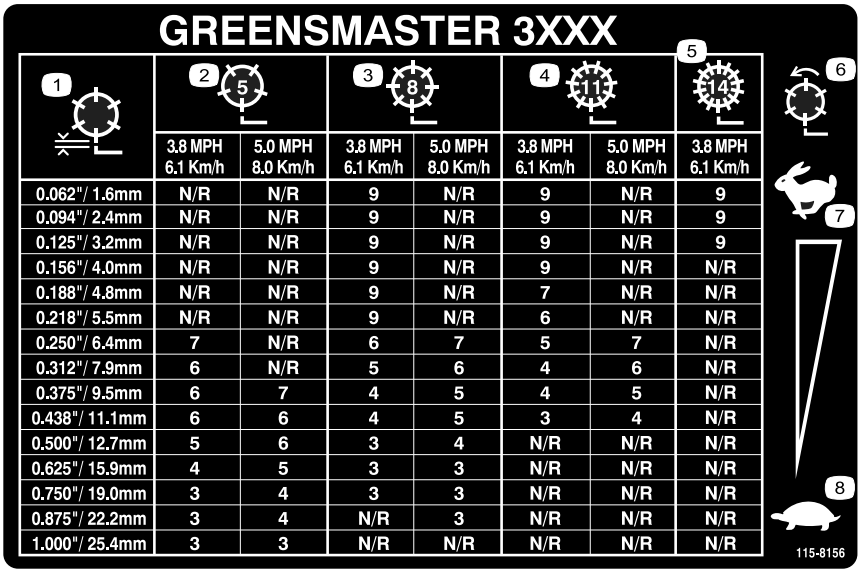

decal115-8156

115-8156

1. Altezza dei cilindri
2. Apparato di taglio a lama da 5
3. Apparato di taglio a lama da 8
4. Apparato di taglio a lama da 11
5. Apparato di taglio a lama da 14
6. Velocità dei cilindri
7. Massima
8. Lento

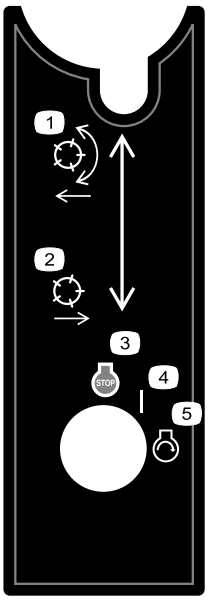

decal105-8305

105–8305

1. Abbassate i cilindri e innestateli.
2. Alzate i cilindri e disinnestateli.
3. Spegnimento del motore
4. Acceso (On)
5. Avviamento del motore

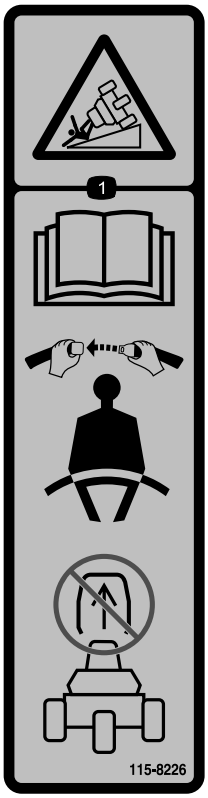

decal115-8226

115-8226

1. Pericolo di ribaltamento – Leggete il *Manuale dell'operatore*; quando utilizzate la macchina allacciate sempre la cintura di sicurezza e non rimuovete il sistema di protezione antiribaltamento (ROPS).

Preparazione

Parti sciolte

Verificate che sia stata spedita tutta la componentistica, facendo riferimento alla seguente tabella.

Procedura	Descrizione	Qté	Uso
1	Non occorrono parti	–	Azionate la batteria e caricatela.
2	Bullone (1/4 x 5/8 poll.) Dado (¼")	2 2	Montaggio della batteria.
3	Bullone (1/2 x 1,75 poll.) Dado (1/2 poll.)	8 8	Montaggio del sistema di protezione antiribaltamento ROPS.
4	Bullone ((#10 x 5/8 poll.) Controdado (n. 10) Apparato di taglio Cesto di raccolta	1 1 3 3	Montaggio degli apparati di taglio.
5	Kit zavorra posteriore, 100-6441 (acquistabile separatamente) Cloruro di calcio (acquistabile separatamente) Kit zavorra posteriore, 99-1645 (acquistabile separatamente in caso di montaggio di un kit di trazione a 3 ruote)	1 19,5 kg 1	Aggiunta della zavorra posteriore e del kit zavorra.
6	Kit protezioni CE – N° del componente 04440 (venduta separatamente)	1	Installate il kit protezioni CE.
7	Adesivo di avvertenza (121–2641)	1	Se necessario, applicate gli adesivi di conformità EU.

Strumenti e parti aggiuntive

Descrizione	Qté	Uso
Manuale dell'operatore Manuale dell'operatore del motore Materiale di addestramento dell'operatore	1 1 1	Leggete attentamente queste informazioni prima di utilizzare la macchina.
Catalogo ricambi	1	Individuate e ordinate le parti di ricambio.
Scheda d'ispezione preconsegna Certificazione acustica del livello di rumore Certificato di qualità Dichiarazione di Conformità Garanzia emissioni	1 1 1 1 1	Leggete le presenti informazioni di conformità.
Chiavi di accensione	2	Avviate la macchina.

1

Azionamento e carica della batteria

Non occorrono parti

Procedura

Inizialmente riempite la batteria solo con elettrolito (gravità specifica 1,265).

1. Togliete i dadi ad alette, le rondelle e il morsetto della batteria, e togliete la batteria.

   Importante: **Non rabboccate l'elettrolito quando la batteria è nella macchina; potreste rovesciarlo e causare corrosione.**

2. Pulite la parte superiore della batteria e togliete i tappi di sfiato (Figura 3).

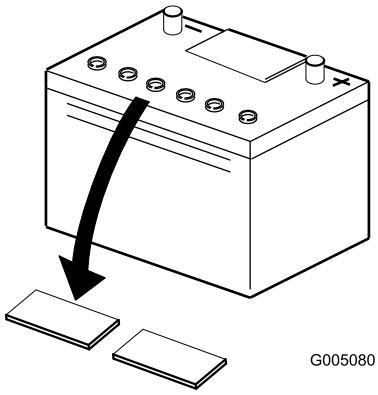

g005080

Figura 3

3. Riempite con cautela ciascun elemento di elettrolito finché le piastre non sono coperte con circa 6 mm di fluido (Figura 4).

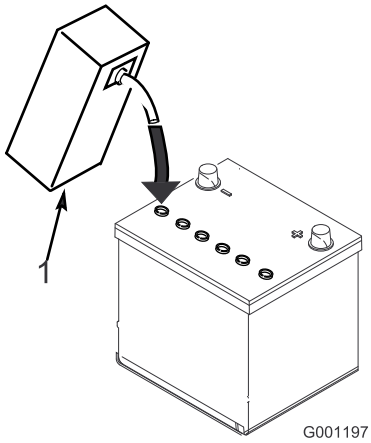

g001197

Figura 4

1. Elettrolito

4. Attendete circa 20 o 30 minuti perché le piastre assorbano l'elettrolito. All'occorrenza rabboccate finché l'elettrolito non è a circa 6 mm dalla base della tazza di riempimento (Figura 4).

5. Collegate un caricabatterie da 2-4 A ai poli della batteria. Caricate la batteria per 2 ore a 4 A o per 4 ore a 2 A finché la gravità specifica non è di 1,250 o superiore, la temperatura raggiunge almeno 16 °C e tutti gli elementi hanno raggiunto il punto di gassing.

⚠ AVVERTENZA

Durante la ricarica della batteria si sviluppano gas esplosivi.

Non fumate mai nelle adiacenze della batteria e tenetela lontano da scintille e fiamme.

6. Quando la batteria è carica, staccate il caricabatterie dalla presa elettrica e dai poli della batteria.

   Nota: In seguito all'attivazione della batteria rabboccate soltanto con acqua distillata per supplire alla normale perdita; in linea di massima, in normali condizioni di servizio le batterie esenti da manutenzione non dovrebbero necessitare di acqua.

⚠ AVVERTENZA

I morsetti della batteria e gli attrezzi metallici possono creare cortocircuiti contro i componenti metallici dell'unità motrice, e provocare scintille, che possono fare esplodere i gas delle batterie e provocare infortuni.

- **In sede di rimozione o montaggio della batteria, impedite ai morsetti di toccare le parti metalliche del trattore.**
- **Non lasciate che gli attrezzi metallici creino cortocircuiti fra i morsetti della batteria e le parti metalliche del trattore.**

⚠ AVVERTENZA

La non corretta attivazione della batteria può causarne il gassing e/o il guasto prematuro.

7. Montate i tappi di sfiato.

2

Montaggio della batteria

Parti necessarie per questa operazione:

2	Bullone (1/4 x 5/8 poll.)
2	Dado (¼")

Procedura

1. Montate la batteria con i morsetti verso la parte anteriore della macchina.
2. Collegate il cavo positivo (rosso) della batteria dal solenoide di avviamento al polo positivo (+) della batteria (Figura 5). Fissatelo saldamente con una chiave e spalmate della vaselina sul morsetto. Verificate che il cavo non tocchi il sedile quando è arretrato al massimo, diversamente il cavo si consumerebbe e potrebbe danneggiarsi.

⚠ AVVERTENZA

I morsetti della batteria e gli attrezzi metallici possono creare cortocircuiti contro i componenti metallici dell'unità motrice, e provocare scintille, che possono fare esplodere i gas delle batterie e provocare infortuni.

- **In sede di rimozione o montaggio della batteria, impedite ai morsetti di toccare le parti metalliche del trattore.**
- **Non lasciate che gli attrezzi metallici creino cortocircuiti fra i morsetti della batteria e le parti metalliche del trattore.**

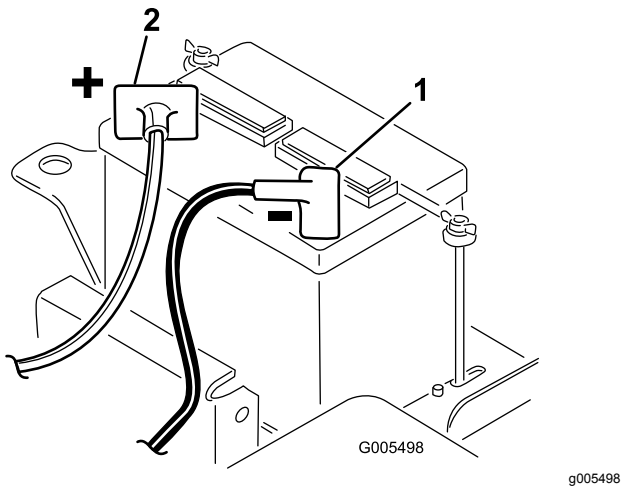

g005498

Figura 5

1. Negativo (-)
2. Positivo (+)

3. Collegate il cavo nero di terra (dalla base del motore) al polo negativo (-) della batteria. Fissatelo saldamente con una chiave e spalmate della vaselina sul morsetto.

⚠ AVVERTENZA

Se il percorso dei cavi della batteria è errato, le scintille possono danneggiare l'unità motrice ed i cavi, e possono fare esplodere i gas delle batterie e causare infortuni.

- **Scollegate sempre il cavo negativo (nero) della batteria prima di quello positivo (rosso).**
- **Collegate sempre il cavo positivo (rosso) della batteria prima di quello negativo (nero).**

4. Montate il morsetto di fissaggio della batteria e le rondelle, e fissate con i dadi ad alette.

5. Mettete il coprimorsetto sul polo positivo (+) della batteria.

3

Montaggio del sistema di protezione antiribaltamento ROPS

Parti necessarie per questa operazione:

8	Bullone (1/2 x 1,75 poll.)
8	Dado (1/2 poll.)

Procedura

1. Rimuovete le viti e i dadi che sostengono il tampone di sollevamento sul lato destro della macchina.
2. Abbassate il telaio del sistema ROPS (Figura 6) sulle staffe di montaggio, allineando i fori di montaggio.
3. Fissate ciascun lato del roll bar e il tampone di sollevamento rimosso in precedenza sulle staffe di montaggio con 8 viti (1/2-13 x 1,75 poll.) e 8 dadi di bloccaggio. Serrate i fermi a un valore compreso tra 91 e 115 N·m.

⚠ AVVERTENZA

Il sistema di protezione antiribaltamento (ROPS) è un dispositivo di sicurezza efficace, realizzato in un unico pezzo. Usate sempre la cintura di sicurezza insieme al roll bar.

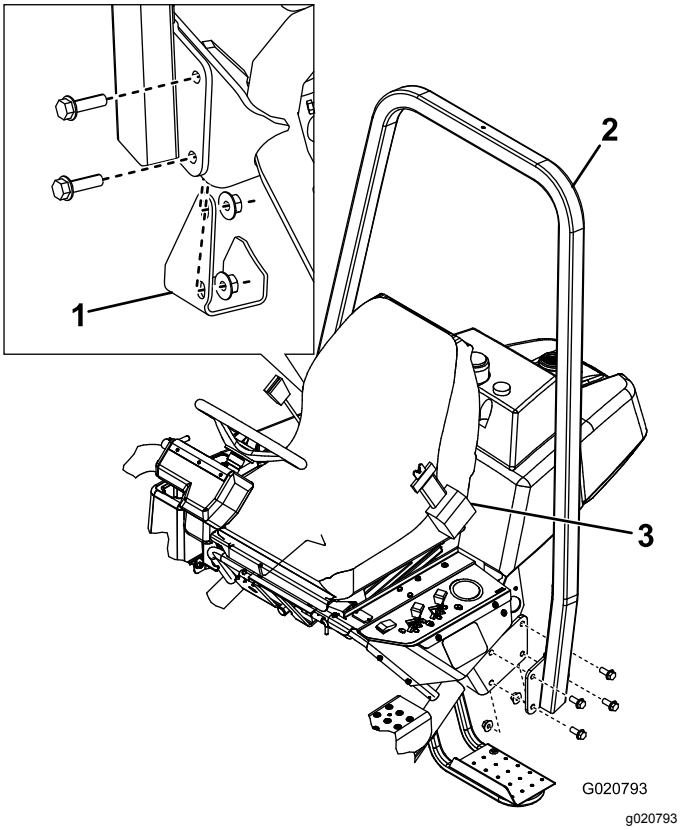

Figura 6

1. Tampone di sollevamento
2. ROPS
3. Cintura di sicurezza

4

Montaggio degli apparati di taglio (solo per apparati di taglio modello 04610, 04611, 04616, 04618, 04619 e 04624)

Parti necessarie per questa operazione:

1	Bullone ((#10 x 5/8 poll.)
1	Controdado (n. 10)
3	Apparato di taglio
3	Cesto di raccolta

Procedura

Importante: **Non sollevate la sospensione nella posizione di trasporto quando i motori del cilindro si trovano nei supporti sul telaio della macchina.**

Questa operazione potrebbe arrecare danni ai motori o ai flessibili.

Nota: Durante le operazioni di affilatura, regolazione dell'altezza di taglio o esecuzione di interventi di manutenzione sugli apparati di taglio, riponete i motori del cilindro dell'apparato di taglio negli appositi tubi di supporto situati sulla parte anteriore del telaio, per evitare danni ai flessibili.

1. Togliete gli apparati di taglio dai cartoni di imballaggio. Montateli e regolateli come elencato nel *Manuale dell'operatore* relativo agli apparati di taglio.
2. Fate scorrere l'apparato di taglio sotto il telaio di traino agganciando contemporaneamente il gancio di sollevamento al relativo braccio (Figura 7).

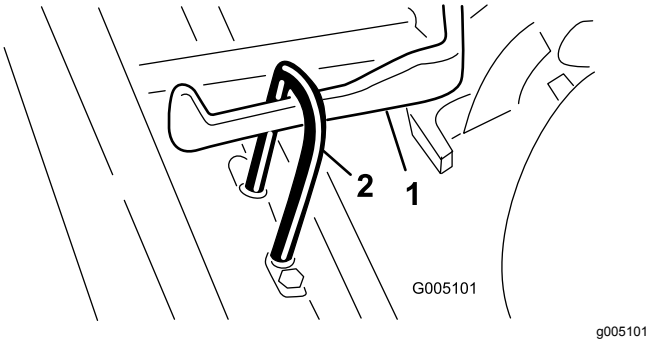

Figura 7

1. Braccio di sollevamento
2. Gancio di sollevamento

3. Fate scorrere il manicotto sulla piastra ricevente del giunto sferico e agganciate la piastra ricevente sul prigioniero a sfera dell'apparato di taglio. Rilasciate il manicotto in modo che scorra sul prigioniero e blocchi l'intero gruppo (Figura 8).

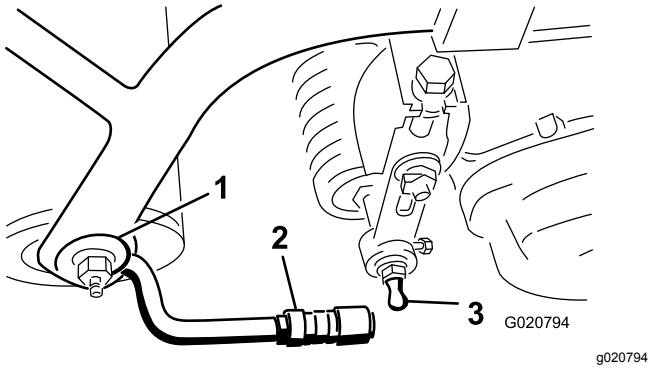

Figura 8

1. Telaio di trazione
2. Braccio di trazione
3. Prigioniero a sfera

4. Montate i cesti di raccolta sui telai di traino, allentate i controdadi sui bracci di traino e regolate gli attacchi sferici fino a raggiungere una distanza di 6–13 mm tra il bordo del cesto e le lame del cilindro o la protezione anteriore,

   Nota: per impedire che il cesto inclini in avanti l'apparato di taglio, causando la fuoriuscita del rullo di sollevamento dal relativo braccio durante la tosatura.

   Il bordo del cesto deve essere equidistante dalle lame del cilindro, per l'intera lunghezza di ciascun cilindro. Qualora il cesto fosse troppo vicino al cilindro, quest'ultimo potrebbe toccare il cesto quando l'apparato di taglio viene sollevato da terra.
5. Allineate gli attacchi nei giunti sferici in modo che la parte aperta dell'attacco sia centrata verso il prigioniero a sfera. Serrate i controdadi per fissare gli attacchi in posizione (Figura 9).

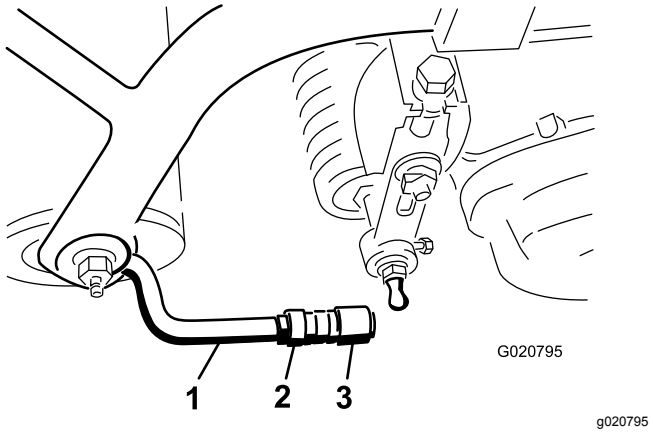

Figura 9

1. Braccio di trazione
2. Controdado
3. Giunto a sfera

6. Assicuratevi che su ciascun bullone di montaggio del motore principale del cilindro sporgano circa 13 mm di filettatura (Figura 10).

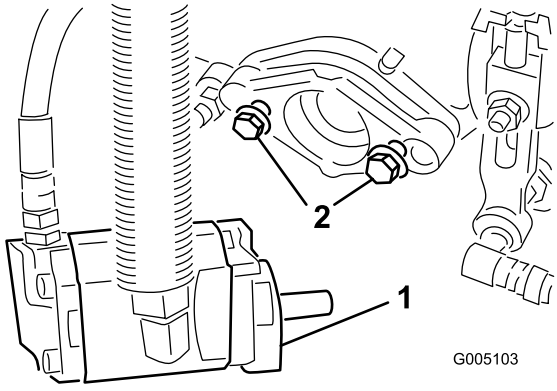

Figura 10

1. Bulloni di montaggio
2. Motore principale

7. Spalmate grasso pulito sull'albero scanalato del motore e montate il motore ruotandolo in

senso orario in modo che le relative flange non tocchino i prigionieri. Girate il motore in senso antiorario finché le flange non circondano i prigionieri.

8. **Serrate i bulloni di fissaggio** (Figura 10).

5

Aggiunta della zavorra posteriore e del kit zavorra

Parti necessarie per questa operazione:

1	Kit zavorra posteriore, 100-6441 (acquistabile separatamente)
19, 5 kg	Cloruro di calcio (acquistabile separatamente)
1	Kit zavorra posteriore, 99-1645 (acquistabile separatamente in caso di montaggio di un kit di trazione a 3 ruote)

Procedura

Quando è dotata del kit zavorra posteriore 100-6441 e sulla ruota posteriore viene aggiunta una zavorra di cloruro di calcio di 19,5 kg, questa unità è conforme agli standard ANSI B71.4-2012 e EN 836. Se montate un kit per trazione a 3 ruote, usate il kit zavorra posteriore 99-1645 invece del 100-6441.

Importante: **In caso di foratura di uno pneumatico contenente cloruro di calcio, allontanate il più rapidamente possibile la macchina dal tappeto erboso. Per non danneggiare il tappeto erboso bagnate immediatamente con abbondante acqua la superficie interessata.**

6

Installazione del kit protezioni CE

Parti necessarie per questa operazione:

1	Kit protezioni CE – N° del componente 04440 (venduta separatamente)

Procedura

Installare il kit protezioni CE; fare riferimento al kit protezioni CE - Istruzioni per l'installazione del trattorino a 2 ruote motrici Greensmaster® 3150-

7

Applicazione degli adesivi CE

Parti necessarie per questa operazione:

1	Adesivo di avvertenza (121–2641)

Procedura

Se la macchina è destinata all'impiego nella UE, applicate l'adesivo di avvertenza 121-2641 sull'adesivo 121-2640.

Quadro generale del prodotto

Comandi

Pedale del freno

Il pedale del freno (Figura 11) aziona un freno meccanico del tipo a tamburo per automobili, situato su ciascuna ruota motrice.

Pulsante del freno di stazionamento

Premete il pedale del freno per attivare il complessivo del freno, quindi premete il piccolo pulsante illustrato (Figura 11) per inserire il freno di stazionamento. Per disinserirlo, premete il pedale del freno. Bloccate sempre il freno di stazionamento quando lasciate la macchina.

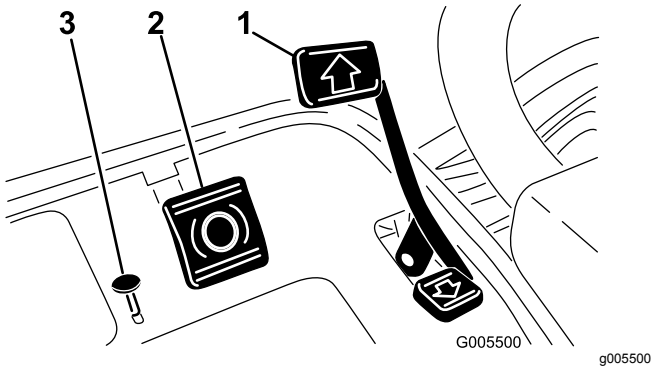

Figura 11

1. Pedale di comando della trazione
2. Pedale del freno
3. Pulsante del freno di stazionamento

Pedale di comando della trazione e di arresto

Il pedale della trazione (Figura 11) svolge tre funzioni: sposta la macchina in avanti, la sposta indietro, e la ferma. Premete la parte superiore del pedale per procedere in avanti e la parte inferiore del pedale per procedere in retromarcia o per agevolare l'arresto durante la marcia avanti. Per fermare la macchina lasciate che il pedale ritorni in folle. Per un maggiore comfort dell'operatore, non appoggiate il tallone nella posizione di retromarcia quando vi spostate in avanti (Figura 12).

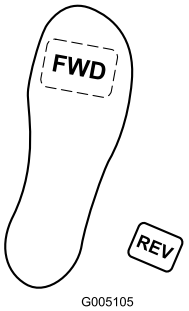

Figura 12

Acceleratore

L'acceleratore (Figura 13) consente all'operatore di controllare la velocità del motore. Spostate l'acceleratore in posizione Veloce per aumentare il regime del motore, oppure in posizione Lento per ridurlo.

Nota: Il motore non può essere fermato utilizzando l'acceleratore.

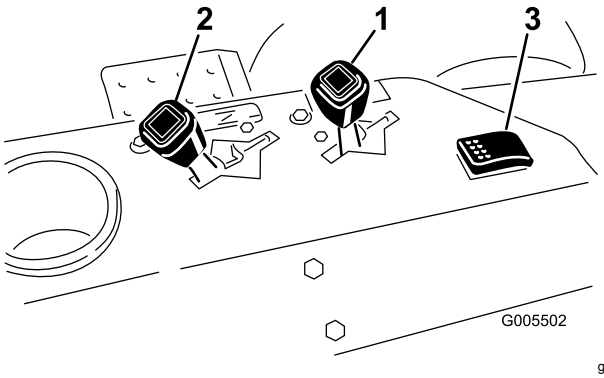

Figura 13

1. Comando dell'acceleratore
2. Comando dello starter
3. Prova del rivelatore di perdite/interruttore luci

Starter

Per avviare il motore a freddo chiudete il diffusore del carburatore spostando in avanti lo starter in posizione Closed (chiuso) (Figura 13). Una volta avviato il motore, regolate lo starter in modo da mantenere un regime regolare. Non appena possibile aprite lo starter tirandolo indietro in posizione Open (aperto). In caso di motore tiepido, può essere necessario utilizzare lo starter in misura minima, oppure non utilizzarlo affatto.

Prova del rivelatore di perdite/interruttore luci

Tirate indietro l'interruttore (Figura 13) dalla posizione di servizio centrale, per controllare il funzionamento

dell'allarme di rivelazione perdite e l'azione ritardata. Per azionare le luci opzionali spostate l'interruttore in avanti.

Contaore

Il contaore (situato sul quadro di comando sinistro) indica le ore totali di funzionamento della macchina. Il conteggio inizia ogni volta che girate la chiave di accensione in posizione On.

Leva di regolazione del sedile

Questa leva, situata sulla parte sinistra del sedile (Figura 14), permette di regolare la corsa del sedile avanti e indietro di 10 cm.

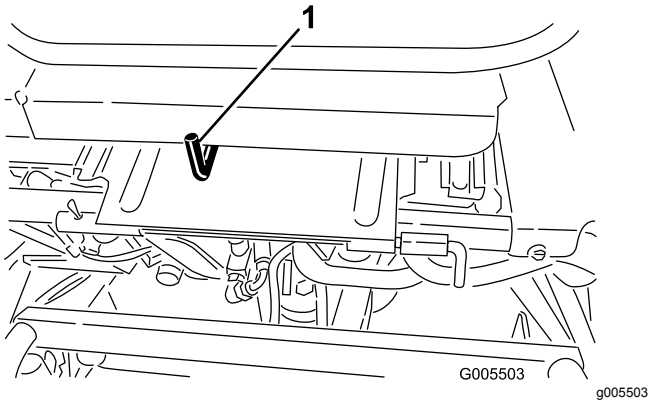

Figura 14

1. Leva di regolazione del sedile

Comando di tosatura alza/abbassa

Spostate in avanti il comando (Figura 15) durante il lavoro per abbassare gli elementi di taglio e avviare i cilindri. Tiratelo indietro per fermare i cilindri ed alzare gli elementi di taglio. Per fermare i cilindri durante la tosatura, tirate indietro momentaneamente il comando, e rilasciatelo. Spostate il comando in avanti per avviare di nuovo i cilindri.

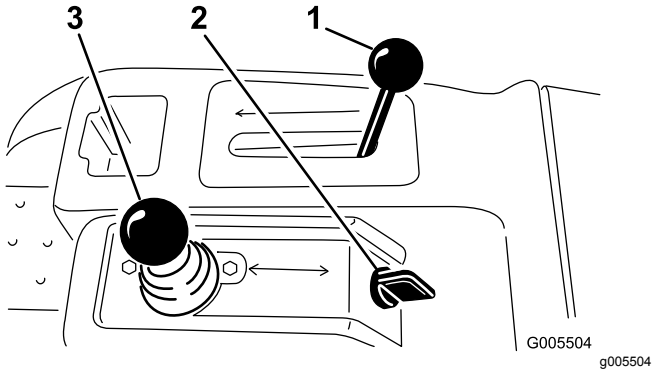

Figura 15

1. Leva di comando delle funzioni
2. Interruttore di accensione
3. Comando di tosatura alza/abbassa

Leva di comando delle funzioni

La leva di comando delle funzioni (Figura 15) ha due posizioni di trazione e la posizione di folle. Mentre la macchina è in moto potete passare dalla velocità di tosatura a quella di trasferimento o dalla velocità di trasferimento a quella di tosatura (ma non a folle), senza causare danni.

- Indietro: folle e lappatura
- Centro: tosatura
- Avanti: trasferimento

Interruttore di accensione

Inserite la chiave nell'interruttore (Figura 15) e giratela completamente in senso orario in posizione Avvio per avviare il motore. Non appena il motore si sarà avviato rilasciate la chiave, che si sposterà in posizione Acceso. Per spegnere il motore girate la chiave in senso antiorario, in posizione Off.

Leva di bloccaggio del volante

Girate in avanti la leva (Figura 16) per allentare la regolazione, alzate o abbassate il volante per il maggior comfort dell'operatore, quindi girate indietro la leva per serrare e mantenere la regolazione.

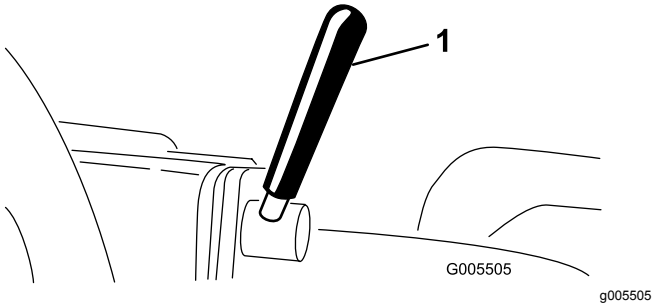

Figura 16

1. Leva di bloccaggio del volante

Manopola di bloccaggio del braccio di comando sul fuso a snodo

Allentate la manopola (Figura 17) fin quando lo spallamento della manopola non sfiora più le tacche del braccio di comando sul fuso a snodo. Alzate o abbassate il braccio di comando sul fuso a snodo fino all'altezza opportuna, allineando contemporaneamente lo spallamento della manopola con la tacca del braccio di comando stesso. Serrate la manopola per mantenere la regolazione.

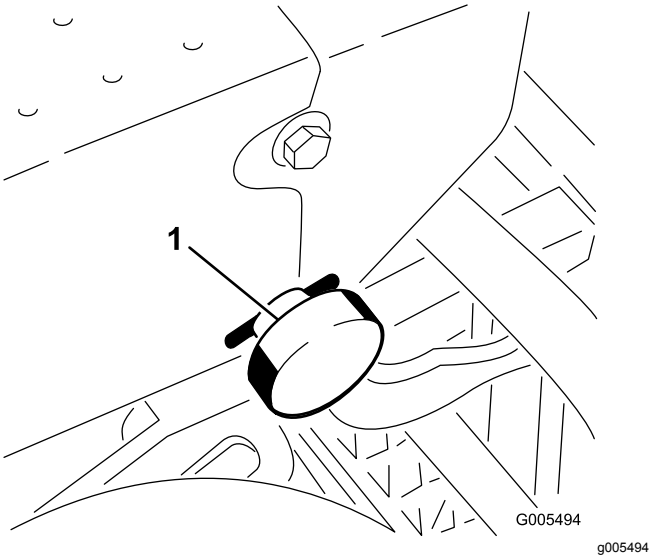

Figura 17

1. Manopola di bloccaggio del braccio di comando sul fuso a snodo

Valvola di intercettazione del carburante

Prima del rimessaggio o di trasportare la macchina su un autocarro o un rimorchio, chiudete la valvola di intercettazione del carburante (Figura 18), situata sotto il serbatoio carburante.

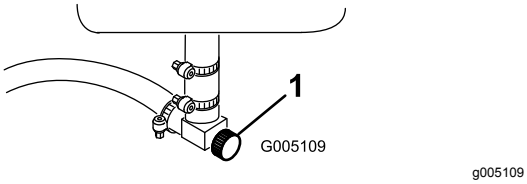

Figura 18

1. Valvola di intercettazione del carburante (sotto il serbatoio del carburante)

Leva di lappatura

Utilizzate la leva di lappatura (Figura 19) insieme alla leva di comando Abbassamento Tosatura/Sollevamento per eseguire la lappatura.

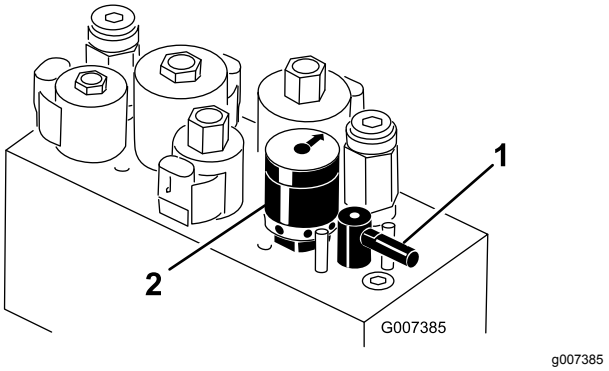

Figura 19

1. Leva di lappatura
2. Comando di velocità dei cilindri

Comando di velocità dei cilindri

Utilizzate il comando di velocità dei cilindri (Figura 19) per mettere a punto i giri al minuto del cilindro.

Specifiche

Nota: Specifiche e disegno sono soggetti a variazione senza preavviso.

Larghezza totale (con i cilindri)	177 cm
Lunghezza totale	228,6 cm
Altezza totale	189 cm
Peso complessivo con apparati di taglio a 11 lame	583 kg
Peso netto (asciutto)	493 kg
Larghezza di taglio	149,9 cm
Battistrada	125,7 cm
Interasse	119,1 cm
Velocità di tosatura (regolabile)	3,2–8 km/h circa
Velocità di trasporto	12,9 km/h circa
Velocità di retromarcia	4 km/h
Velocità cilindri (a un regime motore di 2.850 giri/min)	circa 1.845 giri/min

Attrezzi/accessori

È disponibile una gamma di attrezzi ed accessori approvati da Toro per l'impiego con la macchina, per ottimizzare ed ampliare le sue applicazioni. Richiedete la lista degli attrezzi ed accessori approvati ad un Centro Assistenza Toro o ad un Distributore, oppure visitate www.Toro.com.

Funzionamento

Nota: Stabilite i lati sinistro e destro della macchina dalla normale posizione di guida.

La sicurezza prima di tutto

Leggete attentamente tutte le norme di sicurezza contenute in questa sezione. Queste informazioni contribuiranno alla protezione vostra e di altre persone.

Si consiglia di usare almeno dispositivi di protezione per occhi, orecchie, piedi e testa.

⚠ ATTENZIONE

Allacciate la cintura di sicurezza quando utilizzate questa macchina.

Controllo dell'olio motore

Il motore viene riempito in fabbrica con 1,4 litri (con filtro) d'olio nella coppa, tuttavia è necessario controllarne il livello prima e dopo il primo avvio del motore.

Il motore funziona con olio di alta qualità, "service classification" SG, SH, SJ o superiore della American Petroleum Institute (API). La viscosità (peso) raccomandata è SAE 30.

1. Parcheggiate la macchina su terreno pianeggiante.
2. Estraete l'asta di livello e asciugatela con un panno pulito. Inserite l'asta di livello nel tubo, assicurandovi che sia inserita fino in fondo (Figura 20).

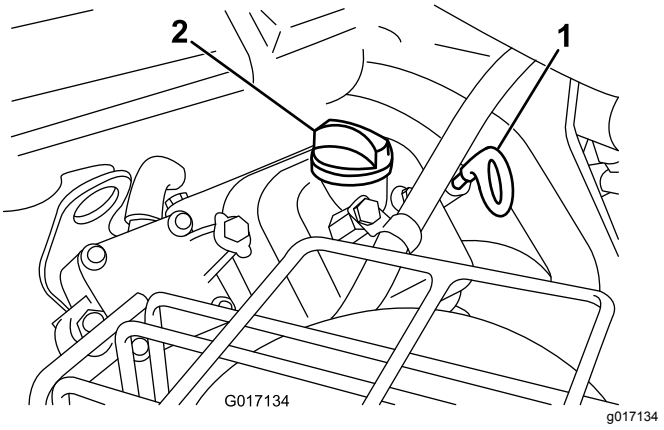

Figura 20

1. Asta di livello
2. Tappo di riempimento

3. Estraete l'asta di livello dal relativo tubo e controllate il livello dell'olio.

4. Se il livello dell'olio è basso, togliete il tappo di riempimento dal coperchio della valvola e versate l'olio nel foro fino a raggiungere il segno Pieno sull'asta. Rabboccate lentamente l'olio e controllate spesso il livello durante questa operazione. **Non riempite troppo.**.

   Importante: **Controllate il livello dell'olio ogni 8 ore di servizio o quotidianamente.**

5. Montate saldamente il tappo di riempimento dell'olio e l'asta di livello.

Riempimento del serbatoio del carburante

- **Capacità del serbatoio del carburante:**26,6 litri
- **Carburante raccomandato:**
  - Per ottenere risultati ottimali utilizzate solo benzina senza piombo fresca e pulita (meno di 30 giorni), di 87 o più ottani (metodo di classificazione (R+M)/2).
  - **Etanolo**: È accettabile la benzina con etanolo fino al 10% (nafta) o 15% di MTBE (metil-ter-butil-etere) per volume. L'etanolo e l'MTBE non sono la stessa cosa. Non è consentito l'utilizzo di benzina con il 15% di etanolo (E15) per volume. **Non utilizzate mai benzina contenente oltre il 10% di etanolo**, come E15 (contiene etanolo al 15%), E20 (contiene etanolo al 20%) o E85 (contiene etanolo fino all'85%). L'utilizzo di benzina non consentita può causare problemi di prestazioni e/o danni al motore non coperti dalla garanzia.
  - **Non** utilizzate benzina contenente metanolo.
  - Nella stagione invernale, **non** conservate il carburante nel serbatoio o nei contenitori senza utilizzare un apposito stabilizzatore.
  - **Non** aggiungete olio alla benzina.

Importante: **Non utilizzate additivi per carburante diversi dallo stabilizzatore/condizionatore. Non utilizzate stabilizzatori a base di alcol come etanolo, metanolo o alcol isopropilico.**

⚠ PERICOLO

In talune condizioni la benzina è estremamente infiammabile ed altamente esplosiva. Un incendio o un'esplosione possono ustionare voi ed altre persone e causare danni.

- **Fate il pieno di carburante all'aria aperta, a motore freddo, e tergete la benzina versata.**
- **Non riempite mai il serbatoio del carburante all'interno di un rimorchio cintato.**
- **Non riempite completamente il serbatoio. Versate benzina nel serbatoio fino a 25 mm sotto la base del collo del bocchettone di riempimento. Questo spazio servirà ad assorbire l'espansione della benzina.**
- **Non fumate mai quando maneggiate benzina, e state lontani da fiamme libere e da dove i fumi di benzina possano essere accesi da una scintilla.**
- **Conservate la benzina in taniche omologate, e tenetela lontano dalla portata dei bambini. Acquistate benzina in modo da utilizzarla entro 30 giorni.**
- **Non utilizzate la macchina se non è montato il completo impianto di scarico o se non è in buone condizioni di servizio.**

⚠ PERICOLO

In alcune condizioni, durante il rifornimento viene rilasciata l'elettricità statica che, sprigionando una scintilla, può incendiare i vapori di benzina. Un incendio o un'esplosione possono ustionare voi ed altre persone e causare danni.

- **Prima del rabbocco, posizionate sempre le taniche di benzina sul pavimento, lontano dal veicolo.**
- **Non riempite le taniche di benzina all'interno di un veicolo oppure su un autocarro o un rimorchio, in quanto il tappetino del rimorchio o le pareti di plastica del camion possono isolare la tanica e rallentare la dispersione delle cariche elettrostatiche.**
- **Se possibile, scaricate la macchina dal camion o dal rimorchio ed effettuate il rifornimento con le ruote sul pavimento.**
- **Qualora ciò non sia possibile, rabboccate l'attrezzatura sull'autocarro o sul rimorchio mediante una tanica portatile, anziché con una normale pompa del carburante.**
- **Qualora sia necessario utilizzare una pompa del carburante, tenete sempre l'ugello a contatto con il bordo del serbatoio del carburante oppure sull'apertura della tanica fino al termine del rifornimento.**

1. Pulite attorno al tappo del serbatoio del carburante e rimuovetelo (Figura 21).

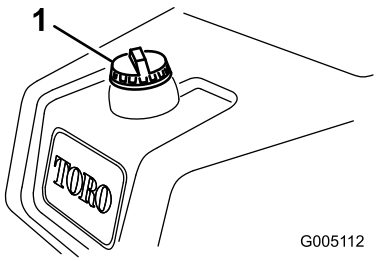

g005112

Figura 21

1. Tappo del serbatoio carburante

2. Rabboccate il serbatoio del carburante con benzina normale senza piombo, fino a portare il livello a 25 mm sotto la base del collo del bocchettone.

   Questo spazio permette l'espansione della benzina. **Non riempite completamente il serbatoio del carburante.**

3. Montate saldamente il tappo, Tergete la benzina versata.

Controllo del fluido idraulico

Il serbatoio del fluido idraulico viene riempito in fabbrica con circa 32 litri di fluido idraulico di prima qualità. Controllate il livello del fluido idraulico prima di avviare il motore per la prima volta, ed in seguito ogni giorno. Per la sostituzione si consiglia il seguente fluido:

> **Toro Premium All Season Hydraulic Fluid** (fluido idraulico per tutte le stagioni, reperibile in fustini di 19 litri o in contenitori di 208 litri. Vedere i numeri delle parti nel catalogo ricambi o rivolgersi al distributore Toro.)

Fluidi alternativi: Qualora il fluido Toro non sia disponibile, si potranno utilizzare altri fluidi purché abbiano tutte le seguenti proprietà materiali e caratteristiche industriali. Si sconsiglia l'uso di fluidi sintetici. Il distributore di lubrificanti vi consiglierà sulla scelta di un prodotto soddisfacente.

Nota: Toro declina ogni responsabilità per danni causati dall'inadeguata sostituzione, pertanto si raccomanda l'uso di prodotti di marche aventi una buona reputazione, che mantengono le proprie raccomandazioni.

Fluido idraulico antiusura, alto indice di viscosità e basso punto di scorrimento, ISO VG 46

Proprietà materiali:

Viscosità, ASTM D445	cSt a 40 °C da 44 a 50 cSt a 100 °C da 7,9 a 8,5
Indice di viscosità ASTM D2270	da 140 a 160
Punto di scorrimento, ASTM D97	da -37 °C a -45 °C

Caratteristiche industriali:

Vickers I-286-S (livello di qualità), Vickers M-2950-S (livello di qualità), Denison HF-0

Importante: **Il fluido multigrado ISO VG 46 ha dimostrato ottime prestazioni a temperature ambientali estremamente diverse. Il fluido idraulico ISO VG 68 può offrire prestazioni migliori per lavori svolti a temperature ambiente decisamente elevate (dai 18°C ai 49°C).**

Fluido idraulico biodegradabile di qualità premium Mobil EAL EnviroSyn 46H

Importante: **Mobil EAL EnviroSyn 46H è l'unico fluido biodegradabile sintetico approvato da Toro. Questo fluido è compatibile con gli elastomeri utilizzati negli impianti idraulici Toro ed è adatto ad una vasta gamma di temperature. Questo fluido è compatibile con oli minerali tradizionali; tuttavia, per la massima biodegradabilità e la migliore performance, l'impianto idraulico deve essere lavato accuratamente per eliminare il fluido tradizionale. L'olio è disponibile in taniche di 19 litri o in fusti di 208 litri dal distributore Mobil di zona.**

Nota: Molti fluidi idraulici sono praticamente incolori, e rendono difficile il rilevamento di fuoriuscite. Per l'olio dell'impianto idraulico è disponibile un additivo con colorante rosso in confezioni da 20 ml. Una confezione è sufficiente per 15–22 litri di olio idraulico. Per ottenerlo, ordinate il n. cat. 44-2500 presso il Distributore Toro autorizzato di zona. **È sconsigliato l'uso di questo additivo con colorante rosso con fluidi biodegradabili. Usate del colorante per alimenti.**

Importante: **A prescindere dal tipo di fluido idraulico utilizzato, i trattori usati per applicazioni fuori del green, verticutting o per impiego in temperature ambiente superiori a 29 °C devono essere dotati di kit Radiatore dell'olio, n. cat. 105-8339.**

1. Parcheggiate la macchina su terreno pianeggiante. Controllate che la macchina si sia raffreddata, in modo che l'olio sia freddo. Controllate il livello dell'olio attraverso il vetro spia, sul fianco del serbatoio ausiliare dell'olio (Figura 22). Se il livello dell'olio è tra i due segni di riferimento presenti sul vetro spia, l'olio è sufficiente.
2. Se l'olio non raggiunge il segno di riferimento inferiore presente sul vetro spia, togliete il tappo del serbatoio dell'olio idraulico e rabboccate lentamente con fluido idraulico idoneo di prima qualità fino a portarne il livello tra i due segni di riferimento sul vetro spia. Non mischiate i fluidi. Montate il tappo.

   Importante: **Per non contaminare l'impianto, pulite la superficie superiore delle lattine di olio idraulico prima di praticare il foro. Pulite anche la bocchetta e l'imbuto.**

   Nota: Controllate attentamente a vista i componenti idraulici per rilevare eventuali perdite, fermi allentati, parti mancanti, linee non correttamente posizionate ecc. Se necessario effettuare correzioni.

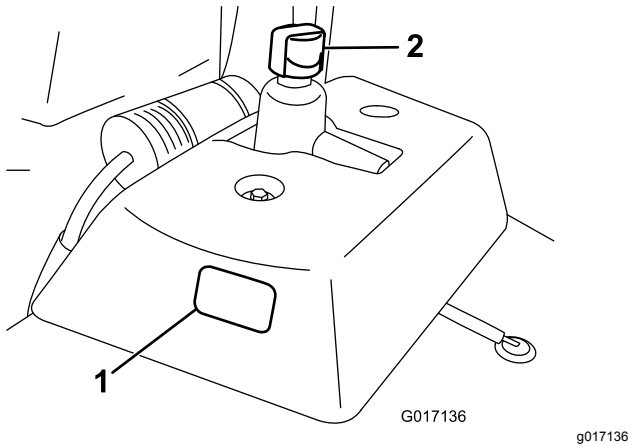

Figura 22

1. Vetro spia
2. Tappo del serbatoio idraulico

Controllo della pressione degli pneumatici

Gli pneumatici vengono gonfiati eccessivamente in fabbrica per la spedizione. Riducete la pressione ai livelli appropriati prima di avviare la macchina.

A seconda delle condizioni del tappeto erboso, variate la pressione degli pneumatici delle ruote anteriori da un minimo di 0,55 bar a un massimo di 0,83 bar.

Variate la pressione dello pneumatico posteriore da un minimo di 0,55 bar a un massimo di 1,03 bar.

Verifica della coppia di serraggio dei dadi delle ruote

⚠ AVVERTENZA

Il serraggio dei dadi delle ruote a una coppia errata può causare infortuni.

Serrate i dadi delle ruote a 95–122 N·m dopo 1–4 ore di servizio e di nuovo dopo 10 ore di servizio. Successivamente, serrate ogni 200 ore.

Rodaggio

Consultate il Manuale del motore in dotazione con la macchina per il cambio dell'olio e per gli interventi di manutenzione consigliati durante il rodaggio.

Il rodaggio è limitato a sole 8 ore di tosatura.

Le prime ore di servizio sono molto importanti in termini di affidabilità della macchina, pertanto

si raccomanda di controllare accuratamente il funzionamento e le prestazioni al fine di prendere nota e rettificare piccoli problemi che, se ignorati, potrebbero causare problemi gravi. Controllate sovente la macchina durante la fase di rodaggio, per rilevare perdite, dispositivi di fissaggio allentati od altri segni di cattivo funzionamento.

Per garantire prestazioni ottimali dell'impianto dei freni, rodate i freni prima di usare la macchina. Per rodare i freni, azionateli con forza e spostare la macchina alla velocità di tosatura fino al surriscaldamento dei freni, indicato dal caratteristico odore. Dopo la fase di rodaggio potrebbe essere necessaria una messa a punto dei freni; consultate la voce Regolazione dei freni (pagina 44).

Avviamento del motore

Nota: Ispezionate la superficie sottostante i tosaerba e verificate che non vi siano detriti.

1. Sedetevi al posto di guida, bloccate il freno di stazionamento, disinnestate il comando di tosatura sollevamento/abbassamento e spostate in folle la leva di comando delle funzioni.
2. Togliete il piede dal pedale di comando della trazione e verificate che il pedale sia a folle.
3. Spostate la leva dello starter in posizione Chiuso (solamente per l'avviamento a freddo) e la leva dell'acceleratore in posizione media.
4. Inserite la chiave di accensione e giratela in senso orario finché il motore non si avvia. Quando il motore si avvia, regolate lo starter in modo da mantenere un regime regolare. Non appena possibile aprite lo starter tirando indietro il comando in posizione Spento. In caso di motore tiepido, può essere necessario utilizzare lo starter in misura minima, oppure non utilizzarlo affatto.
5. Una volta avviato il motore, controllate la macchina come segue.
   A. Spostate il comando dell'acceleratore in posizione Veloce, ed innestate momentaneamente i cilindri spostando in avanti la leva di comando tosatura sollevamento/abbassamento. Gli apparati di taglio devono abbassarsi e tutti i cilindri devono girare.
   B. Spostate indietro la leva di comando tosatura sollevamento/abbassamento. I cilindri di taglio devono fermarsi, e gli apparati di taglio devono sollevarsi completamente in posizione di trasferimento.

      Importante: **Spegnete il motore. Controllate il bordo di ogni cesto per accertare che non tocchi il cilindro durante la tosatura. In caso di contatto, regolate i bracci di sollevamento; vedere 4 Montaggio degli apparati di taglio (solo per apparati di taglio modello 04610, 04611, 04616, 04618, 04619 e 04624) (pagina 16).**
   C. Premete il pedale del freno per evitare che la macchina si muova e azionate il pedale di trazione spostandolo nelle posizioni avanti e retromarcia.
   D. Continuate con la procedura descritta sopra per 1–2 minuti. Mettete in folle la leva di comando delle funzioni, bloccate il freno di stazionamento e spegnete il motore.
   E. Verificate che non ci siano fuoriuscite di olio. In caso di perdite di olio, controllate che i raccordi idraulici sono ben serrati. Se continuano a verificarsi perdite d'olio, contattate il Distributore Toro di zona per l'assistenza, e se necessario, per richiedere i pezzi di ricambio.

      Importante: **È normale trovare una traccia di olio sul motore o sulle guarnizioni di tenuta delle ruote. Per funzionare correttamente, le guarnizioni necessitano di pochissima lubrificazione.**

      Nota: Dal momento che la macchina è nuova e l'accoppiamento dei cuscinetti e dei cilindri è forzato, dovrete effettuare questa verifica con l'acceleratore in posizione Fast. In seguito al rodaggio non è sempre necessario usare l'acceleratore in posizione Fast.

Verifica del sistema microinterruttori di sicurezza

⚠ ATTENZIONE

Se i microinterruttori di interblocco di sicurezza sono scollegati o avariati, la macchina può avviarsi improvvisamente e provocare infortuni.

- **Non manomettete i microinterruttori di sicurezza.**
- **Ogni giorno, controllate il funzionamento dei microinterruttori di sicurezza, e prima di azionare la macchina sostituite gli interruttori guasti.**

Il sistema microinterruttori di sicurezza è previsto per impedire il funzionamento della macchina nei casi in cui vi sia il rischio di infortunare l'operatore o di danneggiare la macchina.

Il sistema microinterruttori di sicurezza impedisce l'avviamento del motore a meno che:

- il pedale di comando della trazione sia in folle;
- la leva di comando delle funzioni sia in folle.

Il sistema microinterruttori di sicurezza impedisce lo spostamento della macchina a meno che:

- il freno di stazionamento sia disinserito;
- l'operatore sia seduto;
- la leva di comando delle funzioni sia in posizione Tosatura o Trasferimento.

Il sistema microinterruttori di sicurezza impedisce il funzionamento dei cilindri se la leva di comando delle funzioni non è in posizione Tosatura.

Eseguite ogni giorno i seguenti controlli del sistema per accertare che il sistema di sicurezza funzioni correttamente.

1. Sedetevi al posto di guida, spostate in folle il pedale di trazione, mettete in folle la leva di comando delle funzioni e inserite il freno di stazionamento. Cercate di premere il pedale di trazione. Il pedale non deve abbassarsi; in questo caso il sistema di sicurezza funziona correttamente. In caso di errato funzionamento, riattate.
2. Sedetevi al posto di guida, spostate in folle il pedale di trazione, mettete in folle la leva di comando delle funzioni e inserite il freno di stazionamento. Spostate la leva di comando delle funzioni in posizione Tosatura o Trasferimento, e cercate di avviare il motore. Il motore non si deve avviare; in questo caso il sistema di sicurezza funziona correttamente. In caso di errato funzionamento, riattate.
3. Sedetevi al posto di guida, spostate in folle il pedale di trazione, mettete in folle la leva di comando delle funzioni e inserite il freno di stazionamento. Avviate il motore e spostate la leva di comando delle funzioni in posizione Tosatura o Trasferimento. Il motore non si deve avviare; in questo caso il sistema di sicurezza funziona correttamente. In caso di errato funzionamento, riattate.
4. Sedetevi al posto di guida, spostate in folle il pedale di trazione, mettete in folle la leva di comando delle funzioni e inserite il freno di stazionamento. Avviate il motore. Rilasciate il freno di stazionamento, spostate la leva di comando delle funzioni in posizione Tosatura, ed alzatevi. Il motore non si deve avviare; in questo caso il sistema di sicurezza funziona correttamente. In caso di errato funzionamento, riattate.
5. Sedetevi al posto di guida, spostate in folle il pedale di trazione, mettete in folle la leva di comando delle funzioni e inserite il freno di stazionamento. Avviate il motore. Spostate in avanti la leva di comando tosatura sollevamento/abbassamento, per abbassare gli elementi di taglio. Gli apparati di taglio non devono iniziare a girare; se dovessero girare, il sistema microinterruttori di sicurezza non funziona correttamente. Riattate.

Controllo del rivelatore di perdite

Il sistema di rivelazione delle perdite è previsto per agevolare il rilevamento tempestivo di perdite di olio nell'impianto idraulico. Se l'olio nel serbatoio idraulico principale scende di 118–177 ml, l'interruttore a galleggiante nel serbatoio si chiude. Dopo un secondo scatta l'allarme per avvertire l'operatore (Figura 25). L'espansione dell'olio, causata dal normale riscaldamento durante il funzionamento della macchina, favorisce il trasferimento dell'olio nel serbatoio ausiliario dell'olio. Quando spegnete l'interruttore di accensione, l'olio ritorna nel serbatoio principale.

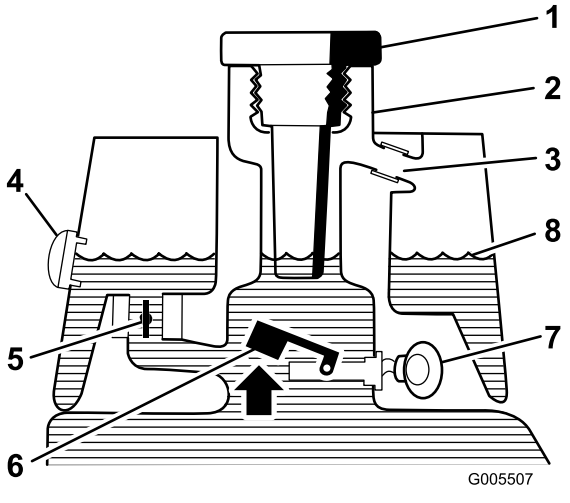

Figura 23

Prima dell'avviamento (olio freddo)

1. Tappo di riempimento	5. Elettrovalvola di ritorno aperta
2. Collo del bocchettone di riempimento	6. Interruttore del galleggiante rialzato aperto
3. Tubo di troppopieno	7. Nessun rumore
4. Spia di livello	8. Livello del fluido (freddo)

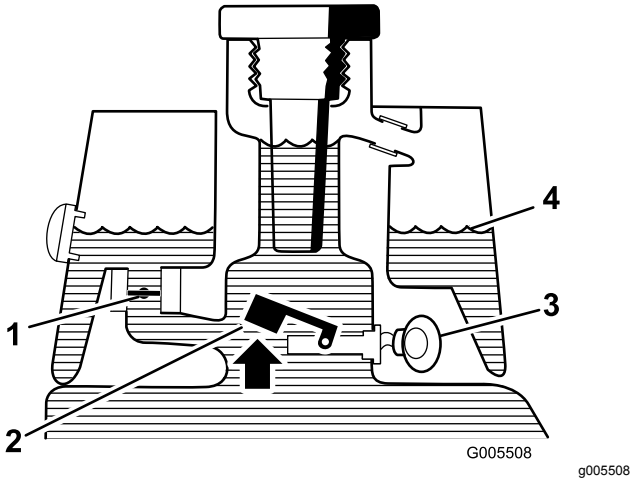

Figura 24

Funzionamento normale (olio caldo)

1. Elettrovalvola di ritorno chiusa
2. Interruttore del galleggiante rialzato aperto
3. Cicalino di allarme
4. Livello del fluido (caldo)

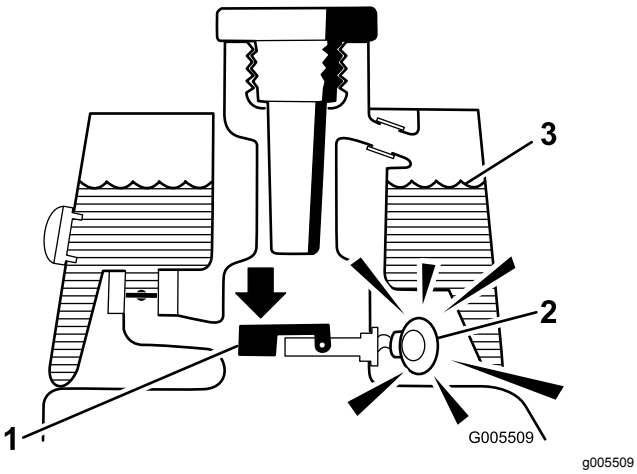

Figura 25

Allarme perdita!

1. Interruttore del galleggiante abbassato chiuso Livello del fluido sceso a 118–177 ml
2. Cicalino di allarme
3. Livello del fluido (caldo)

Controllo del funzionamento del sistema

1. Con l'interruttore di accensione in posizione On, spostate indietro l'interruttore del rivelatore di perdite e tenetelo in questa posizione. Dopo un secondo dovrebbe scattare l'allarme.
2. Rilasciate l'interruttore del rivelatore di perdite.

Controllo del funzionamento del sistema di rivelazione perdite

1. Spostate l'interruttore di accensione in posizione On. Non avviate il motore.
2. Togliete il tappo del serbatoio idraulico ed il filtro dal collo del serbatoio.
3. Inserite nel collo del serbatoio un'asta o un cacciavite puliti, e premete con cautela l'interruttore galleggiante (Figura 26). Dopo un secondo dovrebbe scattare l'allarme.

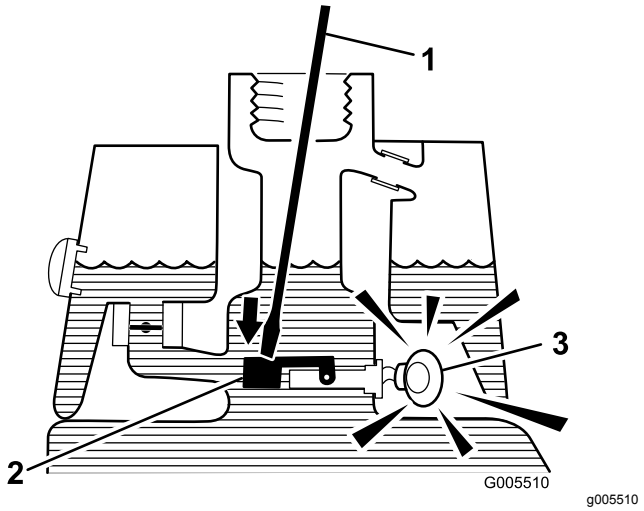

Figura 26

1. Pulite l'asta o il cacciavite
2. Premete l'interruttore
3. Cicalino di allarme

4. Rilasciate il galleggiante. L'allarme deve cessare.
5. Montate il vaglio del filtro e il tappo del serbatoio idraulico, e spostate l'interruttore di accensione in posizione Off.

Regolazione della velocità dei cilindri

Per ottenere un'alta qualità di taglio coerente ed un tappeto erboso tosato dall'aspetto uniforme, è importante mettere correttamente a punto il comando della velocità dei cilindri (presente sul blocco collettore, sotto il sedile).

Regolate il comando della velocità dei cilindri come segue.

1. Selezionate l'altezza di taglio corrispondente all'impostazione degli elementi di taglio.
2. Selezionate la velocità di trazione ottimale in base alle condizioni.
3. Consultate il grafico (Fig.Figura 27) relativo agli elementi di taglio a 8, 11 o 14 lame per stabilire l'esatta impostazione della velocità del cilindro.

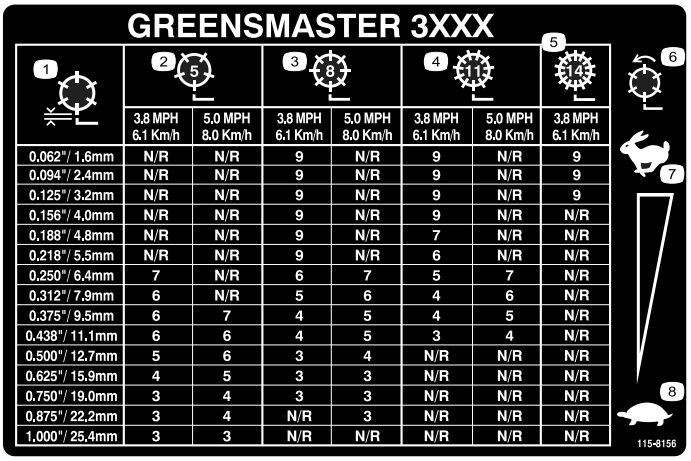

decal115-8156

Figura 27

1. Altezza dei cilindri
2. Apparato di taglio a lama da 5
3. Apparato di taglio a lama da 8
4. Apparato di taglio a lama da 11
5. Apparato di taglio a lama da 14
6. Velocità dei cilindri
7. Massima
8. Lento

4. Per impostare la velocità dei cilindri girate la manopola (Figura 28) fino a portare le frecce in linea con il numero corrispondente all'impostazione desiderata.

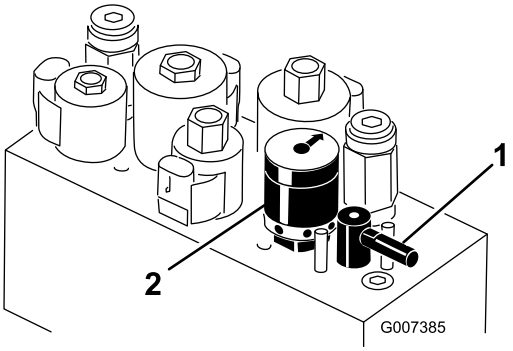

g007385

Figura 28

1. Leva di lappatura
2. Comando di velocità dei cilindri

Nota: La velocità dei cilindri può essere aumentata o ridotta per compensare le condizioni del manto erboso.

Preparazione della macchina per la tosatura

Agevolate l'allineamento della macchina per le passate di tosatura successive praticando quanto segue sui cesti degli apparati di taglio n. 2 e 3:

1. Misurate 12,7 cm circa dal bordo esterno di ciascun cesto di raccolta.
2. Applicate una striscia adesiva bianca, oppure tracciate una linea con della vernice bianca, su ciascun cestello, parallela al bordo esterno del cestello stesso (Figura 29).

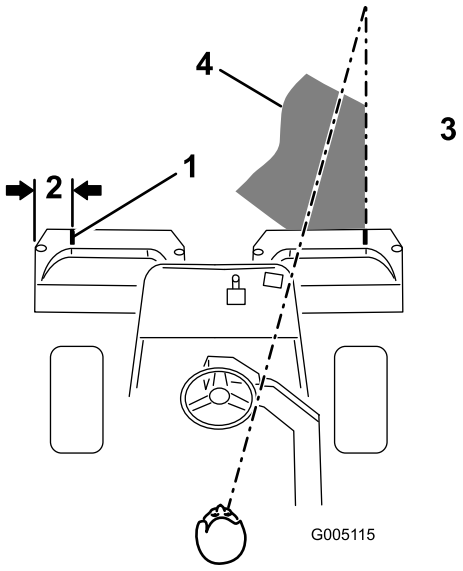

g005115

Figura 29

1. Striscia di allineamento
2. Circa 12,7 cm
3. Tosate l'erba verso destra
4. Mantenete il punto focale a 1,8–3 m davanti alla macchina.

Periodo di addestramento

Prima di tosare i green con la macchina vi consigliamo di cercare uno spazio sgombro e di esercitarvi ad avviare e fermare la macchina, ad alzare ed abbassare gli apparati di taglio, a sterzare ecc. Questo periodo di addestramento aiuta l'operatore ad acquisire familiarità con le prestazioni della macchina.

Prima di tosare

Verificate che il green sia sgombro da detriti, togliete la bandierina dalla buca e decidete quale sia la migliore direzione di tosatura. Scegliete la direzione di tosatura in base alla direzione precedente. Tosate sempre alternando la direzione rispetto alla tosatura precedente, in modo che i fili d'erba tendano a rimanere diritti e non sia difficile intrappolarli tra le lame del cilindro e la controlama.

Tosatura

1. Avvicinatevi al green con la leva di comando delle funzioni in posizione Tosatura e l'acceleratore alla massima velocità. Iniziate sul

bordo del green, in modo da potere eseguire la tosatura a strisce, che riduce al minimo la compattazione e crea un attraente motivo a righe sul green.

2. Quando il bordo anteriore dei cestelli attraversa il bordo esterno del green, azionate la leva di tosatura alza/abbassa. Questa operazione abbassa sul tappeto erboso gli elementi di taglio ed avvia i cilindri.

   Importante: **Abituatevi al fatto che il cilindro dell'apparato di taglio n. 1 ha un'azione ritardata e che dovrete quindi esercitarvi a recuperare il tempo necessario per ridurre al minimo la tosatura di pulizia.**

3. Durante le passate di ritorno sovrapponete uno spazio minimo alla falciatura precedente. Per tosare in linea retta il green e mantenere la macchina alla medesima distanza dal bordo della falciatura precedente, immaginate una linea compresa tra 1,8 e 3 m circa davanti alla macchina e fino al bordo della sezione di green da tosare (Figura 29 e Figura 30). Potrebbe essere utile includere nella linea di collimazione il bordo esterno del volante, vale a dire, tenere allineato il bordo del volante con un punto che si trovi sempre alla stessa distanza dalla parte anteriore della macchina (Figura 29eFigura 30).

4. Man mano che la parte anteriore dei cesti attraversa il bordo del green, tirate indietro la leva di tosatura alza/abbassa per fermare i cilindri e sollevare gli elementi di taglio. La tempestività di questa operazione è importante, perché i tosaerba non falcino l'erba periferica. Tuttavia, al fine di ridurre al minimo la quantità di erba da tosare attorno alla zona periferica, tagliate la massima superficie di green possibile.

5. Per ridurre i tempi di lavoro ed agevolare l'allineamento per la passata successiva, girate momentaneamente la macchina nella direzione opposta, quindi giratela in direzione della sezione da tosare; in altre parole, se intendete girare a destra, girate prima leggermente a sinistra e poi a destra. In tal modo potrete allineare la macchina per la passata successiva in tempi più brevi. Eseguite la stessa operazione quando intendete voltare nella direzione opposta. È consigliabile cercare di svoltare entro il raggio più stretto possibile, ma nei giorni più caldi è bene ampliare il raggio della svolta al fine di ridurre il rischio di rovinare il tappeto erboso.

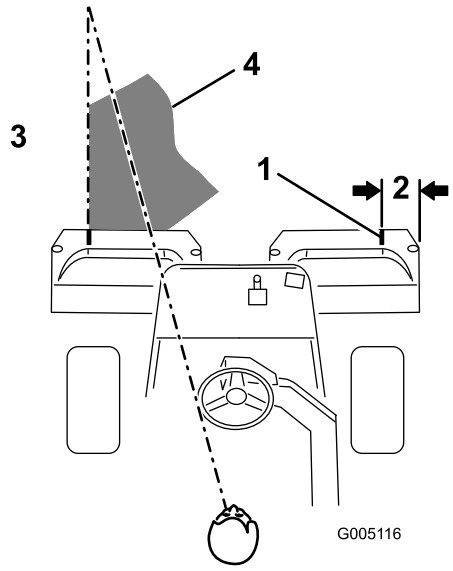

g005116

Figura 30

1. Striscia di allineamento
2. Circa 12,7 cm
3. Tosate l'erba verso sinistra
4. Mantenete il punto focale a 1,8–3 m davanti alla macchina.

Nota: Al termine della svolta il volante non ritorna nella posizione originale, a causa del servosterzo.

Importante: **Non fermate mai la macchina sul green mentre i cilindri degli elementi di taglio sono in funzione, perché potreste danneggiare il manto erboso. Se fermate la macchina sul green bagnato potreste lasciare le impronte o i segni delle ruote.**

6. Se l'allarme del rivelatore di perdite dovesse suonare mentre state tosando un green, alzate immediatamente gli apparati di taglio, portate subito la macchina fuori del green e fermatela in una zona lontana dal green. Individuate la causa dell'allarme e riattate.

7. Terminate di tosare il green falciando la zona periferica. Non dimenticate di cambiare la direzione di taglio rispetto alla tosatura precedente. Tenete sempre presenti le condizioni atmosferiche e quelle del tappeto erboso e cambiate la direzione di taglio rispetto alla tosatura precedente. Rimettete a posto la bandierina.

8. Svuotate lo sfalcio dai cesti di raccolta prima del trasferimento al green successivo. L'erba tagliata è pesante e umida e sollecita eccessivamente i cesti, caricando inutilmente la macchina e aumentando anche il lavoro del motore, del sistema idraulico, dei freni ecc.

Il rivelatore di perdite

L'allarme del rivelatore di perdite può scattare per uno dei seguenti motivi:

- si è verificata una perdita di 118–177 ml.
- l'olio del serbatoio principale è calato di 118–177 ml a causa della riduzione di peso dell'olio che si raffredda.

Quando scatta l'allarme, disattivatelo il più presto possibile e controllare se sono presenti perdite. Se l'allarme scatta mentre lavorate su un green si consiglia innanzitutto di portare la macchina fuori del green. Determinate la causa della perdita, e riattate prima di continuare il lavoro. Qualora non troviate alcuna perdita e sospettiate una falsa perdita, spostate l'interruttore di accensione in posizione Off e lasciate riposare la macchina per uno o due minuti, perché l'olio si stabilizzi. Avviate quindi la macchina e lavorate in una zona fuori mano per accertare che non vi siano perdite.

I falsi allarmi dovuti al raffreddamento dell'olio possono essere causati da una prolungata sosta della macchina al minimo in seguito alla normale tosatura. Si può verificare un falso allarme anche nel caso in cui si utilizzi la macchina con un carico di lavoro ridotto, in seguito ad un lungo periodo di lavoro con carico pesante. Per evitare falsi allarmi spegnete la macchina anziché lasciarla in moto per lunghi periodi al minimo.

Il trasferimento

Gli elementi di taglio devono essere completamente alzati. Spostate il selettore del cambio in posizione n. 2 se le condizioni permettono una velocità di trasferimento superiore. Scegliete la posizione n. 1 su terreni accidentati o in pendenza, e rallentate. Scendendo pendii ripidi, utilizzate i freni per rallentare la macchina ed evitare di perdere controllo. Rallentate sempre quando vi avvicinate a superfici irregolari (selettore del cambio in posizione n. 1) e attraversate con cautela i terreni fortemente ondulati. Imparate a conoscere la larghezza della macchina e non cercate di passare tra oggetti poco distanti tra di loro, al fine di evitare danni e tempo di inattività costosi.

Ispezione e pulizia dopo la tosatura

Al termine della tosatura lavate accuratamente la macchina con un tubo di gomma da giardino, senza ugello, in modo che la pressione eccessiva dell'acqua non inquini e non danneggi le guarnizioni di tenuta e i cuscinetti. Terminata la pulizia, ispezionate la macchina per accertare che non vi siano perdite di fluido idraulico, danni o usura dei componenti idraulici o meccanici e controllate l'affilatura delle lame degli apparati di taglio. Inoltre, lubrificate l'albero del freno con olio SAE 30 o con lubrificante spray per evitare la corrosione e per garantire prestazioni soddisfacenti della macchina nelle successive operazioni di tosatura.

Traino del trattorino

In caso di emergenza, la macchina può essere trainata per brevi distanze (massimo 0,4 km). Tuttavia, Toro non consiglia tale procedura come standard.

Importante: **Non trainate la macchina a velocità superiori a 3–5 km/h per non danneggiare la trazione. Se dovete spostare la macchina per una considerevole distanza, trasportatela su un autocarro o un rimorchio.**

1. Girate la valvola bypass sulla pompa in modo che la scanalatura sia verticale (Figura 31).

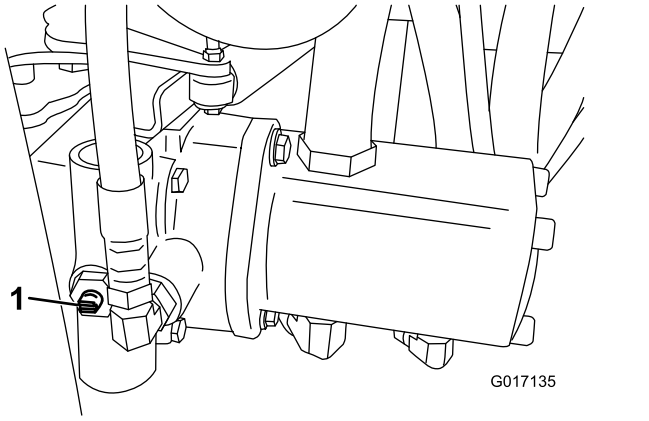

Figura 31

1. Valvola bypass con scanalatura chiusa (orizzontale)

2. Prima di avviare il motore chiudete la valvola bypass girandola in modo che la scanalatura sia orizzontale (Figura 31). Non avviate il motore quando la valvola è aperta.

Manutenzione

Nota: Stabilite i lati sinistro e destro della macchina dalla normale posizione di guida.

Nota: Cercate uno *schema elettrico* o uno *schema idraulico* per la vostra macchina? Per scaricare una copia gratuita dello schema visitate il sito www.Toro.com e cercate la vostra macchina al link Manuali sulla home page.

Importante: **Per ulteriori interventi di manutenzione si rimanda al *Manuale dell'operatore* per l'uso del motore.**

⚠ ATTENZIONE

Se lasciate la chiave nell'interruttore di accensione, qualcuno potrebbe accidentalmente avviare il motore e ferire gravemente voi od altre persone.

Prima di eseguire qualsiasi intervento di manutenzione, togliete la chiave dall'interruttore di accensione e staccate il cappellotto della candela. e riponetelo in un luogo sicuro, perché non tocchi accidentalmente la candela.

Programma di manutenzione raccomandato

Cadenza di manutenzione	Procedura di manutenzione
Dopo la prima ora	• Verificate la coppia di serraggio dei dadi delle ruote.
Dopo le prime 10 ore	• Verificate la coppia di serraggio dei dadi delle ruote.
Dopo le prime 25 ore	• Cambiate l'olio e il filtro dell'olio motore.
Dopo le prime 50 ore	• Verificate che i fermi di tenuta della batteria siano serrati. • Sostituite il filtro idraulico. • Controllate il regime del motore (minima e massima).
Prima di ogni utilizzo o quotidianamente	• Controllate l'olio motore. • Controllate il livello del fluido idraulico. • Controllate il sistema microinterruttori di sicurezza. • Ispezionate e pulite dopo la tosatura. • Verificate i flessibili e i tubi idraulici.
Ogni 50 ore	• Ingrassate la macchina (immediatamente dopo ogni lavaggio). • Controllate il prefiltro dell'aria in schiuma sintetica (più spesso se si lavora in ambienti inquinati o polverosi). • Controllate il livello dell'elettrolito della batteria. • Controllate le connessioni dei cavi della batteria.
Ogni 100 ore	• Controllare la cartuccia del filtro dell'aria (più spesso se si lavora in ambienti inquinati o polverosi). • Cambiate l'olio motore e il filtro.
Ogni 200 ore	• Verificate la coppia di serraggio dei dadi delle ruote. • Controllate la messa a punto di precarica del cuscinetto del cilindro.
Ogni 800 ore	• Sostituite le candele. • Sostituite il filtro del carburante. • Sostituite l'olio idraulico. • Sostituite il filtro idraulico. • Controllate il regime del motore (minima e massima). • Controllate il gioco della valvola.
Ogni 2 anni	• Controllate i tubi di alimentazione e i raccordi • Sostituite i tubi flessibili mobili.

Lista di controllo della manutenzione quotidiana

Fotocopiate questa pagina e utilizzatela quando opportuno.

Punto di verifica per la manutenzione	Per la settimana di:						
	Lun	Mar	Mer	Gio	Ven	Sab	Dom
Verificate il funzionamento del sistema di sicurezza a interblocchi.							
Verificate il funzionamento degli strumenti							
Controllate l'allarme del rivelatore di perdite.							
Verificate il funzionamento dei freni.							
Controllate il livello del carburante.							
Controllate il livello dell'olio idraulico.							
Controllate il livello dell'olio motore.							
Pulite le alette di raffreddamento ad aria del motore.							
Ispezionate il prefiltro dell'aria.							
Controllate eventuali rumori insoliti del motore.							
Verificate la regolazione tra cilindro e controlama.							
Verificate che i tubi idraulici flessibili non siano danneggiati.							
Verificate che non ci siano perdite di liquido.							
Controllate la pressione degli pneumatici.							
Controllate la regolazione dell'altezza di taglio.							
Lubrificate tutti gli ingrassatori.[1]							
Lubrificate il biellismo di tosatura, sollevamento e del freno.							
Ritoccate la vernice danneggiata.							

1. Subito dopo ogni lavaggio, a prescindere dall'intervallo indicato.

Nota sulle aree problematiche		
Ispezione eseguita da:		
Art.	Data	Informazioni

Tabella della cadenza di manutenzione

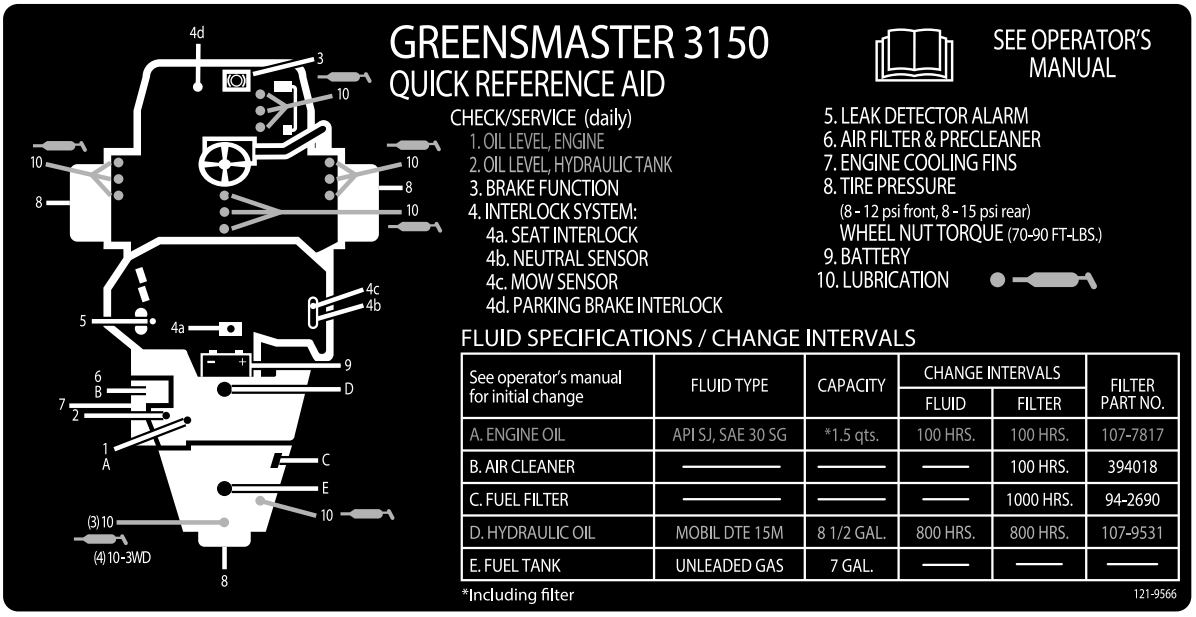

decal121-9566

Figura 32

Procedure pre-manutenzione

Rimozione del sedile

Il sedile viene rimosso con facilità per agevolare gli interventi di manutenzione nella zona del blocco valvole della macchina.

1. Sbloccate il sedile, alzatelo e fissatelo con l'asta di supporto.
2. Scollegate i 2 connettori del cablaggio preassemblato, sotto il sedile.
3. Abbassate il sedile e togliete la coppiglia che fissa l'asta orientabile del sedile al telaio (Figura 33).

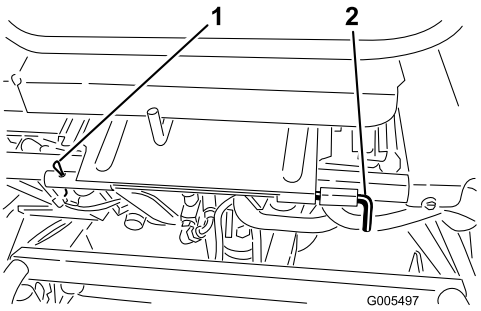

g005497

Figura 33

1. Coppiglia
2. Fuso a snodo del sedile

4. Spostate a sinistra l'asta orientabile del sedile, fate scorrere in avanti il sedile e toglietelo.
5. Per montare il sedile invertite l'operazione.

Sollevamento della macchina

⚠ ATTENZIONE

Prima di effettuare interventi di manutenzione appoggiate la macchina su cavalletti metallici o blocchi di legno.

Prima di sollevare la macchina abbassate gli apparati di taglio. I punti di sollevamento sono:

- A destra: sotto il tampone di sollevamento e vicino alla staffa di supporto del ROPS (Sistema di protezione antiribaltamento roll-bar) (Figura 34)
- A sinistra: sotto il gradino
- Dietro: la forcella della ruota orientabile

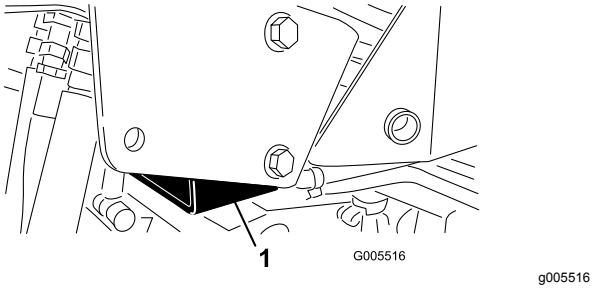

g005516

Figura 34

1. Tampone di sollevamento

Lubrificazione

Ingrassaggio della macchina

Lubrificate i raccordi di ingrassaggio regolarmente con grasso universale n. 2 a base di litio. Se utilizzate la macchina in condizioni normali, lubrificate tutti i cuscinetti e le boccole ogni 50 ore di servizio.

Individuate i raccordi d'ingrassaggio come indicato di seguito:

- Mozzo del rullo posteriore o, se è montato un kit di trazione a 3 ruote, frizioni del rullo posteriore e cuscinetto a sfera esterno (1) (Figura 35)

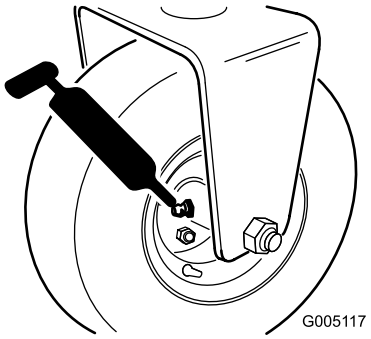

g005117

Figura 35

- Asse della forcella dello sterzo (1) (Figura 36)
- Estremità dell'asta del cilindro sterzante (Figura 36)

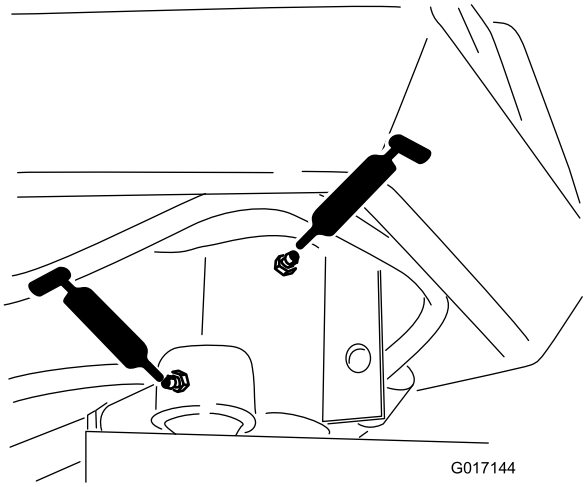

g017144

Figura 36

- Perno del braccio di sollevamento (3) e cerniera di articolazione (3) (Figura 37)

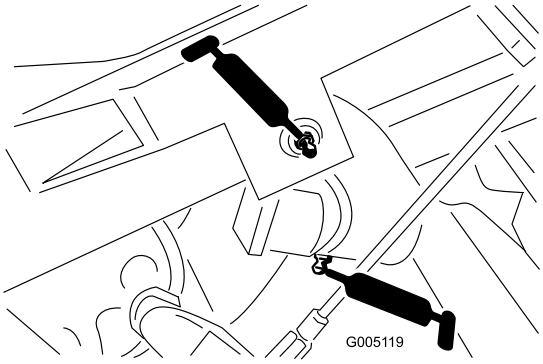

g005119

Figura 37

- Rullo e albero del telaio di trazione (12) (Figura 38)

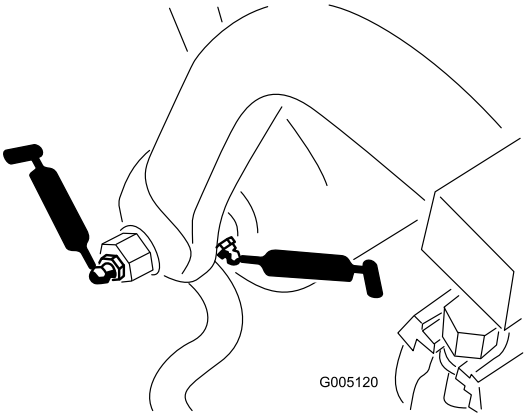

g005120

Figura 38

- Estremità del cilindro sterzante (Figura 39)

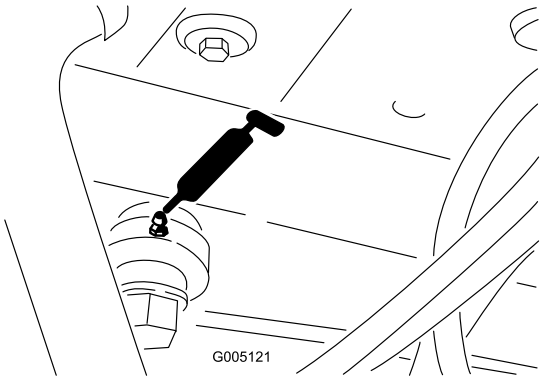

g005121

Figura 39

- Cilindri di sollevamento (3) (Figura 40)

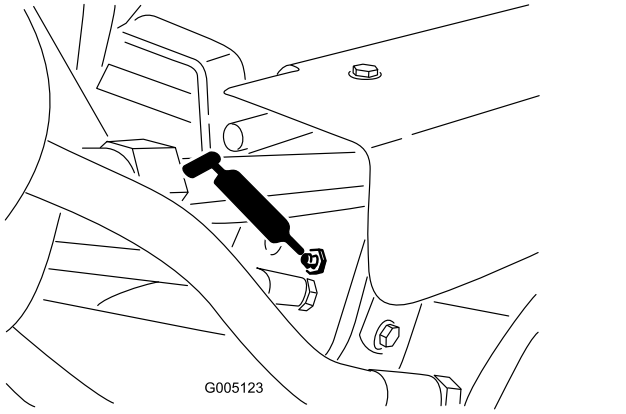

g005123

Figura 40

- Pedale della trazione (Figura 41)

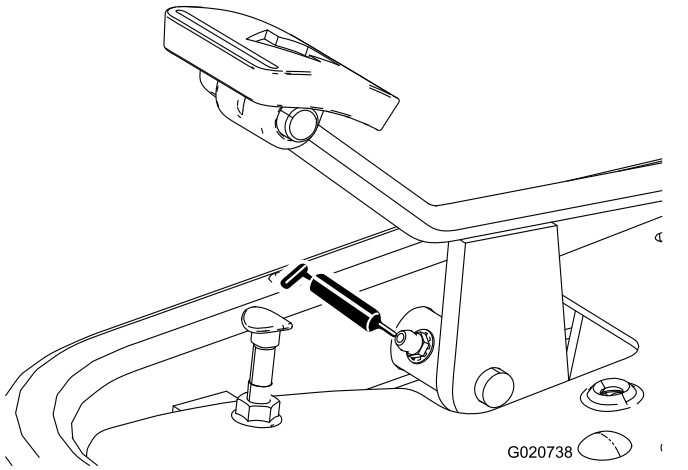

g020738

Figura 41

- Tiranteria del selettore di velocità (Figura 42 e Figura 43)

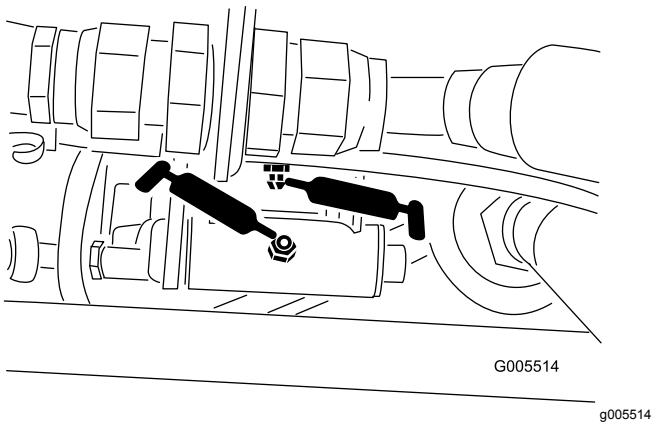

g005514

Figura 42

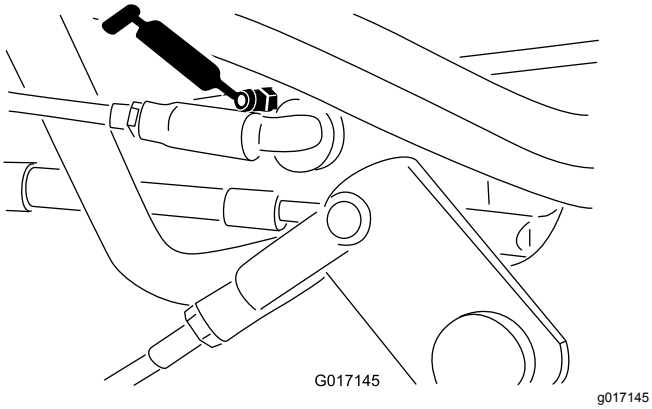

Figura 43

Per ingrassare la macchina, completate la seguente procedura:

1. Pulite gli ingrassatori in modo da evitare che corpi estranei possano entrare nel cuscinetto o nella boccola.
2. Pompate grasso nei cuscinetti o nelle boccole finché non fuoriesce. Tergete il grasso superfluo.
3. Spalmate grasso sull'albero scanalato del motore del cilindro e sul braccio di sollevamento quando l'apparato di taglio viene rimosso per la manutenzione.
4. Ogni giorno, dopo la pulitura, applicate alcune gocce di olio motore SAE 30 o spruzzate del lubrificante (WD 40) su tutti i punti di articolazione.

Manutenzione del motore

Manutenzione del filtro dell'aria

Controllare il prefiltro dell'aria in schiuma sintetica ogni 50 ore di servizio e la cartuccia del filtro dell'aria ogni 100 ore di servizio (più spesso se si lavora in ambienti inquinati o polverosi).

1. Rilasciate i fermagli di bloccaggio e rimuovete il coperchio del filtro dell'aria (Figura 44). Pulite accuratamente il coperchio.

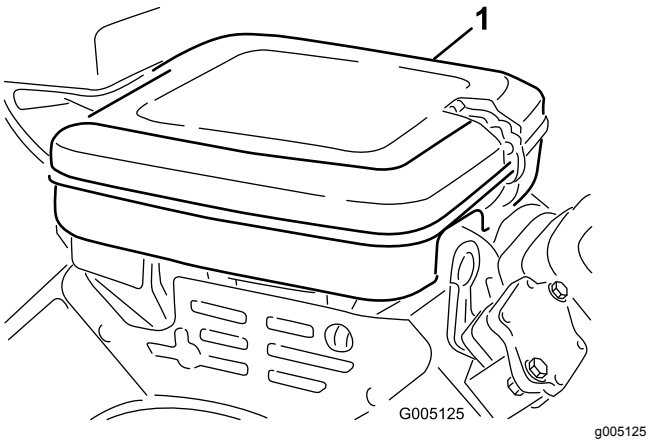

Figura 44

1. Coperchio del filtro dell'aria

2. Togliete il dado ad alette che fissa gli elementi al corpo del filtro dell'aria.
3. Se l'elemento in schiuma sintetica è sporco, rimuovetelo dall'elemento di carta (Figura 45). Pulitelo accuratamente, come indicato di seguito:
   A. Lavate l'elemento in schiuma sintetica in una soluzione di acqua tiepida e sapone. Premetelo per eliminare lo sporco, ma non strizzatelo, perché potreste strappare la schiuma sintetica.
   B. Asciugate l'elemento avvolgendolo in un panno pulito. Premete il panno e lasciate asciugare l'elemento.

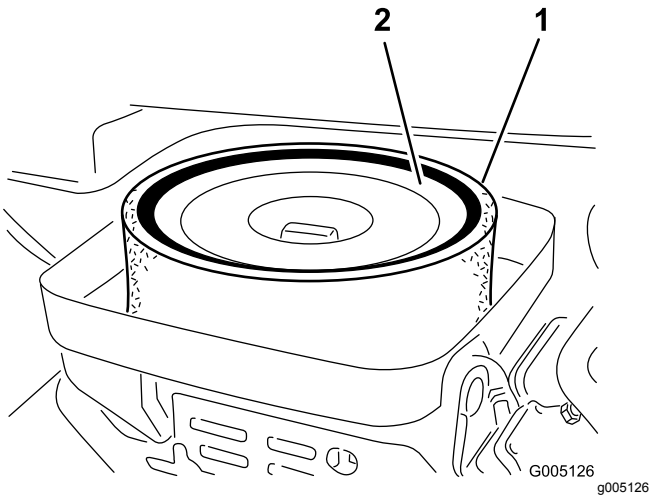

Figura 45

1. Elemento in schiuma sintetica
2. Elemento di carta

4. Quando controllate l'elemento in schiuma sintetica controllate le condizioni dell'elemento di carta. Pulitelo picchiettando delicatamente su una superficie piana o, se opportuno, sostituitelo.
5. Montate l'elemento in schiuma sintetica, l'elemento di carta ed il coperchio del filtro dell'aria.

   Importante: **Non avviate il motore senza l'elemento del filtro dell'aria; la mancata osservanza di questa istruzione può causare l'eccessiva usura del motore e danneggiarlo.**

Cambio dell'olio motore e del filtro dell'olio motore

Cambiate l'olio e il filtro dopo le prime 25 ore di servizio. In seguito cambiateli ogni 100 ore.

1. Togliete il tappo di spurgo (Figura 46) e lasciate defluire l'olio in una bacinella. Quando l'olio cessa di defluire, rimontate il tappo.

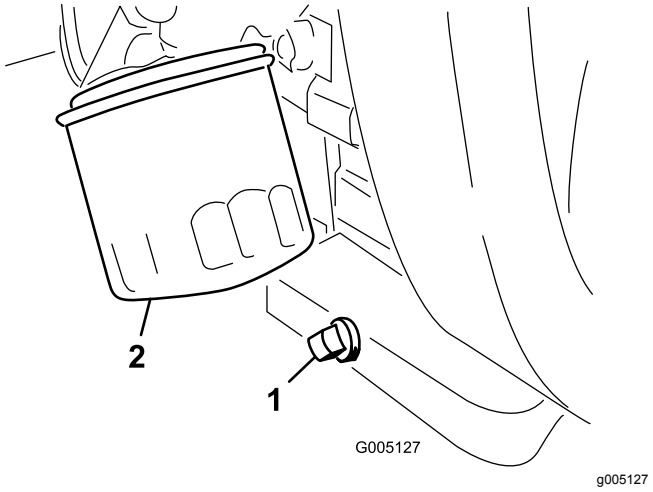

Figura 46

1. Tappo di spurgo
2. Filtro dell'olio

2. Togliete il filtro dell'olio (Figura 46). Spalmate un leggero strato di olio pulito sulla nuova guarnizione del filtro.
3. Avvitate il filtro a mano, finché la guarnizione non tocca l'adattatore del filtro, quindi serrate ancora da 3/4 di giro a 1 giro. **Non serrate troppo**.
4. Rabboccate la coppa con olio adatto; vedere Controllo dell'olio motore (pagina 22).
5. Smaltite l'olio usato nel rispetto dell'ambiente.

Regolazione dell'acceleratore

Il funzionamento ottimale dell'acceleratore dipende dalla corretta messa a punto del relativo comando. Prima di regolare il carburatore verificate che il comando dell'acceleratore funzioni correttamente.

1. Allentate la vite del serrafilo per cavi che fissa il cavo al motore (Figura 47).

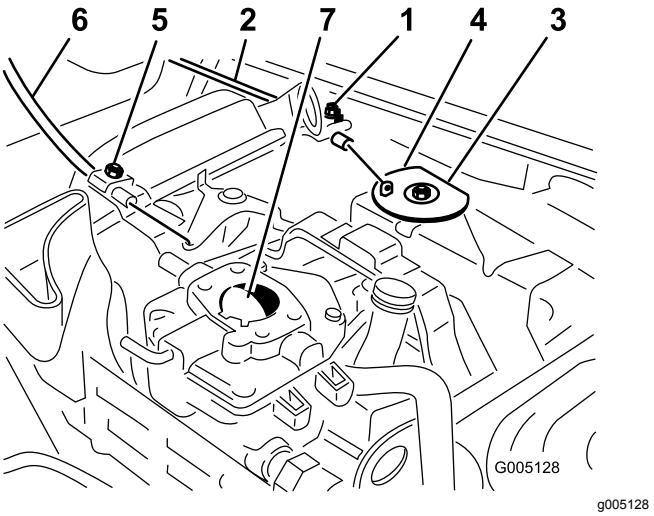

g005128

Figura 47

1. Vite del morsetto della scatola dell'acceleratore
2. Cavo dell'acceleratore
3. Parte girevole
4. Fermo
5. Vite del morsetto della scatola dello starter
6. Cavo dello starter
7. Farfalla dello starter

2. Spostate in avanti la leva di comando remoto dell'acceleratore, in posizione Fast.
3. Tirate con forza il cavo dell'acceleratore finché il retro della parte girevole non viene a contatto con il fermo (Figura 47).
4. Serrate la vite del serrafilo e controllate la regolazione del regime del motore.
   - Minimo superiore: 2850 ± 50 giri/min
   - Minimo inferiore: 1650 ± 100 giri/min

Regolazione del comando dello starter

1. Allentate la vite del serrafilo per cavi che fissa il cavo al motore (Figura 47).
2. Spostate in avanti la leva di comando a distanza dello starter, in posizione Closed (chiuso).
3. Tirate con forza il cavo dello starter finché la farfalla dello starter non è completamente chiusa, quindi serrate la vite del serrafilo (Figura 47).

Regolazione del regime del motore

Importante: **Prima di regolare il carburatore e la velocità, mettere a punto i comandi dell'acceleratore e dello starter.**

⚠ AVVERTENZA

Durante la regolazione del carburatore e della velocità il motore deve girare. Il contatto con parti in movimento o superfici calde può causare infortuni.

- **Prima di effettuare questo intervento, mettete in folle e inserite il freno di stazionamento.**
- **Tenete mani, piedi, abbigliamento ed altre parti del corpo lontano dalle lame da taglio, da parti in movimento, marmitta e da altre superfici calde.**

1. Avviate la macchina e lasciatela in moto con l'acceleratore in posizione media per circa cinque minuti per farla riscaldare.
2. Mettete l'acceleratore in posizione Slow (minimo). Girate in senso antiorario la vite d'arresto del minimo, finché non è più a contatto con la leva dell'acceleratore.
3. Piegate la linguetta di ancoraggio della molla regolata al minimo (Figura 48) per ottenere un minimo di 1650 ± 100 giri/min. Controllate la velocità con un tachimetro.

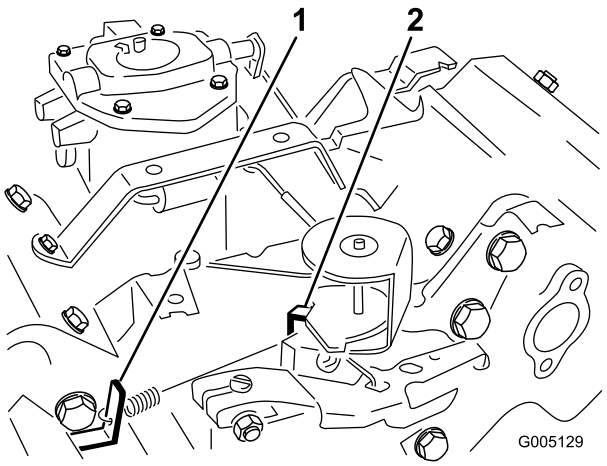

g005129

Figura 48

Illustrato senza filtro dell'aria

1. Linguetta di ancoraggio della molla regolata per il minimo
2. Linguetta di ancoraggio della molla del massimo

4. Regolate in senso orario la vite di arresto del minimo fino ad aumentare il minimo di altri 25–50 giri/min oltre il minimo impostato al passo 3
5. Mettete il comando dell'acceleratore in posizione Fast. Piegate la linguetta di ancoraggio della molla del massimo (Figura 48) per ottenere una velocità massima di 2850 ± 50 giri/min.

Sostituzione delle candele

Sostituite le candele ogni 800 ore di servizio.

La distanza consigliata fra gli elettrodi è 0,76 mm.

La candela adatta è la Champion RC 14YC.

Nota: In linea di massima la candela dura molto tempo, tuttavia dovete toglierla e controllarla ogni volta che il motore accusa un'avaria.

1. Pulite la superficie attorno alle candele, per evitare che corpi estranei cadano nel cilindro quando le togliete.
2. Staccate il cappellotto delle candele e togliete queste ultime dalla testata.
3. Controllate le condizioni dell'elettrodo laterale e centrale e dell'isolatore dell'elettrodo centrale per verificare che non siano danneggiati.

   Importante: **Le candele incrinate, incrostate, sporche o non funzionanti devono essere sostituite. Non sabbiate, raschiate o pulite gli elettrodi con una spazzola metallica, poiché la graniglia potrebbe cadere dalla candela nel cilindro e danneggiare il motore.**
4. Impostate la distanza tra il centro e il lato degli elettrodi a 0,76 mm (Figura 49).

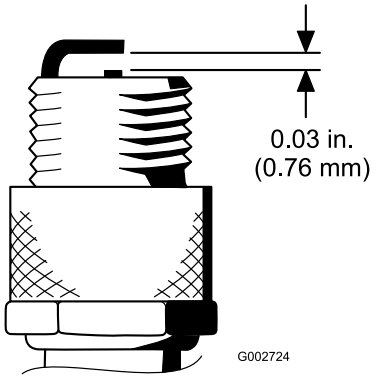

Figura 49

5. Montate la candela con la giusta distanza tra gli elettrodi e la guarnizione di tenuta, quindi serrate la candela a 23 N·m. In mancanza di una chiave torsiometrica, serrate a fondo il tappo.

Manutenzione del sistema di alimentazione

Sostituzione del filtro del carburante

Nei tubi di alimentazione, tra il serbatoio del carburante ed il carburatore, è incorporato un filtro in linea (Figura 50). Sostituite il filtro ogni 800 ore o prima, qualora il flusso del carburante fosse ostacolato. Verificate che la freccia sul filtro sia diretta lontano dal serbatoio del carburante.

⚠ PERICOLO

In talune condizioni la benzina è estremamente infiammabile ed altamente esplosiva. Un incendio o un'esplosione possono ustionare voi ed altre persone e causare danni.

- **Spurgate la benzina dal serbatoio carburante a motore freddo. Eseguite questa operazione all'aperto, e tergete la benzina versata.**
- **Non fumate mai quando spurgate la benzina, e state lontani da fiamme vive o dove una scintilla possa accendere i fumi di benzina.**

1. Chiudete la valvola di intercettazione del carburante, allentate la fascetta stringitubo dal lato carburatore e rimuovete il tubo di alimentazione dal filtro (Figura 50).

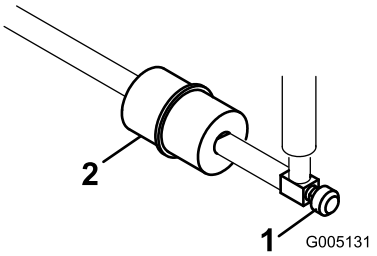

Figura 50

1. Valvola d'intercettazione del carburante
2. Filtro carburante

2. Collocate una bacinella di spurgo sotto il filtro, allentate la restate fascetta stringitubo e rimuovete il filtro (Figura 50).
3. Montate il nuovo filtro con la freccia sul corpo del filtro in direzione opposta al serbatoio del carburante.

Tubi di alimentazione e raccordi

Intervallo tra gli interventi tecnici: Ogni 2 anni

Controllate i tubi di alimentazione per verificare l'assenza di deterioramenti, danni o allentamento dei raccordi.

Manutenzione dell'impianto elettrico

Revisione della batteria

Mantenete il livello dell'elettrolito nella batteria e la parte superiore della batteria sempre pulita. Riponete la macchina in un luogo fresco per impedire che la batteria si scarichi.

Controllate il livello dell'elettrolito ogni 50 ore di servizio oppure ogni 30 giorni se la macchina è in rimessaggio.

⚠ PERICOLO

l'elettrolito della batteria contiene acido solforico, veleno mortale che può causare gravi ustioni.

- **Non bevete l'elettrolito, e non lasciate che venga a contatto con la pelle, gli occhi o gli indumenti. Indossate occhiali di protezione per proteggere gli occhi, e guanti di gomma per proteggere le mani.**
- **Riempite la batteria nelle vicinanze di acqua pulita, per lavare la pelle.**

Mantenete il giusto livello degli elementi rabboccando con acqua distillata o demineralizzata. Non riempite gli elementi oltre la base degli anelli elastici all'interno di ciascun elemento.

Tenete pulito il lato superiore della batteria lavandolo periodicamente con un pennello bagnato in una soluzione di bicarbonato sodico o ammoniaca. Dopo la pulizia sciacquate il lato superiore con acqua. Non togliete i tappi di riempimento durante la pulizia della batteria.

Serrate i cavi della batteria nei morsetti, per ottenere un buon contatto elettrico.

⚠ AVVERTENZA

Se il percorso dei cavi della batteria è errato, le scintille possono danneggiare l'unità motrice ed i cavi, e possono fare esplodere i gas delle batterie e causare infortuni.

- **Scollegate sempre il cavo negativo (nero) della batteria prima di quello positivo (rosso).**
- **Collegate sempre il cavo positivo (rosso) della batteria prima di quello negativo (nero).**

Nel caso in cui i morsetti siano corrosi, scollegate i cavi, prima il cavo negativo (-), e raschiate i serrafili

ed i morsetti separatamente. Ricollegate i cavi, prima il cavo positivo (+), e spalmate della vaselina sui morsetti.

Revisione dei fusibili

I fusibili dell'impianto elettrico della macchina si trovano sotto il sedile (Figura 51).

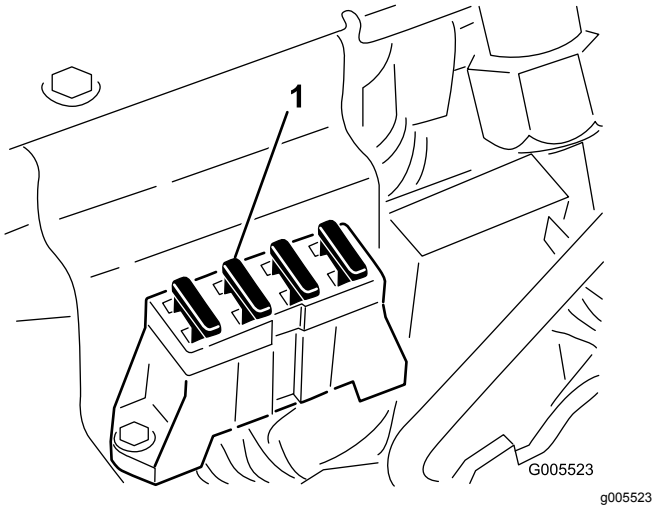

Figura 51

1. Fusibili

Manutenzione del sistema di trazione

Regolazione della trasmissione in folle

Se la macchina si sposta lentamente quando il pedale di comando della trazione è in folle, occorre regolare il meccanismo di ritorno in folle.

1. Collocate un blocco sotto il telaio in modo da sollevare da terra una delle ruote anteriori.

   Nota: Se la macchina è provvista di un kit di trasmissione a tre ruote, è necessario sollevare da terra la ruota posteriore e bloccarla.

2. Avviate il motore, mettete l'acceleratore in posizione Slow e controllate la ruota anteriore sollevata da terra, che non deve girare.
3. Se la ruota gira, spegnete il motore e procedete come segue.

   A. Allentate entrambi i controdadi che fissano il cavo di comando della trazione alla paratia dell'igrostato (Figura 52). Verificate che i controdadi siano ugualmente allentati, in modo sufficiente da consentire la messa a punto.

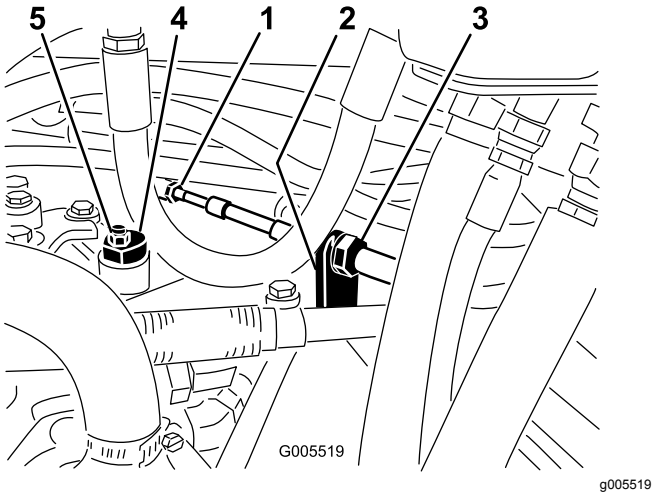

Figura 52

1. Cavo della trazione
2. Piastra
3. Controdadi
4. Eccentrico
5. Dado di bloccaggio

Nota: Allentate il dado che fissa l'eccentrico alla parte superiore dell'igrostato (Figura 52).

B. Mettete in folle la leva di comando delle funzioni e l'acceleratore in posizione Slow. Avviate il motore.

C. Fate girare l'eccentrico finché non riscontrate movimenti in alcuna direzione. Quando la ruota cessa di girare, serrate il dado di bloccaggio dell'eccentrico per mantenere la messa a punto (Figura 52). Verificate la regolazione portando l'acceleratore in posizione Slow e Fast.

D. Da ambo i lati della piastra serrate in modo uniforme i dadi che fissano il cavo di trazione alla piastra (Figura 52). Non torcete il cavo.

Nota: Se il cavo è teso quando la leva di comando delle funzioni è in folle, la macchina può spostarsi quando portate la leva in posizione Tosatura o Trasferimento.

Regolazione della velocità di trasferimento

Velocità massima di trasferimento

Il pedale di comando della trazione viene regolato in fabbrica per ottenere la velocità massima di trasferimento. Tuttavia, se il pedale effettua la corsa completa prima di toccare il fermo, o nel caso sia preferibile una velocità di trasferimento inferiore, è necessario regolarlo.

Per ottenere la velocità massima di trasferimento mettete la leva di comando delle funzioni in posizione di trasferimento, e premete il pedale di trazione. Se il pedale tocca il fermo (Figura 53) prima che avvertiate la tensione sul cavo:

1. Spostate la leva di comando delle funzioni in posizione di trasferimento e allentate il dado di bloccaggio che fissa il fermo del pedale alla piastra di appoggio (Figura 53);
2. Serrate il fermo del pedale finché non è più a contatto con il pedale di comando della trazione.
3. Continuate a premere leggermente sul pedale di trasferimento e regolate il fermo del pedale in modo che venga a contatto con l'asta del pedale e serrate i dadi.

Importante: **Il cavo non deve essere teso troppo, per non ridurne la vita utile.**

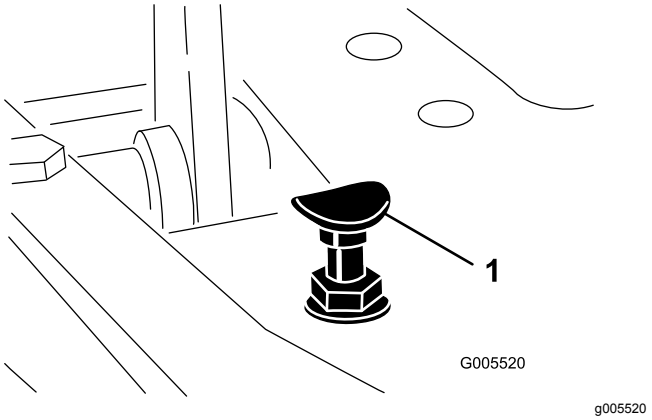

Figura 53

1. Fermo del pedale

Riduzione della velocità di trasferimento

1. Premete il pedale di trazione e allentate il dado di bloccaggio che fissa il fermo del pedale alla piastra di appoggio.
2. Allentate il fermo del pedale fino ad ottenere la velocità di trasferimento richiesta.
3. Serrate il dado di bloccaggio del fermo del pedale.

Regolazione della velocità di tosatura

La macchina viene regolata in fabbrica su una velocità di 6,1 km/h che, all'occorrenza, è possibile variare.

1. Allentate il controdado sul bullone di fissaggio del pedale (Figura 54).

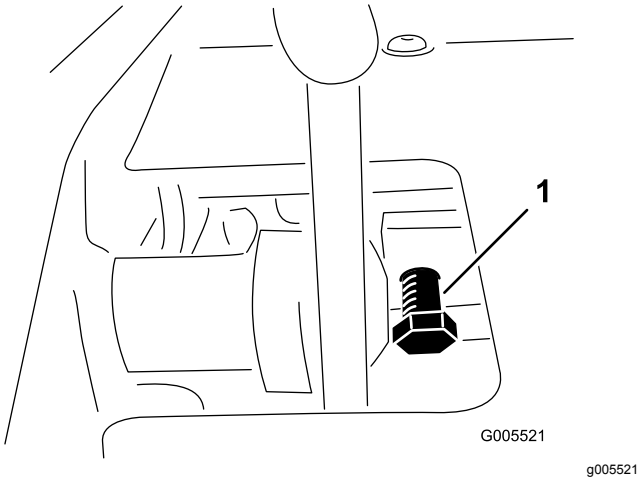

Figura 54

1. Vite a testa cilindrica di fissaggio del pedale

2. Ruotate il bullone in senso orario per aumentare la velocità di tosatura, e in senso antiorario per diminuirla.
3. Serrate il controdado e verificate la velocità di spostamento. All'occorrenza ripetete la procedura.

Manutenzione dei freni

Regolazione dei freni

Da ciascun lato della macchina è prevista un'asta per la regolazione uniforme dei freni. Regolate i freni come segue:

1. Guidate la macchina in marcia avanti a velocità di trasferimento e premete il pedale del freno; entrambe le ruote devono bloccarsi in modo uniforme.

⚠ ATTENZIONE

Collaudando i freni in uno spazio limitato dove sono presenti altre persone si possono causare infortuni.

Prima e dopo la regolazione, controllate sempre i freni in una vasta area all'aperto, che sia piana e sgombra da persone e ostacoli.

2. Nel caso in cui i freni non si blocchino in modo uniforme, togliete la coppiglia ed il perno del cavallotto per scollegare le aste dei freni (Figura 55).

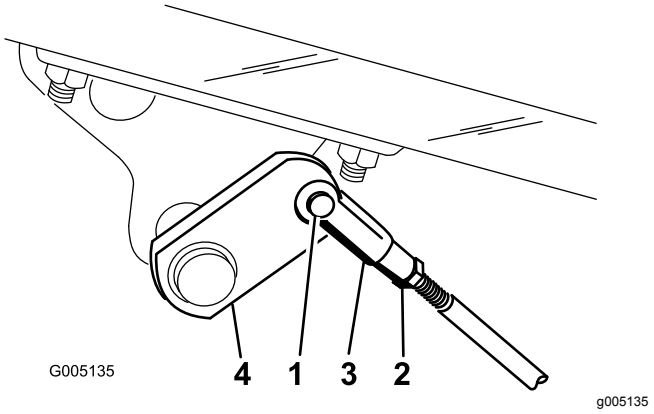

Figura 55

1. Perno del cavallotto e coppiglia
2. Controdado
3. Cavallotto
4. Albero del freno

3. Allentate il controdado e regolate il cavallotto come opportuno (Figura 55).
4. Montate il cavallotto sull'albero del freno (Figura 55).
5. Al termine della regolazione verificate la corsa libera del pedale del freno. Prima che il segmento del freno venga a contatto con il tamburo dev'esserci una corsa di 13-26 mm. Se necessario, regolate fino ad ottenere questo valore.

6. Guidate la macchina in marcia avanti a velocità di trasferimento e premete il pedale del freno; entrambi i freni devono bloccarsi in modo uniforme. Se necessario regolate.
7. Si consiglia di rodare i freni ogni anno; vedere la sezione Rodaggio (pagina 25).

Manutenzione del sistema di controlli

Regolazione del sollevamento/abbassamento degli apparati di taglio

Il circuito di sollevamento/abbassamento degli apparati di taglio della macchina è dotato di una valvola di regolazione del flusso (Figura 56). Questa valvola viene preregolata in fabbrica con un'apertura di 3 giri circa, ma è talvolta necessario regolarla per compensare i dislivelli delle temperature dell'olio idraulico, delle velocità di tosatura, ecc. Se necessario, regolate come segue:

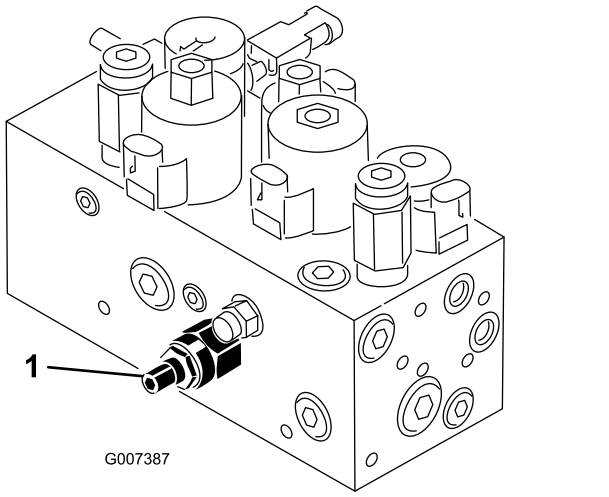

Figura 56

1. Valvola di regolazione del flusso

Nota: Lasciate che l'olio idraulico raggiunga la temperatura operativa prima di regolare la valvola di regolazione del flusso.

1. Alzate il sedile e individuate la valvola di regolazione del flusso per il telaio di trazione centrale (Figura 56), situata accanto al collettore idraulico.
2. Allentate la vite di fermo della manopola di regolazione sul regolatore del flusso.
3. Girate la manopola di 1/4 di giro in senso antiorario se l'elemento di taglio centrale scende in ritardo, oppure giratela di 1/4 di giro in senso orario se l'elemento di taglio centrale scende troppo presto.
4. Serrate la vite di fermo non appena ottenete l'impostazione ottimale.

Regolazione dei cilindri di sollevamento

Per regolare l’altezza di taglio degli apparati di taglio anteriori nella posizione di trasferimento (alzati), mettete a punto i cilindri di sollevamento anteriori.

1. Abbassate al suolo gli apparati di taglio.
2. Allentate il controdado sul cavallotto del cilindro di sollevamento dell’apparato di taglio da regolare.
3. Scollegate il cavallotto del cilindro dal braccio di sollevamento.
4. Girate il cavallotto finché non ottenete l’altezza necessaria.
5. Collegate il cavallotto del cilindro al braccio di sollevamento, e serrate il controdado.

Manutenzione dell'impianto idraulico

Cambio dell’olio idraulico e del filtro

Cambiate l’olio idraulico ogni 800 ore di servizio.

Nel caso in cui l’olio sia contaminato, rivolgetevi al distributore Toro di zona, che provvederà a lavare l’impianto. L’olio contaminato ha un aspetto lattiginoso o nero rispetto all’olio pulito.

Cambiate il filtro:

- dopo le prime 50 ore di servizio
- ogni 800 ore di servizio

1. Pulite la superficie circostante il filtro (Figura 57). Collocate una bacinella di spurgo sotto il filtro e togliete il filtro.

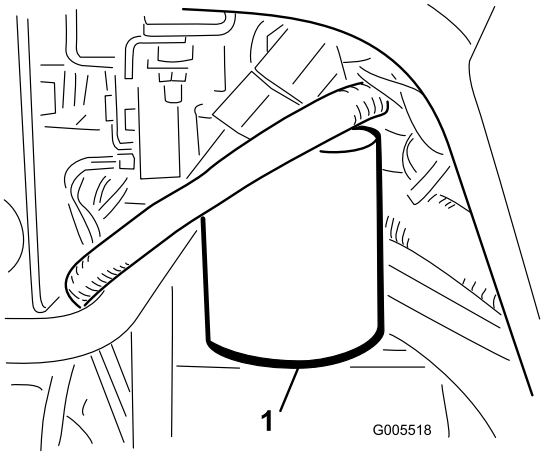

g005518

Figura 57

1. Filtro idraulico

Nota: Se non spurgate l’olio, scollegate il tappo e il tubo idraulico diretti al filtro.

2. Riempite il filtro di ricambio con fluido idraulico di prima qualità adatto, lubrificate la guarnizione di tenuta e giratela a mano finché non tocca la testa del filtro. A questo punto serrate di un altro 3/4 di giro.
3. Riempite il serbatoio idraulico e il serbatoio ausiliario piccolo con 32 litri circa di olio idraulico; vedere Controllo del fluido idraulico (pagina 24).
4. Avviate la macchina e lasciatela funzionare al minimo per 3–5 minuti circa, per lasciare circolare il fluido e spurgare l’aria dall’impianto. Fermate la macchina e controllate di nuovo il livello del fluido.
5. Smaltite l'olio e il filtro nel rispetto dell'ambiente.

Nota: Se dovesse scattare l'allarme del rivelatore di perdite, girate la chiave in posizione Off ed attendete alcuni minuti perché l'olio nei serbatoio si ripartisca uniformemente. Controllate di nuovo il livello, e se necessario, rabboccate.

Verifica dei flessibili e dei tubi idraulici

⚠ AVVERTENZA

Se il fluido idraulico fuoriesce sotto pressione, può penetrare la pelle e causare infortuni.

- **Verificate che tutti i tubi e i flessibili del fluido idraulico siano in buone condizioni, e che tutte le connessioni e i raccordi idraulici siano saldamente serrati, prima di mettere l'impianto sotto pressione.**
- **Tenete corpo e mani lontano da perdite filiformi o da ugelli che eiettano fluido idraulico pressurizzato.**
- **Usate cartone o carta per cercare perdite di fluido idraulico.**
- **Eliminate con sicurezza la pressione dall'intero impianto idraulico prima di eseguire qualsiasi intervento sull'impianto.**
- **Se il fluido viene iniettato nella pelle, rivolgetevi immediatamente ad un medico.**

Controllate i tubi idraulici ed i flessibili ogni giorno per rilevare fuoriuscite, tubi attorcigliati, attacchi allentati, usura, raccordi allentati, e deterioramento causato dalle condizioni atmosferiche e da agenti chimici. Riattate completamente prima di usare la macchina.

Manutenzione degli elementi di taglio

Lappatura

⚠ AVVERTENZA

Il contatto con i cilindri o altre parti in movimento può causare infortuni.

- **Non avvicinate dita, mani o abiti ai cilindri o ad altre parti in movimento.**
- **Non cercate mai di girare i cilindri con la mano o col piede se il motore è acceso.**

1. Parcheggiate la macchina su una superficie pianeggiante, abbassate gli elementi di taglio, spegnete il motore e inserite il freno di stazionamento.
2. Sbloccate il sedile e alzatelo per accedere ai comandi.
3. Effettuate, su tutti gli elementi di taglio, la regolazione iniziale fra cilindro e controlama, ai fini della lappatura; vedere il *Manuale dell'operatore relativo agli elementi di taglio*.

   ⚠ PERICOLO

   Cambiando il regime del motore durante la lappatura potreste fare fermare i cilindri.

   - **Non cambiate mai il regime del motore durante la lappatura.**
   - **Eseguite la lappatura soltanto alla minima.**

4. Avviate il motore e lasciatelo funzionare al minimo inferiore.
5. Girate la leva di lappatura in posizione “R” (Figura 58).
6. Girate il comando di velocità dei cilindri in posizione 1 Figura 58.

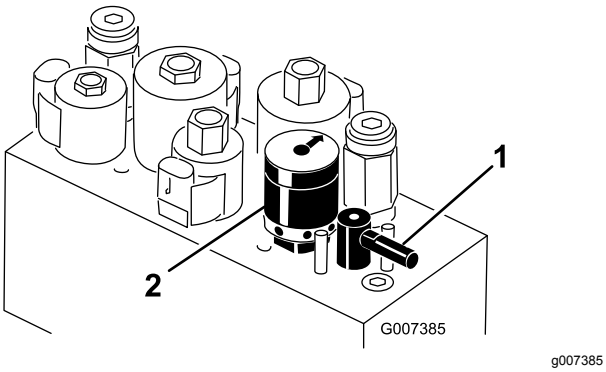

Figura 58

1. Leva di lappatura
2. Comando di velocità dei cilindri

7. Portate la leva di Tosatura/Trasferimento in posizione neutra e spostate in avanti il comando Abbassamento Tosatura/Sollevamento per avviare l'operazione di lappatura sui cilindri designati.
8. Applicate il preparato per lappatura con un pennello dal manico lungo. Non usate mai un pennello dal manico corto.
9. Se i cilindri si fermano durante la lappatura o funzionano in maniera irregolare selezionate una velocità superiore fin quando la velocità di stabilizza, quindi riportate la velocità dei cilindri ad 1, o alla velocità preferita.
10. Per regolare gli elementi di taglio durante la lappatura, disattivate (Off) i cilindri tirando indietro la leva Abbassamento Tosatura/Sollevamento e spegnete il motore. Al termine della regolazione, ripetete le voci da 4 a 8.
11. Ripetete l'operazione per tutti gli elementi di taglio da sottoporre a lappatura.
12. Al termine, riportate le leve di lappatura in posizione "F", abbassate il sedile ed eliminate il preparato per lappatura dagli elementi di taglio. Eseguite la regolazione tra cilindro dell'elemento di taglio e controlama come opportuno. Spostate il comando della velocità del cilindro degli elementi di taglio nella posizione di falciatura desiderata.

   Importante: **Gli elementi di taglio non si sollevano, e non funzionano correttamente, se al termine della lappatura la leva di lappatura non viene riportata in posizione "F".**

Rimessaggio

Prima di mettere la macchina in rimessa per lunghi periodi di tempo si devono effettuare le seguenti operazioni.

1. Rimuovete la morchia ed il vecchio sfalcio accumulati. Se necessario, affilate i cilindri e le controlame; vedere il *Manuale dell'operatore relativo agli apparati di taglio*. Applicate antiruggine alle controlame e alle lame dei cilindri. Ingrassate e lubrificate tutti i punti di lubrificazione; vedere Ingrassaggio della macchina (pagina 35).
2. Bloccate le ruote per togliere la zavorra dai pneumatici.
3. Spurgate e sostituite il fluido idraulico e il filtro; controllate i tubi e i raccordi dell'impianto idraulico. Eseguite le sostituzioni eventualmente necessarie; vedere Cambio dell'olio idraulico e del filtro (pagina 46) e Verifica dei flessibili e dei tubi idraulici (pagina 47).
4. Svuotate completamente il serbatoio del carburante. Fate funzionare il motore finché non si ferma per mancanza di carburante. Sostituite il filtro del carburante, vedere Sostituzione del filtro del carburante (pagina 40).
5. Scaricate l'olio dalla coppa mentre il motore è caldo. Riempite con olio nuovo; vedere Cambio dell'olio motore e del filtro dell'olio motore (pagina 38).
6. Togliete le candele, versate 3 cl di olio SAE 30 nei cilindri e fate girare lentamente il motore per distribuire l'olio. Sostituite le candele, vedere Sostituzione delle candele (pagina 40).
7. Eliminate morchia e residui di sfalcio dal cilindro, dalle alette della testata e dalla sede della ventola.
8. Togliete la batteria e caricatela completamente. Conservatela o su uno scaffale o nella macchina. Se la conservate nella macchina, lasciate scollegati i cavi. Conservate la batteria in un luogo fresco, per evitare che si scarichi rapidamente.
9. Se possibile, conservate la macchina in un luogo caldo e asciutto.

Note:

Note:

Note:

Garanzia Toro a copertura totale

Garanzia limitata

Condizioni e prodotti coperti

Toro Company e la sua affiliata, Toro Warranty Company, ai sensi di un accordo tra le medesime, garantiscono che il vostro Prodotto Commerciale Toro (il "Prodotto") è esente da difetti di materiale e lavorazione per il periodo più breve tra due anni o 1500 ore di servizio*. Questa garanzia si applica a tutti i prodotti ad eccezione degli arieggiatori (per questi prodotti vedere le dichiarazioni di garanzia a parte). Nei casi coperti dalla garanzia, provvederemo alla riparazione gratuita del Prodotto, ad inclusione di diagnosi, manodopera, parti e trasporto. La presente garanzia è valida con decorrenza dalla data di consegna del Prodotto all'acquirente iniziale.
*Prodotto provvisto di contaore.

Istruzioni per ottenere il servizio in garanzia

Voi avete la responsabilità di notificare il Distributore Commerciale dei Prodotti o il Concessionario Commerciale Autorizzato dei Prodotti dal quale avere acquistato il Prodotto, non appena ritenete che esista una condizione prevista dalla garanzia. Per informazioni sul nominativo di un Distributore Commerciale dei Prodotti o di un Concessionario Autorizzato, e per qualsiasi chiarimento in merito ai vostri diritti e responsabilità in termini di garanzia, potete contattarci a:

Toro Commercial Products Service Department
Toro Warranty Company
8111 Lyndale Avenue South
Bloomington, MN 55420-1196

+1–952–888–8801 o +1–800–952–2740
E-mail: commercial.warranty@toro.com

Responsabilità del Proprietario

Quale proprietario del Prodotto siete responsabile della manutenzione e delle regolazioni citate nel *Manuale dell'operatore*. La mancata esecuzione della manutenzione e delle regolazioni previste possono rendere invalido il reclamo in garanzia.

Articoli e condizioni non coperti da garanzia

Non tutte le avarie o i guasti che si verificano durante il periodo di garanzia sono difetti di materiale o lavorazione. Quanto segue è escluso dalla presente garanzia:

- Avarie del prodotto risultanti dall'utilizzo di parti di ricambio non originali Toro, o dal montaggio e utilizzo di parti aggiuntive, o dall'impiego di accessori e prodotti modificati non a marchio Toro. Una garanzia a parte può essere fornita dal produttore dei suddetti articoli.
- Avarie del prodotto risultanti dalla mancata esecuzione della manutenzione e/o delle regolazioni consigliate. Qualora non venga eseguita una corretta manutenzione del Prodotto, secondo le procedure consigliate, elencate nel *Manuale dell'operatore*, eventuali richieste di intervento in garanzia potrebbero essere respinte.
- Avarie risultanti dall'utilizzo del prodotto in maniera errata, negligente o incauta.
- Le parti soggette a usura derivante dall'utilizzo, salvo quando risultino difettose. I seguenti sono alcuni esempi di parti di consumo che si usurano durante il normale utilizzo del prodotto: pastiglie e segmenti dei freni, ferodi della frizione, lame, cilindri, rulli e cuscinetti (con guarnizione o da lubrificare), controlame, candele, ruote orientabili e cuscinetti, pneumatici, filtri, nastri e alcuni componenti di irrigatori, come membrane, ugelli, valvole di ritegno, ecc.
- Avarie provocate da cause esterne. I seguenti sono solo alcuni esempi di cause esterne: condizioni atmosferiche, metodi di rimessaggio, contaminazione, utilizzo di carburanti, refrigeranti, lubrificanti, additivi, fertilizzanti, acqua o prodotti chimici non autorizzati, ecc.
- Avarie o problemi prestazionali dovuti all'utilizzo di carburanti (per es. benzina, diesel o biodiesel) non conformi ai rispettivi standard industriali.
- Rumore, vibrazione, usura e deterioramento normali.
- L'usura normale dovuta all'uso comprende, senza limitazione alcuna, danni a sedili causati da usura o abrasione, superfici verniciate usurate, adesivi o finestrini graffiati, ecc.

Parti

Le parti previste per la sostituzione come parte della manutenzione sono garantite per il periodo di tempo fino al tempo previsto per la sostituzione di tale parte. Le parti sostituite ai sensi della presente garanzia sono coperte per tutta la durata della garanzia del prodotto originale e diventano proprietà di Toro. Toro si riserva il diritto di prendere la decisione finale in merito alla riparazione di parti o gruppi esistenti, o alla loro sostituzione. Per le riparazioni in garanzia Toro può utilizzare parti ricostruite.

Garanzia sulla batteria agli ioni di litio e deep cycle:

Le batterie agli ioni di litio e deep cycle hanno uno specifico numero totale di kilowattora erogabili durante la loro vita. Le modalità di utilizzo, ricarica e manutenzione possono allungare o abbreviare la vita totale della batteria. Man mano che le batterie di questo prodotto si consumano, la quantità di lavoro utile tra gli intervalli di carica si ridurrà lentamente, fino a che la batteria sarà del tutto esaurita. La sostituzione di batterie che, a seguito del normale processo di usura, risultano inutilizzabili, è responsabilità del proprietario del prodotto. Durante il normale periodo di garanzia del prodotto potrebbe essere necessaria la sostituzione delle batterie, a spese del proprietario.
Nota: (Solo batteria agli ioni di litio): Una batteria agli ioni di litio ha soltanto una garanzia prorata parziale da 3 a 5 anni in base alla durata di servizio e ai kilowattora utilizzati. Per ulteriori informazioni si rimanda al *Manuale dell'operatore*.

La manutenzione è a spese del proprietario.

La messa a punto, la lubrificazione e la pulizia del motore, la sostituzione dei filtri, il refrigerante e l'esecuzione delle procedure di manutenzione consigliata sono alcuni dei normali servizi richiesti dai prodotti Toro a carico del proprietario.

Condizioni generali

La riparazione da parte di un Distributore o Concessionario Toro autorizzato è l'unico rimedio previsto dalla presente garanzia.

Né The Toro Company né Toro Warranty Company sono responsabili di danni indiretti, incidentali o consequenziali in merito all'utilizzo dei Prodotti Toro coperti dalla presente garanzia, ivi compresi costi o spese per apparecchiature sostitutive o assistenza per periodi ragionevoli di avaria o di mancato utilizzo in attesa della riparazione ai sensi della presente garanzia. Ad eccezione della garanzia sulle emissioni, citata di seguito, se pertinente, non vi sono altre espresse garanzie. Tutte le garanzie implicite di commerciabilità e idoneità all'uso sono limitate alla durata della presente garanzia esplicita.

In alcuni stati non è permessa l'esclusione di danni incidentali o consequenziali, né limitazioni sulla durata di una garanzia implicita; di conseguenza, nel vostro caso le suddette esclusioni e limitazioni potrebbero non essere applicabili. La presente garanzia concede diritti legali specifici; potreste inoltre godere di altri diritti, che variano da uno Stato all'altro.

Nota relativa alla garanzia del motore:

Il Sistema di Controllo delle Emissioni presente sul vostro Prodotto può essere coperto da garanzia a parte, rispondente ai requisiti stabiliti dall'Environmental Protection Agency (EPA) degli Stati Uniti e/o dall'Air Resources Board (CARB) della California. Le limitazioni di cui sopra, in termini di ore, non sono applicabili alla garanzia del Sistema di Controllo delle Emissioni. I particolari sono riportati nella Dichiarazione di Garanzia sul Controllo delle Emissioni del motore, fornita con il prodotto o presente nella documentazione del costruttore del motore

Paesi diversi dagli Stati Uniti e dal Canada

I clienti acquirenti di prodotti Toro esportati dagli Stati Uniti o dal Canada devono contattare il proprio Distributore (Concessionario) Toro per ottenere le polizze di garanzia per il proprio paese, regione o stato. Se per qualche motivo non siete soddisfatti del servizio del vostro Distributore o avete difficoltà nell'ottenere informazioni sulla garanzia, siete pregati di rivolgervi all'importatore Toro.