Form No. 3414-526 Rev B

TORO®

Count on it.

Brukerhåndbok

Greensmaster® 3150 tohjulsdreven trekkenhet

Modellnr. 04358—Serienr. 400000000 og oppover

Registrer ditt produkt på www.Toro.com.
Oversettelse av originalen (NO)

CE

3414-526 B

Dette produktet er i samsvar med alle relevante europeiske direktiver. Se eget samsvarserklæringsskjema for produktet for detaljert informasjon.

⚠ ADVARSEL

CALIFORNIA
Proposition 65-advarsel

Staten California kjenner til at motoreksosen fra dette produktet inneholder kjemikalier som kan forårsake kreft, fosterskader eller skade forplantningsevnen på andre måter.

Det er i strid med Californias Public Resource Code, avsnitt 4442 eller 4443, å bruke denne motoren i skogs-, busk- eller gressområder med mindre motoren er utstyrt med en fungerende gnistfanger, som definert i avsnitt 4442, eller en motor som er beregnet, utstyrt og vedlikeholdt for å unngå brann.

Innledning

Maskinen er en plentraktor med spolekniver som er beregnet for bruk av profesjonelle, innleide operatører i kommersielle applikasjoner. Det er hovedsakelig utviklet på å klippe gress på allerede godt vedlikeholdte parkplener, golfbaner, idrettsbaner og plener i kommersielle områder. Den er ikke beregnet på å klippe kratt, høyt gress og andre vekster langs motorveier eller til å brukes til landbruk.

Les denne håndboken nøye, slik at du lærer å bruke og vedlikeholde produktet på riktig måte og unngår person- eller produktskade. Du har ansvar for å bruke produktet på en riktig og sikker måte.

Du kan kontakte Toro direkte på www.Toro.com for informasjon om produkter og tilbehør, hjelp til å finne en forhandler eller for å registrere produktet ditt.

Hvis maskinen må repareres eller du trenger originale Toro-deler eller mer informasjon, kan du kontakte en autorisert Toro-forhandler. Ha modell- og serienummer for hånden når du tar kontakt. Figur 1 identifiserer plasseringen av modell- og serienummer på produktet. Skriv inn numrene i tilhørende felt.

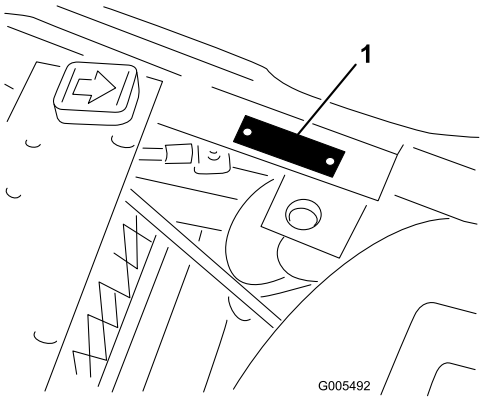

g005492

Figur 1

1. Plassering av modell- og serienummer

Modellnr. _____

Serienr. _____

Denne brukerhåndboken identifiserer mulige farer, og markerer sikkerhetsbeskjeder gjennom sikkerhetsvarslingssymbolet (Figur 2) som varsler om en fare som kan føre til alvorlige skader eller dødsfall hvis du ikke følger de anbefalte forholdsreglene.



g000502

Figur 2

1. Sikkerhetsvarselssymbol

I tillegg brukes to ord for å utheve informasjon. **Viktig** gjør oppmerksom på spesiell mekanisk informasjon og **Obs** henviser til generell informasjon som er verdt å huske.

© 2017—The Toro® Company

Innhold

Sikkerhet 4
Generell sikkerhet 4
Sikkerhets- og instruksjonsmerker 4
Montering 9
1 Aktivere og lade batteriet 10
2 Installere batteriet 10
3 Montere veltebøylen 11
4 Installere klippeenhetene 12
5 Markere de ytre gresskurvene 13
6 Legge til bakre ballast og vektsett 14
7 Montere CE-skyddsettet 14
8 Montere CE-merker 14
9 Redusere trykket i dekkene 14
10 Kjøre inn bremsene 14
Oversikt over produktet 15
Kontroller 15
Spesifikasjoner 18
Tilbehør 18
Bruk 18
Sikkerhet før bruk 18
Fylle drivstofftanken 18
Utføre daglig vedlikehold 19
Sikkerhet under drift 19
Kjøre inn maskinen 20
Starte motoren 20
Slå av motoren 21
Sjekke sikkerhetssperresystemet 21
Kjøre maskinen uten å klippe 21
Klipping 22
Sikkerhet etter bruk 23
Kontrollere og rengjøre gressklipperen etter bruk 23
Transportere maskinen 23
Taue maskinen 23
Vedlikehold 25
Anbefalt vedlikeholdsplan 25
Kontrolliste for daglig vedlikehold 26
Forberedelse for vedlikehold 27
Sikkerhet før vedlikehold 27
Fjerne seteenheten 27
Heve maskinen 27
Smøring 28
Smøre maskinen 28
Vedlikehold av motor 30
Motorsikkerhet 30
Overhale luftrenseren 30
Kontrollere motoroljenivået 30
Skifte tennpluggene 31
Vedlikehold av drivstoffsystem 32
Skifte drivstoffilteret 32
Kontrollere drivstoffslangene og -koblingene 32
Vedlikehold av elektrisk system 32
Sikkerhet for elektrisk system 32
Vedlikeholde batteriet 32
Finne sikringene 33
Vedlikehold av drivsystem 33
Kontrollere trykket i dekkene 33
Kontrollere at hjulmutterne er strammet til 33
Justere frigiret 33
Justere transporthastigheten 34
Justere klippehastigheten 34
Vedlikehold av bremser 35
Justere bremsene 35
Vedlikehold av kontrollsystem 36
Justere løfting og senking av klippeenheten 36
Justere løftesylinderne 36
Vedlikehold av hydraulisk system 37
Sikkerhet for hydraulikksystem 37
Service i forbindelse med hydraulikkvæske 37
Kontrollere hydraulikkledningene og -slangene 39
Kontrollere lekkasjesystemet 39
Vedlikehold av klippeenheten 41
Klippeenhetsikkerhet 41
Kontrollere berøringen mellom spolen og motstålet 41
Stille inn spolehastigheten 41
Slipe spolene 42
Lagring 43

Sikkerhet

Denne maskinen har blitt designet i henhold til EN ISO-standard 5395:2013 og ANSI-standard B71.4-2012 og overholder disse standardene når passende vektsett, ballast, CE-merker og skyddsett legges til.

Generell sikkerhet

Dette produktet kan amputere hender og føtter og slynge gjenstander opp i luften. Følg alltid alle sikkerhetsinstruksjoner for å unngå alvorlige skader.

Hvis du bruker dette produktet til andre formål enn det er beregnet på, kan du utsette deg selv eller andre for fare.

- Les og forstå innholdet i denne *brukerhåndboken* før du starter motoren.
- Hold hender og føtter borte fra roterende deler på maskinen.
- Bruk aldri maskinen uten at alle verneplater og andre sikkerhetsanordninger sitter på plass og fungerer.
- Hold deg unna alle åpninger på utløpssjakten. Hold tilskuere og kjæledyr på trygg avstand fra maskinen.
- Hold barn borte fra arbeidsområdet. Utstyret er ikke tillatt for barn.
- Stopp maskinen og slå av motoren før du utfører service på, fyller drivstoff på eller fjerner materiale fra maskinen.

Feilaktig bruk og vedlikehold av maskinen kan føre til personskade. For å redusere muligheten for skader bør du følge disse sikkerhetsinstruksjonene og alltid være oppmerksom på sikkerhetsalarmsymbolet som betyr Forsiktig, Advarsel eller Fare – personsikkerhetsinstruks. Hvis ikke disse instruksjonene tas hensyn til, kan dette føre til at noen blir alvorlig skadet eller drept.

Du finner mer sikkerhetsinformasjon når det trengs i *brukerhåndboken*.

Sikkerhets- og instruksjonsmerker

Sikkerhetsmerker og instruksjoner er lett synlige for føreren og er plassert i nærheten av alle områder som representerer en potensiell fare. Bytt ut alle merker som er ødelagte eller mangler.

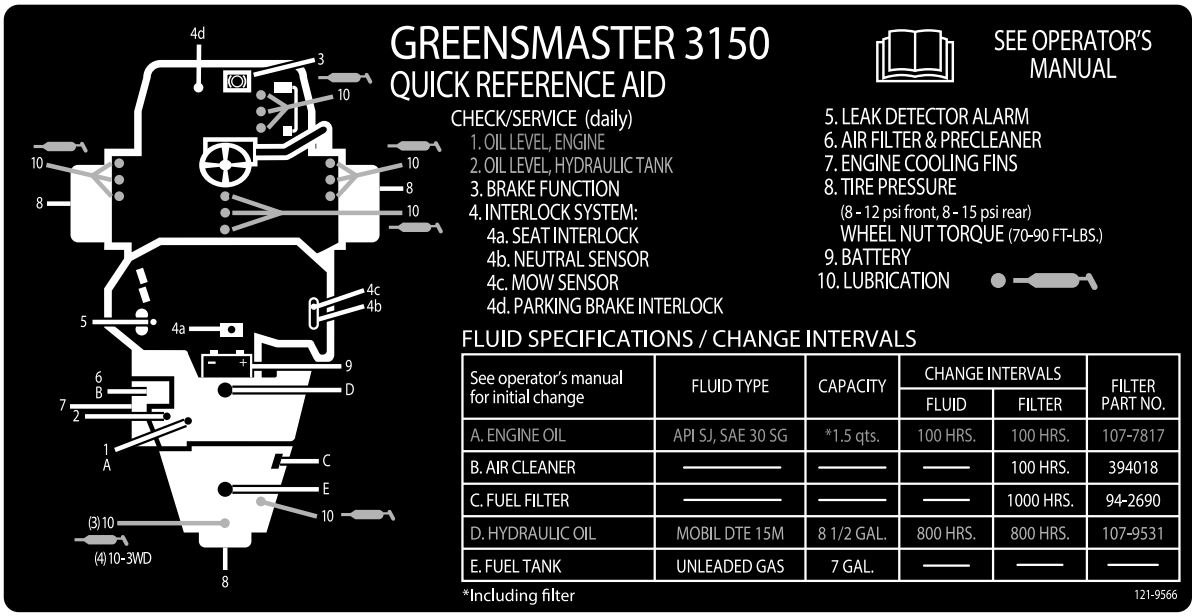

decal121-9566

121-9566

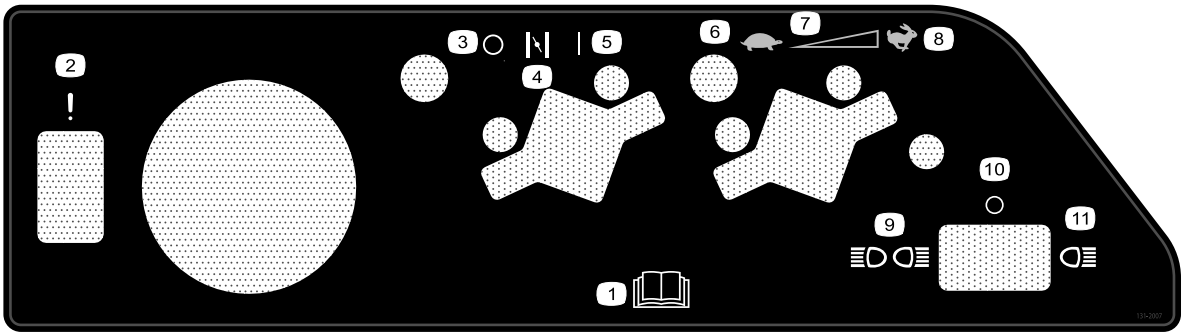

decal131-2007

131-2007

1. Les *brukerhåndboken*.
2. Funksjonsfeil (lekkasjealarmtest)
3. Av
4. Choke
5. På
6. Sakte
7. Kontinuerlig regulerbar innstilling
8. Hurtig
9. Front- og baklysene
10. Lys av
11. Frontlysene

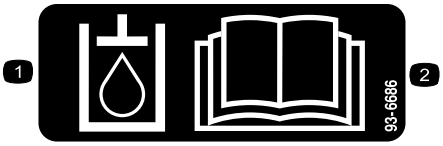

decal93-6686

93-6686

1. Hydraulikkvæske
2. Les *brukerhåndboken.*

CALIFORNIA SPARK ARRESTER WARNING

Operation of this equipment may create sparks that can start fires around dry vegetation. A spark arrester may be required. The operator should contact local fire agencies for laws or regulations relating to fire prevention requirements. 117-2718

decal117-2718

117–2718



decal93-9051

93-9051

1. Les *brukerhåndboken*.

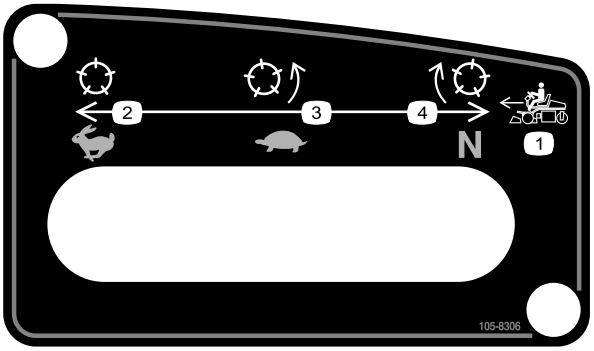

decal105-8306

105-8306

1. Hastigheter fremover
2. Hurtig – for transport
3. Sakte – for klipping
4. Fri – for sliping.

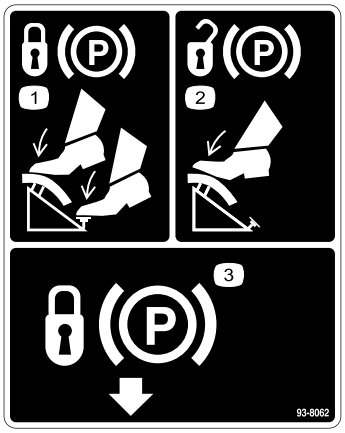

decal93-8062

93-8062

1. Hvis du vil sette på parkeringsbremsen, må du trykke inn bremsepedalen og parkeringsbremselåsen.
2. Når du vil frakoble parkeringsbremsen, trykker du inn bremsepedalen.
3. Parkeringsbremselås

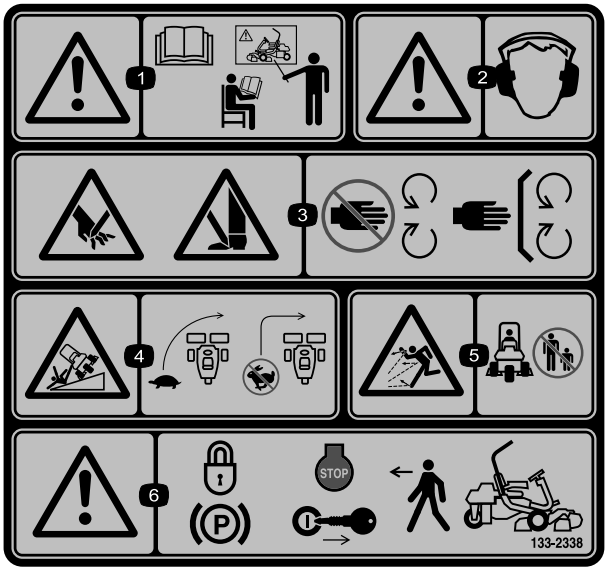

decal133-2338

133-2338

1. Advarsel – les *brukerhåndboken*. Ikke bruk maskinen med mindre du har fått opplæring.
2. Advarsel – bruk hørselsvern.
3. Fare for å kutte/lemleste hender og føtter, gressklipperkniv – hold trygg avstand fra bevegelige deler og hold alle skydd og vern på plass.
4. Veltefare – senk hastigheten før du kjører inn i en sving.
5. Fare for at gjenstander slynges gjennom luften – hold personer på trygg avstand fra maskinen.
6. Advarsel – sett på parkeringsbremsen, slå av motoren, og ta nøkkelen ut av tenningen før du forlater maskinen.

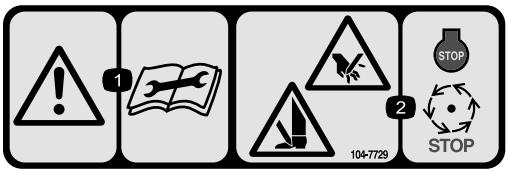

decal104-7729

104-7729

1. Advarsel – les instruksjonene før du utfører service eller vedlikehold.
2. Kuttefare for hender og føtter – stopp motoren og vent til alle bevegelige deler har stoppet.



decalbatterysymbols

Batterisymboler

Noen av eller alle disse symbolene finnes på ditt batteri.

1. Eksplosjonsfare
2. Ingen bål, åpne flammer eller røyk
3. Kaustisk væske/fare for brannsår
4. Bruk vernebriller.
5. Les *Brukerhåndboken*.
6. Hold andre på trygg avstand fra batteriet.
7. Bruk vernebriller – eksplosive gasser kan påføre deg blindhet og andre skader.
8. Batterisyre kan forårsake blindhet og alvorlige brannskader.
9. Skyll straks øynene med vann og søk legehjelp.
10. Inneholder bly – må ikke kastes

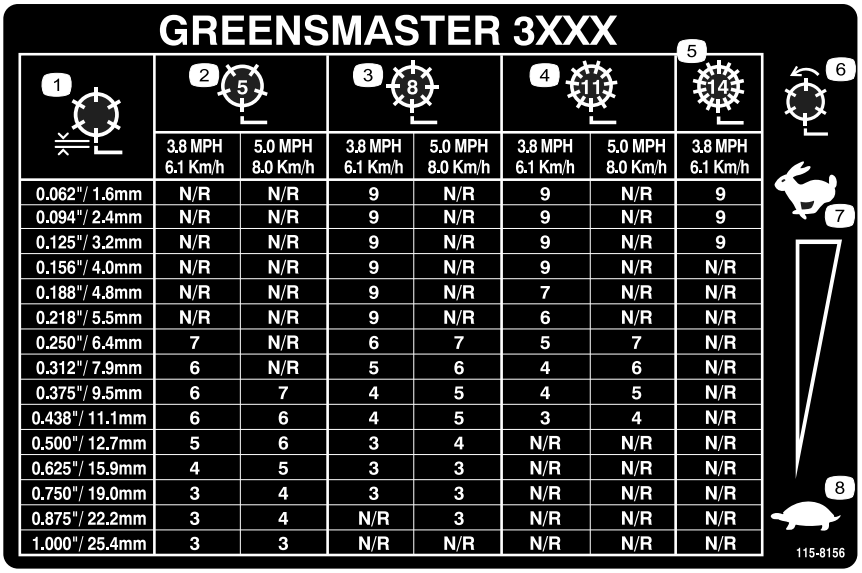

decal115-8156

115-8156

1. Spolehøyde
2. Klippeenhet med fem kniver
3. Klippeenhet med åtte kniver
4. Klippeenhet med elleve kniver
5. Klippeenhet med 14 kniver
6. Spolehastighet
7. Hurtig
8. Sakte

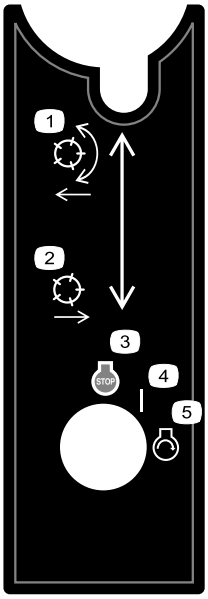

decal105-8305

105-8305

1. Senk og koble til spolene.
2. Hev og koble fra spolene.
3. Motor – slå av
4. På
5. Motor – start

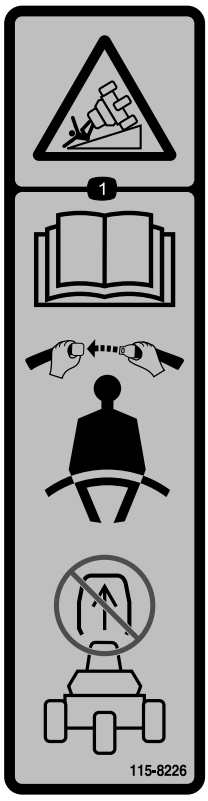

decal115-8226

115-8226

1. Veltefare – les *brukerhåndboken*, bruk alltid sikkerhetsbelte og ikke fjern veltebeskyttelsen (ROPS).

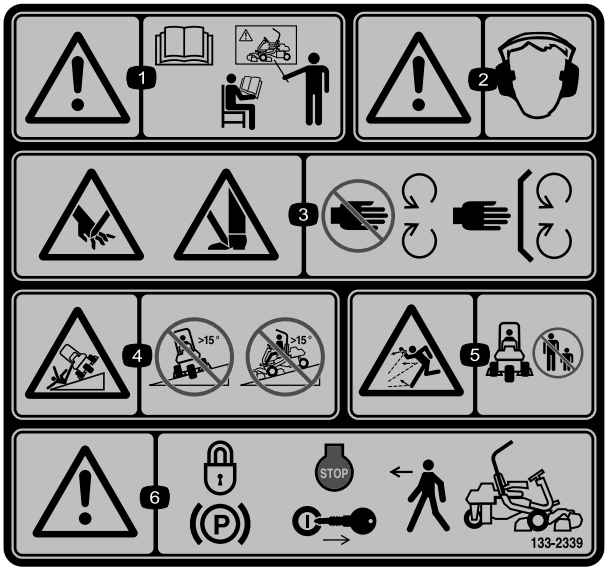

decal133-2339

133-2339

Erstatter merke 133-2338 for CE-maskiner

1. Advarsel – les *brukerhåndboken*. Ikke bruk maskinen med mindre du har fått opplæring.
2. Advarsel – bruk hørselsvern.
3. Fare for å kutte/lemleste hender og føtter, gressklipperkniv – hold trygg avstand fra bevegelige deler og hold alle skydd og vern på plass.
4. Veltfare: Ikke kjør på tvers i skråninger med mer enn 15 graders helling.
5. Fare for at gjenstander slynges gjennom luften – hold personer i nærheten på trygg avstand fra maskinen.
6. Advarsel – sett på parkeringsbremsen, slå av motoren, og ta nøkkelen ut av tenningen før du forlater maskinen.

Montering

Løse deler

Bruk diagrammet nedenfor som en sjekkliste for å kontrollere at alle delene er sendt.

Prosedyre	Beskrivelse	Ant.	Bruk
1	Ingen deler er nødvendige	–	Aktivere og lade batteriet.
2	Låsebolt, (5/16 x ¾ tomme) Mutter (5/16 tomme)	2 2	Installere batteriet.
3	Bolt (1/2 x 1 3/4 tomme) Bolt (1/2 x 1 1/2 tomme) Mutter (1/2 tomme)	2 6 8	Montere veltebøylen.
4	Klippeenhet Gresskurv	3 3	Installere klippeenhetene.
5	Ingen deler er nødvendige	–	Marker de ytre gresskurvene.
6	Bakre vektsett (delenr. 100-6441) – kjøpes separat 19,5 kg kalsiumklorid (kjøpes separat) Bakre vektsett (delenr. 99-1645) – kjøpes separat hvis du har montert trehjulsdriftsett	1 1 1	Legg til bakre ballast og vektsett.
7	CE-skyddsett – delenr. 04440 (selges separat)	1	Montere CE-skyddsettet.
8	Varselmerke (delenr. 133-2339) Produksjonsårmerke	1 1	Montere EU-merker, om nødvendig.
9	Ingen deler er nødvendige	–	Redusere trykket i dekkene.
10	Ingen deler er nødvendige	–	Kjøre inn bremsene.

Media og ekstradeler

Beskrivelse	Ant.	Bruk
Brukerhåndbok	1	Les den før du tar maskinen i bruk.
Brukerhåndbok for motoren	1	Bruk den som referanse for motorinformasjon.
Opplæringsmateriale for føreren	1	Les/gjennomgå materiellet før du tar i bruk maskinen.
Samsvarserklæring Støysertifikat	1 1	For CE-samsvar
Tenningsnøkler	2	Starte motoren.

1

Aktivere og lade batteriet

Ingen deler er nødvendige

Prosedyre

Bruk i første omgang kun elektrolytt (egenvekt på 1,265) for å fylle batteriet.

1. Fjern vingemutterne, skivene og batteriklemmene, og løft ut batteriet.

   Viktig: **Prøv ikke å tilsette elektrolytt mens batteriet er i maskinen. Du kan komme til å søle, og forårsake korrosjon.**

2. Rengjør toppen av batteriet og fjern utluftingshettene (Figur 3).

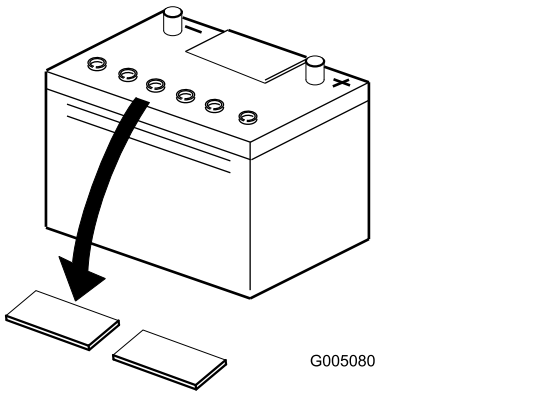

Figur 3

3. Fyll hver celle forsiktig med elektrolytt til platene er dekket med ca. 6 mm væske (Figur 4).

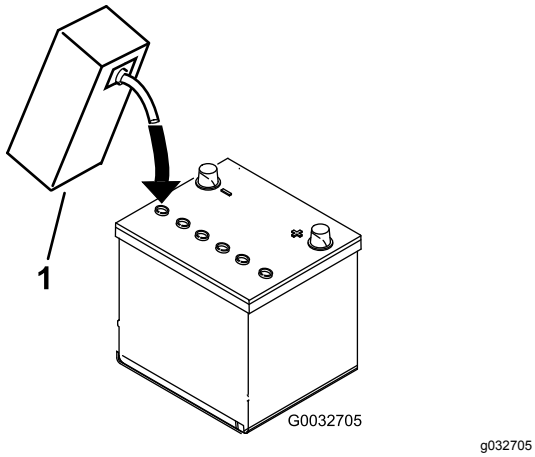

Figur 4

1. Elektrolytt

4. La elektrolytten trekke inn i platene i ca. 20–30 minutter. Etterfyll etter behov for å holde elektrolyttnivået på ca. 6 mm fra bunnen av påfyllingsbrønnen (Figur 4).

5. Koble en batterilader på 2–4 A til batteripolene. Lad batteriet i to timer ved 4 A eller i fire timer ved 2 A til den spesifikke egenvekten er 1,250 eller høyere og temperaturen er minst 16 °C med fri gassutvikling i alle cellene.

⚠ ADVARSEL

Når batteriet lades, utvikles det gasser som kan eksplodere.

Røyk aldri i nærheten av batteriet og hold gnister og åpen ild borte fra batteriet.

Viktig: **Du kan redusere batteriets levetid hvis du ikke lader opp batteriet i minst den tiden som er angitt ovenfor.**

6. Når batteriet er oppladet, kobler du laderen fra strømuttaket og batteripolene.

Merk: Etter at batteriet har blitt aktivert, tilsett kun destillert vann for å erstatte normalt tap, selv om vedlikeholdsfrie batterier ikke skal kreve vann under normale driftsforhold.

⚠ ADVARSEL

Batteripolene eller metallverktøy kan kortslutte mot metallkomponenter og forårsake gnister. Gnistene kan føre til at batterigassene eksploderer, noe som kan forårsake personskade.

- **Når du fjerner eller monterer batteriet, må du passe på at batteripolene ikke kommer i kontakt med metalldeler på gressklipperen.**
- **La ikke metallverktøy kortslutte mellom batteripolene og metalldeler på gressklipperen.**

Viktig: **Hvis man ikke aktiverer batteriet på korrekt måte, kan dette føres til batteriet avgir store mengder gass og/eller ødelegges tidligere enn ellers.**

7. Installer utluftingshettene.

2

Installere batteriet

Deler som er nødvendige for dette trinnet:

2	Låsebolt, (5/16 x ¾ tomme)
2	Mutter (5/16 tomme)

Prosedyre

1. Sett i batteriet med batteripolene vendt mot maskinens fremside.
2. Kople de positive batterikablene (røde) fra startsolenoiden til den positive polen (+) på batteriet (Figur 5). Fest den med en låseskrue og mutter. Pass på at kabelen ikke ligger over setet (i den bakerste stillingen), da dette vil resultere i slitasje eller skade på kabelen.

⚠ ADVARSEL

Batteripolene eller metallverktøy kan kortslutte mot metallkomponenter og forårsake gnister. Gnistene kan føre til at batterigassene eksploderer, noe som kan forårsake personskade.

- **Når du fjerner eller monterer batteriet, må du passe på at batteripolene ikke kommer i kontakt med metalldeler på gressklipperen.**
- **La ikke metallverktøy kortslutte mellom batteripolene og metalldeler på gressklipperen.**

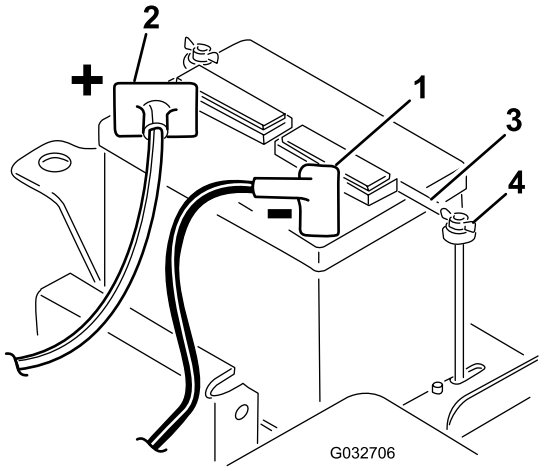

g032706

Figur 5

1. Negativ (-)
2. Positiv (+)
3. Batteriklemme
4. Vingemutter

3. Koble de to svarte ledningene (fra nederst på motoren) til den negative (-) batteripolen. Fest den med en låseskrue og mutter.

⚠ ADVARSEL

Feilkobling av batterikabler kan skade traktoren og kablene samt forårsake gnister. Gnistene kan føre til at batterigassene eksploderer, noe som kan forårsake personskade.

- **Koble alltid fra den negative (svarte) batterikabelen før du kobler fra den positive (røde) kabelen.**
- **Koble alltid til den positive (røde) batterikabelen før du setter på den negative (svarte) kabelen.**

4. Smør begge polene med vaselin.
5. Monter batteriklemmene og -skivene, og fest dem med vingemuttere (Figur 5).
6. Plasser poldekslet over den positive (+) batteripolen.

3

Montere veltebøylen

Deler som er nødvendige for dette trinnet:

2	Bolt (1/2 x 1 3/4 tomme)
6	Bolt (1/2 x 1 1/2 tomme)
8	Mutter (1/2 tomme)

Prosedyre

1. Fjern skruene og mutrene som støtter jekkplaten på høyre side av maskinen.
2. Senk veltebøylen (Figur 6) på monteringsbrakettene, på linje med monteringshullene.

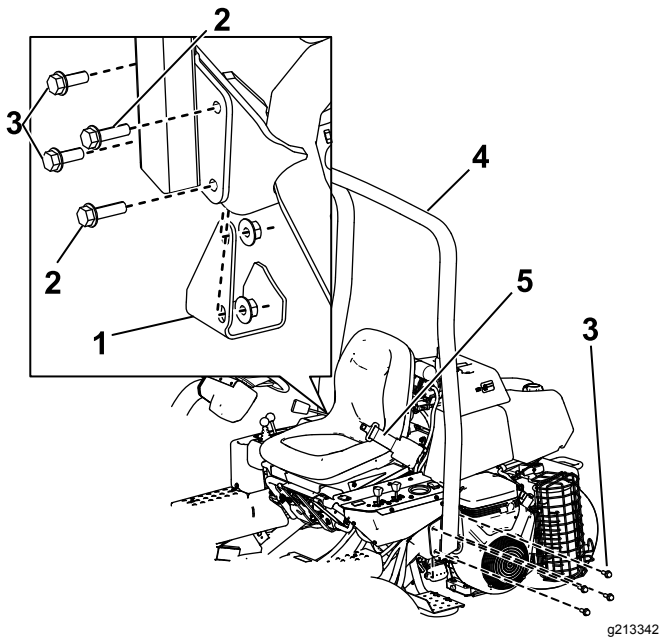

Figur 6

1. Jekkplate
2. Bolt (1/2 x 1 3/4 tomme)
3. Bolt (1/2 x 1 1/2 tomme)
4. Veltebøyle
5. Sikkerhetsbelte

3. Fest hver side av veltebøylen til monteringsbrakettene med fire bolter (1/2 x 1 1/2 tomme) og låsemuttere (Figur 6).
4. Stram til festene med et moment på 91–115 N·m.
5. Fest hver side av veltebøylen og jekkplaten du fjernet tidligere, til monteringsbraketten med to bolter (1/2 x 1 1/2 tomme), to bolter (1/2 x 1 3/4 tomme) og låsemuttere, som vist i Figur 6.
6. Stram til festene med et moment på 91–115 N·m.

⚠ ADVARSEL

Hvis du ikke bruker sikkerhetsbeltet når du bruker kjøretøyet, kan det føre til du blir kastet av setet og klemt i en veltulykke.

Bruk alltid sikkerhetsbeltet.

4

Installere klippeenhetene

Deler som er nødvendige for dette trinnet:

3	Klippeenhet
3	Gresskurv

Prosedyre

Viktig: **Ikke hev hjulopphenget til transportstilling når spolemotorene er i holderne på maskinens ramme. Dette kan føre til skade på motorer eller slanger.**

Merk: Når du sliper, stiller inn klippehøyden eller utfører annet vedlikehold på klippeenhetene, må du oppbevare klippeenhetenes spolemotorer i støtterørene på fremsiden av rammen og siden av maskinen for å forhindre at slangene skades.

1. Fjern klippeenhetene fra kartongene. Monter og juster som oppgitt i klippeenhetens *brukerhåndbok*.
2. Skyv klippeenheten under trekkrammen, og fest løftevalsen på løftearmen (Figur 7).

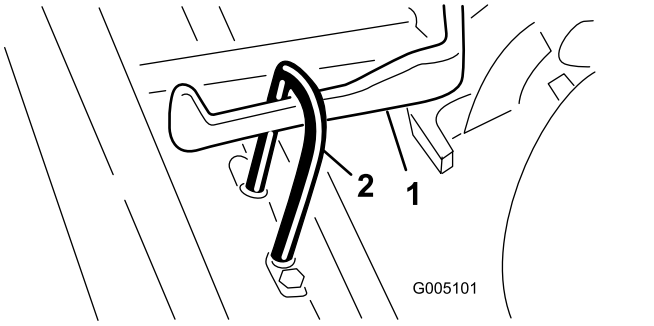

Figur 7

1. Løftearm
2. Løftekrok

3. Før tilbake hylsen på kuleleddmottakeren, og hekt fast mottakeren på kulebolten på klippeenheten. Slipp hylsen, slik at den glir over bolten og låser delene sammen (Figur 8).

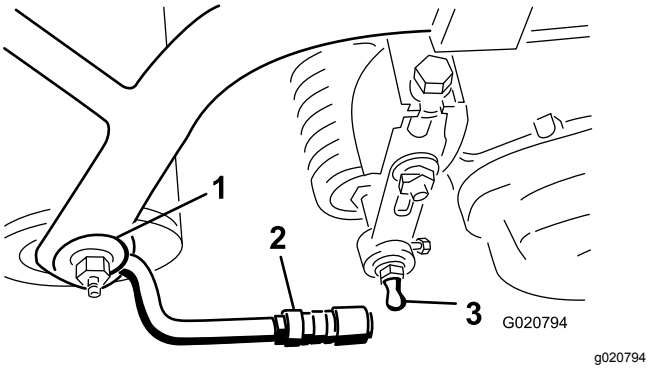

Figur 8

1. Trekkramme
2. Trekkarm
3. Kulebolt

4. Monter kurvene på trekkrammene, løsne låsemutterne på trekkarmene og juster kuleskålene til det er en klaring på 6–13 mm mellom kanten på kurven og spoleknivene.

   Merk: Dette forhindrer kurven i å velte klippeenheten fremover slik at løftevalsen hopper av løftearmen under klipping.

   Merk: Pass på at kurvkanten er like langt fra spoleknivene på tvers av alle spolene. Hvis kurven er for nær spolen, kan det hende at spolen kommer i kontakt med kurven når du hever klippeenheten opp fra eller senker den ned til bakken.

5. Rett opp kuleskålene i kuleleddene slik at den åpne siden av skålen midtstilles mot kulebolten, og trekk til låsemutterne for å feste kuleskålene (Figur 9).

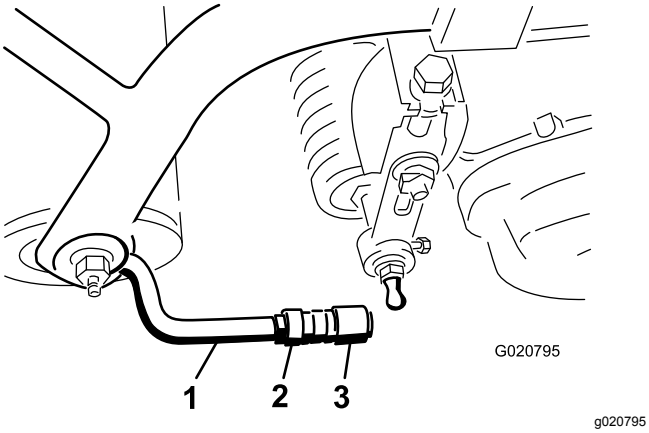

Figur 9

1. Trekkarm
2. Låsemutter
3. Kuleledd

6. La ca. 13 mm av gjengene være eksponert på hver monteringsbolt for spoledrivmotoren (Figur 10).

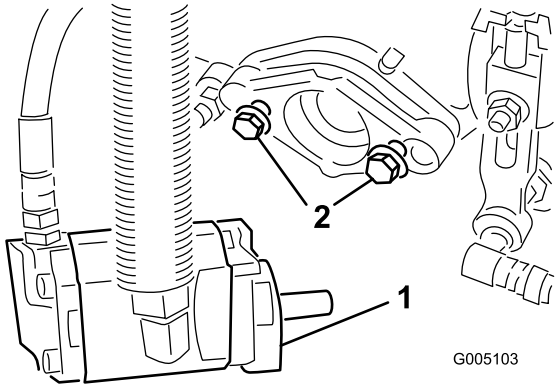

Figur 10

1. Spolemotor
2. Monteringsbolter

7. Påfør rent smørefett på kileakselen i motoren.
8. Monter motoren ved å rotere den med klokken, slik at motorflensene går klar av boltene, og vri deretter motoren mot klokken til flensene omslutter boltene.
9. Trekk til monteringsboltene (Figur 10).

5

Markere de ytre gresskurvene

Ingen deler er nødvendige

Prosedyre

Gjør følgende med klippeenhetens kurv nr. 2 og 3 for å stille inn maskinen for påfølgende klippelengder:

1. Mål inn ca. 12,7 cm fra den ytre enden av hver kurv.
2. Fest en hvit tape eller mal en hvit stripe som løper parallelt med den ytre kanten på hver kurv (Figur 11).

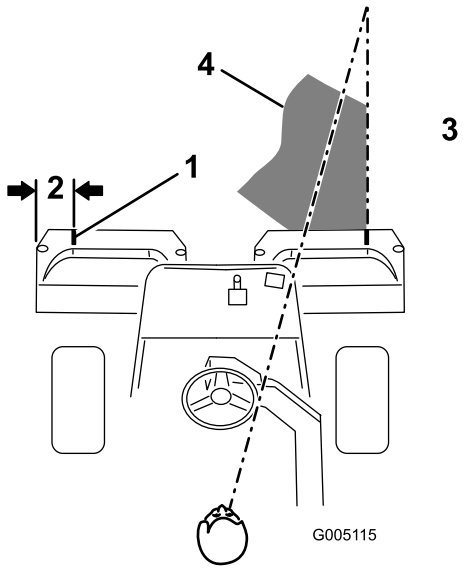

g005115

Figur 11

1. Innrettingsstripe
2. Ca. 12,7 cm
3. Klipp gresset til høyre
4. Hold brennpunktet 1,8–3 m foran maskinen.

6

Legge til bakre ballast og vektsett

Deler som er nødvendige for dette trinnet:

1	Bakre vektsett (delenr. 100-6441) – kjøpes separat
1	19,5 kg kalsiumklorid (kjøpes separat)
1	Bakre vektsett (delenr. 99-1645) – kjøpes separat hvis du har montert trehjulsdriftsett

Prosedyre

Denne enheten overholder standardene ANSI B71.4-2012 og EN ISO 5395:2013 når du utstyrer den med bakre vektsett 100-6441 og 19,5 kg kalsiumkloridballast på bakre hjul. Hvis du monterer et trehjulsdriftsett, bruker du bakre vektsett (delenr. 99-1645) i stedet for delenr. 100-6441.

Viktig: **Hvis et hjul med kalsiumklorid punkterer, må enheten fjernes fra gresset så raskt som mulig. For å hindre mulig skade på gressdekket, bløtgjør umiddelbart utsatt område med vann.**

7

Montere CE-skyddsettet

Deler som er nødvendige for dette trinnet:

1	CE-skyddsett – delenr. 04440 (selges separat)

Prosedyre

Monter CE-skyddsettet. Se monteringsinstruksjonene for CE-skyddsett – Greensmaster 3150- tohjulsdrevet trekkenhet.

8

Montere CE-merker

Kun EU

Deler som er nødvendige for dette trinnet:

1	Varselmerke (delenr. 133-2339)
1	Produksjonsårmerke

Prosedyre

Hvis denne maskinen skal brukes i EU, skal varselmerket (delenr. 133-2339) festes over varselmerket (delenr. 133-2338). Påfør produksjonsårmerket ved siden av forskriftsmerket.

9

Redusere trykket i dekkene

Ingen deler er nødvendige

Prosedyre

De har fylt ekstra mye luft i dekkene på fabrikken med tanke på frakting. Reduser trykket til riktig nivå før du tar maskinen i bruk. Se Kontrollere trykket i dekkene (side 33).

10

Kjøre inn bremsene

Ingen deler er nødvendige

Prosedyre

Hold bremsene inne mens du kjører maskinen i klippehastighet helt til bremsene er varme, noe du kjenner på lukten. Det kan hende du må justere bremsene etter at du har kjørt dem inn. Se Justere bremsene (side 35).

Oversikt over produktet

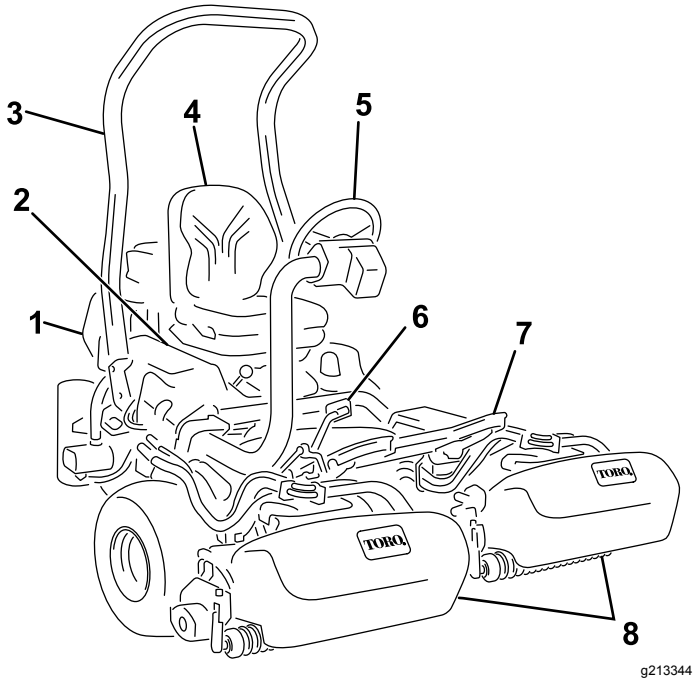

Figur 12

1. Motor
2. Kontrollpanel
3. Veltebøyle
4. Sete
5. Ratt
6. Trekkpedal
7. Fotstøtte
8. Klippeenheter

Kontroller

Trekkpedal

Trekkpedalen (Figur 13) har tre funksjoner: bevege maskinen forover, bakover og stanse maskinen. Trykk ned den øvre delen av pedalen for å kjøre fremover, og den nedre delen av pedalen for å kjøre bakover eller for å hjelpe til med å stanse opp når du kjører fremover. Sett også pedalen i FRI-stilling når du vil stanse maskinen. Du må ikke lene hælen på reverspedalen når du kjører fremover (Figur 14).

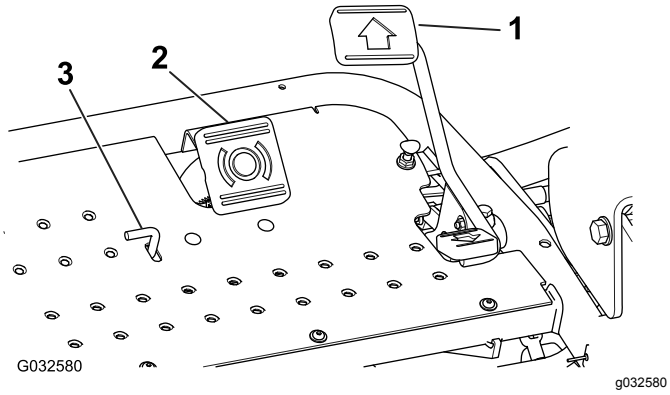

Figur 13

1. Trekkpedal
2. Bremsepedal
3. Parkeringsbremsetapp

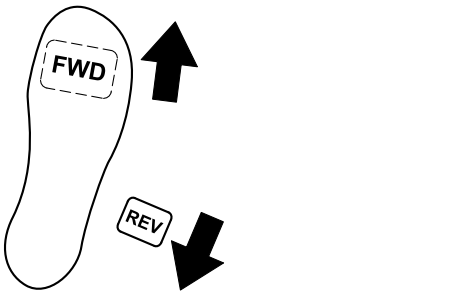

Figur 14

Bremsepedal

Trykk inn bremsepedalen (Figur 13) for å stoppe maskinen ved å aktivere trommelbremsen som er plassert på hvert av trekkhjulene.

Parkeringsbremsetapp

Sett på parkeringsbremsen ved å trykke på bremsepedalen. Trykk deretter på parkeringsbremsetappen (Figur 13) for å låse bremsene. Koble fra tappen ved å trykke inn bremsepedalen. Lås alltid parkeringsbremsen når du forlater maskinen.

Gasspak

Du kontrollerer motorhastigheten med gasspaken (Figur 15). Skyv gasspaken mot HURTIG-stillingen for å øke motorhastigheten, flytt gasspaken mot SAKTE-stillingen for å redusere motorhastigheten uten å stoppe motoren.

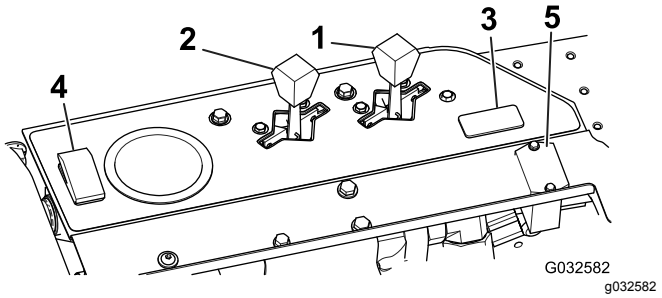

Figur 15

1. Gasspak
2. Chokespak
3. Lysbryterstilling
4. Lekkasjetestbryter
5. Timeteller

Chokespak

For å starte en kald motor må du lukke forgasserens choke ved å skyve chokekontrollen fremover (Figur 15) til LUKKET-stillingen. Når motoren er i gang, regulerer du chokespaken slik at motoren går jevnt. Åpne choken ved å dra den bakover til ÅPEN-stillingen så snart som mulig. En varm motor trenger lite eller ingen choke.

Lekkasjetestbryter

Bruk bryteren (Figur 15) for å kontrollere at lekkasjealarmen og tidsforsinkelsen virker som de skal.

Timeteller

Timetelleren (Figur 15) viser totalt antall timer maskinen har blitt brukt. Den starter når du dreier nøkkelbryteren til PÅ-stilling.

Setejusteringsspak

Denne spaken, på venstre side av setet (Figur 16), gjør det mulig å justere setet 10 cm fremover og bakover.

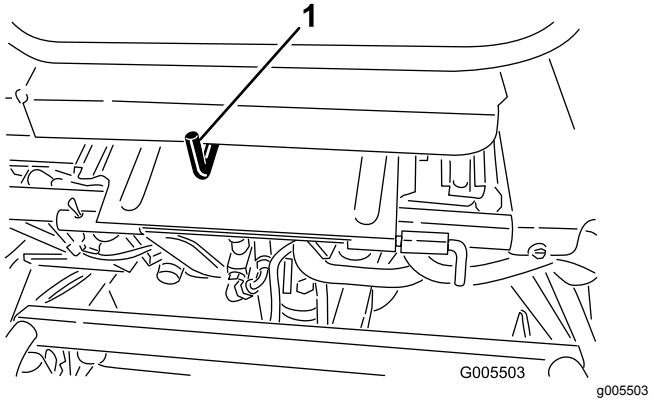

Figur 16

1. Setejusteringsspak

Kontroll for heving/senking av klippeenheten

Hvis du flytter kontrollen (Figur 17) fremover mens maskinen er i drift, senkes klippeenhetene og spolene aktiveres. Trekk spaken bakover for å stanse spolene og heve klippeenhetene. Hvis du må stanse spolene under drift, drar du spaken raskt tilbake for så å slippe den opp. Du starter spolene igjen ved å flytte spaken fremover.

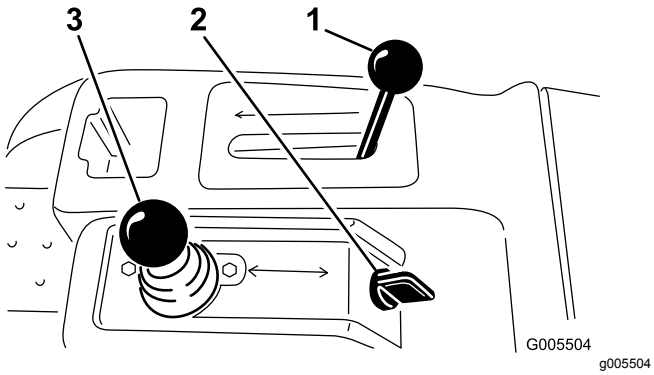

Figur 17

1. Kontrollspak
2. Tenningsbryter
3. Kontroll for heving/senking av klippeenheten

Kontrollspak

Styrespaken (Figur 17) har to trekkvalg samt en Nøytral-stilling. Det er tillatt å skifte fra klipping til transport eller omvendt (ikke til nøytral) mens maskinen er i bevegelse. Skade vil ikke oppstå.

- BAKRE stilling – nøytral og sliping
- MIDTRE stilling – klipping
- FREMRE stilling – transport

Tenningsbryter

Sett nøkkelen i bryteren (Figur 17), og vri den med klokken så langt som mulig mot START-stillingen for å starte motoren. Slipp nøkkelen så snart motoren starter. Nøkkelen flytter seg til PÅ-stillingen. Stopp motoren ved å vri nøkkelen mot klokken til AV-stilling.

Låsespake for ratt

Drei spaken (Figur 18) fremover for å løsne på justeringen, hev eller senk rattet til passe høyde for operatøren, og drei spaken tilbake for å stramme justeringen.

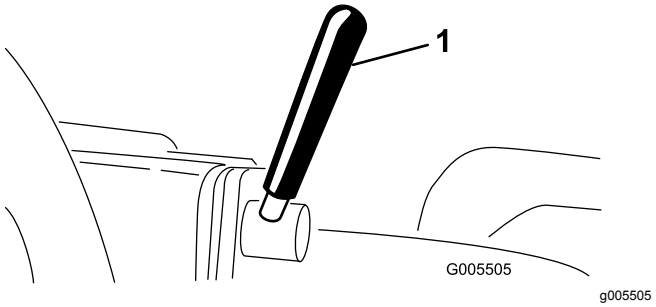

Figur 18

1. Låsespake for ratt

Låseknott for ratt

Løsne knotten (Figur 19) til kanten går klar av hakkene på styrearmen. Hev eller senk styrearmen til ønsket høyde mens du stiller inn kanten på knotten i forhold til styrearmen. Stram knotten for å låse justeringen.

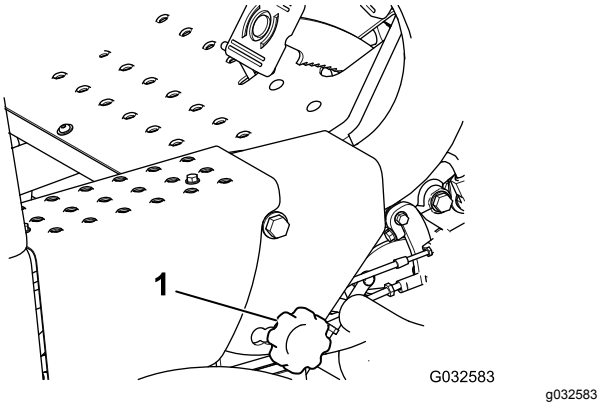

Figur 19

1. Låseknott for ratt

Drivstoffavstengingsventil

Lukk drivstoffavstengingsventilen (Figur 20) under drivstofftanken når du oppbevarer eller transporterer maskinen på lastebil eller tilhenger.

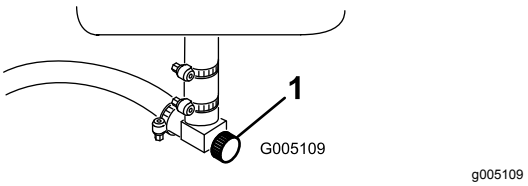

Figur 20

1. Drivstoffavstenging (under drivstofftanken)

Slipespak

Bruk slipespaken (Figur 21) sammen med kontrollspaken for senking og heving av klippeenhetene for å slipe spolene.

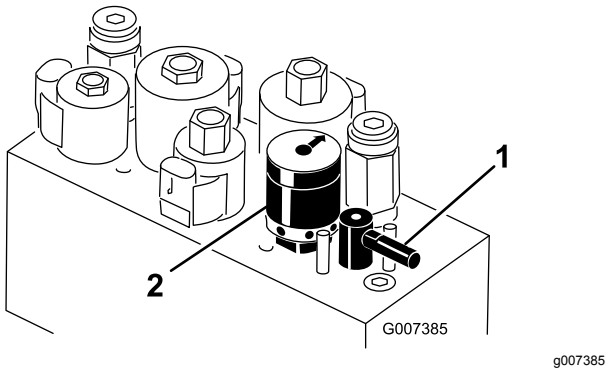

g007385

Figur 21

1. Slipespak
2. Spolehastighetskontroll

Spolehastighetskontroll

Bruk spolehastighetskontrollen (Figur 21) til å justere hastigheten på spolene.

Spesifikasjoner

Merk: Spesifikasjoner og konstruksjon kan forandres uten varsel.

Klippebredde	150 cm
Hjulets slitebane	126 cm
Hjulavstand	119 cm
Total lengde	229 cm
Total bredde	177 cm
Total høyde	189 cm
Nettovekt	493 kg

Tilbehør

Et utvalg av Toro-godkjent tilbehør som kan brukes sammen med maskinen for å forbedre og utvide dens funksjoner er tilgjengelig. Ta kontakt med din autoriserte serviceforhandler, eller gå til www.Toro.com for å få en liste over godkjent tilbehør og utstyr.

Bruk originale Toro-deler for å beskytte Toro-utstyret og opprettholde dets optimale ytelse. Når det gjelder pålitelighet, leverer Toro reservedeler designet for utstyrets nøyaktige tekniske spesifikasjoner. Insister på Toro-deler for ro i sinnet.

Bruk

Merk: Angi hva som er høyre og venstre side på maskinen ved å stå i normal arbeidsstilling.

Sikkerhet før bruk

Generell sikkerhet

- Ikke la barn eller personer som ikke er opplært, kjøre eller utføre vedlikehold på maskinen. Det kan hende at lokale forskrifter setter en aldersgrense for bruk. Eieren er ansvarlig for opplæring av alle operatører og mekanikere.
- Gjør deg kjent med sikker bruk av utstyret, driftskontrollene og sikkerhetssymbolene.
- Lær deg å stanse maskinen og slå av motoren raskt.
- Kontroller at dødmannskontrollene, sikkerhetsbryterne og verneplatene er montert og fungerer på korrekt måte. Ikke bruk maskinen hvis disse ikke fungerer som de skal.
- Før du klipper, må du alltid undersøke maskinen for å sikre at klippeenhetene er i god stand.
- Undersøk området der du skal bruke maskinen, og fjern alle gjenstander som kan slynges ut av maskinen.

Drivstoffsikkerhet

- Vær svært forsiktig når du håndterer drivstoff. Det er brannfarlig, og dampen er eksplosiv.
- Slukk alle sigaretter, sigarer, piper og andre tennkilder.
- Bruk bare en godkjent drivstoffkanne.
- Ta aldri lokket av drivstofftanken eller fyll på drivstofftanken mens motoren går eller er varm.
- Ikke fyll drivstoff på maskinen i et innelukket rom.
- Oppbevar aldri maskinen eller bensinkannen hvor det er åpen ild, gnist eller kontrollampe, som på en varmtvannstank eller annet apparat.
- Hvis du søler drivstoff, må du ikke prøve å starte motoren. Unngå alt som kan antennes, til all drivstoffdamp er forsvunnet.

Fylle drivstofftanken

- **Drivstofftankkapasitet:** 26,6 liter
- **Anbefalt drivstoff:**
  - For best resultat bør du kun bruke ren, fersk (mindre enn 30 dager gammel) og blyfri bensin med oktankvalitet på 87 eller høyere (vurderingsmetode (R+M)/2).

– **Etanol**: Bensin med opptil 10 % etanol (alkoholbensin) eller 15 % MTBE (metyltertiærbutyleter) i volum er akseptabelt. Etanol og MTBE er ikke det samme. Bensin med 15 % etanol (E15) i volum er ikke godkjent for bruk. **Ikke bruk bensin som inneholder mer enn 10 % etanol i volum**, som f.eks. E15 (inneholder 15 % etanol), E20 (inneholder 20 % etanol) eller E85 (inneholder opptil 85 % etanol). Bruk av bensin som ikke er godkjent, kan forårsake problemer og/eller motorskade som kanskje ikke dekkes av garanti.
– **Ikke** bruk metanolholdig bensin.
– **Ikke** oppbevar drivstoff i drivstofftanken eller i drivstoffbeholdere over vinteren, med mindre du bruker drivstoffstabilisator.
– **Ikke** bland olje i drivstoffet.

Viktig: **Ikke bruk andre tilsetningsstoffer i bensinen enn drivstoffstabilisator/kondisjoneringsmiddel. Ikke bruk alkoholbaserte drivstoffstabilisatorer som for eksempel etanol, metanol eller isopropanol.**

1. Rengjør rundt og ta av lokket på drivstofftanken (Figur 22).

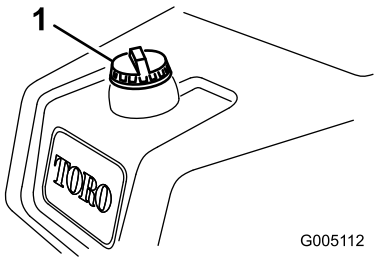

g005112

Figur 22

1. Drivstofftanklokk

2. Fyll på vanlig blyfri bensin på drivstofftanken helt til nivået når opp til 25 mm under bunnen av påfyllingshalsen.

   Dette tomrommet i tanken gir drivstoffet plass til å utvide seg. **Drivstofftanken må ikke fylles helt opp.**
3. Sett på lokket.

   Merk: Du vil høre et klikk når lokket festes.
4. Tørk opp eventuelt drivstoffsøl.

Utføre daglig vedlikehold

Før du bruker maskinen på daglig basis må du utføre følgende prosedyrer:

- Kontroller motoroljenivået – se Kontrollere motoroljen (side 30).
- Kontroller hydraulikkvæskenivået – se Kontrollere nivået på hydraulikkvæsken (side 38).
- Kontroller kontakten mellom spole og motstål – se Kontrollere berøringen mellom spolen og motstålet (side 41).
- Kontroller dekktrykket – se Kontrollere trykket i dekkene (side 33).

Sikkerhet under drift

Generell sikkerhet

- Eieren/brukeren kan forhindre og er ansvarlig for ulykker som kan forårsake personskader eller materielle skader.
- Ha på deg passende klær, inkludert vernebriller, sklisikkert og kraftig fottøy og hørselsvern. Sett opp langt hår og ikke bruk smykker.
- Ikke bruk maskinen når du er syk, trett eller påvirket av alkohol eller andre rusmidler.
- Ha aldri med passasjerer på maskinen, og hold mennesker og kjæledyr borte fra maskinen under drift.
- Bruk maskinen bare når det er god sikt, for å unngå hull eller skjulte farer.
- Unngå å klippe vått gress. Redusert veigrep kan føre til at maskinen glir.
- Påse at alle drivverk står i nøytral stilling, at parkeringsbremsen er aktivert og at du er i førerposisjon før du starter motoren.
- Hold hendene og føttene borte fra klippeenhetene. Hold deg unna åpningen på utløpssjakten til enhver tid.
- Se bak- og nedover før du rygger, slik at du ikke kjører på noen.
- Vær forsiktig når du nærmer deg hjørner, busker, trær eller annet som begrenser synsfeltet.
- Ikke bruk gressklipperen i nærheten av kanter, grøfter eller voller. Maskinen kan plutselig velte hvis et hjul går over kanten eller hvis kanten gir etter.
- Stopp klippeenhetene når du ikke klipper.
- Stopp maskinen og undersøk klippeenhetene hvis du har kjørt over gjenstander, eller hvis maskinen begynner å vibrere unormalt. Foreta alle nødvendige reparasjoner før du gjenopptar bruk.
- Kjør sakte, og vær forsiktig når du svinger og krysser veier og fortau med maskinen. Overhold alltid vikeplikten.
- Koble ut drivkraften til klippeenheten og slå av motoren før du justerer klippehøyden (med mindre du kan justere den fra driftsstillingen).
- La aldri motoren gå i et lukket rom hvor eksosen ikke slipper ut.

- La aldri maskinen stå uten tilsyn når den er i gang.
- Før du forlater førersetet (inkludert for å tømme gressoppsamlerene eller rense sjakten), gjør følgende:
  - Parker maskinen på en jevn flate.
  - Koble ut kraftoverføringen, og senk utstyret.
  - Sett på parkeringsbremsen.
  - Slå av motoren og ta ut nøkkelen.
  - Vent til alle bevegelige deler har stanset.
- Ikke bruk maskinen hvis det er fare for lynnedslag.
- Ikke bruk maskinen til tauing.
- Bruk kun utstyr, tilbehør og reservedeler som er godkjent av The Toro® Company.

Sikkerhet for veltebeskyttelsessystem

- **Ikke** fjern veltebeskyttelsen fra maskinen.
- Sørg for at sikkerhetsbeltet er festet og at du kan frigjøre det raskt i nødstilfeller.
- Bruk alltid sikkerhetsbelte hvis maskinen har en fastmontert veltebøyle.
- Kontroller nøye om det finnes overhengende hindringer, og sørg for at du ikke kommer i kontakt med slike.
- Sørg for at veltebøylebeskyttelsen er i sikker driftstilstand ved å inspisere den grundig for skade med jevne mellomrom og kontrollere at alle monteringsfester er strammet til.
- En skadet veltebeskyttelse skal skiftes ut. Ikke reparer eller endre den.

Sikkerhet i skråninger

- Sakk ned farten og vær forsiktig i skråninger. Kjør opp og ned i skråninger. Gressforhold kan påvirke maskinens stabilitet.
- Ikke sving maskinen i skråninger. Hvis du må svinge maskinen, vri den sakte og gradvis nedover, hvis mulig.
- Ikke snu maskinen brått. Vær forsiktig når du rygger maskinen.
- Vær ekstra forsiktig når maskinen brukes med tilbehør, da dette kan virke inn på maskinens stabilitet.

Kjøre inn maskinen

Se i brukerhåndboken for motoren som følger med maskinen for fremgangsmåter for oljebytte og vedlikehold som anbefales under innkjøringsfasen.

Det er kun nødvendig med åtte timer klipping for å kjøre inn gressklipperen.

Ettersom de første driftstimene er avgjørende for hvor driftssikker maskinen blir i fremtiden, bør du følge nøye med på funksjonene og ytelsen slik at små feil oppdages og rettes opp før de blir store. Undersøk maskinen ofte under innkjøringsfasen for å kontrollere om det finnes lekkasjer, løse fester eller andre feil.

Starte motoren

Merk: Kontroller området under maskinen for å forsikre deg om at det ikke ligger rusk der.

1. Sett deg i setet, påse at parkeringsbremsen er tilkoblet, koble fra kontrollspaken for heving/senking av klippeenheten, og sett styrespaken i FRI-stilling.
2. Påse at foten din ikke er på trekkpedalen, og kontroller at den står i FRI-stilling.
3. Flytt chokespaken til PÅ-stillingen (kun når du starter en kald motor) og gasspaken til HALV HASTIGHET.
4. Start motoren, og juster choken så den kjører jevnt.
5. Åpne choken ved å dra den bakover til AV-stillingen så snart som mulig.

   Merk: En varm motor trenger lite eller ingen choke.
6. Kontroller maskinen ved hjelp av følgende rutiner så snart motoren har startet:
   A. Flytt gasspaken til HURTIG-stilling.
   B. Sett trekkontrollspaken i KLIPPE-stillingen, og koble deretter til spolene midlertidig ved å flytte kontrollspaken for heving/senking av klippeenheten fremover.

      Klippeenhetene skal senke seg, og alle spolene skal rotere.
   C. Flytt kontrollspaken for heving/senking bakover til klippeenhetene heves til transportstillingen.

      Klippeenhetene slutter å rotere så snart de begynner å bli hevet. Hvis du slipper spaken før klippeenhetene er hevet, stanser oppoverbevegelsen, men klippeenhetene vil fortsatt slutte å rotere.
   D. Lås parkeringsbremsen, og slå av motoren.
   E. Kontroller kantene på alle kurvene for å påse at de ikke kommer i kontakt med spolen under klippingen.

      Hvis du ser tegn på kontakt, juster trekkarmene. Se 4 Installere klippeenhetene (side 12).
   F. Se etter oljelekkasjer, og trekk til hydraulikkoblingene hvis du finner lekkasjer.

Merk: Når maskinen er ny og lagrene og spolene er stramme, må du benytte gasspakens HURTIG-innstilling for å utføre denne kontrollen. Dette behøves muligens ikke etter innkjøringsfasen.

Merk: Hvis det fortsetter å lekke olje, må du ta kontakt med en autorisert Toro-forhandler og, om nødvendig, bytte ut deler.

Viktig: **Det er normalt at det er litt olje på motoren eller hjulforseglingene. Forseglingene trenger litt smøring for å fungere som de skal.**

Slå av motoren

1. Flytt gasspaken til SAKTE-stilling, koble fra kontrollen for heving/senking av klippeenheten og flytt styrespaken til NEUTRAL (FRI)-stilling.
2. Slå av motoren ved å vri tenningsnøkkelen til AV-posisjonen. Ta nøkkelen ut av tenningen for å unngå at kjøretøyet startes ved et uhell.
3. Steng drivstoffventilen før du setter maskinen til oppbevaring.

Sjekke sikkerhetssperresystemet

⚠ FORSIKTIG

Hvis sikkerhetssperrebryterne frakobles eller blir skadet, kan det hende at maskinen virker på en uventet måte som forårsaker personskader.

- **Ikke rør sperrebryterne.**
- **Sjekk sperrebryterne daglig, og bytt ut ødelagte brytere før du bruker maskinen.**

Hensikten med sikkerhetssperresystemet er å forhindre at maskinen går når det er fare for at føreren eller maskinen kan skades.

Sikkerhetssperresystemet hindrer motoren i å starte, med mindre:

- Trekkpedalen er i NEUTRAL (FRI)-stilling.
- Styrespaken er i NEUTRAL (FRI)-stilling.

Sikkerhetssperresystemet hindrer maskinen i å flytte seg, med mindre:

- Parkeringsbremsen er frakoblet.
- Føreren sitter i setet.
- Styrespaken er i KLIPP- eller TRANSPORT-stilling.

Sikkerhetssperresystemet gjør at spolene ikke kan brukes med mindre styrespaken står i KLIPP-stillingen.

Utfør følgende systemkontroller daglig for å være sikker på at sperresystemet fungerer som det skal:

1. Sitt i setet, sett trekkpedalen og styrespaken i NEUTRAL (FRI) og sett på parkeringsbremsen.
2. Prøv å trykke inn trekkpedalen.

   Hvis du ikke klarer å trykke inn pedalen, betyr det at sperresystemet fungerer som det skal. Utbedre problemet dersom det ikke fungerer ordentlig.
3. Sitt i setet, sett trekkpedalen og styrespaken i NEUTRAL (FRI) og sett på parkeringsbremsen.
4. Flytt styrespaken til KLIPP- eller TRANSPORT-stilling og prøv å starte motoren.

   Hvis du ikke klarer å starte motoren, betyr det at sperresystemet fungerer som det skal. Utbedre problemet dersom det ikke fungerer ordentlig.
5. Sitt i setet, sett trekkpedalen og styrespaken i NEUTRAL (FRI) og sett på parkeringsbremsen.
6. Start motoren og sett styrespaken til KLIPP- eller TRANSPORT-stilling.

   Hvis motoren stopper, betyr det at sperresystemet fungerer som det skal.

   Utbedre problemet dersom det ikke fungerer ordentlig.
7. Sitt i setet, sett trekkpedalen og styrespaken i NEUTRAL (FRI) og sett på parkeringsbremsen.
8. Start motoren.
9. Koble fra parkeringsbremsen, sett styrespaken i KLIPP-stillingen og reis deg fra setet.

   Hvis motoren stopper, betyr det at sperresystemet fungerer som det skal. Utbedre problemet dersom det ikke fungerer ordentlig.
10. Sitt i setet, sett trekkpedalen og styrespaken i NEUTRAL (FRI) og sett på parkeringsbremsen.
11. Start motoren.
12. Flytt kontrollspaken for heving/senking av klippeenheten forover for å senke klippeenhetene. Klippeenhetene skal senkes, men ikke begynne å rotere.

    Hvis de begynner å rotere, fungerer ikke sperresystemet korrekt. Korriger problemet før du bruker maskinen.

Kjøre maskinen uten å klippe

Kontroller at klippeenhetene er hevet helt opp. Flytt styrespaken til TRANSPORT-stilling. Bruk bremsene til å redusere maskinens fart når du kjører ned bratte skråninger for å forhindre at du mister kontrollen.

Reduser alltid hastigheten og kjør forsiktig når du skal kjøre på ujevnt underlag. Gjør deg vant med maskinens bredde. Ikke forsøk å kjøre mellom gjenstander som står nært hverandre slik at du forhindrer kostbare skader og bortkastet tid.

Klipping

Før du klipper greener, finn et tomt område og øv deg på å starte og stoppe maskinen, heve og senke klippeenhetene, snu osv.

Kontroller at det ikke er gjenstander på plenen, ta flagget ut av hullet og finn ut hvilken retning det er best å klippe i. Baser klipperetningen på den som ble brukt forrige gang. Klipp alltid i en annen retning enn sist, slik at det er mindre sannsynlighet for at gresset legger seg ned og på den måten unngår å komme mellom knivene og motstålet.

1. Nærm deg greenen med styrespaken i KLIPPE-stillingen og gasspaken i full gass.
2. Start i den ene enden av greenen, slik at du kan klippe i sløyfer.

   Merk: Dette presser gresset minst mulig sammen, i tillegg til at det blir et fint mønster på greenen.
3. Aktiver kontrollspaken for heving/senking når de fremre kantene av gresskurvene krysser den ytre kanten på greenen.

   Merk: Denne metoden gjør at klippeenhetene senkes ned til gresset samt at spolene startes.

   Viktig: **Husk på at spolen på klippeenhet nr. 1 forsinkes. Av den grunn bør du øve deg på å beregne riktig tidsmengde, slik at du minimaliserer gressoppryddingen.**
4. Overlapp den forrige returveien minimalt.

   Merk: For at du skal klippe i en rett linje over greenen og holde maskinen på lik avstand fra kanten på den forrige lengden du klippet, må du lage deg en siktelinje på ca. 1,8–3 m fremfor maskinen til kanten på den delen av greenen du ikke har klippet enda (Figur 23). Noen synes at det hjelper å inkludere den ytre kanten på rattet som en del av siktelinjen, dvs. holde kanten på rattet i en rett linje i forhold til et punkt som alltid har samme avstand til fronten på maskinen.
5. Når fronten på kurvene krysser greenkanten, må du flytte styrekontrollen for heving/senking bakover og holde den til alle klippeenhetene er hevet. Dette stopper spolene og hever klippeenhetene.

   Merk: Det er viktig å taime dette trinnet riktig, slik at du ikke klipper i utkanten og ennå klipper så mye som mulig av greenen for å minimalisere mengden gress som må klippes rundt den ytre utkanten.
6. Reduser driftstiden og gjør det lettere for deg selv å begynne på neste lengde ved å snu maskinen brått i motsatt retning for deretter å snu den i den retningen du skal klippe (dvs. hvis du har tenkt å svinge til høyre, svinger du først litt til venstre og deretter til høyre).

   Merk: Dette hjelper deg med å få maskinen raskere på plass til neste lengde. Forsøk å gjøre svingen så kort som mulig, bortsett fra når det er varmt vær. Da vil en større bue gjøre at du unngår å skade gresset.

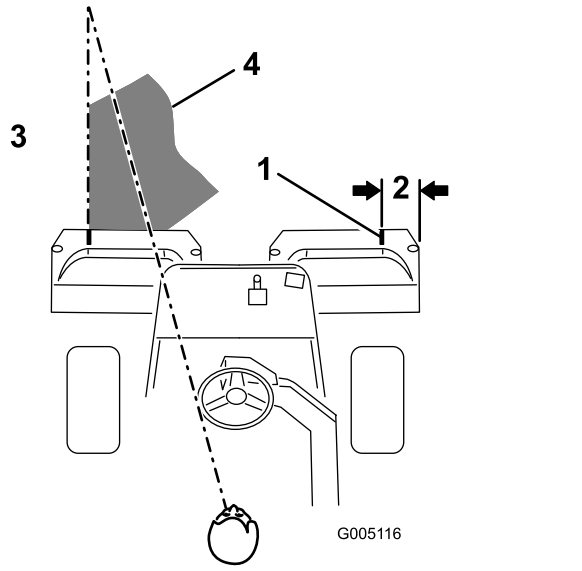

g005116

Figur 23

1. Innrettingsstripe
2. Ca. 12,7 cm
3. Klipp gresset til venstre
4. Hold brennpunktet 2–3 m foran maskinen.

Merk: På grunn av servostyringssystemets natur vil rattet ikke svinge tilbake til den opprinnelige stillingen etter en fullendt sving.

Viktig: **Stans aldri maskinen på en green mens klippeenhetens spoler er i drift, da dette kan skade gresset. Hvis du stanser maskinen på en våt green, kan det føre til merker eller hakk fra hjulene.**

7. Hvis lekkasjealarmen (dersom en slik er montert på modellen) går eller du legger merke til en oljelekkasje mens du klipper en green, må du øyeblikkelig heve klippeenhetene, kjøre av greenen og stanse maskinen på et område borte fra greenen. Finn årsaken til lekkasjen, og rett opp feilen.
8. Avslutt klippingen av greenen med å klippe den ytre utkanten. Pass på at du endrer klipperetning i forhold til forrige gang.

Merk: Du må alltid huske på at vær- og gressforholdene endrer seg, og pass på å skifte klipperetningen i forhold til forrige gang.

9. Når du er ferdig med å klippe den ytre utkanten, bank klippespaken for heving/senking bakover for å stanse spolene og kjøre av greenen. Når alle klippeenhetene er av greenen, hev dem.

   Merk: Dette sørger for færre gressklumper på greenen.

10. Sett tilbake flagget.
11. Tøm gresskurvene for alt gress før du kjører til neste green.

    Merk: Tungt, vått gress er en unødvendig belastning for kurvene og maskinen, og de øker på den måten belastningen på motoren, hydraulikksystemet, bremsene osv.

Sikkerhet etter bruk

Generell sikkerhet

- Fjern gress og rusk fra klippeenhetene, drivverk, lyddemperne, kjøleskjermene og motoren for å unngå at det begynner å brenne. Tørk opp eventuelt olje- eller drivstoffsøl.
- Steng drivstofftilførselen under oppbevaring eller transport på lastebiler.
- Koble ut drivkraften til utstyret når du transporterer eller ikke bruker maskinen.
- La motoren bli kald før maskinen settes på et lukket sted.
- Oppbevar aldri maskinen eller bensinkannen hvor det er åpen ild, gnist eller kontrollampe som på en varmtvannstank eller andre apparater.

Sikkerhet ved tauing

- Foreta kun tauing med en maskin som har en kobling som er beregnet for tauing. Ikke fest utstyr som skal taues i annet enn denne koblingen.
- Følg anbefalingene fra produsenten for vektgrenser for taueutstyr og tauing i skråninger. I skråninger kan vekten på utstyret som taues medføre at man mister både trekkraft og kontroll.
- Ikke la barn eller andre få lov til å sitte i eller på utstyr som taues.
- Kjør sakte, og beregn ekstra avstand for å kunne stoppe under tauing.

Kontrollere og rengjøre gressklipperen etter bruk

Når du er ferdig med klippingen, vask maskinen med en hageslange uten dyse for å hindre for høyt vanntrykk fra å kontaminere og skade tetningene og lagrene. **Bruk aldri vann til å vaske en varm motor eller elektriske koblinger.**

Etter rengjøringen undersøker du at det ikke lekker hydraulikkvæske fra maskinen og at det ikke er skader eller slitasje på hydrauliske og mekaniske komponenter, samt at klippeenhetene er skarpe. Du må også smøre bremseakslene med SAE 30-olje eller spraye på smøremiddel for å forhindre korrosjon og bidra til at maskinen er i god stand til neste gang den skal brukes.

Transportere maskinen

- Vær forsiktig når du skal sette maskinen på en tilhenger eller lastebil, og når du skal sette den ned på bakken igjen.
- Bruk en bred rampe når du laster maskinen på en tilhenger eller lastebil.
- Fest maskinen godt med stropper, kjetting, kabel eller tau. Både de fremre og bakre stroppene må ledes nedover og utover fra maskinen.

Taue maskinen

I nødstilfeller kan du taue kjøretøyet over korte avstander, mindre enn 0,4 km, men Toro anbefaler ikke dette som standardprosedyre.

Viktig: **Ikke tau maskinen i større hastighet enn 3–5 km/t, ettersom drivverket kan bli skadet. Dersom du må flytte maskinen over en lengre avstand, bør den transporteres på en lastebil eller tilhenger.**

1. Finn omløpsventilen på pumpen, og vri den slik at åpningen står vertikalt (Figur 24).

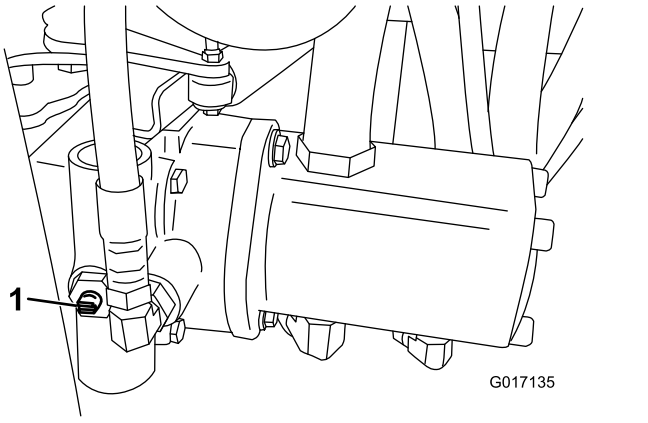

Figur 24

1. Omløpsventil – åpningen er i lukket (horisontal) stilling

2. Før du starter motoren, må du stenge omløpsventilen ved å vri den slik at åpningen

står horisontalt (Figur 24). Ikke start motoren når ventilen er åpen.

Vedlikehold

⚠ ADVARSEL

Hvis du ikke vedlikeholder maskinen, kan det føre til tidlig funksjonssvikt i maskinsystemer, noe som kan medføre skader på deg eller forbipasserende.

Hold maskinen godt vedlikeholdt og i god stand, som angitt i disse instruksjonene.

Merk: Angi hva som er høyre og venstre side på maskinen ved å stå i normal arbeidsstilling.

Merk: Last ned en gratis kopi av det elektriske eller hydraliske skjemaet ved å gå til www.Toro.com, og søke etter maskinen fra koblingen Håndbøker på hjemmesiden.

Viktig: **Se eierhåndboken for motoren for mer informasjon om vedlikeholdsprosedyrer.**

⚠ FORSIKTIG

Dersom du lar nøkkelen stå i tenningsbryteren, kan noen utilsiktet starte motoren, noe som kan påføre deg eller andre personer alvorlige skader.

Ta nøkkelen ut av tenningen, og koble kablene fra tennpluggene før du utfører vedlikehold. Legg ledningene til side slik at de ikke kan komme i kontakt med tennpluggene ved et uhell.

Anbefalt vedlikeholdsplan

Vedlikeholdsintervall	Vedlikeholdsprosedyre
Etter første time	• Stram hjulenes hakemuttere med en momentnøkkel
Etter de 10 første timene	• Stram hjulenes hakemuttere med en momentnøkkel
Etter de 25 første timene	• Skift motoroljen og oljefilteret.
Etter de 50 første timene	• Sørg for at batteriets holdefester er godt strammet til. • Skift hydraulikkfilteret. • Kontroller motorhastigheten (ved halv og full gass).
For hver bruk eller daglig	• Sjekk sikkerhetssperresystemet. • Kontroller og rengjør gressklipperen etter bruk. • Kontroller motoroljenivået. • Kontrollere trykket i dekkene. • Kontroller nivået på hydraulikkvæsken. • Kontroller hydraulikkledningene og -slangene. • Kontroller kontakten mellom spole og motstål.
Hver 50. driftstime	• Smøre maskinen (og umiddelbart etter hver vask) • Overhal luftrenserens skumelement (oftere ved bruk i støvfylte eller skitne forhold). • Kontroller batteriets elektrolyttnivå. • Kontroller koblingene til batteriledningene.
Hver 100. driftstime	• Overhal luftrenserens papirelement (oftere ved bruk i støvfylte eller skitne forhold). • Skift motoroljen og oljefilteret.
Hver 200. driftstime	• Stram hjulenes hakemuttere med en momentnøkkel
Hver 800. driftstime	• Skift tennpluggene. • Bytt ut drivstoffilteret. (Tidligere hvis drivstoffstrømningen forhindres.) • Skift hydraulikkvæske, filter og tankventilator. • Kontroller motorhastigheten (ved halv og full gass). • Kontroller ventilklaringen.
Annet hvert år	• Kontroller drivstoffslangene og -koblingene. • Skift bevegelige slanger.

Kontrolliste for daglig vedlikehold

Ta kopi av denne siden for rutinemessig bruk.

Vedlikeholdskontrollpunkt	For uke:						
	Ma.	Ti.	On.	To.	Fr.	Lø.	Sø.
Kontroller at sikkerhetssper-resystemet virker.							
Kontroller at instrumentene virker							
Kontroller lekkasjealarmen.							
Kontroller at bremsene virker som de skal.							
Kontroller drivstoffnivået.							
Kontroller hydraulikkvæske-nivået.							
Kontroller motoroljenivået.							
Rengjør motorens kjøleribber.							
Kontroller luftfilterets forfilter.							
Kontroller uvanlige motorlyder.							
Kontroller justeringen mellom spole og motstål.							
Kontroller om hydraulikk-slangene er skadet.							
Kontroller om det har oppstått oljelekkasjer.							
Kontroller trykket i dekkene.							
Kontroller klippehøydejuste-ringen.							
Smør alle smøreniplene.[1]							
Smør klippe-, løftekrets- og bremsekoblingene.							
Lakker over ødelagt maling.							
1. Straks etter hver vask, uansett hva som står oppført.							

Bemerkninger om spesielle områder

Kontroll utført av:		
Punkt	**Dato**	**Informasjon**

Forberedelse for vedlikehold

Sikkerhet før vedlikehold

- Før du justerer, rengjør, reparerer eller forlater maskinen, må du gjøre følgende:
  - Parker maskinen på en jevn flate.
  - Flytt gassbryteren til stillingen for lavt tomgangsturtall.
  - Koble fra klippeenhetene.
  - Senk klippeenhetene.
  - Sjekk at trekkenheten er i fri.
  - Sett på parkeringsbremsen.
  - Slå av motoren og ta ut nøkkelen.
  - Vent til alle bevegelige deler har stanset.
  - La maskinen kjøle seg ned før du utfører vedlikehold.
- Hvis klippeenhetene er i transportstilling, bruk mekanisk lås (hvis tilgjengelig) før du forlater maskinen uten tilsyn.
- Ikke utfør vedlikehold når motoren er i gang hvis du kan unngå det. Hold deg borte fra bevegelige deler.
- Bruk jekkstøtter for å støtte maskinen eller komponenter når det er nødvendig.
- Vær forsiktig når du reduserer trykket i komponenter under trykk.

Fjerne seteenheten

Du kan fjerne seteenheten for tilgang til ventilhodedelen av maskinen.

1. Lås opp og hev setet og fest det med støttestangen.
2. Koble fra de to ledningssatskoblingene under setet.
3. Senk setet, og fjern valsetappen som fester setets roteringsstang til rammen (Figur 25).

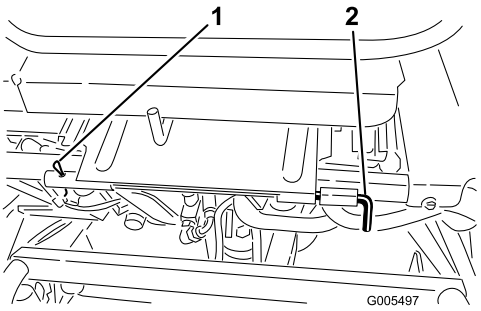

g005497

Figur 25

1. Valsetapp
2. Setets roteringsstang

4. Skyv setets roteringsstang til venstre, skyv setet fremover og løft setet opp.
5. Du må snu prosedyren for å montere setet på igjen.

Merk: Hvis du fjerner setet ofte, kan du bytte ut valsetappen med en R-splint (delenr. 3290-467).

Heve maskinen

⚠ FORSIKTIG

Hvis maskinen ikke støttes korrekt, kan den falle ned og klemme deg eller andre.

Før du utfører servicearbeid på maskinen, må du støtte den opp med jekkstøtter eller treklosser.

Før du hever maskinen, må du senke klippeenhetene. Jekkepunktene er som følger:

- Høyre side – under jekkplaten og ved siden av støttebraketten for veltebeskyttelsen (Figur 26)
- Venstre side – under trinnet
- Bak – ved styrehjulsgaffelen

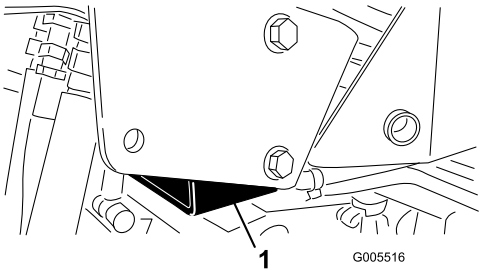

g005516

Figur 26

1. Jekkplate

Smøring

Smøre maskinen

Serviceintervall: Hver 50. driftstime (og umiddelbart etter hver vask)

Smør smøreniplene regelmessig med nr. 2 litiumbasert smørefett.

Smøreniplene er plassert her:

- Bakre valsenavenhet eller, hvis utstyrt med et trehjulsdriftsett, bakhjulets valsekoblinger og eksternt kulelager (1) (Figur 27)

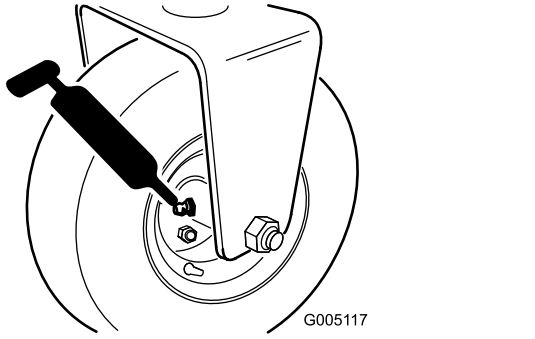

Figur 27

- Styregaffelens aksel (1) (Figur 28)
- Styresylinderens stangende (Figur 28)

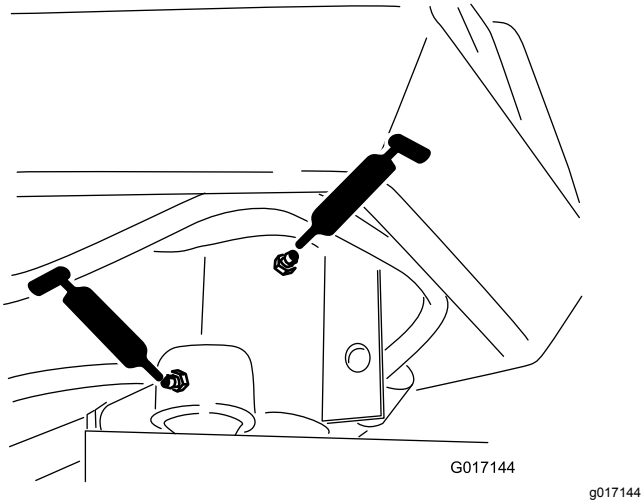

Figur 28

- Løftearmstapp (3) og svinghengsel (3) (Figur 29)

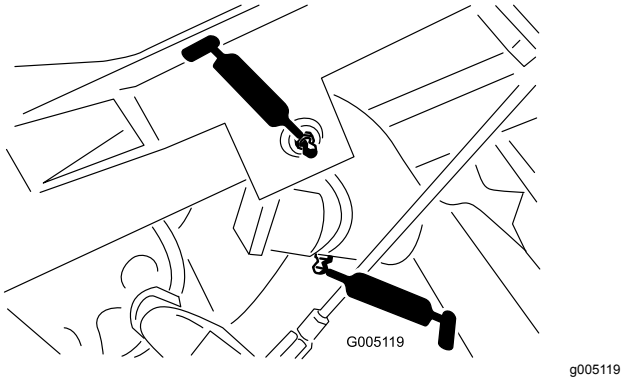

Figur 29

- Trekkrammeaksel og -valse (12) (Figur 30)

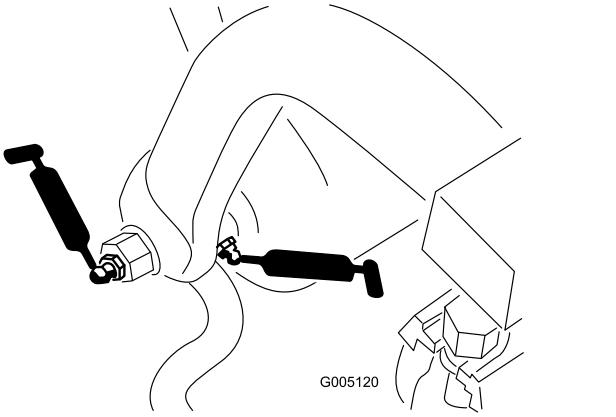

Figur 30

- Styresylinderens ende (Figur 31)

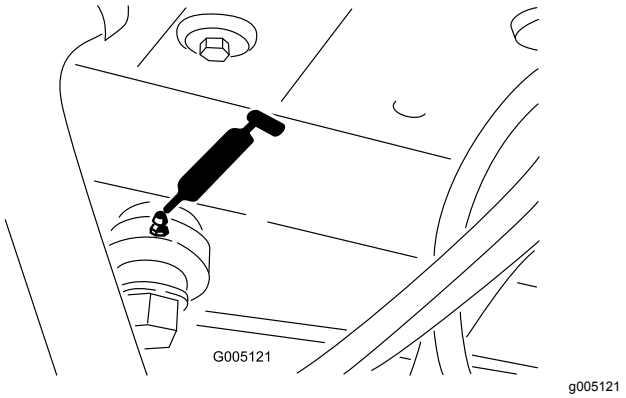

Figur 31

- Løftesylinderne (3) (Figur 32)

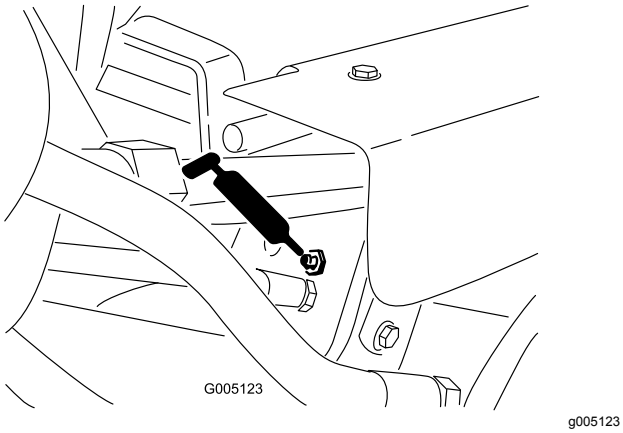

Figur 32

- Trekkpedal (Figur 33)

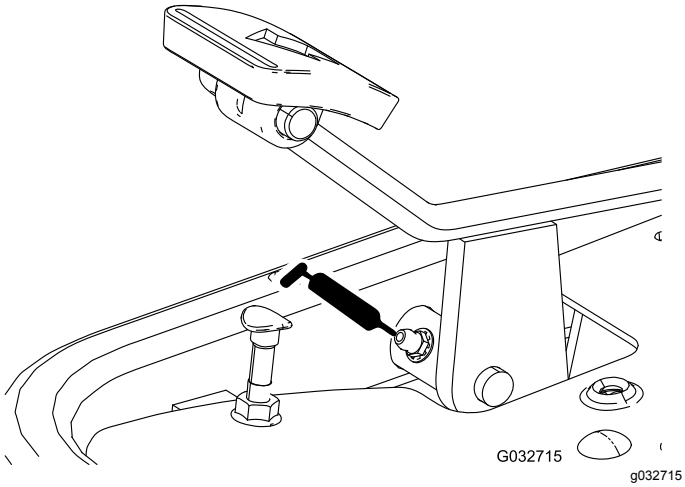

Figur 33

- Hastighetsvelgerkobling (Figur 34 og Figur 35)

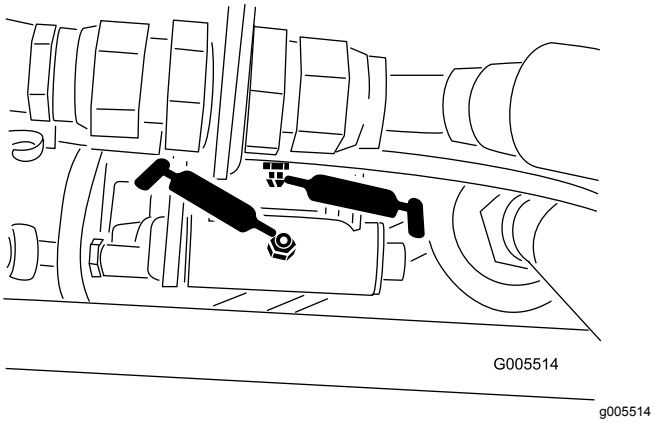

Figur 34

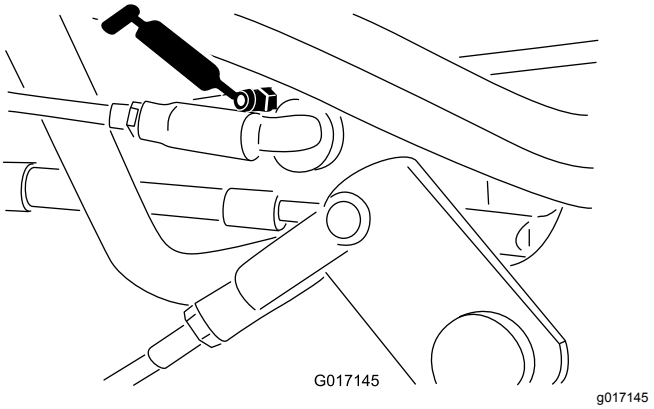

Figur 35

For å smøre maskinen, gjennomfør følgende prosedyre:

1. Tørk av smøreniplene slik at fremmedmateriale ikke kan komme inn i lagrene eller hylsene.
2. Påfør smørefett i lagrene og hylsene til fettet er synlig. Tørk bort overflødig fett.
3. Smør fett på spolemotorens kileaksel og på løftearmen når klippeenheten er fjernet for reparasjon.
4. Smør noen få dråper med SAE 30-motorolje eller sprøyt smøremiddel (WD 40) på alle omdreiningspunkt daglig etter rengjøring.

Vedlikehold av motor

Motorsikkerhet

- Slå av motoren før du sjekker oljen eller tilsetter olje til veivhuset.
- Du må ikke endre hastighetsregulatoren eller ruse motoren.

Overhale luftrenseren

Serviceintervall: Hver 50. driftstime—Overhal luftrenserens skumelement (oftere ved bruk i støvfylte eller skitne forhold).

Hver 100. driftstime—Overhal luftrenserens papirelement (oftere ved bruk i støvfylte eller skitne forhold).

1. Rengjør dekselet grundig (Figur 36).

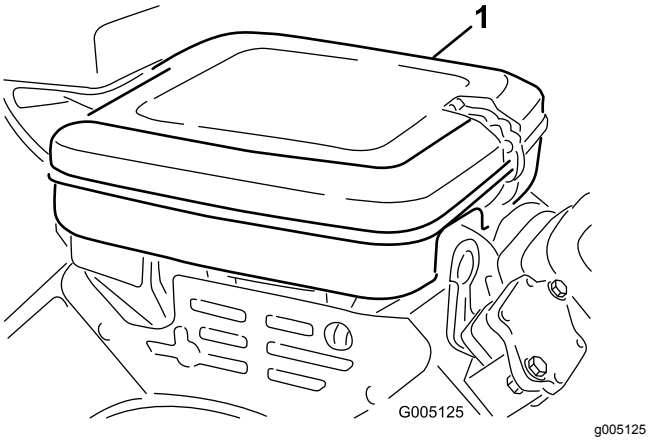

Figur 36

1. Luftrenserdeksel

2. Ta av låseklemmene, og ta av luftrenserdekselet.
3. Ta av vingemutteren som fester elementene til luftrenseren (Figur 37).
4. Hvis skumelementet er skittent, fjerner du det fra papirelementet (Figur 37). Rengjør den grundig, som følger:
   A. Vask skumelementet med en blanding av flytende såpe og varmt vann. Klem på skumelementet for å fjerne skitt, men ikke vri det fordi da kan det bli ødelagt.
   B. Tørk det ved å pakke det inn i en ren fille. Klem på fillen og skumelementet for å tørke det.

   Viktig: **Ikke vri skumelementet når du tørker det.**

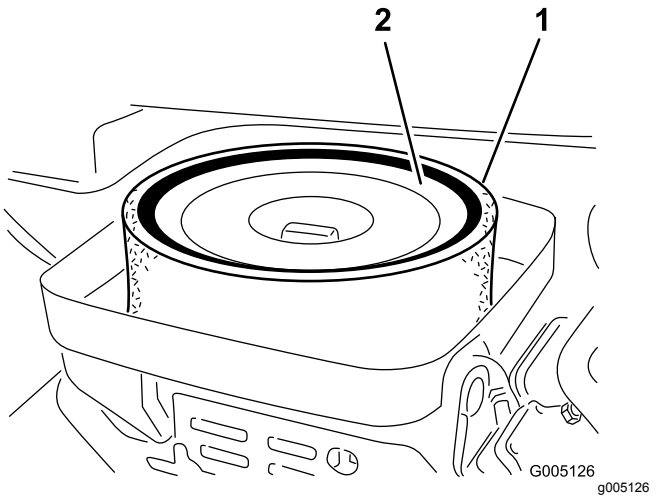

Figur 37

1. Skumelement
2. Papirelement

5. Når du overhaler skumelementet, bør du også kontrollere papirelementet. Rengjør det ved å dunke det forsiktig mot en ren overflate eller bytt det ut hvis det er nødvendig.
6. Sett skumelementet, papirelementet, vingemutteren og luftrenserdekselet tilbake på plass.

   Viktig: **Motoren må ikke brukes uten luftrenserelementet. Dette kan føre til ekstrem slitasje og skade på motoren.**

Kontrollere motoroljenivået

Kontrollere motoroljen

Serviceintervall: For hver bruk eller daglig

Motoren leveres med 1,4 l (med filter) olje i veivhuset. Oljenivået må imidlertid kontrolleres før og etter at motoren startes for første gang.

Bruk bare førsteklasses rensende olje med klassifikasjon SG, SH eller SJ fra American Petroleum Institute (API) eller høyere. Anbefalt viskositet (vekt) er SAE 30.

1. Parker maskinen på en jevn flate, koble inn parkeringsbremsen, slå av motoren, og ta ut nøkkelen. Vent noen minutter før du sjekker oljen.
2. Ta ut peilestaven og tørk den med en ren fille. Sett peilestaven inn i røret, og pass på at den når helt ned (Figur 38).

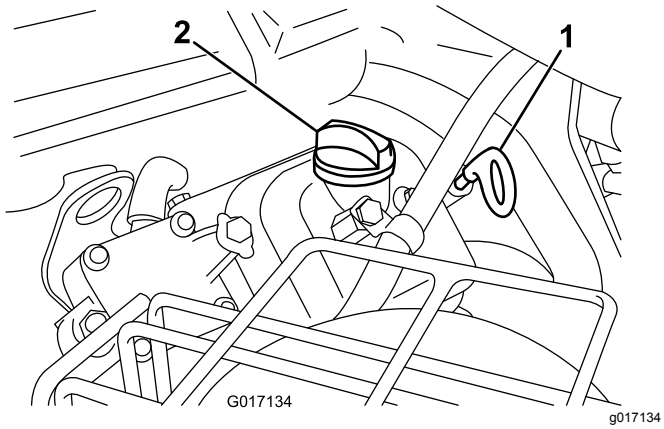

Figur 38

1. Peilestav
2. Påfyllingslokk

3. Ta peilestaven ut av røret, og kontroller oljenivået.
4. Hvis oljenivået er lavt, må du fjerne påfyllingslokket fra ventildekselet og helle olje ned i åpningen i ventildekselet til oljenivået er innenfor merkene på peilestaven. Hell i olje sakte, og kontroller nivået ofte underveis. **Ikke fyll på for mye.**
5. Sett peilestaven på plass, og skru på oljelokket.

Skifte motorolje og filter

Serviceintervall: Etter de 25 første timene

Hver 100. driftstime

1. Fjern tappepluggen (Figur 39) og la oljen renne ut i et tappefat. Når oljen slutter å renne, setter du tappepluggen på igjen.

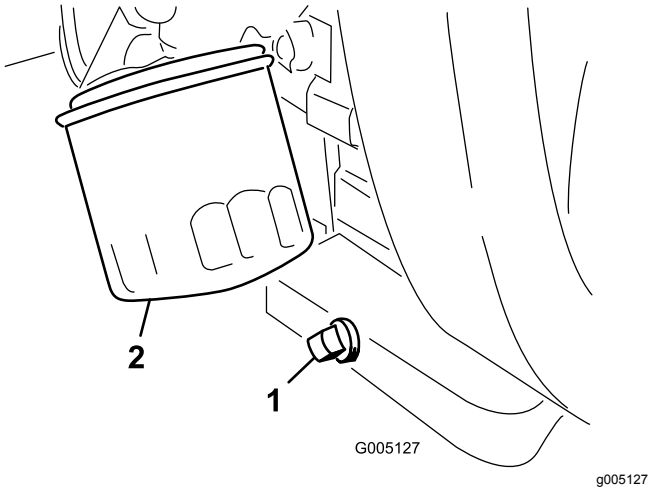

Figur 39

1. Tappeplugg
2. Oljefilter

2. Ta av oljefilteret (Figur 39).
3. Stryk et tynt lag med ren olje på den nye filterpakningen.
4. Skru på filteret for hånd til pakningen kommer i kontakt med filteradapteren. Stram deretter filteret med en ytterligere tre fjerdedels til én omdreining. **Ikke stram for mye.**
5. Tilsett olje til veivhuset, se Kontrollere motoroljen (side 30).
6. Avhend oljefilteret og den brukte oljen på korrekt måte.

Skifte tennpluggene

Serviceintervall: Hver 800. driftstime

Den anbefalte avstanden er 0,76 mm.

Riktig tennplugg er en Champion RC 14YC.

Merk: Tennpluggen varer vanligvis lenge. Pluggen bør imidlertid tas av og kontrolleres hvis motoren svikter.

1. Rengjør området rundt tennpluggen slik at fremmedlegemer ikke kan falle ned i sylinderen.
2. Trekk ledningene av tennpluggene, og fjern pluggene.
3. Kontroller tilstanden til sideelektroden, midtelektroden og midtelektrodens isolator for å se at det ikke finnes noen skader.

   Viktig: **En tennplugg som er sprukket, skitten eller svikter på annen måte må skiftes ut. Elektrodene må ikke sandblåses, skrapes eller rengjøres ved bruk av stålbørste fordi partikler kan løsne fra tennpluggen, falle inn i sylinderen og skade motoren.**
4. Still inn elektrodeavstanden mellom midten og siden på elektrodene til 0,76 mm, som vist i Figur 40.

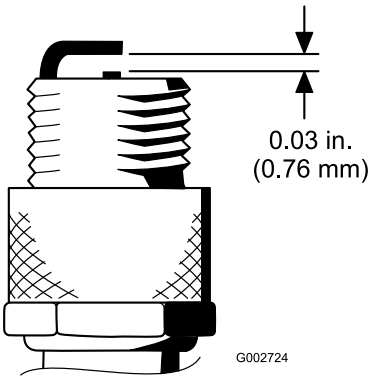

Figur 40

5. Monter tennpluggen med korrekt avstand med en pakning og stram pluggen til 23 N·m. Hvis du ikke har en momentnøkkel, trekker du til pluggen godt.

Vedlikehold av drivstoffsystem

Skifte drivstoffilteret

Serviceintervall: Hver 800. driftstime (Tidligere hvis drivstoffstrømningen forhindres.)

Et filter er bygget inn i drivstoffslangen mellom drivstofftanken og forgasseren (Figur 41).

⚠ FARE

Under visse forhold er drivstoff er meget brannfarlig og svært eksplosivt. Brann eller eksplosjon forårsaket av drivstoff kan påføre deg og andre brannskader samt ødelegge eiendom.

- **Tøm drivstoff ut av drivstofftanken når motoren er kald. Dette skal gjøres utendørs på et åpent sted. Tørk opp eventuelt drivstoffsøl.**
- **Du må aldri røyke når du tømmer drivstoff, og du må holde deg unna åpen ild eller steder der en gnist kan antenne drivstoffdamp.**

1. Steng drivstoffavstengingsventilen, løsne slangeklemmen på forgassersiden av filteret, og fjern drivstoffslangen fra filteret (Figur 41).

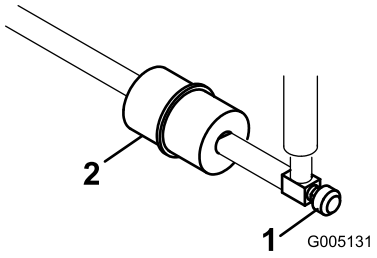

g005131

Figur 41

1. Drivstoffavstengingsventil 2. Drivstoffilter

2. Plasser et tappefat under filteret, løsne den gjenværende slangeklemmen, og ta ut filteret (Figur 41).
3. Monter det nye filteret slik at pilen på filteret peker bort fra drivstofftanken.

Kontrollere drivstoffslangene og -koblingene

Serviceintervall: Annet hvert år

Kontroller om koblingene er slitte, ødelagte eller løse.

Vedlikehold av elektrisk system

Sikkerhet for elektrisk system

- Koble fra batteriet før du reparerer maskinen. Koble kabelen fra den negative polen først, og deretter den andre kabelen fra den positive polen. Koble til den positive polen først og den negative polen sist.
- Lad opp batteriet på et åpent sted med god ventilasjon og borte fra gnister eller åpen ild. Koble laderen fra strømuttaket før du kobler den til eller fra batteriet. Ha på deg beskyttelsesklær og bruk verktøy som er isolert.

ADVARSEL

CALIFORNIA
Proposition 65-advarsel

Batteripoler, klemmer og tilknyttet tilbehør inneholder bly og blyforbindelser: kjemikalier som er kjente i staten California for å føre til kreft og forplantningsskader. Vask hendene etter at du har håndtert et batteri.

Vedlikeholde batteriet

Korrekt elektrolyttnivå for batteriet må vedlikeholdes, og toppen av batteriet må rengjøres. Oppbevar maskinen et kjølig sted for å unngå at batteriet tappes.

Kontroller elektrolyttnivået hver 50. driftstime eller, hvis maskinen er på lager, hver 30. dag.

⚠ FARE

Elektrolytten i batteriet inneholder svovelsyre, en dødelig gift som også kan forårsake alvorlige brannskader.

- **Ikke drikk elektrolytt, og unngå kontakt med hud, øyne eller klær. Bruk vernebriller for å beskytte øynene og gummihansker for å beskytte hendene.**
- **Fyll batteriet i nærheten av rent vann som kan brukes til å skylle huden.**

Opprettholde cellenivået med destillert vann eller vann uten mineraler. Ikke fyll cellene over bunnen av den delte ringen inni hver celle.

Hold toppen av batteriet ren ved å vaske den regelmessig med en børste dyppet i ammoniakk eller en oppløsning med natriumbikarbonat. Skyll overflaten med vann etter rengjøring. Ikke ta av påfyllingslokkene mens du rengjør batteriet.

Batterikablene må sitte fast på batteripolene for å oppnå god elektrisk kontakt.

⚠ ADVARSEL

Feilaktig ruting av batterikabler kan skade maskinen og kablene og forårsake gnister. Gnistene kan føre til at batterigassene eksploderer, noe som kan forårsake personskade.

- **Koble alltid fra den negative (svarte) batterikabelen før du kobler fra den positive (røde) kabelen.**
- **Koble alltid til den positive (røde) batterikabelen før du setter på den negative (svarte) kabelen.**

Hvis det er rust på polene, kobler du fra kablene, den negative (-) kabelen først, og skraper av klemmene og polene hver for seg. Koble kablene til igjen, den positive (+) kabelen først, og smør deretter vaselin på polene.

Finne sikringene

Sikringene for maskinens elektriske anlegg er plassert under setet (Figur 42).

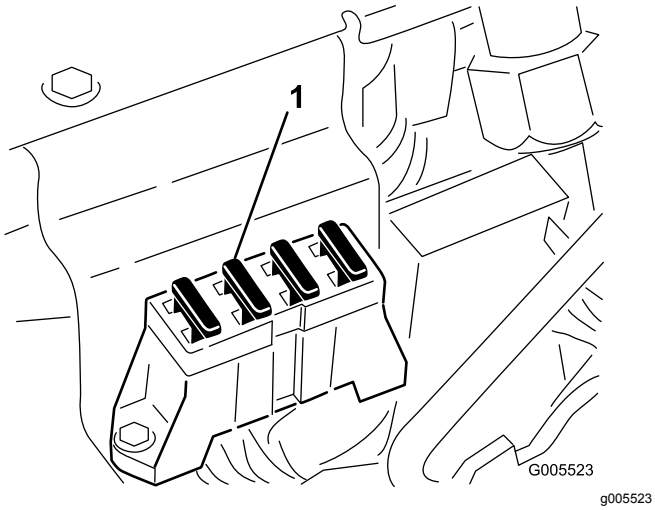

g005523

Figur 42

1. Sikringer

Vedlikehold av drivsystem

Kontrollere trykket i dekkene

Serviceintervall: For hver bruk eller daglig

Varier trykket i dekkene foran avhengig av gressforholdene, fra et minimum på 0,55 bar til et maksimum på 0,83 bar.

Varier trykket i dekkene bak fra et minimum på 0,55 bar til et maksimum på 1,03 bar.

Kontrollere at hjulmutterne er strammet til

⚠ ADVARSEL

Hvis du ikke opprettholder korrekt tilstramming av hjulmutterene, kan det føre til personskader.

Stram hjulmutrene til med et moment på 95–122 N·m etter 1–4 driftstimer, og gjenta etter 10 driftstimer. Stram deretter til etter hver 200. driftstime.

For å sikre jevn fordeling strammer du hjulmutterne i et stjernemønster.

Justere frigiret

Hvis maskinen beveger seg når trekkpedalen står i FRI, må den nøytrale returmekanismen justeres.

1. Sett noe under rammen, slik at ett av forhjulene ikke lenger er i kontakt med bakken.

   Merk: Hvis maskinen er utstyrt med trehjulsdriftssett, hever og låser du også bakhjulet.

2. Start motoren, sett gassen til SAKTE stilling og kontroller at det fremre hjulet som er over gulvet, ikke roterer.

3. Hvis hjulet roterer, må du slå av motoren og gjøre følgende:

   A. Løsne begge låsemutterne som fester trekkontrollkabelen til hydrostatens skillevegg (Figur 43). Pass på at låsemutterne er like løse, og at de er løse nok til at du kan foreta en justering.

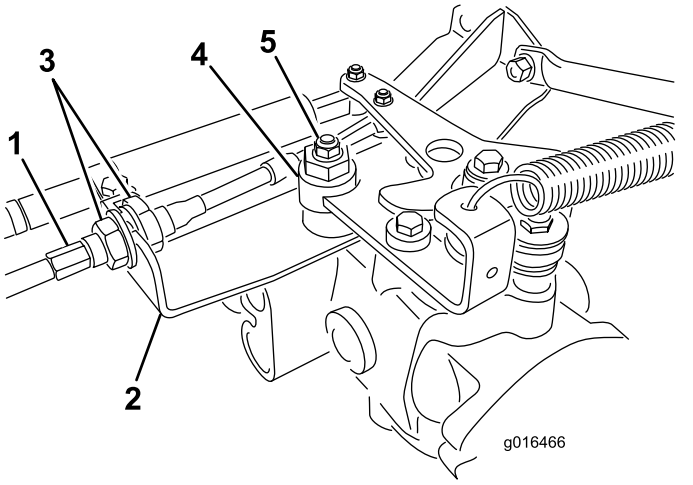

Figur 43

1. Trekkabel
2. Skillevegg
3. Låsemutrer
4. Eksenter
5. Låsemutter

Merk: Løsne mutteren som fester eksenteren til toppen av hydrostaten (Figur 43).

B. Flytt styrespaken til FRI-stilling og gasspaken til SAKTE stilling.

C. Start motoren.

D. Stram eksenteren til den ikke beveger seg i noen retning.

E. Når hjulet ikke lenger roterer, må du stramme mutteren som låser eksenteren og justeringen (Figur 43).

F. Kontroller justeringen med gasspaken i SAKTE- og HURTIG-stillingen.

G. Stram låsemutterne på hver side av skilleveggen like mye, slik at du fester trekkabelen til skilleveggen (Figur 43). Ikke vri kabelen.

Merk: Hvis det oppstår kabelspenning når styrespaken står i FRI, kan det hende at maskinen beveger på seg når du flytter spaken til KLIPPE- eller TRANSPORT-stillingen.

Justere transporthastigheten

Maksimal transporthastighet

Trekkpedalen leveres justert for maksimal transporthastighet, men du må kanskje justere den hvis pedalen når full slaglengde før den berører pedalstopperen, eller hvis du vil du vil redusere transporthastigheten.

For å oppnå maksimal transporthastighet må du sette styrespaken i TRANSPORT-stilling og trykke inn trekkpedalen. Utfør følgende justeringsprosedyre hvis pedalen kommer i kontakt med stopperen (Figur 44) før du kjenner spenning i kabelen:

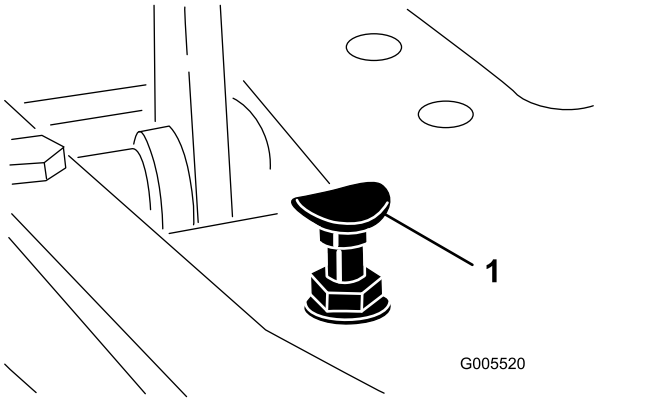

Figur 44

1. Pedalstopper

1. Sett styrespaken i TRANSPORT-stillingen og løsne på låsemutteren som fester pedalstopperen til gulvplaten (Figur 44).
2. Stram pedalstopperen helt til den ikke lenger kommer i kontakt med pedalen.
3. Fortsett å tråkke forsiktig på transportpedalen, og juster pedalstopperen slik at den kommer i kontakt med pedalstangen og stram mutterene.

Viktig: **Påse at kabelstrammingen ikke er overdreven, ellers vil du redusere kabelens levetid.**

Redusere transporthastigheten

1. Trykk inn trekkpedalen, og løsne låsemutteren som fester pedalstopperen til gulvplaten.
2. Løsne pedalstopperen til du oppnår ønsket transporthastighet.
3. Stram låsemutteren som sikrer pedalstopperen.

Justere klippehastigheten

Fabrikkinnstilling: 6,1 km/t

1. Løsne låsemutteren på vuggetappbolten på siden av trekkpedalen (Figur 45).

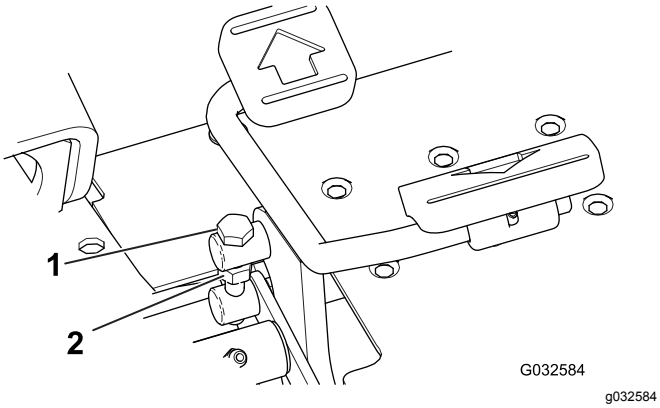

Figur 45

1. Vuggetappbolt
2. Låsemutter

2. Roter vuggetappbolten mot urviseren for å øke klippehastigheten, og med urviseren for å redusere den.
3. Stram låsemutteren uten å rotere vuggetappbolten og kontroller bakkehastigheten. Gjenta prosedyren om nødvendig.

Vedlikehold av bremser

Justere bremsene

Du finner en stang for bremsejustering på hver side av maskinen, slik at bremsene kan justeres likt.

1. Mens du beveger deg fremover i transporthastighet, trykk inn bremsepedalen – begge hjulene skal låse seg samtidig.

⚠ FORSIKTIG

Hvis du tester bremsene på et begrenset område hvor andre personer befinner seg, kan dette resultere i skader.

Du må alltid kontrollere bremsene på et åpent, flatt område hvor det ikke befinner seg noen personer eller hindringer før og etter justeringen.

2. Hvis bremsene ikke låses likt, justerer du bremsene slik:
   A. Koble fra bremsestengene ved å fjerne splinten og splittpinnen (Figur 46).

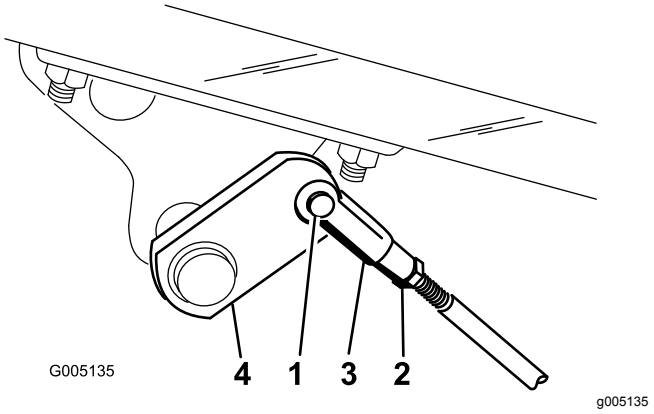

Figur 46

1. Splittpinne og splint
2. Låsemutter
3. Sjakkel
4. Bremseaksel

   B. Løsne låsemutteren, og juster sjakkelen (Figur 46).
   C. Monter sjakkelen på bremseakselen (Figur 46).
   D. Kontroller frigangen på bremsepedalen. Det skal være 13–26 mm frigang før bremseskoen kommer i kontakt med bremsetromlene. Juster for å oppnå denne innstillingen hvis det er nødvendig.
   E. Mens du beveger deg fremover i transporthastighet, trykk inn bremsepedalen – begge bremsene skal låse seg samtidig. Juster dem hvis det er nødvendig.

Viktig: **Kjør inn bremsene hvert år. Se delen 10 Kjøre inn bremsene (side 14).**

Vedlikehold av kontrollsystem

Justere løfting og senking av klippeenheten

Kretsen for løfting og senking av klippeenheten leveres med en mengderegulatorventil (Figur 47). Denne ventilen er forhåndsjustert til ca. tre omdreininger åpen fra fabrikken, men det kan hende den må justeres for å kompensere for forskjeller i hydraulikkvæsketemperaturer, klippehastighet osv.

Merk: La hydraulikkvæsken nå full driftstemperatur før du justerer mengderegulatorventilen.

1. Hev setet, og finn mengderegulatorventilen på den midtre trekkrammen (Figur 47) som er plassert på siden av hydraulikkmanifolden.

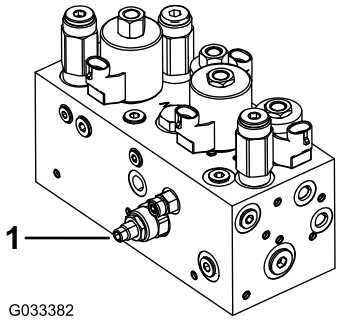

Figur 47

1. Mengderegulatorventil

2. Løsne låsemutteren på mengderegulatorventilens justeringsknott.
3. Drei knotten mot klokken hvis den midtre klippeenheten senkes for sent, eller med klokken hvis den senkes for tidlig. Det skal ikke være nødvendig å dreie den mer enn **1/32–1/16 omdreining.**
4. Test justeringen, og gjenta trinn 3 etter behov. Trekk til låsemutteren når du er ferdig.

Justere løftesylinderne

Hvis du vil regulere høyden til de fremre klippeenhetene når de er hevet (i transport-stillingen), kan du justere de fremre løftesylinderne.

1. Senk klippeenhetene helt ned.
2. Løsne låsemutteren på sjakkelen til løftesylinderen som du vil justere.
3. Koble sylindersjakkelen fra løftearmen.
4. Drei sjakkelen til du oppnår ønsket høyde.

5. Kople sylindersjakkelen til løftearmen, og stram låsemutteren.

Vedlikehold av hydraulisk system

Sikkerhet for hydraulikksystem

- **Kontroller at alle hydraulikkvæskeslanger og -ledninger er i god stand, og at alle hydraulikkoblinger og -beslag er tette, før hydraulikksystemet settes under trykk.**
- **Hold kropp og hender borte fra hull eller dyser som sprøyter ut hydraulikkvæske under høyt trykk.**
- **Bruk kartong eller papir til å finne lekkasjer.**
- **Før du utfører vedlikehold eller reparasjoner på hydraulikksystemet, må du forsiktig slippe ut alt trykket.**
- **Oppsøk legehjelp øyeblikkelig hvis olje kommer i direkte kontakt med huden. Innsprøytet væske må fjernes kirurgisk innen få timer av en lege.**

Service i forbindelse med hydraulikkvæske

Kontrollere nivået på hydraulikkvæsken

Beholderen for hydraulikkvæske fylles på i fabrikken med rundt 32,2 l hydraulikkvæske av høy kvalitet. Før du bruker maskinen på daglig basis, må du kontrollere nivået på hydraulikkvæsken. Hvis væskenivået er lavt, må du etterfylle væske som beskrevet i følgende avsnitt:

Toro Premium All Season Hydraulic Fluid (Tilgjengelig i spann på 19 l eller fat på 208 l. Se delekatalogen eller kontakt Toro-distributør for å få oppgitt delenumre.)

Alternative væsker: Hvis Toro-væske ikke er tilgjengelig kan andre væsker brukes forutsatt at de oppfyller alle følgende materialegenskaps- og bransjespesifikasjoner. Vi anbefaler ikke bruk av syntetisk olje. Forhør deg med oljeforhandleren din for å finne et egnet produkt

Merk: Toro er ikke ansvarlig for skader som skyldes uegnede erstatninger. Bruk bare produkter fra anerkjente produsenter som kan stå for sine anbefalinger.

Hydraulikkvæske med høy viskositetsindeks og lavt flytpunkt mot slitasje, ISO VG 46
Materielle egenskaper:

Viskositet, ASTM D445	cSt ved 40 °C 44 til 50 cSt ved 100 °C 7,9 til 8,5
Viskositetsindeks ASTM D2270	140 til 160
Flytepunkt, ASTM D97	-37 °C til -45 °C
Bransjespesifikasjoner:	
Vickers I-286-S (Quality Level), Vickers M-2950-S (Quality Level), Denison HF-0	

Viktig: **ISO VG 46-flergradsvæsken har vist seg å ha maksimal ytelse under en rekke ulike temperaturforhold. Når maskinen brukes i høye temperaturer (18 °C til 49 °C), kan hydraulikkvæsken ISO VG 68 gi forbedret ytelse.**

Premium biologisk nedbrytbar hydraulikkvæske – Mobil EAL EnviroSyn 46H

Viktig: **Mobil EAL EnviroSyn 46H er den eneste syntetiske og biologisk nedbrytbare oljen som er godkjent av Toro. Denne oljen er kompatibel med elastomerne som benyttes i Toros hydraulikksystemer, og er egnet til en rekke temperaturforhold. Denne oljen er kompatibel med tradisjonelle mineraloljer, men for å oppnå maksimal biologisk nedbrytbarhet og ytelse, må hydraulikksystemet tømmes fullstendig for tradisjonell olje. Oljen er også tilgjengelig i spann på 19 liter eller fat på 208 liter fra Mobil-forhandlere.**

Merk: Mange hydraulikkvæsker er nesten fargeløse, noe som gjør det vanskelig å oppdage lekkasjer. Et rødt fargestoff for hydraulikkvæsken er tilgjengelig i flasker på 20 ml. Én flaske er nok til 15–22 l med hydraulikkvæske. Bestill delenr. 44-2500 fra en autorisert Toro-forhandler. **Dette røde fargestoffet anbefales ikke for bruk med biologisk nedbrytbare oljer. Bruk heller konditorfarge.**

Viktig: **Uavhengig av hvilken hydraulikkvæske som benyttes, skal alle trekkenheter som benyttes til å klippe grøntområder utenfor greenen eller til vertikalklipping, eller som benyttes i omgivelsestemperaturer på 29 °C, være utstyrt med oljekjølersett (delenr. 105-8339).**

Kontrollere nivået på hydraulikkvæsken

1. Sett maskinen på en jevn flate.

   Merk: Pass på at maskinen har kjølt seg ned, slik at oljen er kald.

2. Kontroller oljenivået ved å sjekke seglasset på siden av reserveoljetanken (Figur 48).

   Merk: Hvis oljenivået er mellom de to merkene på seglasset, er dette tilstrekkelig.

3. Hvis oljenivået er under det nederste merket i seglasset, må du fjerne lokket fra hydraulikkvæsketanken og forsiktig fylle på hydraulikkvæske av god kvalitet helt til nivået når opp til de to merkene på seglasset.

   Viktig: **For å forhindre at systemet forurenses rengjør du oppå hydraulikkvæskebeholderne før du lager hull i dem. Pass på at påfyllingstuten og trakten er rene.**

   Merk: Du må ikke blande oljer.

4. Sett på lokket.

   Merk: Kontroller de hydrauliske komponentene visuelt. Kontroller om det er lekkasjer, løse fester, deler som mangler, blokkerte åpninger etc. Rett opp feil etter behov.

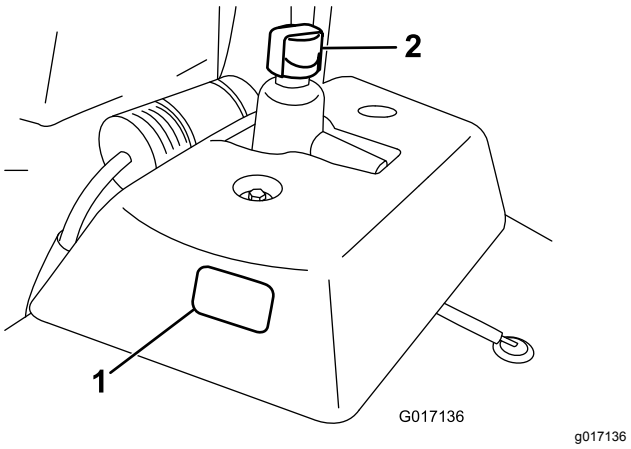

Figur 48

1. Seglass
2. Lokket på hydraulikktanken

Skifte hydraulikkvæske og filter

Serviceintervall: Etter de 50 første timene

Hver 800. driftstime

Hvis væsken blir forurenset, få Toro-forhandleren til å skylle systemet. Kontaminert væske får en melkeaktig eller sort farge sammenlignet med ren væske.

1. Rengjør området rundt der filteret skal festes (Figur 49). Plasser et tappefat under filteret, og ta ut filteret.

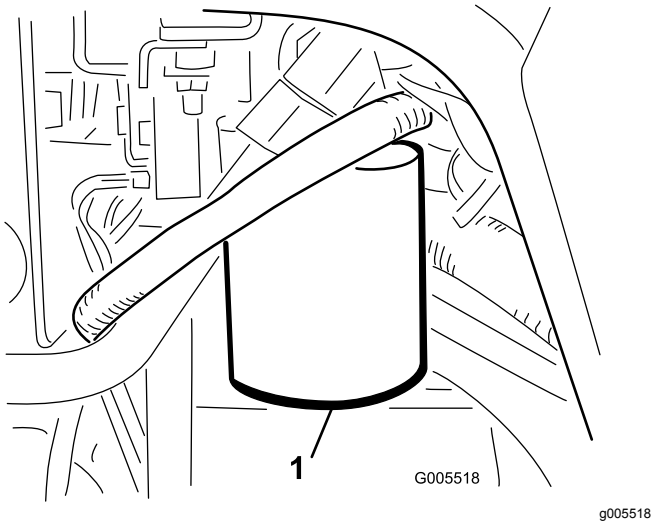

Figur 49

1. Filter for hydraulikkvæske

Merk: Hvis du ikke skal drenere væsken, koble hydraulikkledningen som går til filteret, fra og til igjen.

2. Fyll det nye filteret med hydraulikkvæske, smør pakningen og skru det på for hånd til pakningen kommer i kontakt med filterhodet. Trekk deretter til ytterligere ¾ omdreining.
3. Fyll hydraulikkbeholderen med korrekt hydraulikkvæske. Se Kontrollere nivået på hydraulikkvæsken (side 37).
4. Start maskinen og kjør den på tomgang i tre til fem minutter for å sirkulere væsken og fjerne luft som eventuelt er fanget i systemet. Slå av motoren og kontroller væskenivået.
5. Kast oljen og filteret på riktig måte.

Kontrollere hydraulikkledningene og -slangene

⚠ ADVARSEL

Hydraulikkvæske som kommer ut under trykk, kan trenge gjennom huden og forårsake personskader.

- **Kontroller at alle hydraulikkvæskeslanger og -ledninger er i god stand, og at alle hydraulikkoblinger og -beslag er tette, før hydraulikksystemet settes under trykk.**
- **Hold kropp og hender borte fra hull eller dyser som sprøyter ut hydraulikkvæske under høyt trykk.**
- **Bruk kartong eller papir til å finne lekkasjer.**
- **Før du utfører vedlikehold eller reparasjoner på det hydrauliske systemet, må du forsiktig slippe ut alt trykket.**
- **Oppsøk legehjelp øyeblikkelig hvis olje kommer i direkte kontakt med huden.**

Undersøk hydraulikkledninger og -slanger daglig for å kontrollere at det ikke er lekkasjer, at det ikke er knekk på dem, at ingen monteringsstøtter er løse, at ingen beslag er løse og at de ikke er slitt på grunn av værforhold eller kjemisk forringelse. Foreta alle nødvendige reparasjoner før bruk.

Kontrollere lekkasjesystemet

Lekkasjesystemet er laget for å gjøre det enklere å oppdage lekkasjer i hydraulikkvæskesystemet. Flytebryteren stenges hvis væskenivået i hovedhydraulikkbeholderen synker med 118–177 ml. Etter en forsinkelse på ett sekund, slår alarmen seg på og varsler føreren (Figur 52). Utvidelse av væsken som et resultat av at maskinen varmes opp under bruk, forårsaker at væsken transporteres til reservehydraulikkbeholderen. Væsken flyter tilbake til hovedtanken når tenningsbryteren slås av.

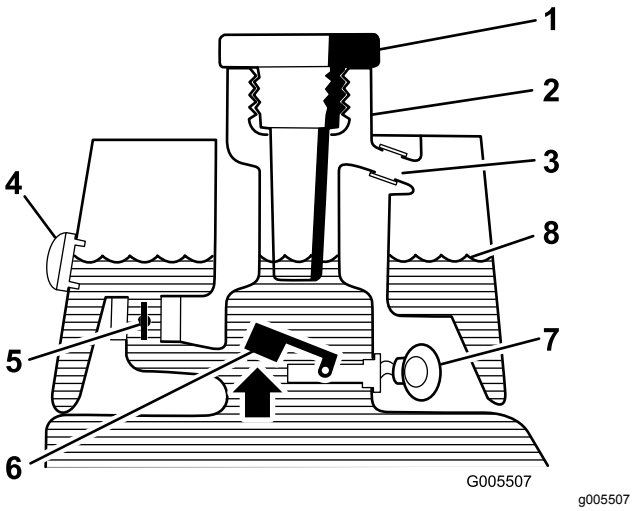

Figur 50

Før start (kald væske)

1. Påfyllingslokk
2. Påfyllingshals
3. Overløpsslange
4. Seglass
5. Solenoidens returventil – åpen
6. Hevet flytebryter – åpen
7. Ingen lyd
8. Væskenivå (kald)

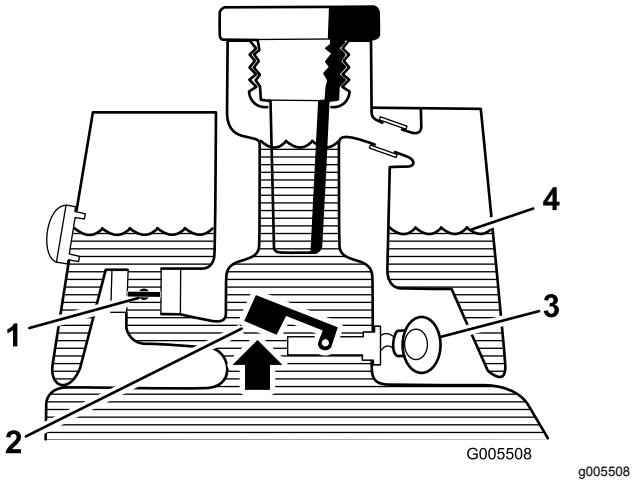

Figur 51

Normal drift (varm væske)

1. Solenoidens returventil – lukket
2. Hevet flytebryter – åpen
3. Varsellyd
4. Væskenivå (varm)

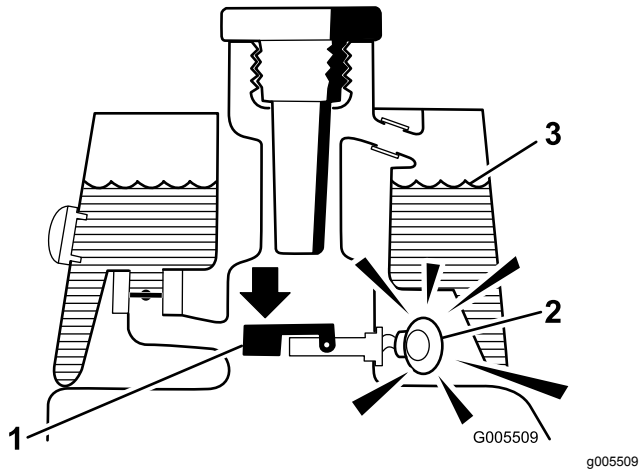

Figur 52

Lekkasjealarm!

1. Senket flytebryter lukket Væskenivå ned 118–177 ml
2. Varsellyd
3. Væskenivå (varm)

Kontrollere at systemet fungerer som det skal

1. Flytt lekkasjebryteren bakover og hold den der mens tenningsbryteren står i PÅ-stillingen. Etter tidsforsinkelsen på ett sekund, skal alarmen gå.
2. Slipp lekkasjebryteren.

Kontrollere at lekkasjesystemet fungerer som det skal

1. Sett tenningsbryteren i PÅ-stillingen. Ikke start motoren.
2. Fjern lokket på hydraulikktanken fra tankåpningen.
3. Sett en ren stang eller skrutrekker inn i tankåpningen, og trykk oljenivåflytebryteren forsiktig ned (Figur 53): Alarmen skal gå etter tidsforsinkelsen på ett sekund.

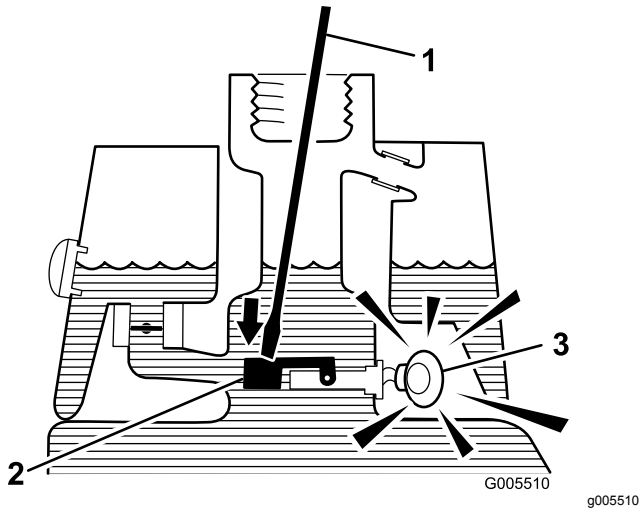

Figur 53

1. Ren stang eller skrutrekker
2. Trykk ned på bryter
3. Varsellyd

4. Slipp flytebryteren: Alarmen slutter.
5. Monter hydraulikktanklokket.
6. Sett tenningsbryteren i AV-stillingen.

Bruke lekkasjedetektoren

Lekkasjealarmen kan gå av følgende grunner:

- En lekkasje på 118–177 ml har oppstått.
- Væskenivået i hovedbeholderen er redusert med 118–177 ml fordi væsken har trukket seg sammen under nedkjøling.

Hvis alarmen går, slå av maskinen så fort som mulig og kontroller den for lekkasjer. Kjør av greenen først hvis alarmen går mens du klipper greenen. Angi kilden til lekkasjen og reparer den før du fortsetter driften.

Hvis du ikke finner noen lekkasje og du mistenker at det er en falsk alarm, må du flytte bryteren til AV-stillingen og la maskinen stå i ro i 1–2 minutter slik at væskenivået får stabilisert seg. Deretter kan du starte opp maskinen igjen, og prøve den på et område uten følsomt underlag for å få bekreftet at det ikke er noen lekkasje.

Falske alarmer, som et resultat av væskesammentrekning, kan forårsakes av at maskinen går på tomgang etter normal drift. Det kan også oppstå falsk alarm hvis maskinen brukes med lett belastning etter å ha blitt kjørt med tung belastning over lengre tid. Slå maskinen av i stedet for å la den gå på tomgang over lengre tid for å unngå at det oppstår falske alarmer.

Vedlikehold av klippeenheten

Klippeenhetsikkerhet

En slitt eller skadet kniv eller motstål kan brekke, og deler kan slynges ut mot deg eller andre og føre til alvorlige personskader eller en dødsulykke.

- Inspiser knivene og motstålet regelmessig med tanke på stor slitasje eller skade.
- Vær forsiktig når du kontrollerer knivene. Bruk hansker, og vær forsiktig når du utfører service på dem. Kniver og motstål skal kun skiftes ut eller slipes. Du må aldri rette dem ut eller sveise dem.
- Vær forsiktig med maskiner med flere klippeenheter, da rotering av én spole kan få spolene i de andre klippeenhetene til å rotere.

Kontrollere berøringen mellom spolen og motstålet

Kontroller berøringen mellom spolen og motstålet hver dag før du bruker maskinen, uavhengig av om klippekvaliteten har vært tilfredsstillende tidligere. Det må være lett kontakt over hele lengden av spolen og motstålet. Se klippeenhetens *brukerhåndbok*.

Stille inn spolehastigheten

For å oppnå konsekvent, høy kvalitet og et jevnt sluttresultat, må du stille inn spolehastighetskontrollen riktig (plassert på fordelerblokken under dekslet til venstre for setet). Juster spolehastighetskontrollen på følgende måte:

1. Velg den klippehøyden som klippehøyden er stilt til.
2. Velg ønsket bakkehastighet som er best egnet til forholdene.
3. Avgjør hva som er den riktige innstillingen for spolehastighet for klippeenheter med 5, 8, 11 eller 14 kniver, ved å bruke det aktuelle diagrammet (se Figur 54).

	5		8		11		14
	3.8 MPH 6.1 Km/h	5.0 MPH 8.0 Km/h	3.8 MPH 6.1 Km/h	5.0 MPH 8.0 Km/h	3.8 MPH 6.1 Km/h	5.0 MPH 8.0 Km/h	3.8 MPH 6.1 Km/h
0.062"/ 1.6mm	N/R	N/R	9	N/R	9	N/R	9
0.094"/ 2.4mm	N/R	N/R	9	N/R	9	N/R	9
0.125"/ 3.2mm	N/R	N/R	9	N/R	9	N/R	9
0.156"/ 4.0mm	N/R	N/R	9	N/R	9	N/R	N/R
0.188"/ 4.8mm	N/R	N/R	9	N/R	7	N/R	N/R
0.218"/ 5.5mm	N/R	N/R	9	N/R	6	N/R	N/R
0.250"/ 6.4mm	7	N/R	6	7	5	7	N/R
0.312"/ 7.9mm	6	N/R	5	6	4	6	N/R
0.375"/ 9.5mm	6	7	4	5	4	5	N/R
0.438"/ 11.1mm	6	6	4	5	3	4	N/R
0.500"/ 12.7mm	5	6	3	4	N/R	N/R	N/R
0.625"/ 15.9mm	4	5	3	3	N/R	N/R	N/R
0.750"/ 19.0mm	3	4	3	3	N/R	N/R	N/R
0.875"/ 22.2mm	3	4	N/R	3	N/R	N/R	N/R
1.000"/ 25.4mm	3	3	N/R	N/R	N/R	N/R	N/R

g014736

g014736

Figur 54

4. For å stile inn spolehastigheten, vri knotten (Figur 55) til indikatorpilene er i linje med antallet som angir ønsket innstilling.

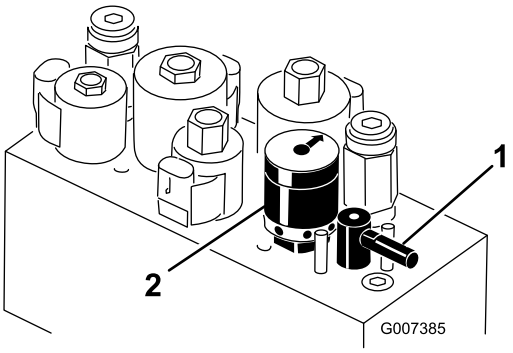

g007385

Figur 55

1. Slipespak
2. Spolehastighetskontroll

Merk: Du kan øke eller redusere spolehastigheten i respons på gressforhold.

Slipe spolene

⚠ ADVARSEL

Kontakt med spolene eller andre bevelige deler kan føre til personskader.

- **Hold fingre, hender og klær borte fra spolene eller andre bevegelige deler.**
- **Forsøk aldri å dreie spolene for hånd eller med føttene mens motoren er i gang.**

1. Plasser maskinen på en jevn overflate, senk klippeenhetene, slå av motoren og sett på parkeringsbremsen.
2. Lås opp og hev setet for å vise kontrollene.
3. Foreta innledende spole til motstål-justeringer som er korrekte for sliping på alle klippeenhetene som skal slipes. Se i *klippeenhetens brukerhåndbok*.
4. Drei slipespaken til stillingen "R" (Figur 56).

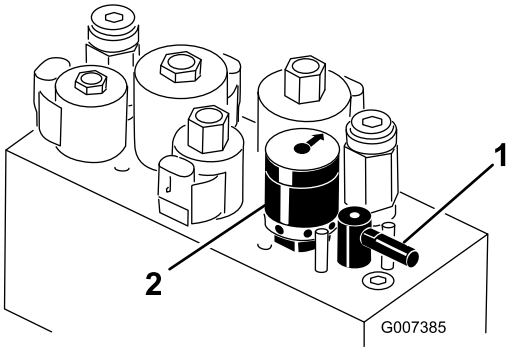

g007385

Figur 56

1. Slipespak
2. Spolehastighetskontroll

5. Drei spolehastighetskontrollen til innstilling 1 (Figur 56).
6. Start maskinen, og la den gå på tomgang.

   Viktig: **Du må ikke endre motorhastigheten mens du sliper, ellers kan spolene stanse. Sliping skal kun utføres mens motoren går på tomgang.**
7. Med klippe-/transportspaken i FRI-stilling, flytt kontrollen for å senke/heve klippeenhetene fremover for å starte slipeoperasjonen på angitte spoler.
8. Påføre lappingsmasse med en børste med langt håndtak. Bruk aldri børster med korte håndtak.
   - Hvis spolene stopper eller blir uberegnelige ved sliping, velg en høyere spolehastighetsinnstilling til hastigheten stabiliseres, returner deretter spolehastigheten til innstilling 1 eller den hastigheten som du ønsker.
   - For å foreta en justering til klippeenhetene under sliping slår du av spolene ved å flytte kontrollen for senking/heving av klippeenhetene bakover og slå av motoren. Etter at justeringene er fullført, gjenta trinnene 4 til og med 8.
9. Gjenta prosedyren for alle klippeenheter som du vil skal slipes.
10. Når du er ferdig, still slipespakene tilbake til "F"-stillingen, flytt klippeenhetens spolehastighetskontroll til ønsket klippestilling, senk setet og vask av all slipemassen fra klippeenhetene. Juster klippeenhetens spole til motstål etter behov.

    Viktig: **Hvis du ikke dreier tilbake slipespaken til "F"-stillingen etter slipingen,**

kommer ikke klippeenhetene til å heves riktig eller til å fungere riktig.

Lagring

Hvis du vil oppbevare maskinen over en lengre tidsperiode, må du gjøre følgende trinn først:

1. Fjern oppsamlet smuss og gamle gressrester. Slip spolene og motstålene. Se i *brukerhåndboken for klippeenheten* hvis det er nødvendig. Bruk antirustmiddel på motstålet og spoleknivene. Påfør smørefett og olje på alle smørepunkter. Se Smøre maskinen (side 28).
2. Blokker hjulene for å fjerne all belastning på dekkene.
3. Tapp og skift hydraulikkvæsken og -filteret, og undersøk hydraulikkledningene og -koblingene. Skift ut om nødvendig. Se Skifte hydraulikkvæske og filter (side 38) og Kontrollere hydraulikkledningene og -slangene (side 39).
4. Tøm drivstofftanken. Kjør motoren til den stanser på grunn av mangel på drivstoff. Bytt ut drivstoffilteret. Se Skifte drivstoffilteret (side 32).
5. Drener olje fra veivhuset mens motoren fortsatt er varm. Fyll på med fersk olje. Se Kontrollere motoroljen (side 30).
6. Fjern tennpluggene, hell 30 ml med SAE 30-olje i sylinderne og vri tenningsnøkkelen sakte for å fordele oljen. Skift tennpluggene. Se Skifte tennpluggene (side 31).
7. Fjern smuss og gressrester fra sylinderen, sylindertoppribbene og viftehuset.
8. Fjern batteriet, og lad det helt opp. Lagre det enten på en hylle eller på maskinen. La kablene være frakoblet hvis batteriet lagres på maskinen. Lagre batteriet på et kjølig sted for å hindre at batteriladningen forringes raskt.
9. Oppbevar maskinen på et varmt og tørt sted hvis mulig.

Notat:

Notat:

Notat:

Europeisk personvernerklæring

Informasjonen Toro samler inn
Toro Warranty Company (Toro) respekterer ditt personvern. For at vi skal kunne behandle ditt garantikrav og kontakte deg ved en eventuell produkttilbakekalling, ber vi deg om å dele enkelte personopplysninger med oss, enten direkte eller gjennom din lokale Toro-bedrift eller -forhandler.

Toros garantisystem finnes på vertsservere i USA, hvor personvernlovgivningen kanskje ikke gir samme beskyttelse som i ditt eget land.

VED Å DELE DIN PERSONLIGE INFORMASJON MED OSS, SAMTYKKER DU I BEHANDLINGEN AV DIN PERSONLIGE INFORMASJON SOM BESKREVET I DENNE PERSONVERNERKLÆRINGEN.

Måten Toro bruker informasjon på
Toro kan bruke din personlige informasjon til å behandle garantikrav, til å kontakte deg ved en eventuell produkttilbakekalling og av andre hensyn som vi vil fortelle deg om. Toro kan dele din informasjon med Toros datterselskaper, forhandlere eller andre forretningspartnere i forbindelse med disse aktivitetene. Vi vil ikke selge din personlige informasjon til andre selskaper. Vi forbeholder oss retten til å oppgi personlig informasjon for samsvar med gjeldende lovgivning og på forespørsel fra passende myndighet, for å kunne drive våre systemer korrekt eller for vår egen eller andre brukeres beskyttelse.

Oppbevaring av personlig informasjon
Vi vil oppbevare din personlige informasjon så lenge vi har behov for den, av hensynene de opprinnelig ble samlet inn for eller av andre legitime hensyn (som f.eks. samsvar med regelverk), eller som påkrevd av gjeldende lovgivning.

Toros erklæring om sikker lagring av dine personlige opplysninger
Vi tar rimelige forholdsrelger for å beskytte sikkerheten til dine personlige opplysninger. Vi tar også forholdsregler for å vedlikeholde de personlige opplysningenes nøyaktighet og gjeldende status.

Tilgang og korrigering av personlig informasjon
Hvis du vil gjennomgå eller korrigere din personlige informasjon, kontakt oss per e-post på legal@toro.com.

Australsk forbrukerlov

Australske kunder vil finne opplysninger angående australsk forbrukerlov enten inni boksen eller hos din lokale Toro-forhandler.

Toro-garantien

En begrenset toårsgaranti

Betingelser og inkluderte produkter

The Toro Company og datterselskapet Torp Warranty Company, i henhold til en avtale mellom dem, garanterer i fellesskap at ditt kommersielle Toro-produkt ("produktet") er uten feil i materialer eller håndverk i to år eller 1500 driftstimer*, avhengig av hva som inntreffer først. Denne garantien gjelder alle produkter, med unntak av luftemaskiner (se separate garantierklæringer for disse produktene). Der det finnes berettigede forhold, vil vi reparere produktet uten ekstra kostnad for deg, inkludert diagnostikkutstyr, arbeid, deler og transport. Denne garantien tar effekt på den dato som produktet leveres til kunden.
* Produkt utstyrt med timeteller.

Instruksjoner for å innhente garantitjenester

Du er ansvarlig for å underrette distributøren eller den autoriserte forhandleren av kommersielle produkter om hvem du kjøpte produktet av, straks du tror at det foreligger et berettiget forhold. Hvis du trenger hjelp med å finne en distributør eller autorisert forhandler av kommersielle produkter, eller hvis du har spørsmål ang. dine garantirettigheter eller ansvar, kan du kontakte:

Toros serviceavdeling for kommersielle produkter
Toro Warranty Company
8111 Lyndale Avenue South
Bloomington, MN 55420-1196, USA

+1–952–888–8801 eller +1–800–952–2740

E-post: commercial.warranty@toro.com

Eierens ansvar

Som eier av produktet, er du ansvarlig for nødvendig vedlikehold og justeringer som beskrives i *brukerhåndboken*. Hvis du ikke utfører nødvendig vedlikehold og justeringer, kan dette føre til at garantien blir ugyldig.

Elementer og betingelser som ikke inkluderes

Ikke all produktsvikt eller feilfunksjon som finner sted i løpet av garantiperioden er et resultat av defekter i materialene eller håndverket. Denne garantien dekker ikke følgende:

- Produktsvikt som er et resultat av at man ikke har brukt originale Toro-deler ved utskiftninger, eller fra montering og bruk av tilleggsutstyr eller endret tilbehør som ikke kommer fra Toro. En separat garanti kan gis av produsenten for disse artiklene.
- Produktsvikt som er et resultat av at man ikke har utført anbefalt vedlikehold og/eller justeringer. Hvis du ikke vedlikeholder Toro-produktet i henhold til anbefalt vedlikehold som oppgitt i *brukerhåndboken*, kan dette føre til at garantikrav blir avslått.
- Produktsvikt som er et resultat av at man har brukt produktet på en grov, uaktsom eller uforsiktig måte.
- Deler som anses som forbruksdeler, bortsett fra om de er defekte. Eksempler på deler som anses som forbruksdeler, eller som brukes opp, under normal drift av produktet er, men er ikke begrenset til, bremseklosser og bremsebelegg, clutchbelegg, knivblad, spoler, valser og lagre (tettet eller smurt), motstål, tennplugger, styrehjul og lagre, dekk, filtre, remmer og enkelte sprøytedeler som diafragma, munnstykker, kontrollventiler o.l.
- Feil som er et resultat av utenforliggende krefter. Tilstander som anses å være utenforliggende krefter inkluderer, men er ikke begrenset til, vær, lagringsprosedyrer, ikke-godkjent bruk av kjølemidler, smøremidler, tilsetningsstoffer, gjødsel, vann eller kjemikalier o.l.
- Feil eller ytelsesproblemer på grunn av drivstoffbruk (f.eks. bensin, diesel eller biodiesel) som ikke samsvarer med de respektive bransjestandardene.
- Normal støy, vibrasjon, slitasje og forringelse.
- "Vanlig slitasje" inkluderer, men er ikke begrenset til, skade på seter pga. slitasje eller slipevirkning, slitte, lakkerte overflater, oppskrapte merker eller vinduer osv.

Deler

Deler som skal skiftes ut som en del av nødvendig vedlikehold, er garantert for perioden opptil tidspunktet for utskiftingen av delen. Deler som skiftes ut under garantien, dekkes i gyldighetsperioden for garantien til originalproduktet og blir Toros eiendom. Toro vil ta den siste avgjørelsen om å reparere eventuelle eksisterende deler eller montere eller erstatte den. Toro kan bruke fabrikkreparerte deler for garantireparasjoner.

Garanti for dypsyklus- og litiumionbatterier:

Dypsyklus- og litiumionbatterier har et begrenset antall kilowattimer de kan levere i løpet av levetiden. Bruks-, lade- og vedlikeholdsteknikker kan forlenge eller forkorte den totale levetiden til batteriet. Etter hvert som batteriene i dette produktet brukes, vil mengden med faktisk arbeid mellom ladeintervallene minke sakte, men sikkert til batteriet er helt brukt opp. Skifte ut oppbrukte batterier, på grunn av normalt forbruk, er produkteiers ansvar. Batteriene må kanskje skiftes ut i løpet av den ordinære produktgarantiperioden for eierens regning. Merk: (kun litiumionbatteri): Et litiumionbatteri har en proporsjonsmessig delegaranti som begynner tredje året og gjelder til og med femte året, avhengig av driftstid og kilowattimer brukt. Les *brukerhåndboken* for mer informasjon.

Vedlikehold foretas for eiers regning

Trimming av motor, smøring, rengjøring og lakkering, utskifting av filtre, kjølevæske og utføring av anbefalt vedlikehold, er noen av de normale tjenestene som Toro-produkter forutsetter må foretas for eiers regning.

Generelle betingelser

Reparasjon av en autorisert Toro-distributør eller -forhandler, er ditt eneste rettsmiddel under denne garantien.

Verken Toro Company eller Toro Warranty Company er ansvarlig for indirekte, tilfeldig eller betingede skader i forbindelse med bruken av Toro-produkter som dekkes av denne garantien, inkludert eventuelle kostnader eller utgifter med å erstatte utstyr eller tjenester i løpet av rimelige perioder med feilfunksjon eller uten bruk i påvente av fullføring av reparasjoner under denne garantien. Bortsett fra utslippsgarantien som det vises til nedenfor, hvis den gjelder, er det ingen andre uttrykkelige garantier. Alle impliserte garantier om salgbarhet og egnethet til bruk er begrenset til varigheten av denne uttrykkelig garantien.

Noen stater tillater ikke utelatelse av tilfeldige eller betingede skader eller begrensninger på hvor lenge en implisert garanti varer, så ovenfor nevnte utelatelse og begrensninger gjelder kanskje ikke for deg. Denne garantien gir deg spesielle rettigheter i henhold til loven, og du kan kanskje også ha andre rettigheter som varierer fra stat til stat.

Merknad ang. motorgaranti:

Systemet for utslippskontroll på ditt produkt dekkes kanskje også av en separat garanti som overholder kravene som ble etablert av det amerikanske Environmental Protection Agency (EPA) og/eller California Air Resources Board (CARB). Timebegrensningene som fastsettes ovenfor, gjelder ikke for garantien for systemer for utslippskontroll. Du finner mer informasjon om dette i garantierklæringen for motorutslippskontroll i brukerhåndboken eller i dokumentasjonen fra motorprodusenten.

Andre land enn USA og Canada

Kunder som har kjøpt Toro-produkter som er eksportert fra USA eller Canada bør ta kontakt med sin Toro-distributør (forhandler) for å få garantipoliser for ditt land, din provins eller din delstat. Hvis du av en noen grunn er misfornøyd med din forhandlers tjenester eller har vanskeligheter med å skaffe deg informasjon om garantien, ta kontakt med importøren av Toro-produktene.