Form No. 3385-991 Rev B

Count on it.

Bruksanvisning

Greensmaster® 3420 TriFlex™-traktorenhet

Modellnr 04540—Serienr 314004001 och högre

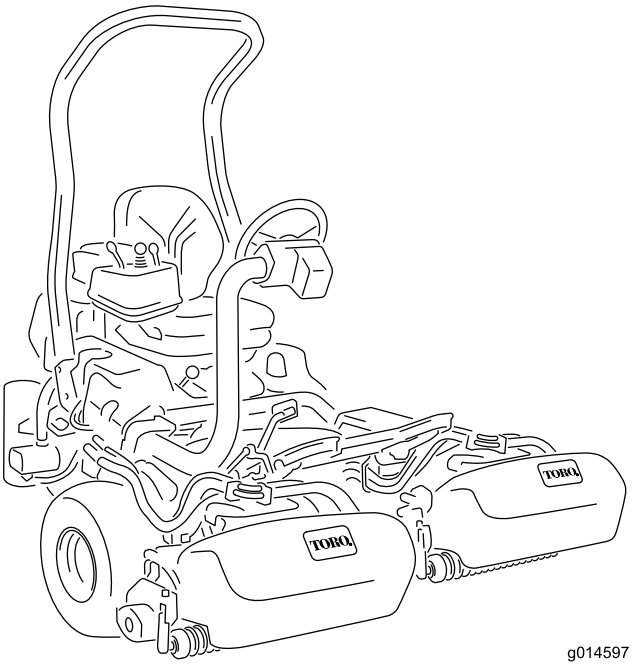

g014597

Registrera din produkt på www.Toro.com.
Översättning av originalet (SV)

CE

3385-991 B

Produkten uppfyller alla relevanta europeiska direktiv. Mer information finns i produktens separata försäkran om överensstämmelse.

⚠ VARNING

KALIFORNIEN
Proposition 65 Varning

Avgaserna från dieselmotorer och vissa avgaskomponenter innehåller ämnen som av den amerikanska delstaten Kalifornien anses orsaka cancer, fosterskador och andra fortplantningsskador.

Viktigt: **Denna motor är inte utrustad med en gnistsläckare. Enligt avsnitt 4442 i Kaliforniens Public Resource Code är det ett brott att använda eller köra den här motorn på skogs-, busk- eller grästäckt mark. Andra stater eller federala områden kan ha liknande lagar.**

Introduktion

Maskinen är en åkgräsklippare med cylinderknivar som är avsedd att användas av yrkesförare som anlitats för kommersiellt arbete. Den är främst konstruerad för att klippa gräs på väl underhållna parkgräsmattor, golfbanor, sportanläggningar och kommersiella anläggningar. Den är inte avsedd för att klippa snår, gräs och annat längs med motorvägen eller för jordbruksändamål.

Läs den här informationen noga så att du lär dig att använda och underhålla produkten på rätt sätt och för att undvika person- och produktskador. Du är ansvarig för att produkten används på ett korrekt och säkert sätt.

Kontakta gärna Toro direkt på www.Toro.com för att få information om produkter och tillbehör, få hjälp med att hitta en återförsäljare eller för att registrera din produkt.

Kontakta en auktoriserad återförsäljare eller Toros kundservice och ha produktens modell- och artikelnummer till hands om du har behov av service, Toro-originaldelar eller ytterligare information. Figur 1 visar var på produkten modell- och serienumren sitter. Skriv numren i det tomma utrymmet.

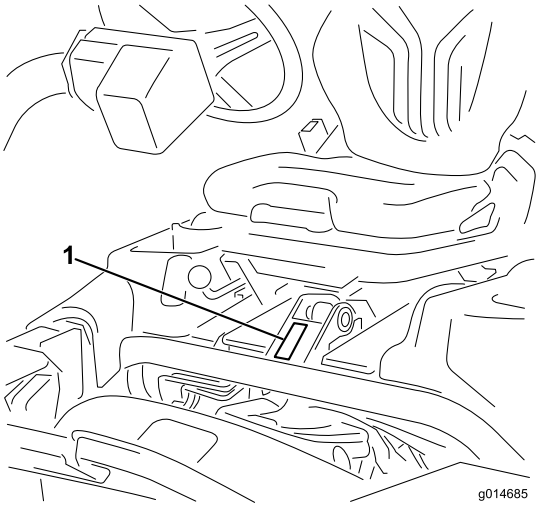

g014685

Figur 1

1. Plats för modell- och artikelnummer

Modellnr _____

Serienr _____

I den här bruksanvisningen anges potentiella risker och alla säkerhetsmeddelanden har markerats med en varningssymbol (Figur 2), som anger fara som kan leda till allvarliga personskador eller dödsfall om föreskrifterna inte följs.

g000502

Figur 2

1. Varningssymbol

Två ord används också i den här bruksanvisningen för att markera information. **Viktigt** anger speciell teknisk information och **Observera** anger allmän information som bör ges särskild uppmärksamhet.

© 2017—The Toro® Company
8111 Lyndale Avenue South
Bloomington, MN 55420

Kontakta oss på www.Toro.com.
Tryckt i USA
Med ensamrätt

Innehåll

Säkerhet 4
Säker driftspraxis 4
Säkerhet för Toro-gräsklippare 6
Ljudeffektnivå 7
Ljudtrycksnivå 7
Vibrationsnivå 8
Säkerhets- och instruktionsdekaler 8
Montering 12
1 Montera störtbågen 13
2 Montera sätet 13
3 Montera ratten 13
4 Aktivera och ladda batteriet 14
5 Montera gräskorgskrokarna 15
6 Montera klippenheterna 15
7 Lägga till bakre vikt 18
8 Montera CE-skyddssatsen 18
9 Fästa EU-dekalerna 18
Produktöversikt 19
Reglage 19
Specifikationer 25
Redskap/tillbehör 25
Körning 26
Säkerheten främst 26
Kontrollera motoroljan 26
Fylla bränsletanken 27
Kontrollera kylsystemet 28
Kontrollera hydrauloljenivån 29
Tömma ut vatten från bränslefiltret 30
Kontrollera däcktrycket 30
Kontrollera hjulmuttrarnas åtdragning 31
Kontrollera kontakten mellan cylindern och underkniven 31
Köra in maskinen 31
Starta och stanna motorn 31
Kontrollera säkerhetssystemet 32
Montera och ta bort klippenheterna 32
Klippa 34
Transportera maskinen 36
Inspektera och rengöra maskinen efter klippning 36
Bogsera maskinen 36
Underhåll 37
Rekommenderat underhåll 37
Kontrollista för dagligt underhåll 38
Smörjning 39
Smörja generatorremsträckaren 39
Motorunderhåll 39
Serva luftrenaren 39
Byta motoroljan och filtret 40
Underhålla bränslesystemet 41
Bränslefilter/vattenseparator 41
Kontrollera bränsleledningar och anslutningar 41
Underhålla elsystemet 42
Utföra service på batteriet 42
Förvaring av batteriet 42
Byta säkringar 43
Starta maskinen med startkablar 43
Underhålla drivsystemet 44
Justera transmissionens neutralinställning 44
Justera transporthastigheten 44
Justera klipphastigheten 45
Underhålla kylsystemet 45
Rengöra kylaren och gallret 45
Underhålla bromsarna 46
Justera bromsarna 46
Underhålla remmarna 46
Justera generatorremmen 46
Underhålla hydraulsystemet 47
Byta hydrauloljan och filtret 47
Kontrollera hydraulledningarna och slangarna 47
Underhålla klippenheterna 48
Slipa cylindrarna 48
Förvaring 49

Säkerhet

Maskinen uppfyller eller överträffar specifikationerna i CEN-standarden SS-EN 836:1997, ISO-standarden 5395:1990 och ANSI-standarden B71.4-2012 som gällde vid tillverkningstidpunkten när en vikt på 16,8 kg läggs till på bakhjulet.

Felaktig användning eller felaktigt underhåll från förarens eller ägarens sida kan leda till personskador. För att minska risken för skador ska du alltid följa säkerhetsanvisningarna och uppmärksamma varningssymbolen (Figur 2). Symbolen betyder var försiktig, varning eller fara – anvisning för personsäkerhet. Om anvisningarna inte följs kan detta leda till personskador eller dödsfall.

Säker driftspraxis

De anvisningar som följer har anpassats utifrån CEN-standarden EN 836:1997, ISO-standarden 5395:1990 och ANSI-standarden B71.4-2012.

Utbildning

- Läs *bruksanvisningen* och övrigt utbildnings-material noga. Bekanta dig med reglagen och säkerhetsskyltarna, och lär dig hur maskinen ska användas.
- Om förare eller mekaniker inte kan läsa texten i bruksanvisningen är det ägarens ansvar att förklara innehållet i materialet för dem.
- Låt aldrig barn eller personer som inte har läst de här anvisningarna använda eller serva gräsklipparen. Lokala föreskrifter kan begränsa förarens ålder.
- Klipp aldrig om människor, särskilt barn, eller husdjur befinner sig i närheten.
- Kom ihåg att föraren är ansvarig för olyckor och risker som andra människor och deras ägodelar utsätts för.
- Skjutsa inte passagerare.
- Alla förare och mekaniker ska skaffa sig yrkesmässig och praktisk utbildning. Det är ägaren som ansvarar för att utbilda användarna. Utbildningen ska särskilt framhålla:
  - vikten av omsorg och koncentration vid arbete med åkmaskiner
  - att man inte kan återfå kontrollen över en åkmaskin som glider på en slänt genom att bromsa. De främsta anledningarna till att man förlorar kontrollen är:
    - ◊ otillräckligt däckgrepp
    - ◊ för hög hastighet
    - ◊ otillräcklig inbromsning
    - ◊ maskintypen är olämplig för uppgiften,
    - ◊ omedvetenhet om markförhållandenas betydelse, särskilt i sluttningar.
    - ◊ Ägaren/användaren kan förebygga och ansvarar för olyckor eller skador som andra människor eller egendom utsätts för.

Förberedelser

- Bär alltid ordentliga skor, långbyxor, hjälm, skyddsglasögon och hörselskydd vid klippning. Långt hår, löst sittande kläder eller smycken kan trassla in sig i rörliga delar. Kör inte maskinen barfota eller i sandaler.
- Undersök noga det område där maskinen ska köras och avlägsna alla föremål som kan slungas omkring av maskinen.
- Byt ut trasiga ljuddämpare.
- Undersök terrängen för att avgöra vilka tillbehör och redskap som krävs för att utföra arbetet på ett bra och säkert sätt. Använd endast tillbehör och redskap som godkänts av tillverkaren.
- Kontrollera att förarkontroller, säkerhetsbrytare och skydd sitter fast och fungerar som de ska. Kör inte maskinen om dessa inte fungerar som de ska.

Körning

- Kör inte motorn i ett slutet utrymme där farlig koloxid kan ansamlas.
- Klipp endast i dagsljus eller i bra belysning.
- Koppla ur klippaggregatet, lägg i neutralläget och dra åt parkeringsbromsen innan motorn startas.
- Kom ihåg att det inte finns några säkra sluttningar. Vid körning på grässlänter krävs särskild försiktighet. Undvik att välta genom att
  - inte starta och stanna plötsligt vid körning i upp- och nedförslut
  - köra maskinen sakta på slänter och i skarpa svängar
  - se upp för gupp, gropar och andra dolda faror
  - aldrig klippa tvärs över en slänt om inte klipparen är avsedd för detta.
- Se upp för hål i terrängen och andra dolda faror.
- Se upp för trafik när du kör nära vägar eller korsar vägar.
- Stanna knivarnas rotation innan du korsar ytor som ej är gräsbevuxna.
- Rikta aldrig utkastet mot kringstående när redskap kopplats till, och låt ingen komma i närheten av maskinen när den är igång.

- Kör aldrig maskinen med skadade skydd eller skärmar eller om skyddsanordningarna inte sitter på plats. Se till att alla säkerhetsbrytare sitter fast, är korrekt justerade och fungerar som de ska.
- Ändra inte inställningarna för motorns varvtalshållare och övervarva inte motorn. Om motorn körs vid för hög hastighet kan risken för personskador öka.
- Gör följande innan du lämnar förarsätet:
  - Stanna på plan mark.
  - Koppla ur kraftuttaget och sänk ned redskapen.
  - Lägg i neutralläget och dra åt parkeringsbromsen.
  - Stäng av motorn och ta ur tändningsnyckeln.
- Koppla ur redskapsdrivningen under transport och när maskinen inte används.
- Stäng av motorn och koppla ur redskapsdrivningen:
  - innan du fyller på bränsle
  - innan du tar bort gräsuppsamlaren/-samlarna
  - innan du justerar klipphöjden, om den inte kan ställas in från förarplatsen.
  - innan du rensar blockeringar
  - före kontroll, rengöring och arbete på klipparen
  - när du har kört på ett främmande föremål eller om det uppstår onormala vibrationer. Kontrollera noga om gräsklipparen har skadats och reparera skadorna innan du startar och kör den igen.
- Minska gasen innan du stänger av motorn, och stäng av bränsletillförseln efter klippningen om motorn är försedd med en bränslekran.
- Håll händer och fötter borta från klippenheterna.
- Titta bakåt och nedåt innan du backar för att se till att vägen är fri.
- Sakta ner och var försiktig när du svänger och korsar vägar och trottoarer. Stanna cylindrarna när du inte klipper.
- Kör inte gräsklipparen om du är påverkad av alkohol, läkemedel eller andra droger.
- Blixtnedslag kan leda till allvarliga personskador eller dödsfall. Om det blixtrar eller åskar i området ska maskinen inte användas. Sök skydd.
- Var försiktig när du lastar av eller på maskinen på en släpvagn eller lastbil.
- Var försiktig när du närmar dig hörn med skymd sikt, buskage, träd eller andra objekt som kan försämra sikten.

Vältskydd (ROPS) – användning och underhåll

- Vältskyddet är en integrerad och effektiv säkerhetsanordning. Fäll upp och lås störtbågen och använd säkerhetsbältet när du kör maskinen.
- Fäll endast ned en fällbar störtbåge tillfälligt om det är absolut nödvändigt. Använd inte säkerhetsbälte när störtbågen är nedfälld.
- Tänk på att det inte finns något vältskydd om störtbågen är nedfälld.
- Säkerställ att säkerhetsbältet snabbt kan lossas i en nödfallssituation.
- Kontrollera området som ska klippas och fäll aldrig ned en fällbar störtbåge i närheten av sluttningar, stup eller vattendrag.
- Se till att det finns tillräckligt utrymme ovanför dig innan du kör under föremål (t.ex. grenar, dörrar, elledningar) och vidrör dem inte.
- Se till att vältskyddet är i säkert bruksskick genom att regelbundet inspektera det noga och kontrollera att det inte är skadat samt hålla alla fästelement ådragna.
- Byt ut vältskydd som skadats. Det får inte repareras eller modifieras.
- Ta inte bort vältskyddet.
- Eventuella förändringar av vältskyddet måste godkännas av tillverkaren.

Säker bränslehantering

- Var mycket försiktig när du hanterar bensin så att du undviker personskador och materiella skador. Bensin är mycket brandfarligt och ångorna är explosiva.
- Släck alla cigaretter, cigarrer, pipor och alla andra antändningskällor.
- Använd endast en godkänd bränsledunk.
- Ta aldrig bort tanklocket eller fyll på bränsle när motorn är igång.
- Låt motorn svalna före bränslepåfyllning.
- Fyll aldrig på bränsle i maskinen inomhus.
- Förvara aldrig maskinen eller bränslebehållaren i närheten av en öppen låga, som t.ex. nära en varmvattenberedare eller någon annan maskin.
- Fyll aldrig på dunkar inuti ett fordon eller på ett lastbilsflak eller släp med plastklädsel. Ställ alltid dunken på marken en bit bort från fordonet före påfyllning.
- Lasta av maskinen från lastbilen eller släpet och fyll på bensin när den står på marken. Fyll hellre på maskinen från en dunk än med munstycket på en bensinpump om det inte är möjligt att lasta av maskinen från släpet.

- Håll hela tiden kontakt mellan munstycket och kanten på tank- eller dunköppningen tills tankningen är klar.
- Använd inte en låsöppningsanordning för munstycket.
- Om du spiller bränsle på kläderna måste du byta dem omedelbart.
- Fyll inte på för mycket bränsle i tanken. Sätt tillbaka tanklocket och dra åt det ordentligt.

Underhåll och förvaring

- Håll samtliga muttrar, bultar och skruvar åtdragna så att maskinen är i säkert bruksskick.
- Förvara aldrig maskinen med bränsle i tanken i en byggnad där bensinångor kan antändas av en öppen låga eller gnista.
- Låt motorn svalna innan maskinen ställs undan i ett slutet utrymme.
- Minska brandrisken genom att hålla motorn, ljuddämparen, batterifacket och förvaringsutrymmet för bränsle fria från gräs, löv och överflödigt smörjmedel.
- Byt ut slitna och skadade delar så att maskinen går att använda på ett säkert sätt.
- Kontrollera gräsuppsamlaren regelbundet och se efter om den är sliten eller trasig.
- Håll alla delar i gott bruksskick och samtliga beslag och hydraulkopplingar åtdragna. Byt ut alla slitna och skadade delar och dekaler.
- Om bränsletanken måste tömmas ska detta göras utomhus.
- Var försiktig när justeringar utförs på maskinen för att undvika att fingrar fastnar mellan knivarna och maskinens fasta delar.
- Var försiktig när en cylinder roteras på maskiner med flera cylindrar, eftersom de andra cylindrarna kan rotera samtidigt.
- Koppla ur drivhjulen, sänk klippenheterna, dra åt parkeringsbromsen, stanna motorn och ta ur nyckeln. Vänta tills all rörelse har stannat innan justering, rengöring eller reparation utförs.
- Ta bort gräs och skräp från klippenheterna, drivhjulen, ljuddämparna och motorn för att undvika eldsvåda. Torka upp eventuellt olje- eller bränslespill.
- Använd domkrafter för att stötta upp komponenter när det behövs.
- Lätta försiktigt på trycket i komponenter med upplagrad energi.
- Koppla ifrån batteriet innan du utför några reparationer. Lossa minuskabelanslutningen först och pluskabelanslutningen sist. Återanslut plus först och minus sist.
- Var försiktig när du kontrollerar cylindrarna. Linda in cylindrarna i något eller ta på dig handskar, och var försiktig när du servar cylindrarna.
- Håll händer och fötter borta från rörliga delar. Gör helst inga justeringar när motorn är igång.
- Ladda batterierna i ett öppet, välventilerat utrymme, på avstånd från gnistor och öppna lågor. Koppla ur laddaren innan den ansluts till eller kopplas från batteriet. Använd skyddskläder och isolerade verktyg.

Transport

- Var försiktig när du lastar av eller på maskinen på en släpvagn eller lastbil.
- Använd ramper i fullbredd för att lasta maskinen på en släpvagn eller lastbil.
- Bind fast maskinen så att den sitter säkert med spännband, kedjor, vajrar eller rep. Både de främre och de bakre spännremmarna ska vara riktade nedåt och ut från maskinen.

Säkerhet för Toro-gräsklippare

Nedan finns säkerhetsinformation som gäller specifikt för Toro-produkter eller annan säkerhetsinformation som inte täcks av ANSI-standarderna.

Maskinen kan slita av händer och fötter och slunga omkring föremål. Följ alltid alla säkerhetsanvisningar för att förhindra allvarliga skador eller dödsfall.

Det kan medföra fara för användaren och kringstående om maskinen används i andra syften än vad som avsetts.

Körning

- Lär dig att stänga av motorn snabbt.
- Bär alltid ordentliga skor. Kör inte maskinen i sandaler, tygskor eller tennisskor. Vi rekommenderar att du använder skyddsskor och långbyxor, vilket också är ett krav enligt vissa lokala föreskrifter och försäkringsbestämmelser.
- Föraren måste känna till och vara utbildad i hur man kör i sluttningar. Om man inte är försiktig i sluttningar och backar kan fordonet tippa eller välta, vilket kan leda till personskador eller dödsfall.
- Hantera bränsle försiktigt. Torka upp allt utspillt bränsle.
- Kontrollera säkerhetsbrytarna dagligen för att försäkra korrekt drift. Om en brytare inte fungerar ska denna bytas ut före drift

- Innan du startar motorn ska du sätta dig på förarsätet, dra lyftspaken bakåt och släppa den igen för att kontrollera att klippenheterna är urkopplade. Kontrollera att drivsystemet ligger i neutralläget och att parkeringsbromsen är ilagd.
- Användning av maskinen kräver koncentration. Tänk på följande för att inte tappa kontrollen:
  - Kör inte i närheten av sandgropar, diken, bäckar eller andra faror.
  - Sänk farten vid skarpa svängar. Undvik att stanna och starta plötsligt.
  - Se upp för trafik när du kör nära eller korsar vägar. Lämna alltid företräde.
  - Använd bromsarna vid klippning i nedförslut för att hålla en låg hastighet och behålla kontrollen över maskinen.
- Stäng av motorn innan du tömmer korgarna.
- Lyft upp klippenheterna när du kör från en plats till en annan.
- Rör inte motorn, ljuddämparen eller avgasröret när motorn är igång eller när den just har stannat, eftersom de kan vara så varma att du bränner dig.
- För funktionsreglaget till neutralläget (N), höj upp klippenheterna och vänta tills cylindrarna slutar snurra innan du lämnar förarsätet. Dra åt parkeringsbromsen. Stäng av motorn och ta ut nyckeln ur tändningslåset.
- Var försiktig när du kör tvärs över sluttningar. Starta eller stanna inte plötsligt vid körning i upp och nedförslut.
- Föraren måste känna till och vara utbildad i hur man kör i sluttningar. Om du inte är försiktig i sluttningar eller backar kan du förlora kontrollen över fordonet och det kan då tippa eller välta, vilket kan leda till personskador eller dödsfall.
- Om du får motorstopp eller förlorar fart och inte kan köra ända upp för en backe ska du inte vända runt maskinen. Backa alltid långsamt rakt nedför sluttningen.
- **Sluta klippa** om en person eller ett djur utan förvarning dyker upp i eller i närheten av klippområdet. Vårdslös körning kombinerat med terrängvinklar, studsning eller felaktigt placerade säkerhetsskydd kan medföra skador från kringflygande föremål. Återuppta inte klipparbetet förrän området är fritt.
- Använd alltid säkerhetsbältet med vältskyddet när du använder maskinen.
- Innan du lämnar maskinen utan uppsikt måste du kontrollera att klippenheterna är helt upphöjda, att cylindrarna inte snurrar, att nyckeln har tagits ut ur tändningslåset och att parkeringsbromsen är ilagd.

Underhåll och förvaring

- Se till att alla hydraulledningskopplingar är åtdragna och att alla hydraulslangar och -ledningar är i gott skick innan du tillför tryck till systemet.
- Håll kropp och händer borta från småläckor eller munstycken som sprutar ut hydraulvätska under högtryck. Använd kartong eller papper för att upptäcka läckor, aldrig händerna. Hydraulvätska som sprutar ut under tryck kan ha tillräcklig kraft för att tränga in i huden och orsaka allvarliga skador.
- Sänk allt tryck i systemet genom att stanna motorn och sänka klippenheterna och redskapen till marken innan du kopplar ur eller utför något arbete på hydraulsystemet.
- Kontrollera regelbundet att alla bränsleledningar är åtdragna och att de inte är slitna. Dra åt eller reparera dem efter behov.
- Om motorn måste vara igång för att ett visst underhåll ska kunna utföras ska klädesplagg, händer, fötter och andra kroppsdelar hållas borta från klippenheterna, redskapen och andra rörliga delar, särskilt gallret på sidan av motorn. Håll kringstående på avstånd.
- Be en auktoriserad Toro-återförsäljare kontrollera maxhastigheten med en varvräknare för att garantera säkerhet och noggrannhet. Maximalt reglerat motorvarvtal ska vara 2 900 varv per minut.
- Stäng av motorn innan du kontrollerar oljenivån eller fyller på olja i vevhuset.
- Kontakta en auktoriserad Toro-återförsäljare vid eventuellt behov av större reparationer eller assistans.
- Använd endast originalreservdelar och tillbehör från Toro för att garantera optimal prestanda och fortlöpande säkerhet för produkten. Det kan vara farligt att använda reservdelar och tillbehör från andra tillverkare och det kan göra produktgarantin ogiltig.
- Koppla ur klippenheterna från strömkällan med hjälp av klippenhetens strömkopplingar innan du utför något arbete på klippenheterna.

Ljudeffektnivå

Maskinen har en garanterad ljudeffektnivå på 98 dBA, som omfattar ett osäkerhetsvärde (K) på 1 dBA.

Ljudeffektsnivån har fastställts enligt de rutiner som beskrivs i ISO 11094.

Ljudtrycksnivå

Enheten har en ljudtrycksnivå vid förarens öra på 84 dBA, som omfattar ett osäkerhetsvärde (K) på 1 dBA.

Ljudtrycksnivån har fastställts enligt de rutiner som beskrivs i SS-EN 836.

Vibrationsnivå

Hand/arm

Uppmätt vibrationsnivå för höger hand = 0,33 m/s^2

Uppmätt vibrationsnivå för vänster hand = 0,52 m/s^2

Osäkerhetsvärde (K) = 0,26 m/s^2

Uppmätta värden har fastställts enligt de förfaranden som beskrivs i SS-EN 836.

Hela kroppen

Uppmätt vibrationsnivå = 0,12 m/s^2

Osäkerhetsvärde (K) = 0,06 m/s^2

Uppmätta värden har fastställts enligt de förfaranden som beskrivs i SS-EN 836.

Säkerhets- och instruktionsdekaler

Säkerhetsdekalerna och anvisningarna är fullt synliga för föraren och finns nära alla potentiella farozoner. Dekaler som har skadats eller ramlat bort ska bytas ut eller ersättas.

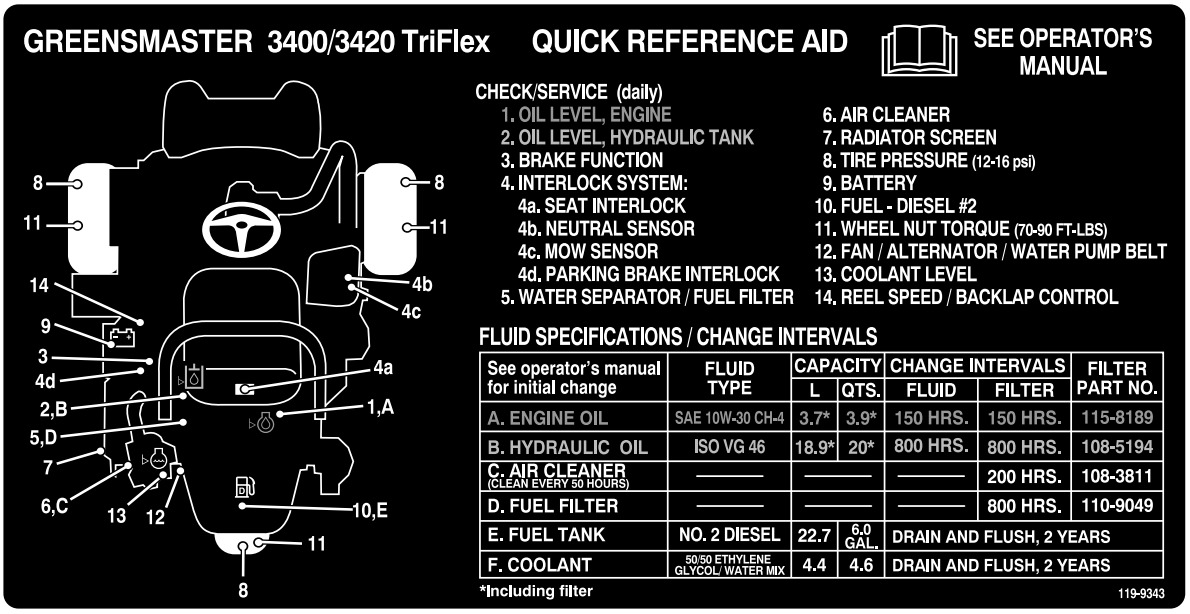

decal119-9343

119-9343

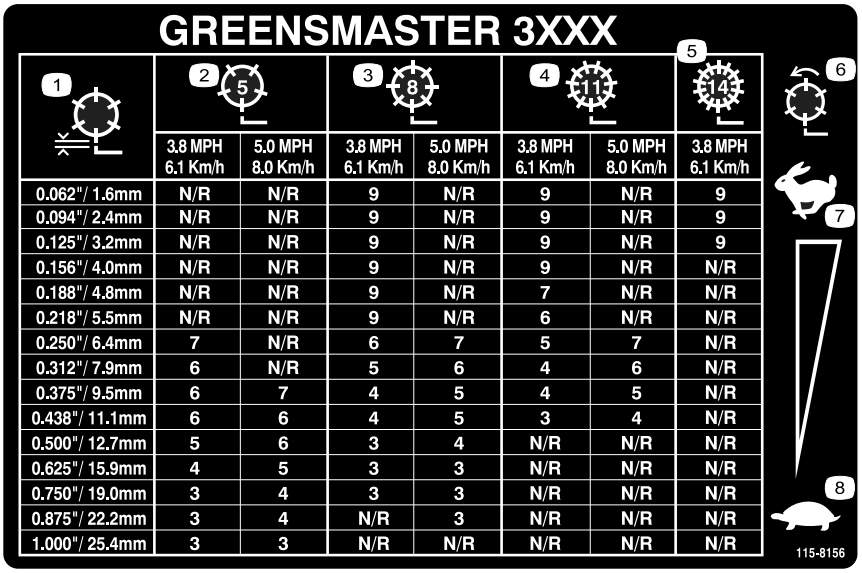

GREENSMASTER 3XXX

1	2 (5)		3 (8)		4 (11)		5 (14)
	3.8 MPH 6.1 Km/h	5.0 MPH 8.0 Km/h	3.8 MPH 6.1 Km/h	5.0 MPH 8.0 Km/h	3.8 MPH 6.1 Km/h	5.0 MPH 8.0 Km/h	3.8 MPH 6.1 Km/h
0.062"/ 1.6mm	N/R	N/R	9	N/R	9	N/R	9
0.094"/ 2.4mm	N/R	N/R	9	N/R	9	N/R	9
0.125"/ 3.2mm	N/R	N/R	9	N/R	9	N/R	9
0.156"/ 4.0mm	N/R	N/R	9	N/R	9	N/R	N/R
0.188"/ 4.8mm	N/R	N/R	9	N/R	7	N/R	N/R
0.218"/ 5.5mm	N/R	N/R	9	N/R	6	N/R	N/R
0.250"/ 6.4mm	7	N/R	6	7	5	7	N/R
0.312"/ 7.9mm	6	N/R	5	6	4	6	N/R
0.375"/ 9.5mm	6	7	4	5	4	5	N/R
0.438"/ 11.1mm	6	6	4	5	3	4	N/R
0.500"/ 12.7mm	5	6	3	4	N/R	N/R	N/R
0.625"/ 15.9mm	4	5	3	3	N/R	N/R	N/R
0.750"/ 19.0mm	3	4	3	3	N/R	N/R	N/R
0.875"/ 22.2mm	3	4	N/R	3	N/R	N/R	N/R
1.000"/ 25.4mm	3	3	N/R	N/R	N/R	N/R	N/R

decal115-8156

115-8156

1. Cylinderhöjd
2. Klippenhet med 5 knivar
3. Klippenhet med 8 knivar
4. Klippenhet med 11 knivar
5. Klippenhet med 14 knivar
6. Cylinderhastighet
7. Snabbt
8. Långsamt

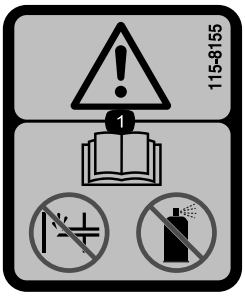

decal115-8155

115-8155

1. Varning – läs *bruksanvisningen*, snapsa inte och använd inte startvätska.

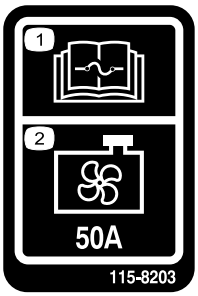

decal115-8203

115-8203

1. Information om säkringar finns i *bruksanvisningen*.
2. Kylarfläkt – 50 A

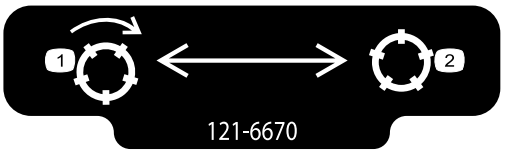

decal121-6670

121-6670

1. Aktivera cylindrarna.
2. Avaktivera cylindrarna.

decal117-2718

117-2718

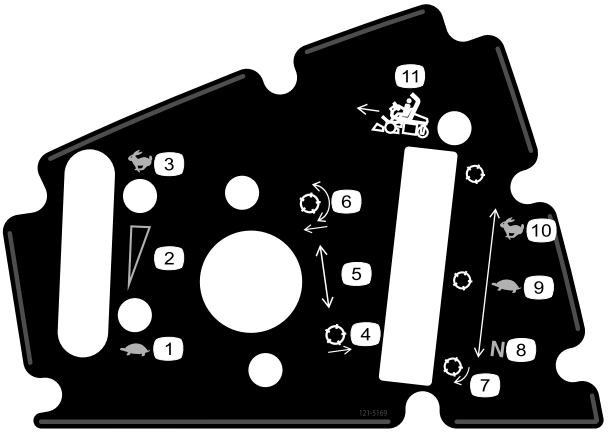

decal121-5169

121-5169

1. Gas – långsamt
2. Gas – steglös reglerbar inställning
3. Gas – snabb
4. Höja cylindrarna
5. Funktionsreglage
6. Sänkning och aktivering av cylindrarna
7. Används för slipning av cylindrarna
8. Neutralläge
9. Används för klippning
10. Används för transport

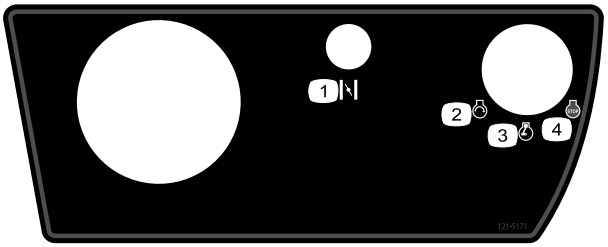

decal121-5171

121-5171

1. Choke
2. Motor – start
3. Motorn går
4. Motor – stopp

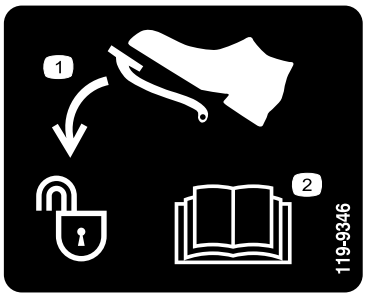

decal119-9346

119-9346

1. Tryck ned pedalen för att låsa upp
2. Mer information finns i *bruksanvisningen*.

decalbatterysymbols

Batterisymboler

Vissa eller samtliga av dessa symboler finns på batteriet.

1. Explosionsrisk
2. Eld, öppen låga och rökning förbjudet.
3. Brännskaderisk p.g.a. frätande vätskor/kemiska ämnen
4. Använd ögonskydd.
5. Läs *bruksanvisningen.*
6. Håll kringstående på säkert avstånd från batteriet.
7. Använd ögonskydd; explosiva gaser kan orsaka blindhet och andra personskador.
8. Batterisyra kan orsaka blindhet eller allvarliga brännskador.
9. Spola ögonen omedelbart med vatten och sök läkarhjälp snabbt.
10. Innehåller bly; får inte kastas i hushållssoporna.

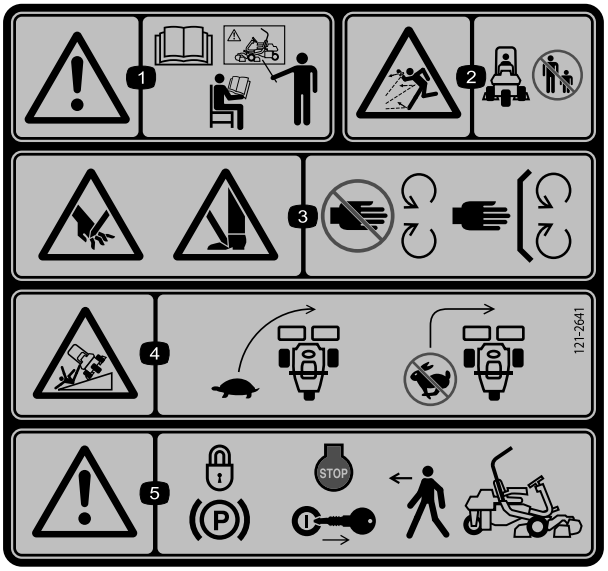

decal121-2641

121-2641

1. Varning – läs *bruksanvisningen*. Använd inte maskinen om du inte har genomgått lämplig utbildning.
2. Risk för utslungade föremål – håll kringstående på behörigt avstånd från maskinen.
3. Risk för att händer och fötter slits av, gräsklipparkniv – håll avstånd till rörliga delar och se till att alla skydd sitter på plats.
4. Vältrisk – sänk hastigheten innan du svänger och sväng aldrig med hög hastighet.
5. Varning – lägg i parkeringsbromsen, stäng av motorn och ta ut tändningsnyckeln innan du kliver ur maskinen.

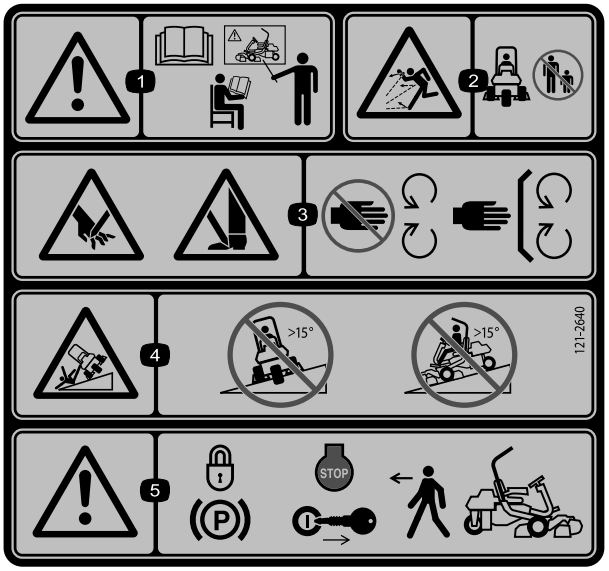

decal121-2640

121-2640

1. Varning – läs *bruksanvisningen*. Använd inte maskinen om du inte har genomgått lämplig utbildning.
2. Risk för utslungade föremål – håll kringstående på behörigt avstånd från maskinen.
3. Risk för att händer och fötter slits av, gräsklipparkniv – håll avstånd till rörliga delar och se till att alla skydd sitter på plats.
4. Tipprisk – kör inte tvärgående över sluttningar vars sluttning överstiger 15 grader eller ned för sluttningar vars lutning överstiger 15 grader.
5. Varning – lägg i parkeringsbromsen, stäng av motorn och ta ut tändningsnyckeln innan du kliver ur maskinen.

Montering

Lösa delar

Använd diagrammet nedan för att kontrollera att alla delar finns med.

Tillvägagångssätt	Beskrivning	Antal	Användning
1	Störtbåge Bult (½ x 3¾ tum) Flänsmutter (½ tum)	1 4 4	Montera störtbågen.
2	Säteskompletteringssats	1	Montera sätet på basen.
3	Ratt Låsmutter (1½ tum) Bricka Rattkåpa	1 1 1 1	Montera ratten.
4	Inga delar krävs	–	Aktivera och ladda batteriet.
5	Gräskorgskrokar Flänsbultar	6 12	Montera gräskorgskrokarna.
6	Mätstång Klippenhet (modell 04613, 04614, eller 04615) Klippenhetens övre vikt Sexkantsskruvar Gräskorg	1 3 3 6 3	Montera klippenheterna.
7	Viktsats 121–6665 (köps separat) Obs! Krävs inte för enheter med trehjulsdrivsats monterad.	1	Lägga till bakre vikt.
8	CE-skyddssats – artikelnr 04443 (säljs separat)	1	Montera CE-skyddssatsen.
9	Varningsdekal 121-2640	1	Fästa EU-dekalerna vid behov.

Media och extradelar

Beskrivning	Antal	Användning
Bruksanvisning (maskin) Bruksanvisningen till motorn (motor)	1 1	Läses innan maskinen tas i bruk.
Reservdelskatalog	1	Spara för beställning av reservdelar.
Förarutbildningsmaterial	1	Ses innan maskinen sätts i drift.
Blad för besiktning före leverans Bullercertifikat Certifikat om överensstämmelse	1 1 1	Spara för framtida referens.
Tändningsnycklar	2	Starta motorn.

1

Montera störtbågen

Delar som behövs till detta steg:

1	Störtbåge
4	Bult (½ x 3¾ tum)
4	Flänsmutter (½ tum)

Tillvägagångssätt

1. Ta ut det övre förpackningsstödet.
2. Packa upp störtbågen.
3. Montera störtbågen i fickorna på båda sidorna av maskinen med hjälp av fyra bultar (½ x 3¾ tum) och fyra flänsmuttrar (½ tum) (Figur 3).

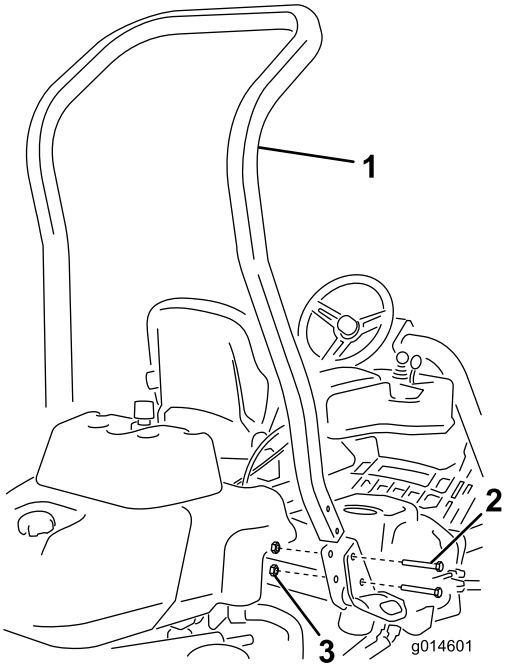

g014601

Figur 3

1. Störtbåge
2. Bult (½ x 3¾ tum)
3. Flänsmutter (½ tum)

4. Dra åt fästelementen till 136–149 N·m.

2

Montera sätet

Delar som behövs till detta steg:

1	Säteskompletteringssats

Tillvägagångssätt

Köp önskad sätessats från återförsäljaren och montera den enligt anvisningarna som medföljer satsen.

3

Montera ratten

Delar som behövs till detta steg:

1	Ratt
1	Låsmutter (1½ tum)
1	Bricka
1	Rattkåpa

Tillvägagångssätt

1. Trä på ratten på styraxeln (Figur 4).

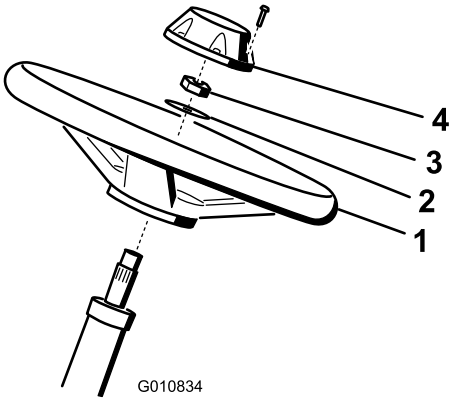

g010834

Figur 4

1. Ratt
2. Bricka
3. Kontramutter
4. Lock

2. Trä på brickan på styraxeln (Figur 4).
3. Fäst ratten på axeln med en kontramutter och dra åt den till 27–35 N·m (Figur 4).

4. Montera kåpan på ratten och fäst den med en skruv (Figur 4).

4

Aktivera och ladda batteriet

Inga delar krävs

Tillvägagångssätt

Fyll batteriet endast med elektrolyt (1,265 specifik vikt) inledningsvis.

1. Ta bort fästelementen och batteriklämman och lyft ut batteriet.

   Viktigt: **Fyll inte på elektrolyt medan batteriet sitter i maskinen. Det kan hända att du spiller, vilket kan orsaka korrosion.**

2. Rengör batteriets ovansida och ta bort luftarlocken (Figur 5).

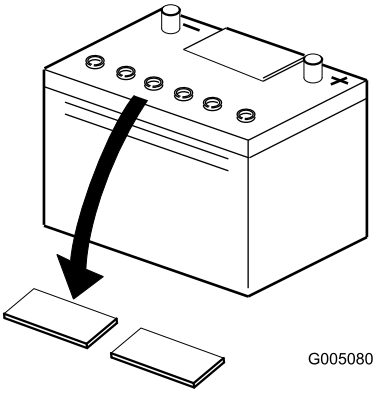

g005080

Figur 5

3. Fyll försiktigt varje cell med elektrolyt tills plattorna är täckta med ca 6 mm vätska (Figur 6).

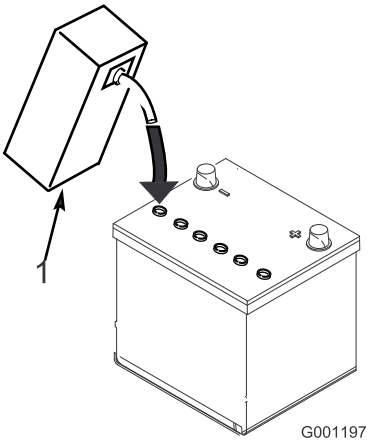

g001197

Figur 6

1. Elektrolyt

4. Låt elektrolyten sugas upp av plattorna under 20 till 30 minuter. Fyll på elektrolyt så att nivån kommer upp till ca 6 mm från botten av påfyllningshålet (Figur 6).

⚠ VARNING

Vid laddning av batteriet bildas explosiva gaser.

Rök aldrig nära batteriet och håll det borta från gnistor och lågor.

5. Anslut en batteriladdare på 2–4 A till batteriposterna. Ladda upp batteriet i två timmar med 4 A eller fyra timmar med 2 A tills den specifika vikten är 1,250 eller högre, temperaturen är minst 16 °C och alla celler avger gaser fritt.
6. Koppla ur laddningsanordningen från eluttaget och batteripolerna när batteriet är laddat.

   Obs: Tillsätt endast destillerat vatten för att ersätta normala förluster efter att batteriet har aktiverats. Underhållsfria batterier bör dock inte behöva vatten under normala driftsförhållanden.

⚠ VARNING

Batteriets kabelanslutningar eller metallverktyg kan kortslutas mot traktorkomponenter i metall och orsaka gnistor. Gnistor kan få batterigaserna att explodera, vilket kan leda till personskador.

- **Vid urtagning eller isättning av batteriet får du inte låta batterianslutningarna komma i kontakt med några av traktorns metalldelar.**
- **Låt inte metallverktyg kortsluta mellan batterianslutningarna och traktorns metalldelar.**

⚠ VARNING

Om batteriet inte aktiveras på rätt sätt kan det avge gaser och/eller gå sönder i förtid.

7. Sätt in batteriet i batterilådan och fäst det med den batteriklämma och de fästelement som du tog bort tidigare.
8. Anslut den röda pluskabeln till plusanslutningen (+) och den svarta minuskabeln till minusanslutningen (–) på batteriet, och fäst kablarna med bultar och muttrar (Figur 7). Förhindra eventuell kortslutning genom att trä gummiskon över plusanslutningen.

⚠ VARNING

Felaktig dragning av batterikabeln kan skada traktor och kablar och orsaka gnistor. Gnistor kan få batterigaserna att explodera, vilket kan leda till personskador.

- **Lossa alltid batteriets minuskabel (svart) innan du lossar pluskabeln (röd).**
- **Anslut alltid pluskabeln (röd) innan minuskabeln (svart) ansluts.**

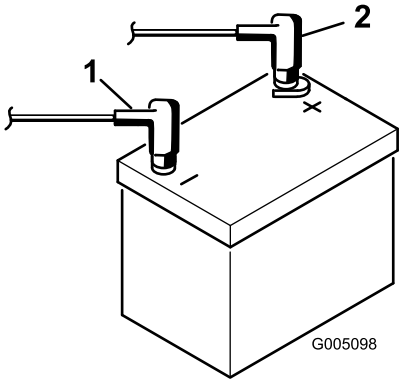

g005098

Figur 7

1. Minuspol (-)
2. Pluspol (+)

5

Montera gräskorgskrokarna

Delar som behövs till detta steg:

6	Gräskorgskrokar
12	Flänsbultar

Tillvägagångssätt

Montera de sex gräskorgskrokarna på upphängningsarmstängernas ändar med hjälp av tolv flänsbultar (Figur 8).

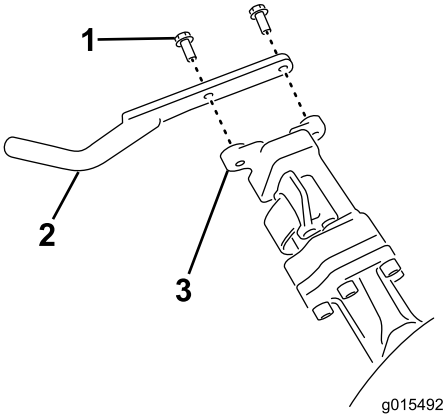

g015492

Figur 8

1. Flänsbult
2. Gräskorgskrokar
3. Upphängningsarmstång

6

Montera klippenheterna

Delar som behövs till detta steg:

1	Mätstång
3	Klippenhet (modell 04613, 04614, eller 04615)
3	Klippenhetens övre vikt
6	Sexkantsskruvar
3	Gräskorg

Tillvägagångssätt

Obs: Förvara klippenheternas cylindermotorer i förvaringsutrymmet framför upphängningsarmarna när du slipar knivarna, ställer in klipphöjden eller utför andra underhållsprocedurer på klippenheterna, så att de inte tar skada.

Viktigt: **Höj inte upp fjädringen till transportläget när cylindermotorerna sitter i hållarna på maskinens ram. Underlåtenhet att följa detta råd kan leda till skador på motorerna eller slangarna.**

Viktigt: **När du behöver tippa klippenheten för att exponera underkniven/cylindern, stöttar du upp klippenhetens bakre ände så att muttrarna på den bakre änden av underknivens justerskruvar inte vilar mot arbetsytan (Figur 9).**

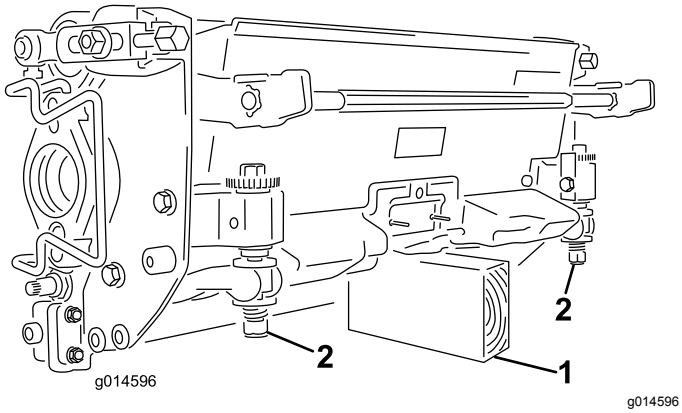

Figur 9

1. Stötta (medföljer ej)
2. Underknivens justerskruvmutter (2)

Obs: Samtliga klippenheter levereras med motvikten monterad på höger sida samt motorfästet och drivkopplingen monterade på vänster sida av klippenheten.

1. Koppla ur klippenhetens strömkopplingar, se Klippenhetens strömkopplingar (sida 25).

⚠ VAR FÖRSIKTIG

Om du inte kopplar från strömmen till klippenheterna kan någon av misstag starta klippenheten och orsaka allvarliga skador på händer och fötter.

Separera alltid klippenhetens strömkopplingar innan du arbetar på klippenheterna.

2. Smörj insidan av drivkopplingens diameter.
3. Klippenheten levereras utan främre rulle. Skaffa en rulle (modellnr 04625, 04626 eller 04627) hos din lokala Toro-distributör. Montera rullen med hjälp av de lösa delar som levereras med klippenheten och installationsinstruktionerna som medföljer rullen.
4. Ta bort de två bultar som fäster vikten på sidan av klippenheten (Figur 10).

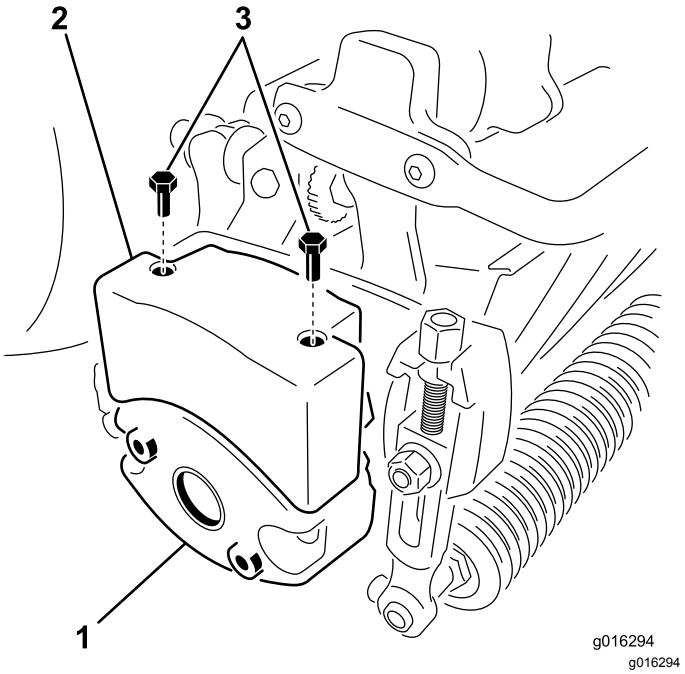

Figur 10

1. Klippenhetens vikt (vänd)
2. Övre vikt
3. Sexkantsskruvar

5. Vrid vikten 180 grader så att de öppna skruvhålen som var på viktens undersida nu är på ovansidan. Montera vikten på klippenheten med de bultar som du tog bort tidigare.
6. Montera en övre vikt på klippenhetens vikt med två sexkantskruvar (Figur 10).
7. Om du monterar mittklippenheten lyfter du upp fotstödet och fäller upp det så att du kommer åt mittklippenheten (Figur 11).

⚠ VAR FÖRSIKTIG

Det finns risk för att klämma fingrarna om fotstödet fälls ihop till stängt läge.

Håll fingrarna borta från området kring fotstödet när det är öppet.

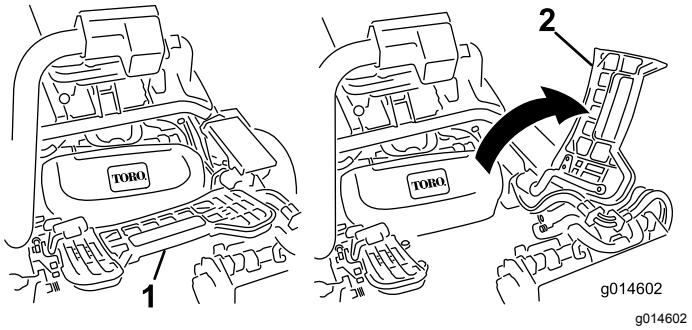

Figur 11

1. Fotstöd – stängt
2. Fotstöd – öppet

8. Placera klippenheten under upphängningsarmen.
9. Låt spärrarna på upphängningsarmstången peka uppåt (dvs. de ska vara öppna) (Figur 12) och tryck upphängningsarmen nedåt så att stången passar över stången över ovansidan av klippenheten (Figur 13).

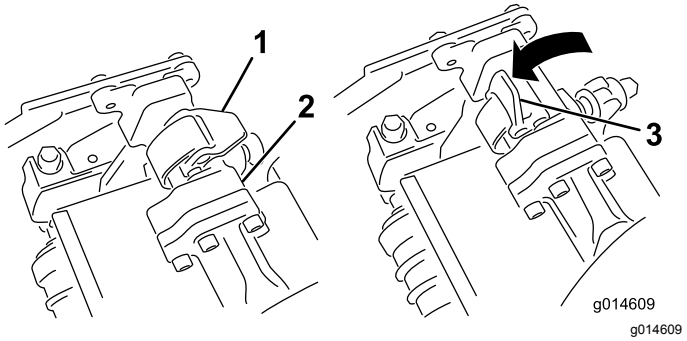

Figur 12

1. Spärr – stängt läge
2. Upphängningsarmstång
3. Spärr – öppet läge

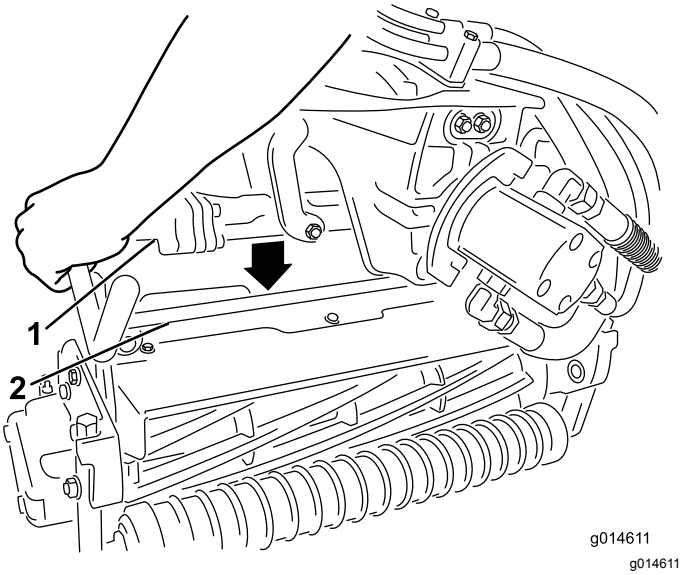

Figur 13

1. Upphängningsarmstång
2. Klippenhetens stång

10. Fäll spärrarna nedåt och runt klippenhetsstången och lås dem på plats (Figur 12).

    Obs: Du kan höra och känna ett ”klick” när spärrarna har låsts på plats ordentligt.

11. Stryk på rent fett på klippenhetsmotorns räfflade axel (Figur 14).
12. För in motorn på vänster sida av klippenheten (sett från förarsätet) och dra motorfäststaget på klippenheten mot motorn tills du hör ett klickljud från båda sidorna av motorn (Figur 14).

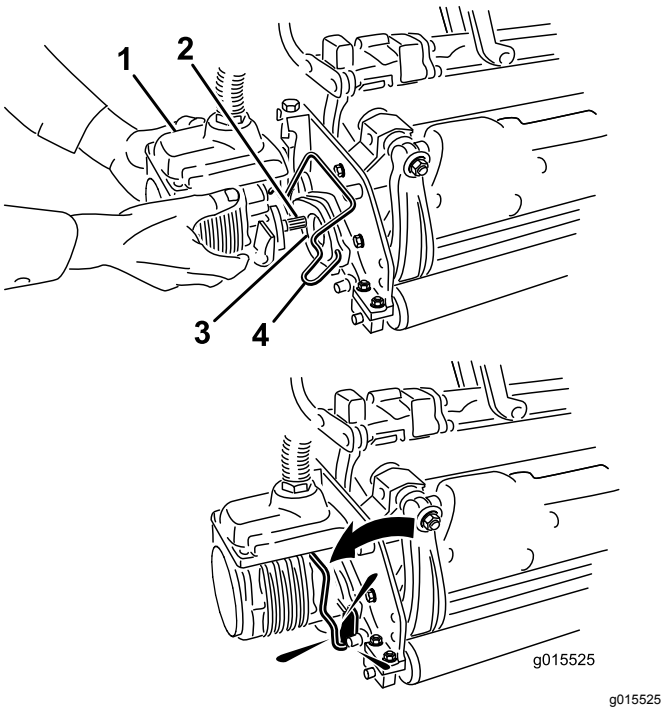

Figur 14

1. Cylindermotor
2. Räfflad axel
3. Hålighet
4. Motorfäststag

13. Montera en gräskorg på korgkrokarna på upphängningsarmen.
14. Upprepa denna procedur på de övriga klippenheterna.
15. Anslut klippenhetens strömkopplingar, se Klippenhetens strömkopplingar (sida 25).

7

Lägga till bakre vikt

Delar som behövs till detta steg:

1	Viktsats 121–6665 (köps separat) **Obs!** Krävs inte för enheter med trehjulsdrivsats monterad.

Tillvägagångssätt

Den här enheten uppfyller kraven för standarderna ANSI B71.4-2004 och SS-EN 836 när den är försedd med viktsatsen 121-6665.

Obs: Om enheten har utrustats med en sats för trehjulsdrift behöver inte extravikten uppfylla kraven för ANSI B71.4-2004 och SS-EN 836.

8

Montera CE-skyddssatsen

Delar som behövs till detta steg:

1	CE-skyddssats – artikelnr 04443 (säljs separat)

Tillvägagångssätt

Montera CE-skyddssatsen. Se monteringsanvisningarna för CE-skyddssatsen till Greensmaster 3420 TriFlex-traktorenheter.

9

Fästa EU-dekalerna

Delar som behövs till detta steg:

1	Varningsdekal 121-2640

Tillvägagångssätt

Fäst varningsdekalen 121-2640 ovanpå varningsdekalen 121-2641 om maskinen ska användas inom EU.

Produktöversikt

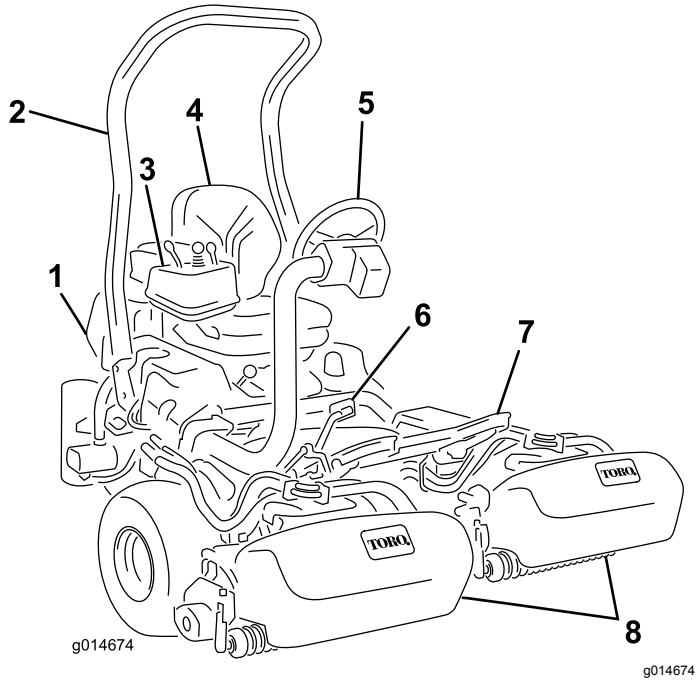

Figur 15

1. Motor
2. Störtbåge
3. Kontrollpanel
4. Säte
5. Ratt
6. Gaspedal
7. Fotstöd
8. Cylindrar med gräskorgar

Reglage

Gaspedal

Gaspedalen (Figur 16) har tre funktioner: med den kan du få maskinen att röra sig framåt, bakåt och stanna. Tryck på pedalens övre del för att köra framåt och dess nedre del för att backa eller för att hjälpa till att stanna när traktorn rör sig framåt. För pedalen till neutralläget för att stanna maskinen. Vila inte hälen på backen av bekvämlighetsskäl vid framåtdrift (Figur 17).

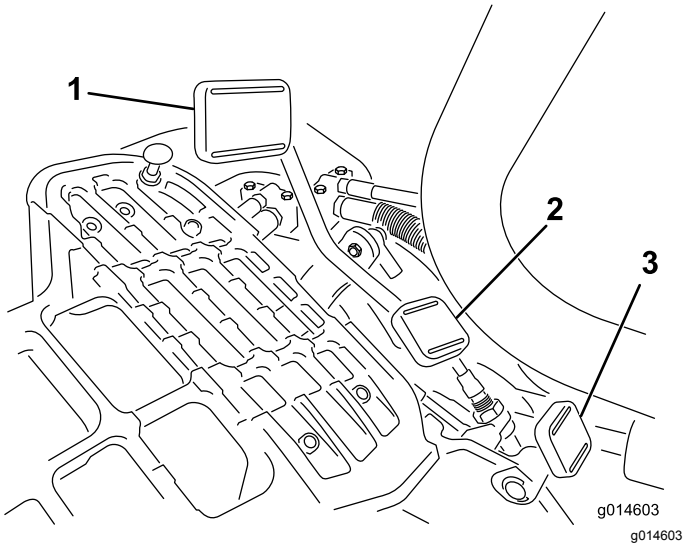

Figur 16

1. Gaspedal – framåt
2. Gaspedal – bakåt
3. Styrarmslåspedal

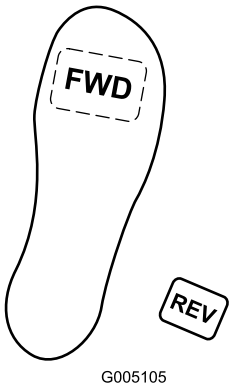

Figur 17

Hastigheterna är följande:

- Klipphastighet framåt: 3,2–8 km/h
- Maximal transporthastighet: 16 km/h.
- Backningshastighet: 4,0 km/h

Styrarmslåspedal

Tryck ned pedalen (Figur 16) och höj upp eller sänk ned styrarmen så att höjden passar föraren och släpp sedan pedalen för att låsa armen på plats.

Obs: För styrarmen längst fram och lyft sedan sätet.

Gasreglage

Med gasreglaget (Figur 18) kan föraren reglera motorns hastighet. Motorns varvtal ökar om du för gasreglaget mot det snabba läget och minskar om du för det mot det långsamma läget.

Obs: Det går inte att stänga av motorn med hjälp av gasreglaget.

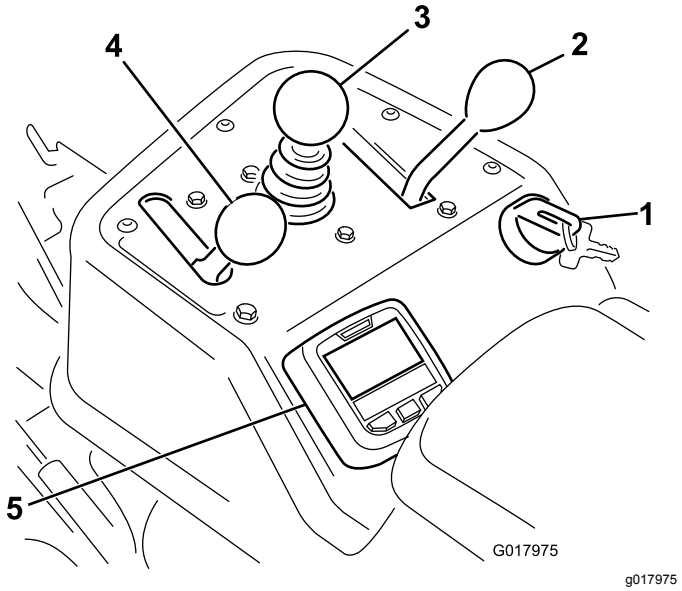

Figur 18

1. Tändningslås
2. Funktionsreglage
3. Reglage för höjning/sänkning av klippenheterna
4. Gasreglage
5. InfoCenter

Reglage för höjning/sänkning av klippenheterna

Om du för reglaget (Figur 18) framåt under drift, sänks klippenheterna ned och cylindrarna startas. Dra reglaget bakåt för att stänga av cylindrarna och höja upp klippenheterna. Du kan stänga av cylindrarna under drift genom att tillfälligt dra reglaget bakåt och sedan släppa det. Den här funktionen kallas ”Tap-off” och kan justeras på InfoCenter. Starta cylindrarna genom att föra reglaget framåt.

Funktionsreglage

Funktionsreglaget (Figur 18) har två körlägen och ett neutralläge. Det går att växla från klippning till transport, eller från transport till klippning (ej neutralläget), medan maskinen är i rörelse. Detta orsakar inga skador.

- Bakre läge – neutralläge och slipning
- Mellanläge – klippning
- Främre läge – transport

Tändningslås

Sätt in nyckeln i tändningslåset (Figur 18) och vrid den medsols så långt det går till startläget för att starta motorn. Släpp nyckeln direkt när motorn startas. Nyckeln flyttas automatiskt till det påslagna läget. Vrid nyckeln motsols till det avstängda läget för att stänga av motorn.

Slipningsbrytare

Slipningsbrytaren finns under plasthöljet till vänster om sätet. Använd slipningsbrytaren (Figur 19) tillsammans med reglaget för höjning/sänkning av klippenheterna och cylindrarnas hastighetsreglage för att slipa cylindrarna.

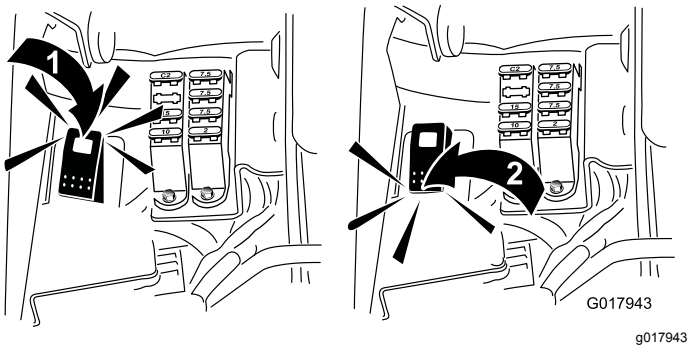

Figur 19

1. Slipningsbrytare – slipningsläge
2. Slipningsbrytare – klippläge

Använda LCD-skärmen InfoCenter

LCD-skärmen InfoCenter visar information om maskinen som t.ex. generatorns status, hastigheten, olika diagnostiska uppgifter och annan information om maskinen och batteriet. Figur 20 och Figur 21 visar startbilden och huvudinformationsbilden för InfoCenter. Du kan växla mellan startbilden och huvudinformationsbilden närsomhelst genom att trycka på någon av InfoCenter-knapparna och sedan välja lämplig riktningspil.

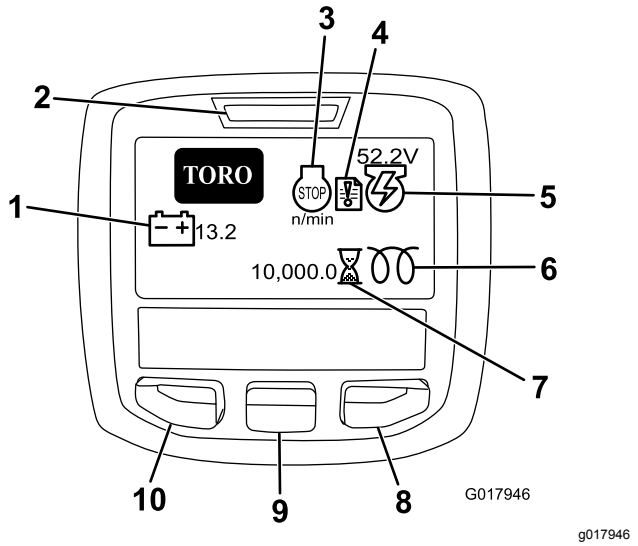

Figur 20

1. Batterispänning
2. Strömlampa/felindikator
3. Motorvarvtal/-status
4. Fellogg
5. Generatorspänning/-status
6. Glödstift
7. Timmätare
8. Högerknapp
9. Nedåtknapp
10. Menyåtkomst/tillbakaknapp

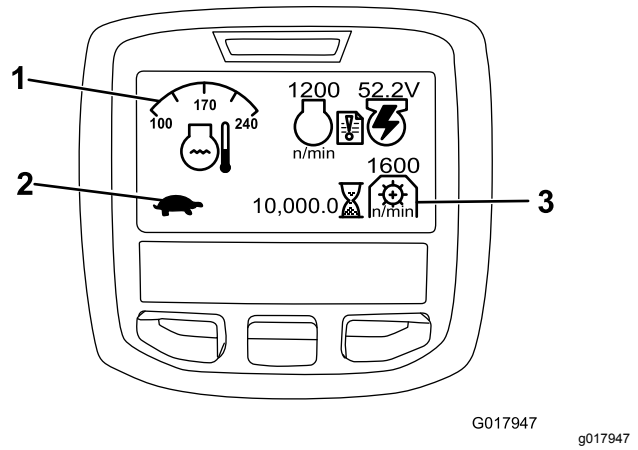

Figur 21

1. Funktionsreglagestatus
2. Funktionsreglagestatus
3. Kraftuttagets varvtal

- Motorvarvtal/-status – visar motorns varvtal.
- Fellogg – visar att ett fel har loggats som måste undersökas.
- Generatorspänning/-status – visar generatorspänningen.
- Timmätaren – visar det totala antalet timmar som maskinen har använts. Den börjar fungera så snart tändningsnyckeln har vridits till det påslagna läget.
- Kraftuttagets varvtal – visar kraftuttagets varvtal.
- Glödstift – visar att glödstiftet är aktivt.
- Batterispänning – visar batteriets potential i volt.
- Kylvätsketemperatur – visar temperaturen på motorns kylvätska i antingen °C eller °F.
- Funktionsreglagestatus – transportläget visas med en kanin och klippläget visas med en sköldpadda.
- Motorns oljetryckslampa – ikonen visas när motorns oljetryck sjunker under en säker nivå.
- Menyåtkomst/tillbakaknapp – tryck på den här knappen för att få åtkomst till InfoCenter-menyerna. Du kan använda den för att gå ut ur menyn som du använder.
- Nedåtknapp – använd den här knappen för att bläddra nedåt i menyerna.
- Högerknapp – använd den här knappen för att öppna en meny där en högerpil visar att det finns mer innehåll.

Obs: Varje knapps funktion kan ändras beroende på vad tillfället kräver. Vid varje knapp visas en ikon som förklarar den aktuella funktionen.

Använda menyerna

Tryck på menyåtkomstknappen i huvudskärmen för att få åtkomst till InfoCenters menysystem. Då kommer du till huvudmenyn. Se följande tabeller för en sammanfattning av vilka alternativ som finns tillgängliga från menyerna:

Huvudmeny	
Menyobjekt	**Beskrivning**
Fel	Felmenyn innehåller en lista med de senaste maskinfelen som uppstått. Läs servicehandboken eller kontakta din auktoriserade Toro-återförsäljare för mer information om felmenyn och informationen som finns där.
Service	Servicemenyn innehåller information om maskinen som t.ex. antal brukstimmar och andra liknande siffror.
Diagnostik	Diagnostikmenyn innehåller en lista över maskinens olika aktuella statusar. Den kan användas för att felsöka vissa problem eftersom den snabbt visar vilka av maskinens reglage som är på och av.
Inställningar	Med hjälp av inställnings-menyn kan du anpassa och ändra konfigurationsvariabler på InfoCenter-skärmen.
Om	I menyn Om står maskinens modellnummer, artikelnummer och programvaruversion.

Service	
Menyobjekt	**Beskrivning**
Hours	Anger det totala antal timmar som maskinen, motorn, cylindrarna, slipare och fläkt har varit på samt antalet timmar som maskinen har transporterats och överhettats.
Counts	Visar antalet förvärmningar och starter som har gjorts på maskinen.

Diagnostik	
Menyobjekt	**Beskrivning**
Engine Run	Anger om något av följande är aktivt: nyckel start, nyckel kör, sänk styrspak, höj styrspak, neutral, säte eller parkeringsbroms, OK kör och RTR eller ETR.
Glowplugs	Anger om något av följande är aktivt: nyckelstart, begränsad timeout och glödstift.
Fan	Visar om fläkten är aktiv i följande fall: hög temperatur i motorn, hög temperatur för oljan, hög motor- eller hydraultemperatur och fläkt på.
S1–S4	Styr upphöjning och nedsänkning av elektromagneter.
Reels Enable	Anger om cylindern är inkopplad.

Inställningar	
Menyobjekt	**Beskrivning**
Enheter	Styr enheterna som används på InfoCenter. Menyalternativen är brittiska standardenheter eller metriska.
Språk	Styr språken som används på InfoCenter.
Bakgrundsbelysning	Styr LCD-skärmens ljusstyrka.
Kontrast	Styr LCD-skärmens kontrast.
Låsta menyer	Ger distributören/ingenjören åtkomst till skyddade menyer med hjälp av ett lösenord.
Lås inställn.	Styr de skyddade menyerna.
Återställ standardinställningar	Återställer InfoCenter till standardinställningarna.
Upphöjningsfördröjning	Styr tiden för upphöjningsfördröjning för mittklippenheten.
Nedsänkningsfördröjning	Styr nedsänkningsfördröjningen för mittklippenheten.
Tap-off-fördröjning	Styr tap-off-fördröjningen.
Cylinderhastighet	Styr cylinderhastigheten.
Slipningsvarvtal	Styr slipningsvarvtalet.

Om	
Menyobjekt	**Beskrivning**
Modell	Visar maskinens modellnummer.
Art.nr	Visar maskinens serienummer.
TEC 5001	Visar versionsnumret för masterstyrenheten.
InfoCenter	Visar versionsnumret för InfoCenter.
CU1	Visar versionsnumret för den första klippenheten.
CU2	Visar versionsnumret för den andra klippenheten.
CU3	Visar versionsnumret för den tredje klippenheten.
Generator	Visar generatorns serienummer.
CAN-buss	Visar status för maskinens kommunikationsbuss.

Upphöjnings-/nedsänkningsfördröjning för mittklipparenheten

Upphöjnings- och nedsänkningsfördröjningen för mittklipparenheten kan justeras separat på InfoCenter. Varje inställning kan justeras från 1 till 10 i enlighet med tabellen nedan. Fabriksinställningen är 6 (375 ms) och har optimerats för en klipparhastighet på 6,1 km.

Stegantal	Fördröjningstid (sekunder)
1	0,100
2	0,150
3	0,200
4	0,250
5	0,300
6	0,375
7	0,475
8	0,600
9	0,750
10	0,925

Tap-off-fördröjning

Funktionen tap-off-fördröjning gör att klippenheterna kan stängas av utan att höjas upp och kan justeras

med InfoCenter. Fördröjningsinställningarna utgör den maxtid som styrspaken för höjning/sänkning är kvar i det upphöjda läget för att aktivera funktionen. Fabriksinställningen är 1 vilket inaktiverar funktionen.

Stegantal	Fördröjningstid (sekunder)
1	Av
2	0,050
3	0,100
4	0,150
5	0,200
6	0,250
7	0,300
8	0,350
9	0,400
10	0,450

Ställa in cylinderhastigheten

För att erhålla konsekvent klippning av hög kvalitet och ett enhetligt resultat, är det viktigt att cylinderhastighetsreglagen ställs in korrekt.

Ställ in cylinderhastighetsreglaget på följande sätt:

1. Välj den klipphöjd som har ställts in för klippenheterna.
2. Välj den hastighet som du tycker passar bäst under de rådande förhållandena.
3. Fastställ korrekt cylinderhastighet med hjälp av schemat (se Figur 22) för klippenheter med 5, 8, 11 eller 14 knivar.

	5		8		11		14
	3.8 MPH 6.1 Km/h	5.0 MPH 8.0 Km/h	3.8 MPH 6.1 Km/h	5.0 MPH 8.0 Km/h	3.8 MPH 6.1 Km/h	5.0 MPH 8.0 Km/h	3.8 MPH 6.1 Km/h
0.062"/ 1.6mm	N/R	N/R	9	N/R	9	N/R	9
0.094"/ 2.4mm	N/R	N/R	9	N/R	9	N/R	9
0.125"/ 3.2mm	N/R	N/R	9	N/R	9	N/R	9
0.156"/ 4.0mm	N/R	N/R	9	N/R	9	N/R	N/R
0.188"/ 4.8mm	N/R	N/R	9	N/R	7	N/R	N/R
0.218"/ 5.5mm	N/R	N/R	9	N/R	6	N/R	N/R
0.250"/ 6.4mm	7	N/R	6	7	5	7	N/R
0.312"/ 7.9mm	6	N/R	5	6	4	6	N/R
0.375"/ 9.5mm	6	7	4	5	4	5	N/R
0.438"/ 11.1mm	6	6	4	5	3	4	N/R
0.500"/ 12.7mm	5	6	3	4	N/R	N/R	N/R
0.625"/ 15.9mm	4	5	3	3	N/R	N/R	N/R
0.750"/ 19.0mm	3	4	3	3	N/R	N/R	N/R
0.875"/ 22.2mm	3	4	N/R	3	N/R	N/R	N/R
1.000"/ 25.4mm	3	3	N/R	N/R	N/R	N/R	N/R

g014736

g014736

Figur 22

4. För att ställa in cylinderhastigheten öppnar du huvudmenyn på InfoCenter och bläddra nedåt till inställningarna.
5. I inställningsmenyn bläddrar du nedåt till cylinderhastighet och använder ±-knappen för att ställa in cylinderhastigheten till önskat tal.

Lösenord för maskinkonfigurering

Det finns fem inställningar för driftskonfigurering som kan justeras på inställningsmenyn i InfoCenter: upphöjnings- och nedsänkningsfördröjning, tap-off-fördröjning, cylinderhastighet och slipningshastighet. Dessa inställningar kan skyddas med hjälp av ett användarinställt lösenord om du öppnar huvudmenyn och bläddrar ned till inställningsmenyn. Hitta Lås inställn. och välj På.

När låsta inställningar har aktiverats uppmanas användaren att ange ett fyrsiffrigt lösenord. När lösenordet har ställts in måste nyckelbrytaren stängas av och sättas på igen för att funktionen ska sparas. När du har aktiverat alternativet skydda inställningar döljs konfigureringsinställningarna tills det användarinställda lösenordet anges.

Obs: Om du glömmer det användarinställda lösenordet kan du skaffa ett tillfälligt lösenord genom en auktoriserad Toro-återförsäljare.

Undersöka indikatorn för fellogg

Ikonen för indikatorn för fellogg visas på huvudskärmen vid fel i maskinen. När ikonen visas finns det en ny loggpost på felmenyn som du eller återförsäljaren kan använda för att identifiera problemet.

En lista över fel finns hos närmaste auktoriserade Toro-återförsäljare eller i *servicehandboken*.

Parkeringsbromsspak

Dra upp bromsspaken (Figur 16) för att lägga i parkeringsbromsen. Koppla ur den genom att trycka den framåt och nedåt. Lägg i parkeringsbromsen varje gång du kliver ur maskinen.

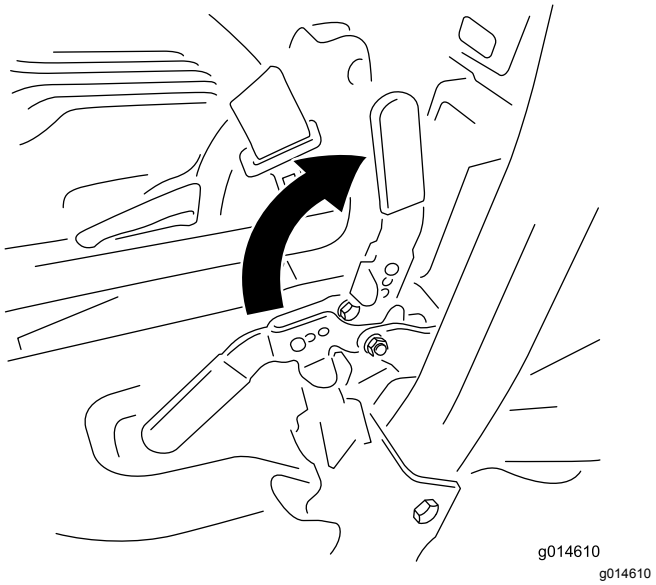

Figur 23

Sätesjusteringsspak

Sätesjusteringsspaken finns vid sätets främre högra hörn (Figur 24) och gör att du kan justera sätet framåt och bakåt. För spaken till vänster (mot mitten) för att frigöra låset och skjuta sätet.

Obs: Om du vill justera sätet ytterligare kan du ta bort de fyra skruvarna som fäster sätet vid basen och flytta sätet till den andra uppsättningen monteringshål.

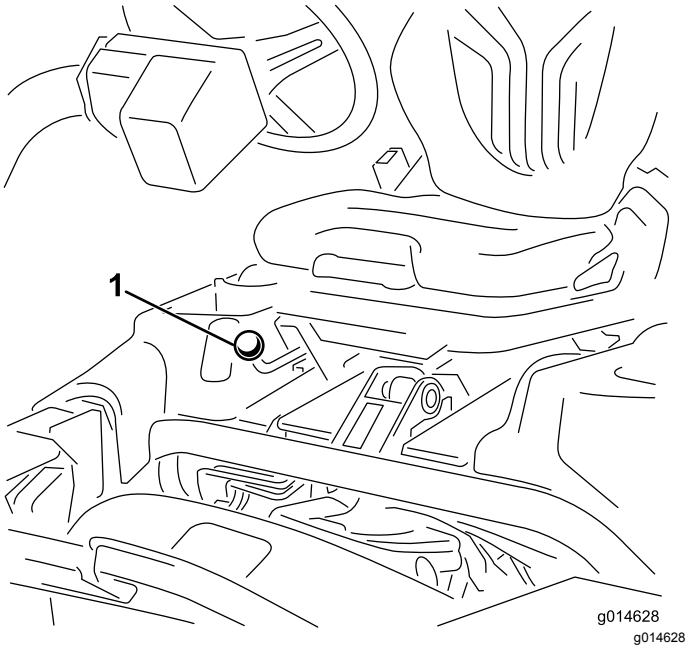

Figur 24

1. Sätesjusteringsspak

Obs: Skjut sätet längst bak och för styrarmen längst fram innan du lyfter sätet.

Bränslekran

Stäng bränslekranen (Figur 25) bakom sätet och under bränsletanken när du ska ställa maskinen i förvaring eller transportera den på en lastbil eller ett släp.

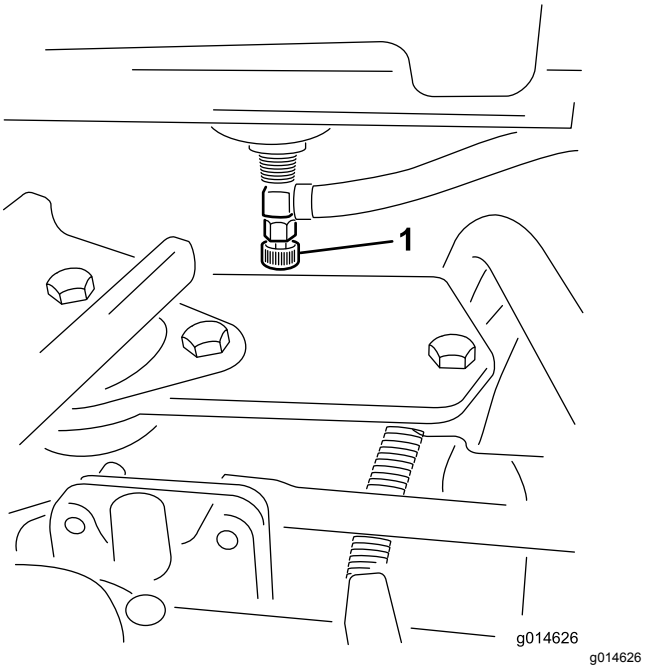

Figur 25

1. Bränslekran (under bränsletanken)

Klippenhetens strömkopplingar

Innan du monterar, tar bort eller arbetar med klippenheterna måste du koppla bort klippenheterna från strömkällan genom att separera klippenhetens strömkopplingar (Figur 26) som finns på basen av vältstången på traktorenhetens vänstra sida. Anslut kopplingarna innan du använder maskinen.

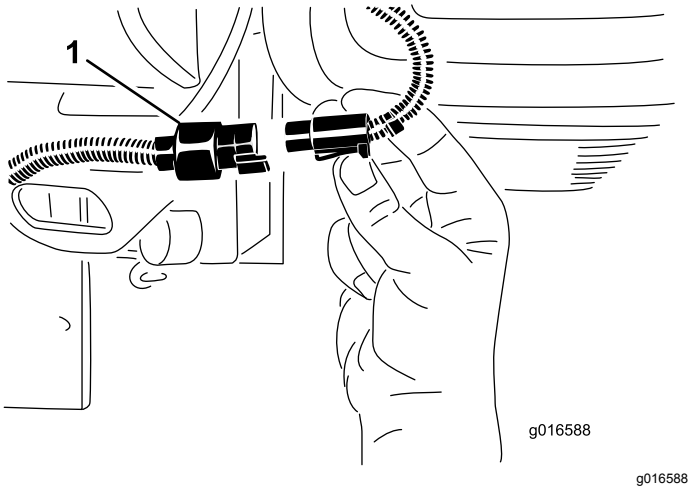

Figur 26

1. Klippenhetens strömkoppling

⚠ VAR FÖRSIKTIG

Om du inte kopplar från strömmen till klippenheterna kan någon av misstag starta klippenheten och orsaka allvarliga skador på händer och fötter.

Separera alltid klippenhetens strömkopplingar innan du arbetar på klippenheterna.

Specifikationer

Obs: Delarnas mått och utseende kan ändras utan föregående meddelande.

Klippbredd	151 cm
Spårvidd	128 cm
Hjulbas	123 cm
Total längd (med korgar)	249 cm
Total bredd	179 cm
Total höjd	205 cm
Nettovikt med cylindrar (11 knivar)	Se traktorenhetens seriemärkning (Figur 1).

Redskap/tillbehör

Det finns ett urval av godkända Toro-redskap och -tillbehör som du kan använda för att förbättra och utöka maskinens kapacitet. Kontakta en auktoriserad serviceverkstad eller återförsäljare eller gå till www.Toro.com för att se en lista över alla godkända redskap och tillbehör.

Körning

Obs: Vänster och höger sida på maskinen är lika med förarens vänstra respektive högra sida vid normal körning.

Säkerheten främst

Läs och iaktta alla säkerhetsanvisningar och symboler i säkerhetsavsnittet. Att känna till informationen kan hjälpa dig och kringstående att undvika skada.

Vi rekommenderar att du använder skyddsutrustning, som t.ex. skyddsglasögon, hörselskydd, skyddsskor och hjälm.

Kontrollera motoroljan

Motorn levereras med olja i vevhuset, men oljenivån måste kontrolleras innan och efter motorn startas för första gången.

Vevhusets kapacitet är ca 3,7 liter med filtret.

Använd högkvalitativ motorolja som uppfyller följande specifikationer:

- Nödvändig API-klassificering: CH-4, CI-4 eller högre.
- Rekommenderad olja: SAE 10W–30
- Alternativ olja: SAE 15W–40

Toro Premium-motorolja med oljeviskositet 10W–30 finns tillgänglig att köpa från din återförsäljare. Se reservdelskatalogen för artikelnummer.

Obs: Det är bäst att kontrollera motoroljan när motorn är kall, innan den har startats för dagen. Om motorn redan har varit igång, ska du låta oljan rinna tillbaka ned till sumpen i minst 10 minuter innan du kontrollerar den. Om nivån ligger på eller under markeringen ”add”, fyller du på olja tills nivån når upp till markeringen ”full” på oljestickan. **Fyll inte på för mycket**. Du behöver inte fylla på olja om nivån ligger mellan markeringen ”full” och ”add”.

Viktigt: **Kontrollera att motoroljenivån ligger mellan den övre och den nedre markeringen på oljestickan. Motorn kan skadas om för mycket eller för lite motorolja fylls på.**

1. Ställ maskinen på en plan yta.
2. Ta ut oljestickan och torka av den med en ren trasa (Figur 28). Sätt ner oljestickan i röret och se till att den sitter fast ordentligt. Avlägsna oljestickan från röret och kontrollera oljenivån. Om oljenivån är låg, tar du av påfyllningslocket från ventilhuset och häller **sakta** på tillräckligt med olja tills nivån når upp till markeringen ”Full” på oljestickan. Fyll sakta på oljan och kontrollera nivån med jämna mellanrum under tiden. **Fyll inte på för mycket.**

Viktigt: **Se till att oljestickan tas bort vid påfyllning av motorolja. När du fyller på motorolja *måste* det finnas ett mellanrum mellan oljepåfyllningsenheten och oljepåfyllningshålet i ventilkåpan; se Figur 27. Mellanrummet är nödvändigt för att tillåta ventilation vid påfyllning som hindrar att oljan rinner över i ventilatorn.**

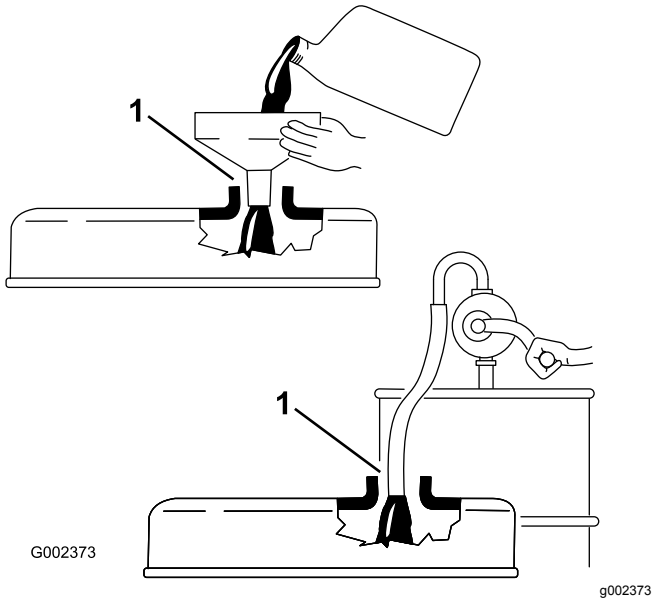

Figur 27

1. Notera mellanrummet

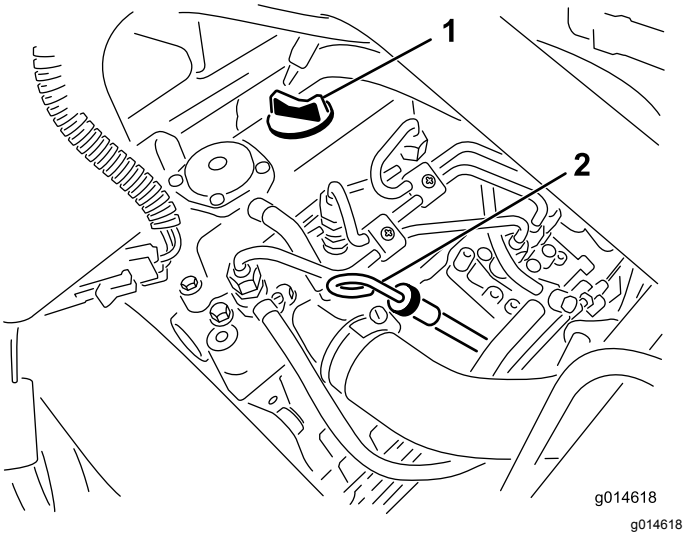

Figur 28

1. Påfyllningslock
2. Oljesticka

3. Sätt tillbaka oljestickan.
4. Starta motorn och låt den gå på tomgång i 30 sekunder innan du stänger av den. Vänta i 30 sekunder och upprepa därefter steg 2–3.

Viktigt: **Kontrollera oljenivån var 8:e arbetstimme eller dagligen. Oljan och filtret måste bytas ut första gången efter 50 arbetstimmar; därefter ska oljan och filtret bytas var 150:e arbetstimme. Motoroljan bör dock bytas oftare om motorn används vid mycket dammiga eller smutsiga arbetsförhållanden.**

5. Sätt tillbaka påfyllningslocket och oljestickan så att de sitter ordentligt.

Fylla bränsletanken

Använd endast rent färskt diesel eller biodiesel med lågt (<500 ppm) eller mycket lågt (<15 ppm) svavelinnehåll. Minsta cetantal ska vara 40. Köp inte mer bränsle än vad som går åt inom 180 dagar så att det garanterat är färskt.

Bränsletankens kapacitet: 22,7 liter

Använd diesel för sommarbruk (nr 2-D) vid temperaturer över -7 °C och diesel för vinterbruk (nr 1-D eller blandning av nr 1-D/2-D) under -7 °C. Användning av bränsle för vinterbruk vid lägre temperaturer ger lägre flampunkts- och flytpunktsegenskaper, vilket gör att maskinen startar lättare och att bränslefiltret inte sätts igen lika mycket.

Om diesel för sommarbruk används vid temperaturer över -7 °C bidrar det till att pumpen håller längre och har större effekt jämfört med bränsle för vinterbruk.

⚠ FARA

Under vissa omständigheter är dieselbränsle och bränsleångor mycket brandfarliga och explosiva. Bränslebrand eller explosion kan skada dig själv och andra och orsaka materiella skador.

- **Använd en tratt och fyll på tanken utomhus på en öppen plats när motorn är avstängd och kall. Torka upp utspillt bränsle.**
- **Fyll inte tanken helt full. Fyll på bränsle i tanken tills det återstår 6 till 13 mm till påfyllningsrörets underkant. Det tomma utrymmet behövs för bränslets expansion.**
- **Rök aldrig när du handskas med bränsle och håll dig borta från öppen eld och platser där ångor kan antändas av gnistor.**
- **Förvara bränslet i en ren, försluten och godkänd bränsledunk.**

Biodiesel-klar

Maskinen kan också använda ett biodieselbränsle, upp till B20 (20 % biodiesel, 80 % petrodiesel).

Petrodieselandelens svavelhalt ska vara låg eller mycket låg. Vidta följande säkerhetsåtgärder:

- Bränslets biodieselandel måste uppfylla någon av specifikationerna ASTM D6751 eller SS-EN 14214.
- Bränsleblandningens sammansättning ska uppfylla ASTM D975 eller SS-EN 590.
- Målade ytor kan skadas av biodiesel.
- Använd B5 (andel biodiesel är 5 %) eller blandningar med mindre biodieselandel vid kallt väder.
- Kontrollera tätningar, slangar, packningar som kommer i kontakt med bränsle, eftersom de kan försämras över tiden.
- Vid byte till biodiesel kan bränslefiltret sättas igen efter en tid.
- Kontakta din återförsäljare om du vill ha mer information om biodiesel.

⚠ FARA

Under vissa förhållanden är bränsle extremt brandfarligt och mycket explosivt. Brand eller explosion i bränsle kan orsaka brännskador och materiella skador.

- **Fyll tanken på en öppen plats, utomhus, när motorn är kall. Torka upp utspillt bränsle.**
- **Fyll inte tanken helt full. Fyll på bränsle i tanken tills det återstår 25 mm till påfyllningsrörets underkant. Det tomma utrymmet behövs för bränslets expansion.**
- **Rök aldrig när du handskas med bränsle och håll dig borta från öppen eld och platser där ångor kan antändas av gnistor.**
- **Förvara bränslet i en godkänd dunk och håll den utom räckhåll från barn. Köp aldrig mer bränsle än vad som går åt inom en månad.**
- **Ställ alltid bränsledunkarna på marken en bit bort från ditt fordon före påfyllning**
- **Fyll inte på bränsledunkar inne i ett fordon eller på lastbilsflak eller släp, eftersom plastmattor och liknande kan isolera dunken och förlänga urladdningstiden för statisk elektricitet.**
- **Lasta av bensindrivna maskiner från lastbilen eller släpet om så är praktiskt möjligt och fyll på bensin när maskinen står på marken.**
- **Fyll på maskinen från en dunk hellre än med munstycket på en bränslepump om det inte är möjligt att lasta av maskinen från lastbilen eller släpet.**
- **Håll hela tiden kontakt mellan munstycket på bränslepumpen och kanten på tank- eller dunköppningen tills tankningen är klar om tankning måste ske från en bränslepump.**

1. Gör rent omkring tanklocket (Figur 29).

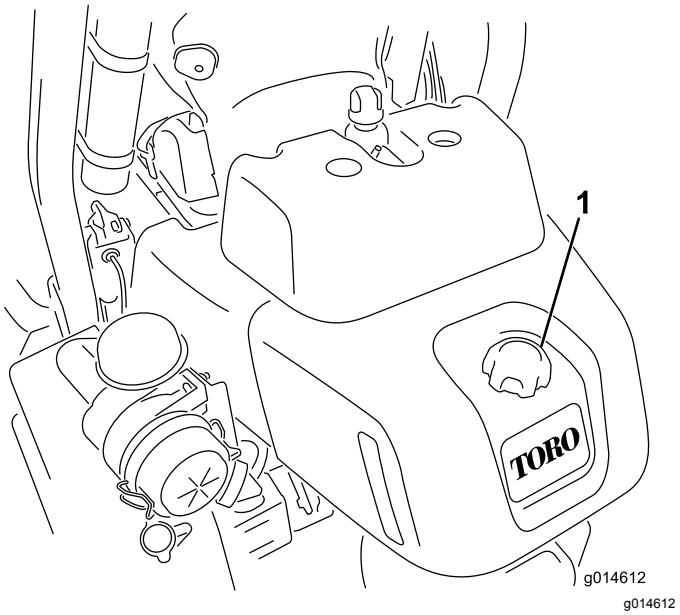

Figur 29

1. Tanklock

2. Ta bort tanklocket.
3. Fyll på bränsle i tanken tills det återstår 6 till 13 mm till påfyllningsrörets underkant. **Fyll inte på för mycket.** Sätt tillbaka locket.
4. Torka upp eventuellt utspillt bränsle.

Kontrollera kylsystemet

Kylsystemet rymmer cirka 4,6 liter. Se Rengöra kylaren och gallret (sida 45).

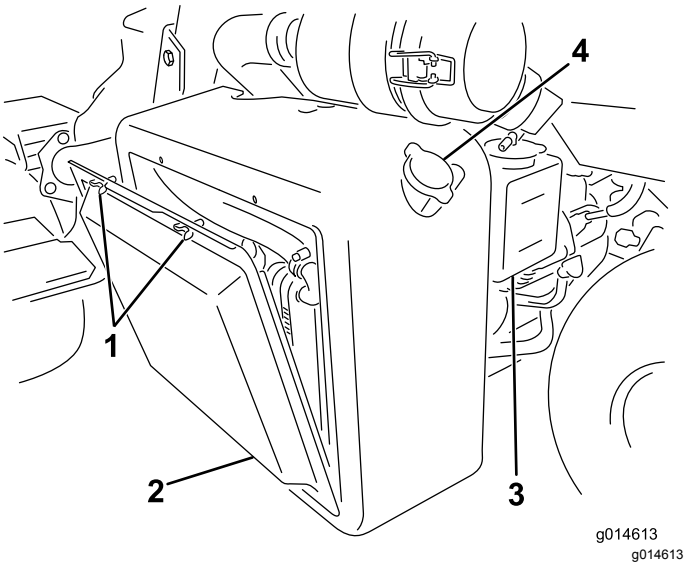

Figur 30

1. Vingskruvar
2. Kylargaller
3. Reservtank
4. Kylarlock

Kylsystemet fylls med en 50/50-blandning av vatten och permanent frostskyddsmedel med etylenglykol. Kontrollera kylmedelsnivån dagligen innan motorn startas.

⚠ VAR FÖRSIKTIG

Om motorn har varit igång kan det trycksatta, heta kylmedlet läcka ut och orsaka brännskador.

- **Ta inte bort kylarlocket när motorn är igång.**
- **Ta hjälp av en trasa för att öppna kylarlocket och öppna locket sakta så att ånga kan komma ut.**

1. Parkera maskinen på en plan yta.
2. Kontrollera kylvätskenivån (Figur 31). Den ska ligga mellan de två strecken på reservtanken när motorn är kall.

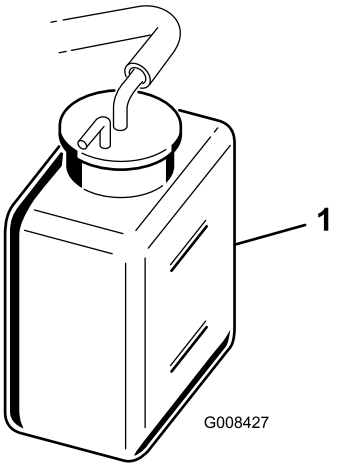

g008427

Figur 31

1. Reservtank

3. Ta bort locket på reservtanken och tillsätt en 50/50-blandning av vatten och permanent frostskyddsmedel med etylenglykol om kylmedelsnivån är låg. **Fyll inte på för mycket.**
4. Skruva på locket på reservtanken.

Kontrollera hydrauloljenivån

Varje dag innan du använder maskinen måste du kontrollera hydraulvätskenivån i det vita plastfönstret framför hydraulvätskebehållaren (på vänster sida bakom sätet). Vätskan ska gå upp till mellan markeringarna i fönstret. I annat fall fyller du på lämplig vätska i enlighet med beskrivningarna nedan.

Maskinens hydraultank fylls på fabriken med ca 20,8 liter högkvalitativ hydraulvätska. **Kontrollera hydraulvätskenivån innan motorn startas för första gången och därefter dagligen**. Rekommenderad utbytesvätska:

> **Hydraulvätska av typen Toro Premium All Season** (finns i 19 liters spannar eller 208 liters fat. Se reservdelskatalogen eller en Toro-återförsäljare för artikelnummer.)

Alternativa vätskor: Om Toro-vätskan inte finns att få kan andra vätskor användas förbehållet att de uppfyller följande materialegenskaper och branschspecifikationer. Vi rekommenderar inte att du använder syntetisk vätska. Rådgör med din smörjmedelsdistributör för att hitta en lämplig produkt.

Obs: Toro ansvarar inte för skador som uppstått till följd av att felaktiga vätskor använts. Använd därför endast produkter från ansedda tillverkare som ansvarar för sina rekommendationer.

Högt viskositetsindex/nötningsförhindrande hydraulvätska, med låg flytpunkt, av typen ISO VG 46

Materialegenskaper:

Viskositet, ASTM D445	cSt vid 40 °C 44 till 50 cSt vid 100 °C 7,9 till 8,5
Viskositetsindex, ASTM D2270	140 till 160
Flytpunkt, ASTM D97	-37 °C till -45 °C

Branschspecifikationer:

Vickers I-286-S (kvalitetsnivå), Vickers M-2950-S (kvalitetsnivå), Denison HF-0, Vickers 35 VQ 25 (Eaton ATS373-C)

Viktigt: **Den flergradiga hydraulvätskan ISO VG 46 har visat sig ge optimal prestanda vid en mängd olika temperaturförhållanden. Hydraulvätskan ISO VG 68 kan ge bättre prestanda vid användning i konstant höga omgivningstemperaturer, som 18 till 49 °C.**

Biologiskt nedbrytbar premiumhydraulvätska – MobilEAL EnviroSyn 46H

Viktigt: **Mobil EAL EnviroSyn 46H är den enda syntetiska, biologiskt nedbrytbara vätskan som har godkänts av Toro. Vätskan kan blandas med de elastomerer som används i Toros hydraulsystem och kan användas i många olika temperaturer. Vätskan kan blandas med traditionella mineraloljor, men för största möjliga biologiska nedbrytbarhet och prestanda bör hydraulsystemet sköljas noga så att inga traditionella oljor finns kvar. Du kan köpa oljan i dunkar om 19 eller 208 liter hos din Mobil-återförsäljare.**

Obs: Många hydraulvätskor är nästintill färglösa vilket gör det svårt att upptäcka läckor. En rödfärgstillsats för hydrauloljan finns i flaskor om 20 ml. En flaska räcker till 15–22 liter hydraulvätska. Beställ artikelnr 44-2500 från en auktoriserad Toro-återförsäljare. **Rödfärgen bör inte användas tillsammans med biologiskt nedbrytbara vätskor.**

Viktigt: **Oljekylarsatsen med artikelnr 117-9314 måste installeras på alla maskiner som används för klippning av fairways, vertikalklippning eller vid omgivningstemperaturer över 29 °C, oavsett vilken typ av hydraulvätska som används.**

Fylla på hydraultanken

1. Ställ maskinen på en plan yta. Kontrollera att maskinen har svalnat så att oljan är kall.
2. Skruva av hydraultanklocket (Figur 32).

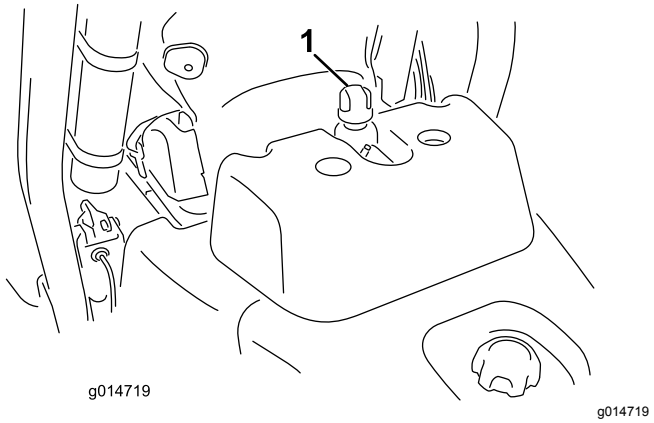

Figur 32

1. Hydraultanklock

3. Fyll långsamt tanken med lämplig hydraulvätska tills nivån är vid eller inom 6 mm från pilen i symbolen bredvid det vita fönstret på tankens framsida (Figur 33). Fyll inte på för mycket.

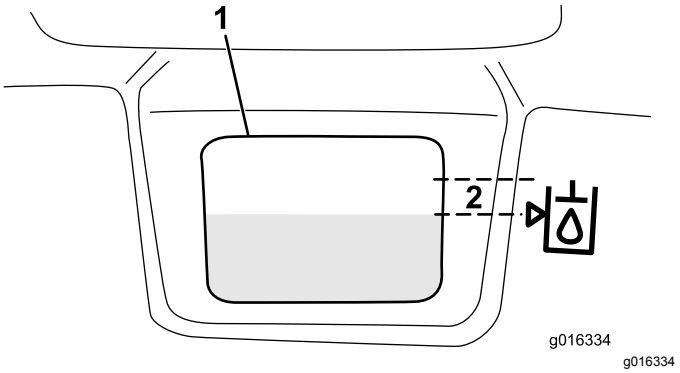

Figur 33

1. Vitt fönster på hydraultankens framsida.
2. Fyll upp till detta område.

Viktigt: **Undvik föroreningar i systemet genom att rengöra öppningen på hydraulvätskebehållaren innan den punkteras. Se till att pipen och tratten är rena.**

4. Sätt tillbaka tanklocket. Torka upp eventuellt oljespill.

Viktigt: **Kontrollera hydraulvätskenivån innan motorn startas för första gången och därefter dagligen.**

Tömma ut vatten från bränslefiltret

Serviceintervall: Varje användning eller dagligen

1. Ställ maskinen på en plan yta och stäng av motorn.
2. Placera ett kärl under filtret.
3. Öppna avtappningspluggen på bränslefiltret cirka ett varv och töm ut eventuellt ansamlat vatten (Figur 34). Dra åt pluggen efter tömningen.

   Obs: Eftersom det ansamlade vattnet ska blandas med dieselbränsle, ska bränslefiltret tömmas i ett lämpligt kärl och kasseras på lämpligt sätt.

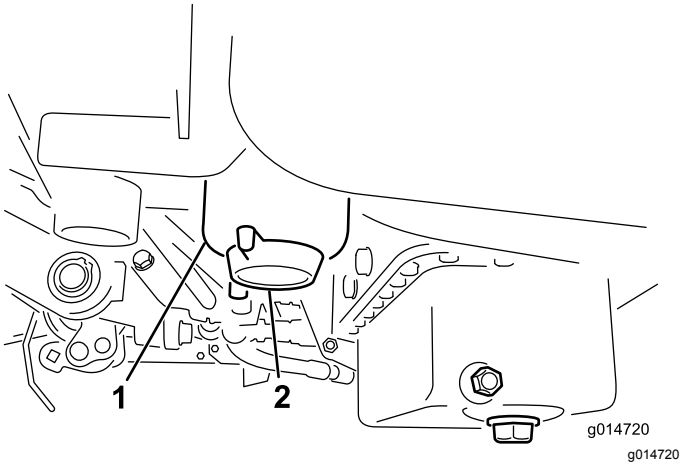

Figur 34

1. Bränslefilter
2. Avtappningsplugg

Kontrollera däcktrycket

Däcken fylls med förhöjt tryck på fabriken före leverans. Låt trycket sjunka till rätt nivå innan du startar maskinen.

Justera däcktrycket på alla tre hjul till lägst 0,83 bar och högst 1,10 bar, beroende på underlaget.

Kontrollera hjulmuttrarnas åtdragning

⚠ VARNING

Om hjulmuttrarna inte dras åt ordentligt kan det leda till personskada.

Dra åt hjulmuttrarna till mellan 95 och 122 N·m efter 1–4 timmars användning och återigen efter 10 timmars användning. Dra sedan åt dem var 200:e timme.

Kontrollera kontakten mellan cylindern och underkniven

Kontrollera kontakten mellan cylindern och underkniven dagligen innan du använder maskinen, även om klippkvaliteten har varit acceptabel. Lätt kontakt ska föreligga längs cylinderns och underknivens hela längd; se Justera underkniven mot cylindern i klippenhetens bruksanvisning.

Koppla ur klippenhetens strömkopplingar innan du undersöker cylindrarna, se Klippenhetens strömkopplingar (sida 25). Anslut dem när du är klar.

⚠ VAR FÖRSIKTIG

Om du inte kopplar från strömmen till klippenheterna kan någon av misstag starta klippenheten och orsaka allvarliga skador på händer och fötter.

Separera alltid klippenhetens strömkopplingar innan du arbetar på klippenheterna.

Köra in maskinen

Läs mer om hur du byter olja och om de olika underhållsrutiner som rekommenderas under inkörningsperioden i motormanualen som levererades med maskinen.

Det tar bara åtta klipptimmar att köra in maskinen.

De första körtimmarna är mycket viktiga för maskinens framtida driftssäkerhet, och maskinens funktioner och prestanda bör övervakas noga så att eventuella mindre problem, som kan leda till större problem, upptäcks och kan korrigeras. Inspektera maskinen ofta under inkörningen och leta efter tecken på oljeläckage, lösa fästanordningar och andra fel.

Polera (kör in) bromsarna innan du använder maskinen, för att garantera bästa prestanda för bromssystemet. Tryck ned bromsarna ordentligt och kör maskinen i klipphastighet tills bromsarna är varma, vilket märks på lukten, för att polera bromsarna. Bromsarna kan behöva justeras efter inkörningen. Se Justera bromsarna.

Starta och stanna motorn

Obs: Inspektera områdena under klipparna för att vara säker på att inget skräp har fastnat i dem.

Starta maskinen

Viktigt: **Använd inte eter eller andra typer av startbränsle.**

1. Försäkra dig om att parkeringsbromsen ligger i, att kontrollen för höjning/sänkning av klippenheten befinner sig i urkopplat läge och att funktionsreglaget befinner sig i neutralläget.
2. Ta bort foten från gaspedalen och kontrollera att pedalen är i neutralläge.
3. För gasreglaget till det långsamma läget.
4. För in nyckeln i låset och vrid till det påslagna läget. Håll den i detta läge tills glödstiftslampan släcks (ca 6 sekunder).
5. Vrid tändningsnyckeln omedelbart till startläget. Släpp nyckeln när motorn startar och låt den gå det påslagna läget. För gasreglaget till det långsamma läget.

   Viktigt: **Undvik att startmotorn överhettas genom att inte låta den gå i mer än 10 sekunder. Om du har försökt starta motorn i 10 sekunder väntar du i 60 sekunder innan du startar den på nytt.**
6. Låt motorn värmas upp i några minuter innan du använder den.

   Viktigt: **Kör framåt och backa med maskinen i en eller två minuter när du startar motorn för första gången eller om motorn har genomgått översyn. Kontrollera styrreaktionen genom att vrida ratten åt höger och vänster. Stäng därefter av motorn (se Stanna under Starta och stänga av motorn) och vänta tills alla rörliga delar har stannat. Undersök maskinen för att se om det förekommer oljeläckor, lösa delar eller andra märkbara problem.**

Stanna maskinen

1. För gasreglaget till det långsamma läget, koppla ur kontrollen för höjning/sänkning av klippenheterna och för funktionsreglaget till neutralläget.

2. Stäng av motorn genom att vrida startnyckeln motsols till det avslagna läget. Undvik oavsiktlig start genom att ta ut nyckeln ur tändningslåset.
3. Stäng bränslekranarna innan du ställer maskinen i förvar.

Kontrollera säkerhetssystemet

⚠ VAR FÖRSIKTIG

Om säkerhetsbrytarna är frånkopplade eller skadade kan maskinen plötsligt aktiveras vilket i sin tur kan leda till personskador.

- **Gör inga otillåtna ändringar på säkerhetsbrytarna.**
- **Kontrollera säkerhetsbrytarnas funktion dagligen och byt ut eventuella skadade brytare innan du kör maskinen.**

Syftet med säkerhetssystemet är att förhindra att maskinen används trots att den kan skada föraren eller maskinen

Säkerhetssystemet är konstruerat så att motorn inte kan startas om inte

- gaspedalen är i neutralläget
- funktionsreglaget är i neutralläget.

Säkerhetssystemet är konstruerat så att maskinen inte kan röra sig om inte

- parkeringsbromsen har lossats
- föraren sitter ned
- funktionsreglaget är i klipp- eller transportläget.

Säkerhetssystemet hindrar cylindrarnas funktion om inte funktionsreglaget är i klippläget.

Utför följande systemkontroller dagligen, för att kontrollera att säkerhetssystemet fungerar korrekt:

1. Sitt på sättet, flytta gaspedalen till neutralläget, för funktionsreglaget till neutralläget och lägg i parkeringsbromsen. Försök att trycka ned gaspedalen. Det ska inte gå att trycka ned pedalen, och detta innebär att säkerhetssystemet fungerar som det ska. Åtgärda problemet om något inte fungerar korrekt.
2. Sitt på sättet, flytta gaspedalen till neutralläget, för funktionsreglaget till neutralläget och lägg i parkeringsbromsen. För funktionsreglaget till klipp- eller transportläget och försök att starta motorn. Motorn ska inte dras runt, och detta innebär att säkerhetssystemet fungerar som det ska. Åtgärda problemet om något inte fungerar korrekt.
3. Sitt på sättet, flytta gaspedalen till neutralläget, för funktionsreglaget till neutralläget och lägg i parkeringsbromsen. Starta motorn och för funktionsreglaget till klipp- eller transportläget. Motorn ska stängas av, och detta innebär att säkerhetssystemet fungerar som det ska. Åtgärda problemet om något inte fungerar korrekt.
4. Sitt på sättet, flytta gaspedalen till neutralläget, för funktionsreglaget till neutralläget och lägg i parkeringsbromsen. Starta motorn. Frigör parkeringsbromsen, för funktionsreglaget till klippläget och res dig upp från sätet. Motorn ska stängas av, och detta innebär att säkerhetssystemet fungerar som det ska. Åtgärda problemet om något inte fungerar korrekt.
5. Sitt på sättet, flytta gaspedalen till neutralläget, för funktionsreglaget till neutralläget och lägg i parkeringsbromsen. Starta motorn. För reglaget för höjning/sänkning av klippenheterna framåt för att sänka klippenheterna. Klippenheterna bör sänkas, men ska inte börja rotera. Om de gör det fungerar inte säkerhetssystemet som det ska. Åtgärda problemet.

Montera och ta bort klippenheterna

Montera klippenheterna

1. Koppla ur klippenhetens strömkopplingar, se Klippenhetens strömkopplingar (sida 25).

   ⚠ VAR FÖRSIKTIG

   Om du inte kopplar från strömmen till klippenheterna kan någon av misstag starta klippenheten och orsaka allvarliga skador på händer och fötter.

   Separera alltid klippenhetens strömkopplingar innan du arbetar på klippenheterna.

2. Lyft upp fotstödet och fäll upp det så att du kommer åt mittklippenheten (Figur 35).

   ⚠ VAR FÖRSIKTIG

   Det finns risk för att klämma fingrarna om fotstödet fälls ihop till stängt läge.

   Håll fingrarna borta från området kring fotstödet när det är öppet.

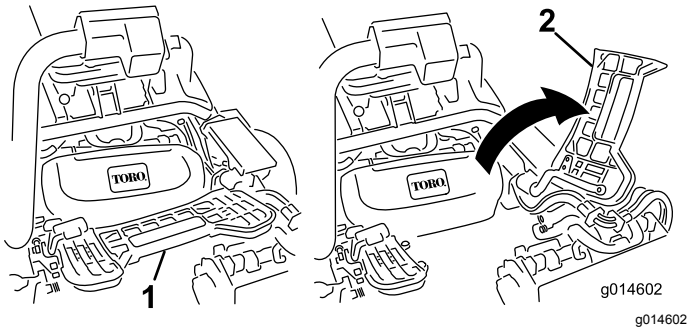

Figur 35

1. Fotstöd – stängt
2. Fotstöd – öppet

3. Placera klippenheten under mittupphängnings-armen.
4. Låt spärrarna på upphängningsarmstången peka uppåt (dvs. de ska vara öppna) (Figur 36) och tryck upphängningsarmen nedåt så att stången passar över stången över ovansidan av klippenheten (Figur 37).

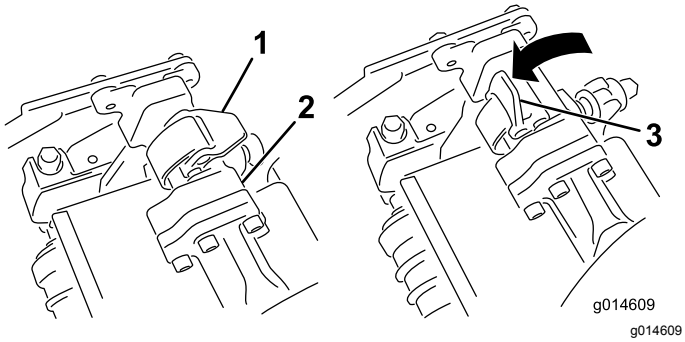

Figur 36

1. Spärr – stängt läge
2. Upphängningsarmstång
3. Spärr – öppet läge

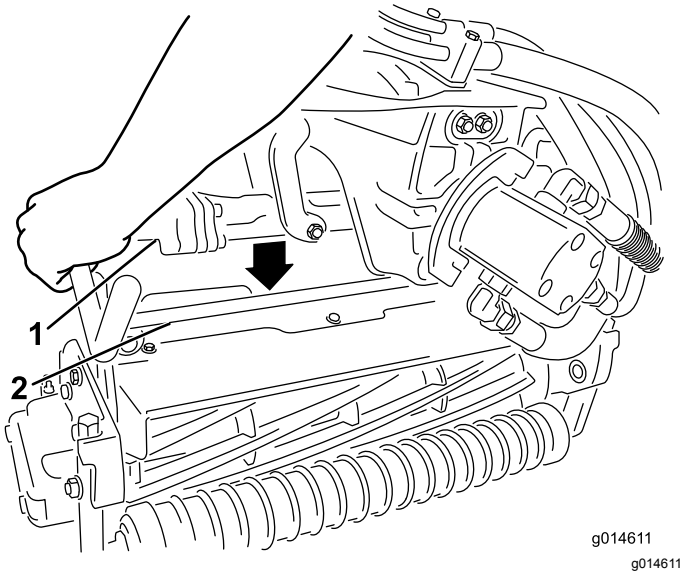

Figur 37

1. Upphängningsarmstång
2. Klippenhetens stång

5. Fäll spärrarna nedåt och runt klippenhetsstången och lås dem på plats (Figur 36).

   Obs: Du kan höra och känna ett ”klick” när spärrarna har låsts på plats ordentligt.

6. Stryk på rent fett på klippenhetsmotorns räfflade axel (Figur 38).
7. För in motorn på vänster sida av klippenheten (sett från förarsätet) och dra motorfäststaget på klippenheten mot motorn tills du hör ett klickljud från båda sidorna av motorn (Figur 38).

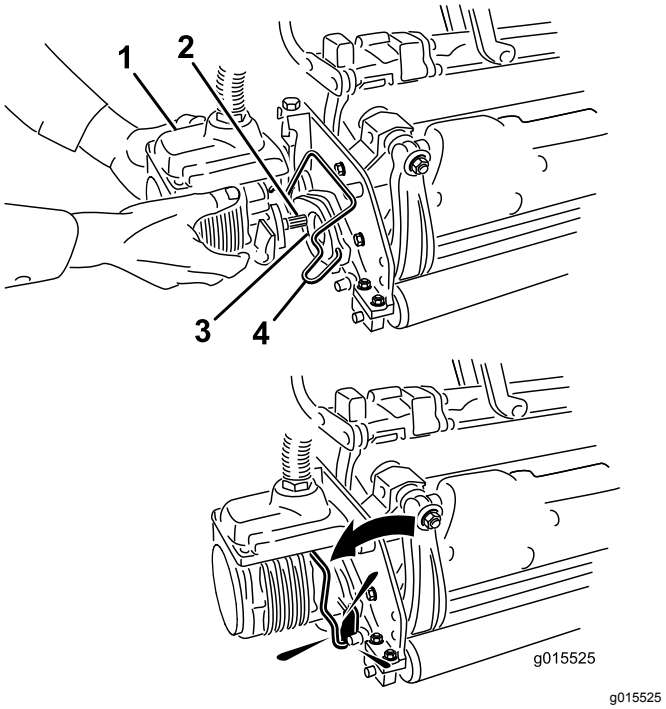

Figur 38

1. Cylindermotor
2. Räfflad axel
3. Hålighet
4. Motorfäststag

8. Montera en gräskorg på korgkrokarna på upphängningsarmen.
9. Upprepa denna procedur på de övriga klippenheterna.
10. Anslut klippenhetens strömkopplingar, se Klippenhetens strömkopplingar (sida 25).

Ta bort klippenheterna

1. Koppla ur klippenhetens strömkopplingar, se Klippenhetens strömkopplingar (sida 25).

⚠ VAR FÖRSIKTIG

Om du inte kopplar från strömmen till klippenheterna kan någon av misstag starta klippenheten och orsaka allvarliga skador på händer och fötter.

Separera alltid klippenhetens strömkopplingar innan du arbetar på klippenheterna.

2. Parkera maskinen på en ren och plan yta. Sänk ned klippenheterna till marken tills upphängningshydrauliken är helt utdragen, stanna motorn och lägg i parkeringsbromsen.
3. Tryck ut motorfäststaget från motorns skåror och mot klippenheten och ta bort motorn från klippenheten.

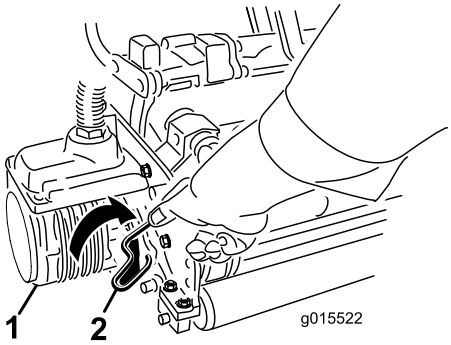

g015522

Figur 39

1. Cylindermotor
2. Motorfäststag

4. Flytta motorn till förvaringsutrymmet framför upphängningsarmen (Figur 40).

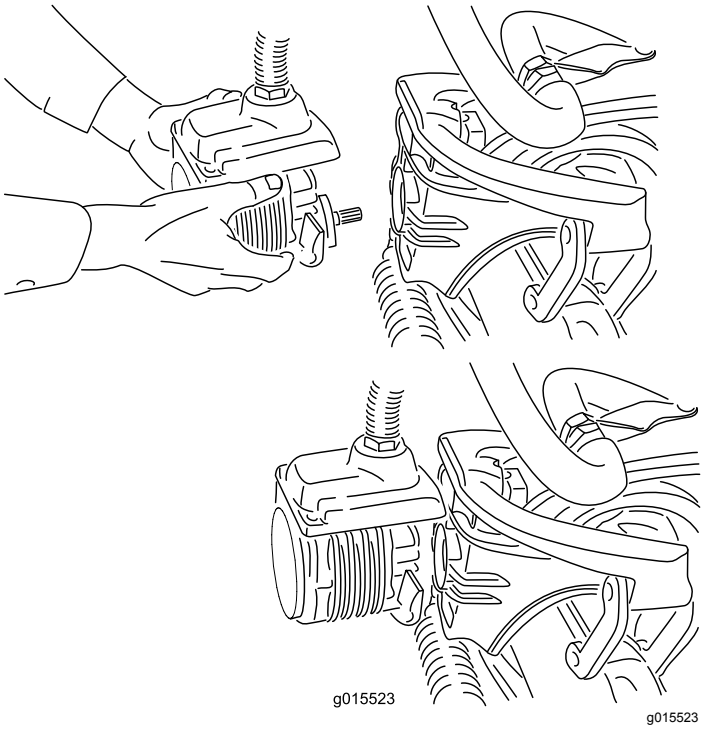

Figur 40

Obs: Förvara klippenheternas cylindermotorer i förvaringsutrymmet framför upphängningsarmarna när du slipar knivarna, ställer in klipphöjden eller utför andra underhållsprocedurer på klippenheterna, så att de inte tar skada.

Viktigt: **Höj inte upp fjädringen till transportläget när cylindermotorerna sitter i hållarna på maskinens ram. Underlåtenhet att följa detta råd kan leda till skador på motorerna eller slangarna. Om du måste flytta traktorenheten när klippenheterna inte är monterade fäster du dem på upphängningsarmarna med kabelband.**

5. Öppna spärrarna på upphängningsarmstången på den klippenhet som du tar bort (Figur 36).
6. Lossa spärrarna från klippenhetsstången.
7. Rulla ut klippenheten under upphängningsarmen.
8. Upprepa steg 3 till 7 för de övriga klippenheterna vid behov.
9. Anslut klippenhetens strömkopplingar, se Klippenhetens strömkopplingar (sida 25).

Klippa

Innan du använder maskinen för att klippa gräs rekommenderar vi att du söker upp ett öppet område och övar på att starta och stanna maskinen, höja och sänka klippenheterna, svänga etc. Under

utbildningsperioden kommer du att få bättre kontroll över maskinen.

Inspektera området och leta efter skräp, ta bort flaggan från koppen och avgör i vilken riktning som det är bäst att klippa. Basera klippriktningen på den tidigare klippriktningen. Klipp alltid i olika klippriktningar jämfört med tidigare klippningar, så att grässtråna inte viker sig och blir svåra att fånga mellan cylinderknivarna och underkniven.

1. Kör mot greenen med växelväljaren i läge 1. Starta i en ände av området, så att bandklippningsproceduren kan användas. Den ger ett minimum av kompaktering och lämnar ett prydligt, attraktivt mönster på greenen.
2. Aktivera klippedalen när gräskorgarnas främre del går över greenens yttre kant. Då släpps klippenheterna ned på gräset och cylindrarna startas.

   Viktigt: **Kom ihåg att funktionen för klippenhetscylinder 1 är något fördröjd. Träna på att försöka uppnå den tajmning som krävs för att klippa allt gräs från början så att du slipper klippa rester i efterhand.**
3. Överlappa den tidigare klippremsan så lite som möjligt under nästkommande vända. Etablera en tänkt siktlinje ca 1,8 till 3 m framför maskinen så att du klipper i en rak linje över greenen och håller maskinen på ett jämnt avstånd till förra klippvändans kant (Figur 41). Vissa föredrar att inkludera rattens ytterlinje som del i siktlinjen, d.v.s. att hålla rattkanten i linje med en punkt som alltid är på samma avstånd från maskinens framkant (Figur 41).

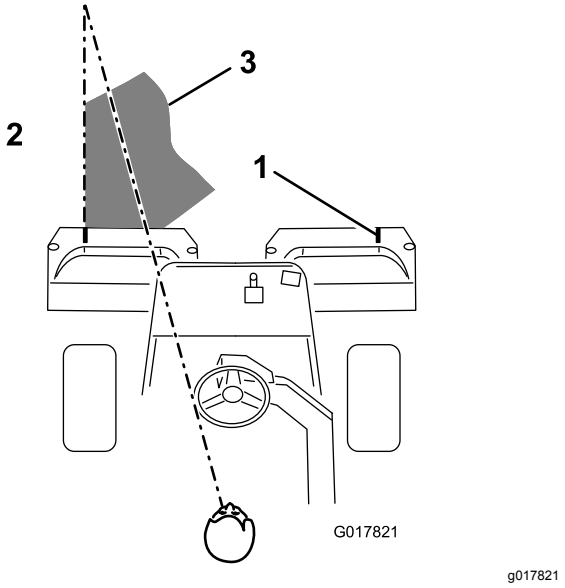

Figur 41

1. Justeringsmarkerare
2. Klipp gräset till vänster
3. Håll fokuspunkten 1,8–3 m framför maskinen.

4. Tryck ner lyftpedalen när gräskorgarnas främre del går över greenens yttre kant. Detta stoppar cylindrarna och lyfter upp klippenheterna. Tajmningen är viktig för den här proceduren, för att undvika att klipparna klipper i puttgreenområdet. Så mycket som möjligt av greenen bör dock klippas, för att minimera den mängd gräs som lämnas runt det yttre gränsområdet.
5. Arbetstiden kan förkortas och uppställningen underlättas för nästa klippvända genom att maskinen tillfälligt vänds i motsatt riktning och sedan vänds i riktning mot den oklippta delen. Om du är på väg åt höger ska du därmed först svänga något åt vänster och därefter åt höger. Det underlättar en snabb inriktning av maskinen för nästa vända. Använd samma procedur för att svänga i motsatt riktning. Det är bäst att försöka göra så små svängar som möjligt. I varmt väder är det dock bra att göra en större sväng för att minimera risken för skador på gräsmattan.

   Viktigt: **Du bör aldrig stanna maskinen på en green med klippenhetscylindrarna igång, eftersom detta kan skada gräsmattan. Om maskinen stoppas på en våt green kan den lämna märken eller fördjupningar i gräset efter hjulen.**
6. Avsluta greenklippningen med att klippa det yttre gränsområdet. Var noga med att byta klippriktning i förhållande till den föregående klippningen. Anpassa alltid klippningen efter väder- och gräsmatteförhållandena, och var noga med att byta klippriktning i förhållande

till den föregående klippningen. Sätt tillbaka flaggan.

Stäng av cylindrarna utan att höja dem genom att dra tillbaka spaken för höjning/sänkning av klippenheterna tillfälligt i slutet av klippningen av det yttre gränsområdet. Fortsätt klippningen framåt tills cylindrarna slutar rotera och kör därefter av greenen och höj upp cylindrarna. (Detta förhindrar grässpill på greenen när cylindrarna höjs.)

7. Töm gräskorgarna på allt gräsklipp innan du åker till nästa green. Tungt, vått gräsklipp belastar korgarna och tynger ned maskinen i onödan, vilket ökar belastningen på motorn, hydraulsystemet, bromsarna etc.

Transportera maskinen

Kontrollera att klippenheterna är i helt upphöjt läge. För funktionsreglaget till transportläget. Bibehåll kontrollen genom att använda bromsarna för att bromsa maskinen i branta nedförsbackar. Närma dig alltid ojämna områden i låg hastighet, och var försiktig när du korsar vågformade bildningar i terrängen. Lär dig hur bred maskinen är. Undvik kostsamma skador och driftsstopp genom att inte försöka passera mellan föremål som står nära varandra.

Inspektera och rengöra maskinen efter klippning

Efter klippningen bör du tvätta maskinen ordentligt med en trädgårdsslang utan munstycke, det senare så att det höga vattentrycket inte orsakar föroreningar och skadar tätningar och lager. **Tvätta aldrig en varm motor eller elanslutningar med vatten.**

Efter rengöringen rekommenderar vi att du inspekterar maskinen för att se om hydraulläckage förekommer eller om skador eller slitage på hydrauliska eller mekaniska komponenter har uppstått. Klippenheternas skarphet ska kontrolleras. Smörj också gaspedalen och bromsaxelenheten med olja av typen SAE 30W eller spraysmörjmedel så att korrosion förhindras och maskinen fortsätter att fungera tillfredsställande vid nästa klippning.

Bogsera maskinen

I nödfall kan maskinen bogseras en kortare sträcka (kortare än 0,4 km). Toro rekommenderar dock inte detta.

Viktigt: **Bogsera inte maskinen snabbare än 3–5 km/h eftersom drivsystemet kan skadas. Om maskinen måste flyttas en längre sträcka bör den transporteras på en lastbil eller ett släp.**

1. Lokalisera överströmningsventilen på pumpen och vrid den så att skåran är lodrät (Figur 42).

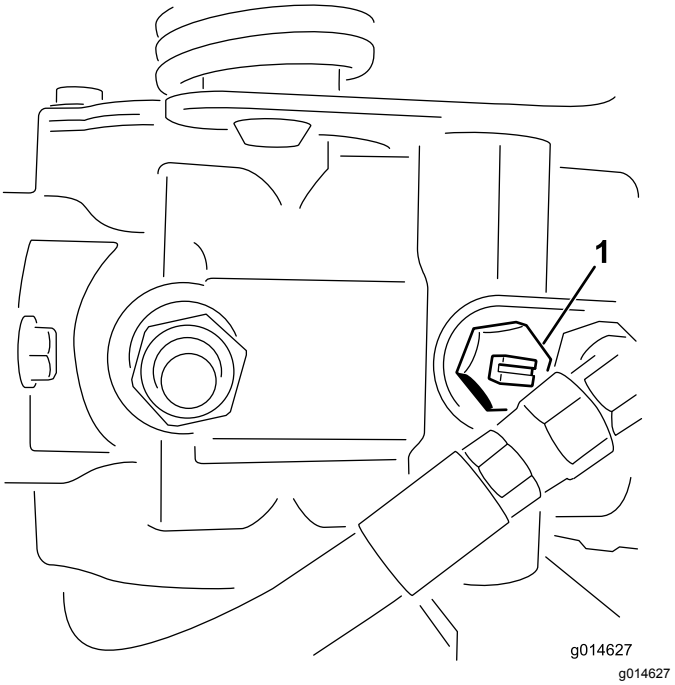

Figur 42

1. Överströmningsventil – skåran visas i stängt (horisontellt) läge

2. Stäng överströmningsventilen genom att vrida den så att skåran är vågrät (Figur 42) innan du startar motorn. Starta inte motorn när ventilen är öppen.

Underhåll

Obs: Vänster och höger sida på maskinen är lika med förarens vänstra respektive högra sida vid normal körning.

⚠ VAR FÖRSIKTIG

Om du lämnar nyckeln i tändningslåset kan någon råka starta motorn av misstag och skada dig eller någon annan person allvarligt.

Ta ur nyckeln ur tändningen.

Rekommenderat underhåll

Underhållsintervall	Underhållsförfarande
Efter den första timmen	• Kontrollera hjulmuttrarnas åtdragning.
Efter de första 8 timmarna	• Kontrollera hjulmuttrarnas åtdragning. • Kontrollera generatorremmens spänning.
Efter de första 50 timmarna	• Byt motoroljan och oljefiltret. • Byt ut hydrauloljefiltret. • Kontrollera motorvarvtalet (både på tomgång och med full gas).
Varje användning eller dagligen	• Kontrollera motoroljan. • Torka bort smuts från kylargallret och kylaren. Rengör en gång i timmen vid förekomst av mycket damm och smuts. • Kontrollera hydrauloljenivån. • Töm ut vatten från bränslefiltret. • Kontrollera kontakten mellan cylindern och underkniven. • Kontrollera hydraulledningarna och slangarna.
Var 25:e timme	• Kontrollera batteriets elektrolytnivå. (Kontrollera var 30:e dag om maskinen har ställts i förvaring.)
Var 50:e timme	• Kontrollera batterikablarnas anslutningar.
Var 150:e timme	• Byt motoroljan och oljefiltret.
Var 200:e timme	• Kontrollera hjulmuttrarnas åtdragning. • Serva luftrenarfiltret (oftare vid dammiga eller smutsiga förhållanden).
Var 400:e timme	• Smörja generatorremsträckaren.
Var 800:e timme	• Byt ut bränslefiltret. • Byt hydrauloljan, filtret och tankventilatorn. • Kontrollera motorvarvtalet (både på tomgång och med full gas). • Kontrollera ventilspelet.
Vartannat år	• Kontrollera bränsleledningar och anslutningar. • Byt ut rörliga slangar. • Töm och spola igenom kylsystemet.

Viktigt: **Läs om ytterligare underhållsrutiner i motormanualen.**

Kontrollista för dagligt underhåll

Kopiera sidan och använd den regelbundet.

Kontrollpunkt	Vecka:						
	Mån.	Tis.	Ons.	Tors.	Fre.	Lör.	Sön.
Kontrollera säkerhetsbrytarnas funktion.							
Kontrollera att instrumenten fungerar							
Kontrollera bromsens funktion.							
Kontrollera bränslefiltret/vattenseparatorn.							
Kontrollera bränslenivån.							
Kontrollera oljenivån i motorn.							
Rengör gallret och kylaren.							
Kontrollera luftfiltret.							
Kontrollera ovanliga motorljud.							
Kontrollera justeringen för cylinderunderkniven.							
Kontrollera att det inte finns skador på hydraulslangarna.							
Kontrollera att systemet inte har några oljeläckor.							
Kontrollera däcktrycket.							
Kontrollera klipphöjdsinställningen.							
Bättra på skadad lack.							

Anteckningar om särskilda problem

Kontrollen utförd av:		
Artikel	**Datum**	**Information**

Smörjning

Smörja generatorremsträckaren

Serviceintervall: Var 400:e timme

Smörj nipplarna regelbundet med universalfett nr 2 på litiumbas.

1. Torka av smörjnippeln så att främmande partiklar inte kan tränga in i lagren eller bussningarna (Figur 43).

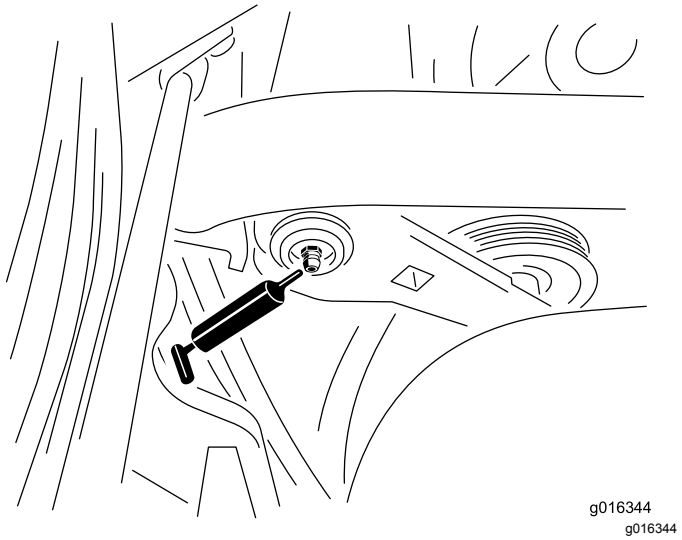

Figur 43

Smörjnippeln sitter bakom sätet till höger på maskinens insida.

2. Spruta in smörjfett i lagret eller bussningen tills fettet syns. Torka av överflödigt fett.

Motorunderhåll

Serva luftrenaren

Serviceintervall: Var 200:e timme

- Undersök luftrenarhuset för att se om det finns skador som kan orsaka en luftläcka. Byt ut om den är skadad. Undersök hela luftintagssystemet för att se om det finns läckor, skador eller lösa slangklämmor.
- Serva filtret i luftrenaren före 200 körtimmar om motorns prestanda påverkas av extremt dammiga eller smutsiga förhållanden. Om du byter luftfiltret tidigare ökar det risken för att smuts kommer in i motorn när filtret har avlägsnats.
- Se till att kåpan sitter som den ska och sluter tätt runt luftrenaren.

1. Lossa spärrhakarna som håller fast luftrenarkåpan på luftrenarhuset (Figur 44).

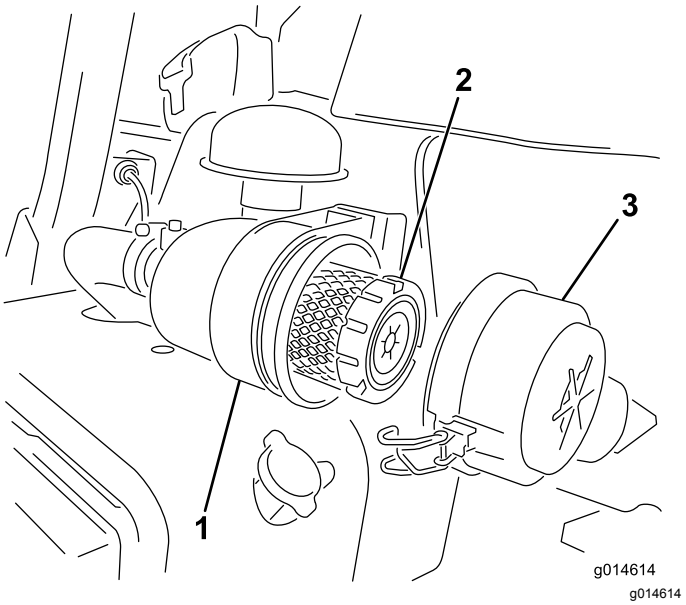

Figur 44

1. Luftrenarhus
2. Luftfilter
3. Luftrenarkåpa

2. Ta bort kåpan från luftrenaren. Använd lågtrycksluft (2,76 bar, ren och torr) innan du avlägsnar filtret för att ta bort stora ansamlingar skräp som packats mellan huvudfiltrets utsida och skålen. Undvik att använda högtrycksluft eftersom denna kan tvinga smutsen genom filtret och in i luftintagsröret. Denna rengöringsprocess förhindrar att det kommer in skräp i luftintaget när huvudfiltret tas bort.
3. Ta bort och byt ut huvudfiltret. Vi rekommenderar inte att du rengör det använda filtret eftersom det då finns risk för att filtret skadas. Undersök om det nya filtret har några transportskador genom

att kontrollera filtrets förseglade ände och själva filtret. Använd inte ett skadat filter. Sätt i det nya filtret genom att trycka på dess yttre kant för att fästa det i skålen. Tryck inte mitt på filtret där det är böjligt.

4. Rengör öppningen till smutsutblåsningen i den avtagbara kåpan. Avlägsna gummiutloppsventilen från kåpan, rengör håligheten och byt ut utloppsventilen.
5. Montera kåpan och placera gummiutloppsventilen i nedåtläge – mellan ca klockan 5 till klockan 7 sett från änden.
6. Fäst spärrarna (Figur 44).

Byta motoroljan och filtret

Serviceintervall: Efter de första 50 timmarna

Var 150:e timme

1. Ta bort avtappningspluggen och låt oljan rinna ned i ett kärl. Sätt tillbaka avtappningspluggen när oljan har slutat rinna (Figur 45).

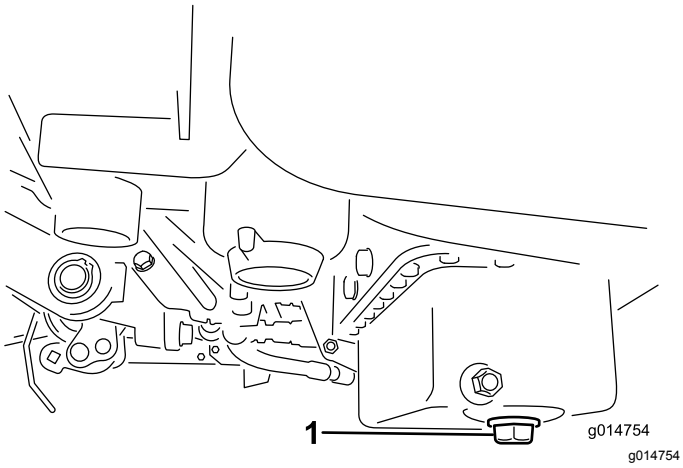

Figur 45

1. Avtappningsplugg

2. Avlägsna oljefiltret (Figur 46). Stryk på ett tunt lager ren olja på den nya filterpackningen.

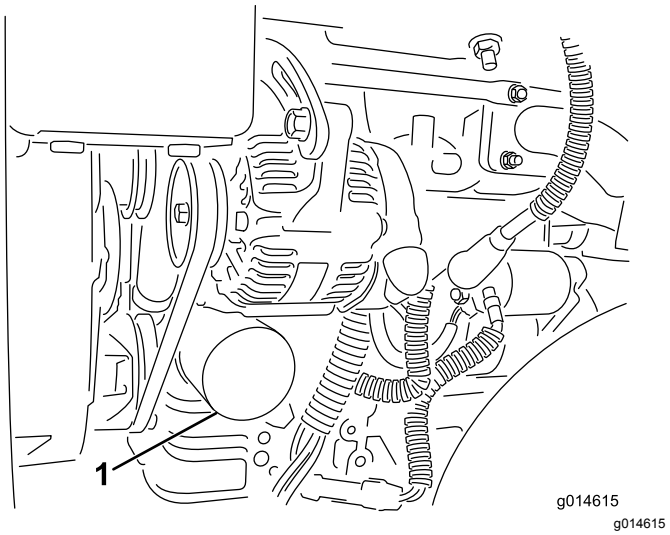

Figur 46

1. Oljefilter

3. Skruva på filtret för hand tills packningen nuddar vid oljefilteradaptern, och dra sedan åt det ytterligare ½–¾ varv. **Dra inte åt för hårt**.
4. Fyll på olja i vevhuset, se Kontrollera motoroljan (sida 26).
5. Kasta bort den använda oljan på lämpligt sätt.

Underhålla bränslesystemet

Bränslefilter/vattenseparator

Serviceintervall: Var 800:e timme

Serva filtret

1. Stäng bränslekranen (Figur 47) under bränsletanken.

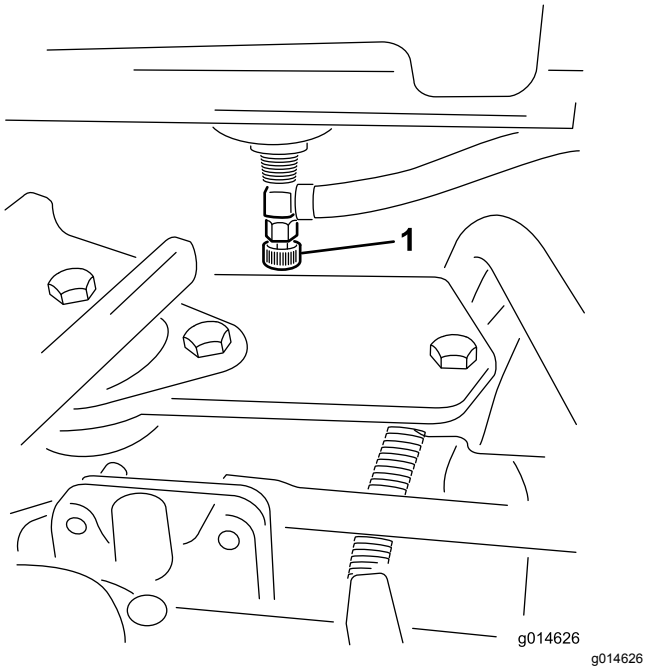

Figur 47

1. Bränslekran

2. Rengör området där filterskålen ska monteras (Figur 48).
3. Placera ett kärl under filtret.
4. Öppna filtrets avtappningsplugg (Figur 48).

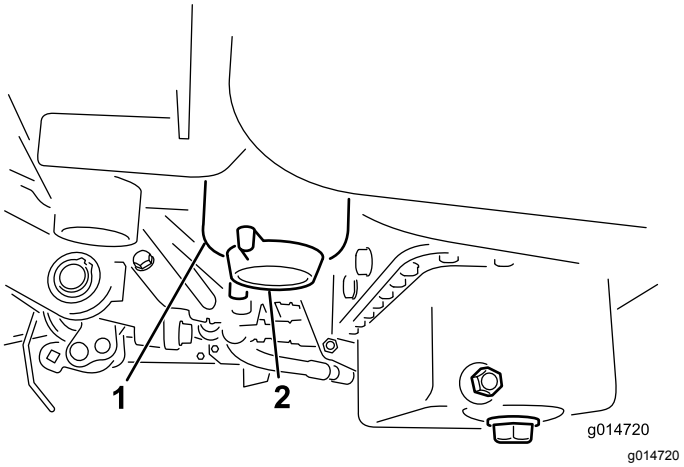

Figur 48

1. Bränslefilter-/vattenseparatorbehållare
2. Filtrets avtappningsplugg

5. Skruva loss filterbehållaren och kassera den i enlighet med lokala föreskrifter.
6. Skruva på filtret för hand tills packningen nuddar vid oljefilteradaptern, och dra sedan åt det ytterligare 1/2–3/4 varv.
7. Kontrollera att filtrets avtappningsplugg är stängd. Öppna bränslekranen.

Kontrollera bränsleledningar och anslutningar

Serviceintervall: Vartannat år

Kontrollera om bränsleledningarna har skadats eller försämrats på något annat sätt, eller om det finns lösa anslutningar.

Underhålla elsystemet

Utföra service på batteriet

Spänning: 12 V, 530 A kallstartström

Batteriets elektrolytnivå måste underhållas och batteriets ovansida ska hållas ren. Om maskinen förvaras på en plats där det är mycket varmt kommer batteriet att ta slut snabbare än om maskinen förvaras på en sval plats.

Håll elektrolytnivån rätt genom att fylla på med destillerat eller avsaltat vatten. Elektrolytnivån i cellerna ska inte gå högre upp än undersidan av den delade ringen inuti varje cell.

⚠ FARA

Batterielektrolyt innehåller svavelsyra som är ett dödligt gift och som orsakar allvarliga brännskador.

- **Drick inte elektrolyten och undvik kontakt med hud, ögon eller kläder. Använd skyddsglasögon för att skydda ögonen och gummihandskar för att skydda händerna.**
- **Fyll på batteriet på en plats där du har tillgång till rent vatten och kan skölja av huden.**

Håll batteriets ovansida ren genom att tvätta den med jämna mellanrum med en borste som doppats i ammoniak eller en bikarbonatlösning. Spola batteriets ovansida med vatten efter rengöring. Ta inte bort påfyllningspropparna under rengöring av batteriet.

Batteriets kablar måste vara ordentligt åtdragna på kabelanslutningarna för att ge god elektrisk kontakt.

⚠ VARNING

Batteriets kabelanslutningar eller metallverktyg kan kortslutas mot traktorkomponenter i metall och orsaka gnistor. Gnistor kan få batterigaserna att explodera, vilket kan leda till personskador.

- **Vid urtagning eller isättning av batteriet får du inte låta batterianslutningarna komma i kontakt med några av traktorns metalldelar.**
- **Låt inte metallverktyg kortsluta mellan batterianslutningarna och traktorns metalldelar.**

⚠ VARNING

Felaktig dragning av batterikabeln kan skada traktor och kablar och orsaka gnistor. Gnistor kan få batterigaserna att explodera, vilket kan leda till personskador.

Om kabelanslutningarna har utsatts för korrosion lossar du kablarna. Minuskabeln (-) lossas först. Skrapa sedan klämmorna och kabelanslutningarna separat. Återanslut kablarna. Pluskabeln (+) ansluts först. Bestryk sedan kabelanslutningarna med vaselin.

- **Lossa alltid batteriets minuskabel (svart) innan du lossar pluskabeln (röd).**
- **Anslut alltid pluskabeln (röd) innan minuskabeln (svart) ansluts.**

Förvaring av batteriet

Om maskinen står i förvaring i mer än 30 dagar, skall batteriet avlägsnas och laddas upp helt och hållet. Förvara det antingen på en hylla eller på maskinen. Låt kablarna vara urkopplade om det förvaras på maskinen. Förvara batteriet svalt för att undvika att det laddas ur snabbt. Håll batteriet helt uppladdat för att förhindra att det fryser. Ett fullständigt laddat batteri har en specifik vikt på 1,265–1,299.

Byta säkringar

Säkringarna sitter under sätet (Figur 49).

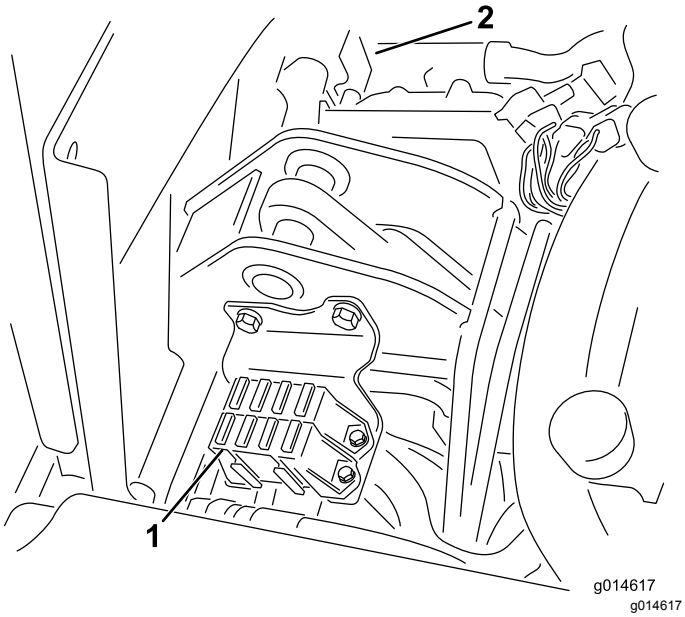

Figur 49

1. Säkringar
2. 50 A-säkring för kylarfläkten (bakom delarna som visas)

Säkringsschema	
Startmotor 10 A	Lyft cylinder Aktivera e-cylinder Övertemp. 7,5 A
Kör 10 A	Koppla in cylinder Lyft/sänk Fläkt 7,5 A
Lampor Läckagedetektor 15 A	Starta/kör Undersöknings Lampor Glöd 7,5 A
	ECM-logik Effekt 2 A

Starta maskinen med startkablar

Om maskinen måste startas med startkablarna kan den alternativa pluspolen (som sitter på startmotorns elektromagnet) användas istället för pluspolen på batteriet (Figur 50).

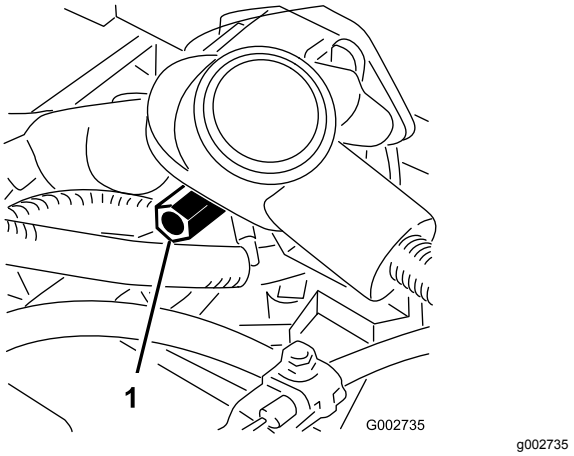

Figur 50

1. Alternativ pluspol

Underhålla drivsystemet

Justera transmissionens neutralinställning

Om maskinen ”kryper” när gasreglaget är i neutralläget, måste neutralreturfunktionen justeras.

1. Palla upp ramen så att ett av framhjulen lyfts upp från golvet.

   Obs: OBS! Om maskinen är utrustad med 3-hjulsdriftssats ska även bakhjulet höjas upp och placeras på block.

2. Starta motorn, flytta gasreglaget till det långsamma läget och kontrollera det framhjul som har lyfts från golvet; det får inte rotera.
3. Om hjulet roterar ska du stänga av motorn och göra följande:

   A. Lossa muttern som fäster excenterbulten på hydrostatens ovandel (Figur 51).

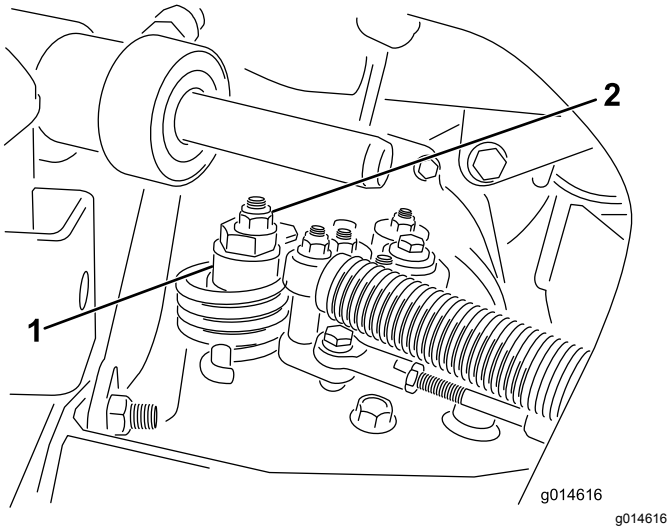

Figur 51

1. Excenterbult
2. Låsmutter

   B. För funktionsreglaget till neutralläget och gasreglaget till det långsamma läget. Starta motorn.

   C. Vrid excenterbulten tills maskinen inte kryper i någon riktning. När hjulet slutar rotera drar du åt muttern som låser excenterbulten och justeringen (Figur 51). Kontrollera justeringen med gasreglaget i det långsamma och det snabba läget.

   Obs: Kontakta närmaste auktoriserade återförsäljare eller se informationen om ytterligare justering i *servicehandboken* om hjulet fortfarande roterar när excenterbulten är maximalt justerad.

Justera transporthastigheten

Gaspedalen justeras för maximal transporthastighet på fabriken, men en justering kan behövas om pedalen når fullt utslag innan den får kontakt med pedalstoppet eller om en minskning av transporthastigheten önskas.

Tryck ner bromspedalen. Det behövs en justering om pedalen vidrör stoppet (Figur 52) innan anspänningen känns i kabeln:

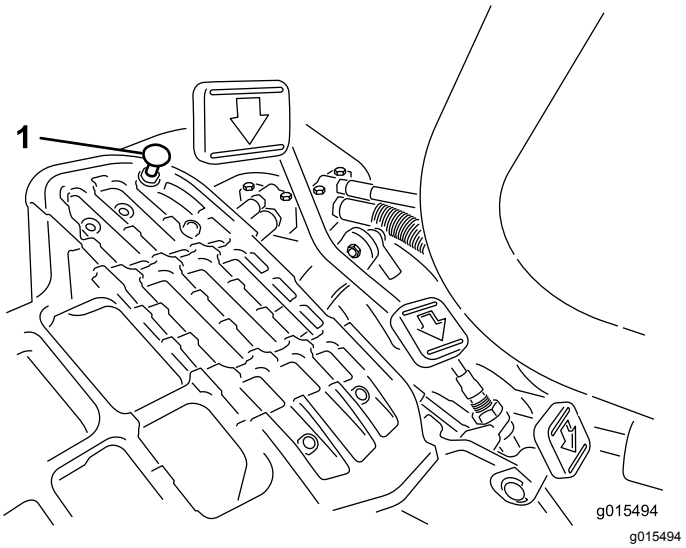

Figur 52

1. Pedalstopp

1. Lossa låsmuttrarna till huvudskruvarna med fläns som fäster pedalstoppet vid golvplattan (Figur 52).
2. Justera pedalstoppet så att det får kontakt med pedalstången och dra därefter åt muttrarna.

Justera klipphastigheten

Maskinen justeras på fabriken, men hastigheten kan varieras om så önskas.

1. Lossa kontramuttern på justeringsbulten (Figur 53).
2. Lossa muttern som fäster locket och klippfästena på pedaltappen.

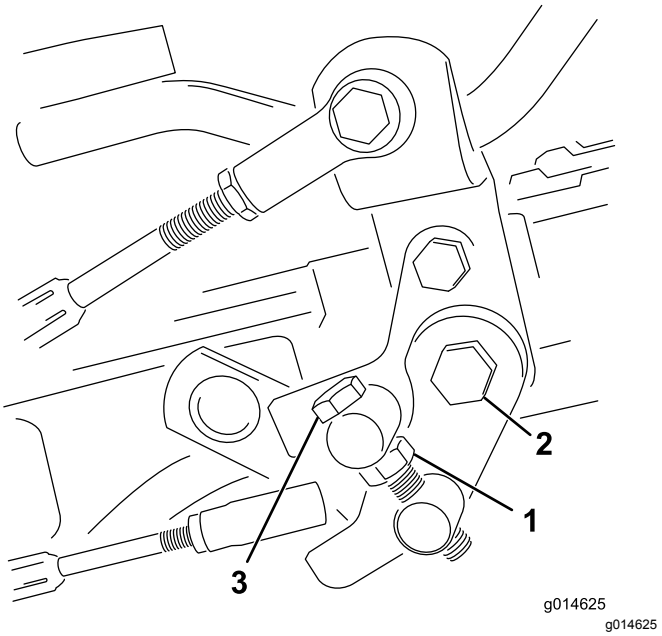

Figur 53

1. Kontramutter
2. Mutter
3. Justeringsbult

3. Vrid justeringsbulten medsols för att minska klipphastigheten och motsols för att öka klipphastigheten.
4. Dra åt kontramuttern på justeringsbulten och muttern på pedaltappen för att låsa justeringen (Figur 53). Kontrollera justeringen och ändra vid behov.

Underhålla kylsystemet

Rengöra kylaren och gallret

Undvik överhettning av systemet genom att hålla gallret och kylaren rena. Kontrollera och rengör gallret och kylaren dagligen eller vid behov varje timme. Rengör komponenterna oftare under smutsiga och dammiga förhållanden.

1. Ta bort kylargallret (Figur 54).

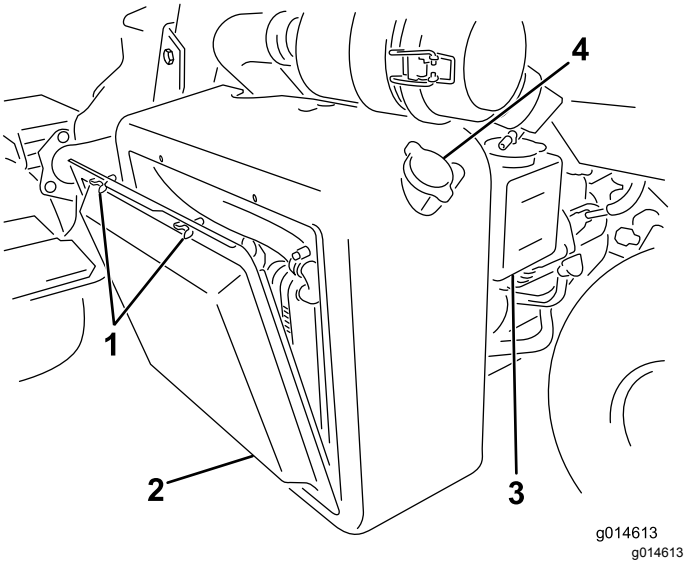

Figur 54

1. Vingskruvar
2. Kylargaller
3. Expansionstank
4. Kylarlock

2. Arbeta från fläktsidan på kylaren och blås ut kylaren med tryckluft.
3. Rengör gallret och montera det.

Underhålla bromsarna

Justera bromsarna

Om bromsen inte kan hålla kvar maskinen när den är parkerad kan du justera bromsarna med hjälp av motorväggsfästet nära bromstrumman. Kontakta närmaste auktoriserade återförsäljare eller se *servicehandboken* för mer information.

Underhålla remmarna

Justera generatorremmen

Serviceintervall: Efter de första 8 timmarna

Säkerställ korrekt maskindrift och undvik onödigt slitage genom att kontrollera att remmen är ordentligt spänd.

1. Stäng av motorn, dra åt parkeringsbromsen och ta ur tändningsnyckeln.
2. Tryck medelhårt med tummen på remmen mellan remskivorna (10 kg). Remmen ska böjas ned 7 till 9 mm. Om så inte sker justerar du remspänningen på följande vis:

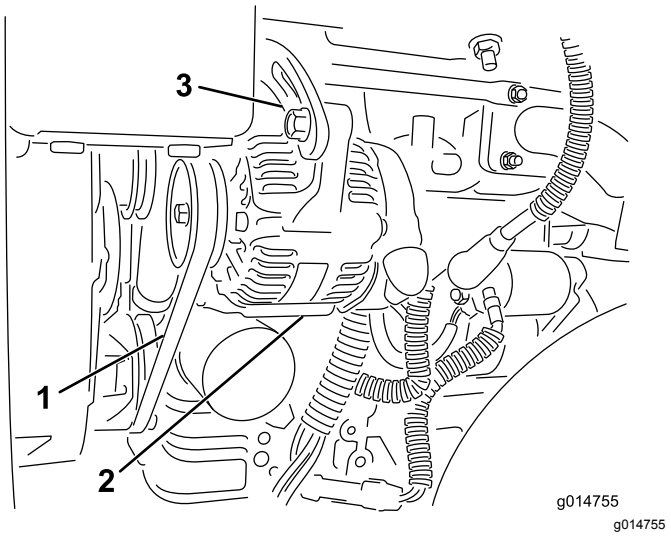

Figur 55

1. Generatorrem – tryck här
2. Generator
3. Justerbeslag

A. Lossa på skruvarna som fäster generatorn vid motorn samt justerbeslaget.

B. Undersök om remmen är sliten eller skadad och byt i så fall ut den.

C. Dra ut generatorn med hjälp av spaken mellan generatorn och motorblocket för att erhålla rätt remspänning och dra åt skruvarna.

Underhålla hydraulsystemet

Byta hydrauloljan och filtret

Serviceintervall: Efter de första 50 timmarna

Var 800:e timme

Kontakta din lokala Toro-återförsäljare om oljan förorenas, eftersom systemet då måste spolas. Förorenad olja är mjölkaktig eller svart jämfört med ren olja.

1. Rengör runt området där filtret monteras (Figur 56). Ställ ett avtappningskärl under filtret och ta bort filtret.

   Obs: Koppla bort hydraulledningen från filtret och plugga igen den om oljan inte ska tappas av.

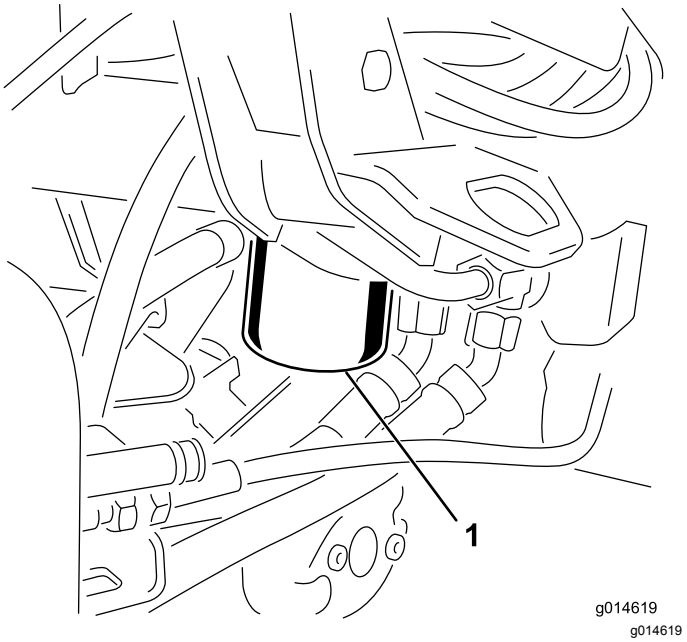

Figur 56

1. Hydrauloljefilter

2. Fyll ersättningsfiltret med lämplig hydraulolja, smörj packningen och vrid den för hand tills packningen får kontakt med filterhuvudet. Dra sedan åt ytterligare trekvarts varv. Filtret ska nu vara tätat.
3. Fyll hydraultanken med hydraulolja. Se Kontrollera hydrauloljenivån (sida 29).
4. Starta maskinen och låt den gå på tomgång i 3–5 minuter så att vätskan cirkulerar och eventuell luft avlägsnas från systemet.
5. Stanna maskinen, kontrollera hydraulvätskenivån på nytt och fyll på vid behov.
6. Kassera oljan och filtret på lämpligt sätt.

Kontrollera hydraulledningarna och slangarna

⚠ VARNING

Hydraulolja som läcker ut under tryck kan tränga in i huden och orsaka skada.

- **Se till att alla hydraulvätskeslangar och ledningar är i gott skick och att alla hydraulanslutningar och nipplar är åtdragna innan hydraulsystemet trycksätts.**
- **Håll kropp och händer borta från småläckor eller munstycken som sprutar ut hydraulvätska under högtryck.**
- **Använd en kartong- eller pappersbit för att hitta hydraulläckor.**
- **Lätta på allt tryck i hydraulsystemet på ett säkert sätt innan något arbete utförs i hydraulsystemet.**
- **Sök läkare omedelbart om du blir träffad av en vätskestråle och vätskan tränger in i huden.**

Kontrollera hydraulledningarna och slangarna dagligen för att se om det finns läckor, vridna ledningar, lösa fäststöd, slitage, lösa beslag, väderslitage och kemiskt slitage. Reparera alla skador innan du kör maskinen igen.

Underhålla klippenheterna

Slipa cylindrarna

⚠ VARNING

Om man kommer i kontakt med cylindrar eller andra rörliga delar kan detta orsaka personskador.

- **Håll fingrar, händer och kläder på avstånd från cylindrarna och andra rörliga delar.**
- **Försök aldrig att vrida cylindrarna för hand eller med foten när motorn är igång.**

1. Placera maskinen på ett jämnt underlag, sänk klippenheterna, stanna motorn och lägg i parkeringsbromsen.
2. Ta bort plasthöljet till vänster om sätet.
3. Utför de första justeringarna av cylinder mot underkniv som behövs för slipning på samtliga klippenheter som ska slipas; se *bruksanvisningen till klippenheterna.*
4. Starta motorn och låt den gå på låg tomgång. Om du får motorstopp ökar du motorhastigheten.
5. För slipningsbrytaren till bakåtläget (R) (Figur 57).

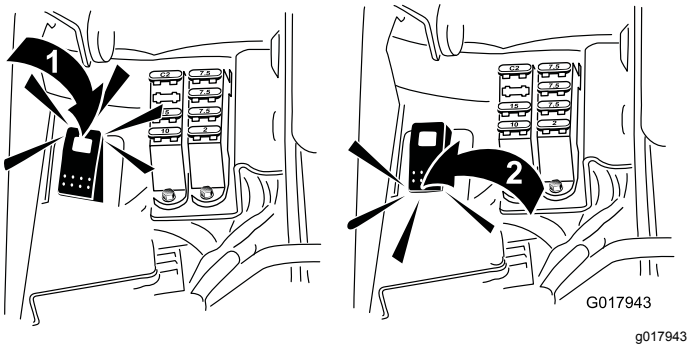

Figur 57

1. Slipningsbrytare – bakåtläge
2. Slipningsbrytare – klippläge

6. På InfoCenter öppnar du huvudmenyn och bläddrar ned till inställningarna.
7. I inställningsmenyn bläddrar du till Slipningsvarvtal och använder ±-knappen för att välja önskat slipningsvarvtal.
8. För funktionsreglaget till neutralläget och för reglaget för höjning/sänkning av klippenheterna framåt för att påbörja slipningen på de cylindrar som ska slipas.
9. Stryk på slippasta med en långskaftad borste. Använd aldrig en borste med kort skaft.
10. Om cylindrarna stannar eller går ojämnt vid slipning kan du välja en högre hastighetsinställning tills hastigheten stabiliseras.
11. Om du vill justera klippenheterna under slipningen ska du stänga av cylindrarna genom att föra reglaget för höjning/sänkning av klippenheterna bakåt och stänga av motorn. Upprepa steg 4 till 9 när du är klar med justeringarna.
12. Upprepa förfarandet för alla klippenheter som ska slipas.
13. När du är klar sätter du tillbaka slipningsbrytaren i framåtläget (F), sätter tillbaka höljet och tvättar bort all slippasta från klippenheterna. Justera klippenhetscylindern mot underkniven efter behov. För hastighetsreglaget för klippenhetscylindern till önskat klippläge.

Viktigt: **Om slipningsbrytaren inte förs tillbaka till framåtläget (F) efter slipningen kan klippenheterna inte höjas upp och fungerar inte som de ska.**

Förvaring

Om du planerar att ställa maskinen i förvar under en längre tidsperiod ska du först utföra följande steg:

1. Ta bort smuts och gammalt gräsklipp som har ansamlats. Slipa vid behov cylindrarna och underknivarna. Se *bruksanvisningen till klippenheterna*. Använd rostskyddsmedel på underknivarna och cylinderknivarna. Smörj och olja alla smörjpunkter. Se Smörjning (sida 39).
2. Palla upp hjulen så att all vikt avlägsnas från däcken.
3. Tappa av och byt ut hydrauloljan och filtret, och inspektera hydraulledningarna och hydraulkopplingarna. Byt ut dem vid behov. Se Byta hydrauloljan och filtret (sida 47) och Kontrollera hydraulledningarna och slangarna (sida 47).
4. Töm bränsletanken på allt bränsle. Kör motorn tills den får bränslestopp och stannar. Byt ut bränslefiltret. Se Serva filtret (sida 41).
5. Töm oljan i vevhuset medan motorn fortfarande är varm. Fyll det med färsk olja. Se Byta motoroljan och filtret (sida 40).
6. Tvätta bort smuts och beläggningar från cylindern, kylflänsarna och utblåsarhöljet.
7. Ta bort batteriet och ladda det helt. Förvara det antingen på en hylla eller på maskinen. Låt kablarna vara urkopplade om det förvaras på maskinen. Förvara batteriet svalt för att undvika att det laddas ur snabbt.
8. Förvara om möjligt maskinen på en torr och varm plats.

Anteckningar:

Anteckningar:

Toros heltäckande garanti

Begränsad garanti

Fel och produkter som omfattas

The Toro Company och dess dotterbolag Toro Warranty Company garanterar gemensamt, och i enlighet med ett avtal dem emellan, att din Toro-produkt (”produkten”) är utan material- och tillverkningsfel i två år eller 1 500 arbetstimmar*, beroende på vilket som inträffar först. Den här garantin gäller för alla produkter förutom luftare (och för dem finns det separata garantiförklaringar). Om ett fel som omfattas av garantin föreligger, kommer vi att reparera produkten utan kostnad för dig. Detta omfattar feldiagnos, arbete, reservdelar och transport. Den här garantin börjar gälla det datum då produkten levereras till den ursprungliga köparen i återförsäljarledet.
* Produkt som är utrustad med en timmätare.

Anvisningar för garantiservice

Du är ansvarig för att meddela produktdistributören eller den auktoriserade återförsäljaren som du köpte produkten av så snart du tror att något fel som omfattas av garantin föreligger. Om du behöver hjälp med att hitta en produktdistributör eller en auktoriserad återförsäljare, eller om du har några frågor som rör dina rättigheter och skyldigheter beträffande garantin, kan du kontakta oss på:

Toro Commercial Products Service Department
Toro Warranty Company
8111 Lyndale Avenue South
Bloomington, MN 55420-1196

+1-952-888-8801 eller +1-800-952-2740
E-post: commercial.warranty@toro.com

Ägarens ansvar

Som ägare till produkten är du ansvarig för att utföra det underhåll och de justeringar som krävs, i enlighet med anvisningarna i *bruksanvisningen*. Om du inte utför nödvändigt underhåll och nödvändiga justeringar kan detta leda till att ett eventuellt garantianspråk inte godkänns.

Produkter och fel som inte omfattas

Alla produkt- eller funktionsfel som inträffar inom garantiperioden beror inte på material- eller tillverkningsfel. Den här garantin omfattar inte följande:

- Produktfel som orsakas av att andra reservdelar än Toro-originaldelar används eller av att extra, modifierade tillbehör och produkter som inte har tillverkats av Toro monteras och används. I vissa fall erbjuder tillverkaren en separat garanti för sådana produkter.
- Produktfel som orsakas av underlåtenhet att utföra det underhåll och/eller de justeringar som rekommenderas. Garantianspråk kan komma att underkännas om Toro-produkten inte underhålls i enlighet med anvisningarna i stycket Rekommenderat underhåll i *bruksanvisningen*.
- Produktfel som orsakas av felaktig, slarvig eller vårdslös användning av produkten.
- Slitdelar som förbrukas vid användning, förutom om dessa visar sig vara defekta. Exempel på slitdelar som förbrukas eller slits ut vid normal användning av produkten omfattar, men är inte begränsade till, bromsklossar, bromsbelägg, lamellbelägg, knivar, cylindrar, valsar och lager (tätade eller smörjbara), underknivar, tändstift, svänghjul och svänghjulslager, däck, filter, remmar samt vissa sprutkomponenter som membran, munstycken och backventiler m.m.
- Fel som orsakats av yttre påverkan. Yttre påverkan omfattar, men är inte begränsat till, väder, förvaringsomständigheter, föroreningar, användning av bränslen, kylvätskor, smörjmedel, tillsatser, konstgödningsmedel, vatten eller kemikalier m.m. som ej har godkänts.
- Fel eller problem med prestandan på grund av att bränslen (t.ex. bensin, diesel eller biodiesel) som inte uppfyller respektive industristandarder har använts.
- Normalt förekommande buller, vibrationer, slitage och försämringar.
- Normalt slitage omfattar, men är inte begränsat till, skador på säten till följd av slitage eller nötning, slitage på målade ytor, repor på dekaler och fönster m.m.

Reservdelar

Reservdelar som planeras att bytas ut i samband med nödvändigt underhåll omfattas endast av garantin under perioden fram till den planerade tidpunkten för utbytet av delen. Delar som byts ut i enlighet med den här garantin omfattas av garantin under hela den återstående produktgarantin och tillfaller Toro. Toro fattar det slutliga beslutet om huruvida en befintlig del eller enhet ska repareras eller bytas ut. Toro har rätt att använda omarbetade reservdelar vid garantireparationer.

Garanti för djupurladdnings- och litiumjonbatterier:

Djupurladdnings- och litiumjonbatterier har en total livslängd på ett visst antal kilowattimmar. Den totala livslängden kan förlängas eller förkortas genom olika drift-, laddnings- och underhållstekniker. I och med att batterierna i produkten används, förkortas användningstiden mellan laddningsintervallen gradvis till dess att batterierna är helt förbrukade. Det är ägaren till produkten som ansvarar för att ersätta batterier som förbrukas genom normal användning. Batterierna måste kanske bytas ut under garantiperioden, och det sker då på ägarens bekostnad. Obs! (endast litiumjonbatterier): Garantin för litiumjonbatterier är begränsad och beräknas proportionellt från år tre till fem baserat på användningstid och antal förbrukade kilowattimmar. Se *bruksanvisningen* för mer information.

Ägaren bekostar underhållet

Den vanliga service som krävs för Toro-produkter omfattar bland annat att finjustera motorn, smörja, rengöra och polera maskinen, byta filter och kylvätska samt att utföra det underhåll som rekommenderas. Sådan service får ägaren själv bekosta.

Allmänna villkor

Reparation av en auktoriserad Toro-distributör eller Toro-återförsäljare är den enda kompensation som du har rätt till under denna garanti.

Varken The Toro Company eller Toro Warranty Company är ansvariga för indirekta eller oförutsedda skador eller följdskador i samband med användningen av de Toro-produkter som omfattas av denna garanti. Detta inkluderar alla kostnader eller utgifter för att tillhandahålla ersättningsutrustning eller service under rimliga perioder med funktionsfel eller avsaknad av möjlighet av använda produkten medan reparationer som omfattas av garantin utförs. Med undantag för den emissionsgaranti som nämns nedan, och endast om denna är tillämplig, finns ingen annan uttrycklig garanti. Alla indirekta garantier i fråga om säljbarhet och användningslämplighet är begränsade till denna uttryckliga garantis varaktighet.

I vissa stater är det inte tillåtet att undanta oförutsedda skador eller följdskador, eller tidsbegränsa en indirekt garantis varaktighet, och i dessa fall är det möjligt att ovanstående undantag och begränsningar inte gäller. Denna garanti ger dig specifika juridiska rättigheter, och du kan även ha andra rättigheter som varierar från stat till stat.

Anmärkning om motorgarantin:

Emissionskontrollsystemet på produkten kan omfattas av en separat garanti som uppfyller de krav som fastställts av den amerikanska miljömyndigheten (Environmental Protection Agency, EPA) och/eller Kaliforniens luftskyddsmyndighet (California Air Resources Board, CARB). Tidsbegränsningarna som anges ovan är inte tillämpliga i fråga om garantin för emissionskontrollsystem. Se garantiförklaringen om emissionskontroll som medföljer produkten eller finns i motortillverkarens dokumentation för ytterligare information.

Andra länder än USA och Kanada

Kunder som har köpt Toro-produkter som exporterats från andra länder än USA eller Kanada ska kontakta sin Toro-distributör (återförsäljare) för att få garantipolicyn för sitt eget land eller sin provins eller stat. Om du av någon anledning är missnöjd med din distributörs service eller har svårt att få garantiupplysningar kontaktar du Toro-importören.