Form No. 3418-736 Rev A

TORO®

Count on it.

Podręcznik operatora

ProPass 200 Top Dresser z podwójnym rozrzutnikiem

Model nr 44701—Numer seryjny 401380001 i wyższe
Model nr 44751—Numer seryjny 401380001 i wyższe

Zarejestruj produkt pod adresem www.Toro.com.
Tłumaczenie oryginału (PL)

CE

3418-736 A

⚠ OSTRZEŻENIE

KALIFORNIA
Propozycja 65 ostrzeżenie

Ten produkt zawiera jeden lub więcej związków chemicznych uznanych w Stanie Kalifornia za wywołujące raka, uszkodzenia płodu lub działające szkodliwie dla rozrodczości.

Ten produkt jest zgodny z odpowiednimi dyrektywami europejskimi. Szczegółowe informacje można znaleźć w osobnej deklaracji zgodności produktu (DOC) dotyczącej tego wyrobu.

Zgodność elektromagnetyczna

Krajowa: To urządzenie jest zgodne z przepisami FCC część 15. Działanie maszyny ograniczone jest dwoma warunkami: (1) urządzenie nie może powodować szkodliwych zakłóceń i (2) urządzenie musi przyjmować wszelkie zakłócenia, które może odebrać, łącznie z zakłóceniami mogącymi powodować działanie niepożądane.

Urządzenie to generuje i wykorzystuje energię częstotliwości radiowych i jeśli nie zostanie prawidłowo zamontowane i użytkowane zgodnie z instrukcjami producenta, może powodować zakłócenia w odbiorze radiowym i telewizyjnym. Urządzenie to zostało przetestowane i stwierdzono, że jest zgodne z ograniczeniami dla urządzenia obliczeniowego klasy B FCC zgodnie ze specyfikacjami podanymi w podrozdziale J części 15 przepisów FCC, jak podano powyżej. Jednak nie ma gwarancji, że zakłócenia nie wystąpią w konkretnej instalacji. Jeśli urządzenie spowoduje zakłócenia w odbiorze radiowym lub telewizyjnym, co można ustalić, wyłączając i włączając urządzenie, użytkownik powinien spróbować usunąć zakłócenia, stosując przynajmniej jedną z następujących metod:Zmienić ustawienie anteny odbiorczej, zmienić lokalizację odbiornika zdalnego sterowania względem anteny radiowej/telewizyjnej lub podłączyć sterownik do innego gniazdka tak, aby sterownik i radio/telewizor zostały podłączone do różnych obwodów.W razie potrzeby użytkownik powinien skonsultować się ze sprzedawcą lub doświadczonym pracownikiem serwisu radiowego/telewizyjnego w celu uzyskania dodatkowych wskazówek.Użytkownik może uzyskać pomoc, zapoznając się z broszurą przygotowaną przez Federalną Komisję Łączności (FCC): „Jak zidentyfikować i usunąć problemy z zakłóceniami radiowo-telewizyjnymi”. Broszura ta dostępna jest w U.S. Government Printing Office, Washington, DC 20402. Nr katalogowy 004-000-00345-4.

NUMER IDENTYFIKACYJNY FCC: W7OMRF24J40MDME – maszyna podstawowa, OA3MRF24J40MA – pilot

NUMER IC: 7693A-24J40MDME – maszyna podstawowa, 7693A-24J40MA – pilot

Działanie maszyny ograniczone jest dwoma warunkami: (1) urządzenie nie może powodować zakłóceń i (2) urządzenie musi przyjmować wszelkie zakłócenia łącznie z zakłóceniami mogącymi powodować niepożądane działanie urządzenia.

Certyfikacja Zgodności Elektromagnetycznej na terenie Japonii

Urządzenie ręczne:	R 204-520022
RF2CAN:	R 204-520297

Certyfikacja Zgodności Elektromagnetycznej na terenie Meksyku

Urządzenie ręczne:	IFETEL : RCPMIMR15-2209
RF2CAN:	IFETEL : RCPMIMR15-0142

Certyfikacja Zgodności Elektromagnetycznej na terenie Korei (etykieta jest dostarczana w osobnym zestawie)

Urządzenie ręczne:	MSIP-CRM-TZQ-LGHH 해당 무선설비는 전파혼신 가능성이 있으므로 인명안전과 관련된 서비스는 할 수 없음
RF2CAN:	MSIP-CRM-TZQ-MRF-E MSIP-CRM-TZQ-RF2CAN 해당 무선설비는 전파혼신 가능성이 있으므로 인명안전과 관련된 서비스는 할 수 없음

Certyfikacja Zgodności Elektromagnetycznej na terenie Singapuru

Urządzenie ręczne:	TWM240008_IDA_N4023-15
RF2CAN:	TWM-240005_IDA_N4024-15

Certyfikacja Zgodności Elektromagnetycznej na terenie Maroka

AGREE PAR L’ANRT MAROC

NUMERO d’agrement:	MR 14078 ANRT 2017
Delivre d'agrement::	29/05/2017

Wprowadzenie

Ta maszyna jest przeznaczona do użytku przez profesjonalnych operatorów do zastosowań komercyjnych. Posypywarka została zasadniczo zaprojektowana do odmierzania i rozprowadzania materiałów w różnych warunkach wilgotności. Posypywarka jest odporna za zatykanie, a zmiana wilgotności nie ma znaczącego wpływu na rozprowadzanie materiałów.

Ważne: **Przeczytaj uważnie i ze zrozumieniem niniejszą *instrukcję obsługi*, gdyż pozwoli to**

© 2018—The Toro® Company
8111 Lyndale Avenue South
Bloomington, MN 55420

Napisz do nas pod adres www.Toro.com.
Wydrukowano w Stanach Zjednoczonych
Wszelkie prawa zastrzeżone

uzyskać najwyższy poziom bezpieczeństwa, wydajności i poprawną pracę tej maszyny. Nieprzestrzeganie niniejszej instrukcji obsługi lub brak odpowiedniego szkolenia mogą doprowadzić do obrażeń ciała. Dodatkowe informacje dotyczące bezpiecznej obsługi wraz z poradami dotyczącymi bezpieczeństwa i materiałami szkoleniowymi dostępne są na witrynie www.Toro.com.

Aby skorzystać z serwisu, zakupić oryginalne części firmy Toro lub uzyskać dodatkowe informacje, należy skontaktować się z autoryzowanym przedstawicielem serwisowym lub biurem obsługi klienta firmy Toro. Prosimy o przygotowanie numeru modelu i numeru seryjnego produktu. Rysunek 1 przedstawia położenie oznaczenia modelu oraz numeru seryjnego na urządzeniu. Należy zapisać je w przewidzianym na to miejscu.

Ważne: **Urządzeniem mobilnym zeskanuj kod QR (jeśli występuje) na tabliczce z numerem seryjnym, aby uzyskać informacje o gwarancji, częściach zamiennych i innych kwestiach związanych z produktem.**

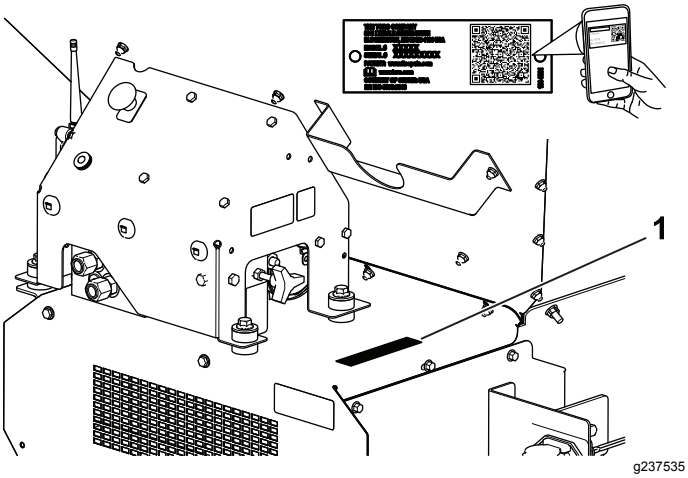

Rysunek 1

1. Położenie numeru modelu i numeru seryjnego

Model nr _____

Numer seryjny _____

Niniejsza instrukcja zawiera opis potencjalnych zagrożeń, a zawarte w niej ostrzeżenia zostały oznaczone symbolem ostrzegawczym (Rysunek 2), który sygnalizuje niebezpieczeństwo mogące spowodować poważne obrażenia lub śmierć w razie zlekceważenia zalecanych środków ostrożności.

g000502

Rysunek 2

1. Symbol ostrzegawczy

W niniejszej instrukcji występują dwa słowa podkreślające wagę informacji. **Ważne** zwraca uwagę na szczególne informacje techniczne, a **Uwaga** podkreśla informacje ogólne wymagające uwagi.

Spis treści

Bezpieczeństwo 5
Ogólne wskazówki dotyczące bezpieczeństwa 5
Naklejki informacyjne i ostrzegawcze 6
Montaż 9
1 Montaż podstawowego modelu maszyny 10
2 Podłączanie wiązki zasilania 11
3 Montaż zestawu rozszerzającego kosz samowyładowczy 12
4 Montaż kosza samowyładowczego do podwozia holowniczego 13
5 Podłączanie pośredniej wiązki przewodów 14
6 Podłączanie kasety sterowniczej włączania/wyłączania 14
7 Montaż pilota zdalnego sterowania 15
8 Montaż sterownika bezprzewodowego 15
Przegląd produktu 16
Elementy sterowania 16
Specyfikacje 19
Osprzęt/akcesoria 19
Działanie 19
Bezpieczeństwo przed rozpoczęciem pracy 19
Charakterystyka pracy 19
Podłączanie urządzenia do pojazdu holowniczego 20
Włączanie i wyłączanie zasilania maszyny 20
Przygotowanie maszyny do eksploatacji 21
Bezpieczeństwo w czasie pracy 24
Bezpieczeństwo pracy na zboczu 25
Eksploatacja urządzenia 26
Zagadnienia bezpieczeństwa związane z używaniem sterownika bezprzewodowego (tylko model 44751) 26
Odłączanie maszyny od pojazdu holowniczego. 27
Obsługa hydraulicznych elementów sterujących i osprzętu 27
Sterowanie podłogą i osprzętem 32
Ustawianie przycisków ustawienia wstępnego 1, 2 i 3 34
Korzystanie z trybu nastaw 35
Wybór pojazdu holowniczego 35
Załadunek kosza 35
Rozładowanie kosza 36
Jazda 36
Bezpieczeństwo po pracy 36
Parkowanie maszyny 36
Korzystanie z podpór do przechowywania 37
Konserwacja 39
Zasady bezpieczeństwa podczas przygotowań do konserwacji 39
Smarowanie 39
Kontrole codzienne 40
Układ hydrauliczny 41
Konserwacja taśmy przenośnika 41
Mycie pojazdu 42
Przechowywanie 44
Rozwiązywanie problemów 45
Sprawdzanie kodów usterek (dotyczy tylko modeli EH) 45
Komunikaty pilota zdalnego sterowania (dotyczy tylko modeli EH) 46

Bezpieczeństwo

Ogólne wskazówki dotyczące bezpieczeństwa

Produkt może spowodować obrażenia ciała. Aby uniknąć poważnych obrażeń ciała, zawsze przestrzegaj wszystkich instrukcji dotyczących bezpieczeństwa.

Używanie produktu w celach niezgodnych z jego przeznaczeniem może okazać się niebezpieczne dla operatora i dla osób postronnych.

- Przed rozpoczęciem pracy z tą maszyną należy przeczytać i zrozumieć zarówno niniejszą *instrukcję obsługi*, jak i instrukcję obsługi pojazdu holującego. Każdy użytkownik tego urządzenia musi być zaznajomiony ze sposobem obsługiwania tej maszyny oraz pojazdu holującego i z podanymi ostrzeżeniami.
- Nie zbliżaj dłoni ani stóp do ruchomych części maszyny.
- Zabronione jest używanie maszyny bez założonych i działających wszystkich osłon oraz innych urządzeń ochronnych.
- Podczas jazdy maszyną zachowuj bezpieczną odległość od osób postronnych.
- Nie zezwalaj dzieciom na przebywanie w pobliżu miejsca wykonywania prac. Nigdy nie pozwalaj dzieciom obsługiwać maszyny.
- Przed przystąpieniem do serwisowania, uzupełniania paliwa czy usuwania przyczyny zatkania się zatrzymaj maszynę, wyłącz silnik, załącz hamulec postojowy, wyjmij kluczyk zapłonu i odczekaj, aż wszystkie części ruchome się zatrzymają.

Nieprawidłowe używanie tej maszyny może być przyczyną obrażeń. W celu zmniejszenia ryzyka obrażeń ciała postępuj zgodnie z niniejszymi zasadami bezpieczeństwa i zawsze zwracaj uwagę na ostrzegawcze symbole bezpieczeństwa, tj.: Uwaga, Ostrzeżenie lub Niebezpieczeństwo – zasady bezpieczeństwa osobistego. Nieprzestrzeganie powyższych zasad może doprowadzić do obrażeń ciała lub do śmierci.

Dodatkowe informacje dotyczące bezpieczeństwa można znaleźć w odpowiednich rozdziałach niniejszej instrukcji.

Naklejki informacyjne i ostrzegawcze

Etykiety dotyczące bezpieczeństwa oraz instrukcje są wyraźnie widoczne dla operatora i znajdują się w pobliżu wszystkich miejsc potencjalnego zagrożenia. Uszkodzone i brakujące etykiety należy wymienić.

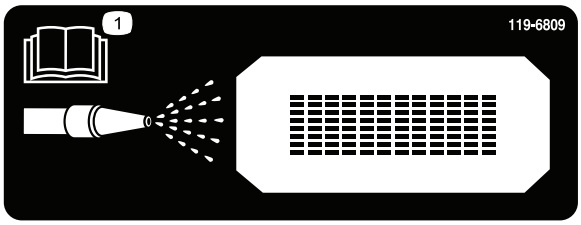

decal119-6809

119-6809

1. Instrukcje czyszczenia maszyny znajdziesz w *instrukcji obsługi*.

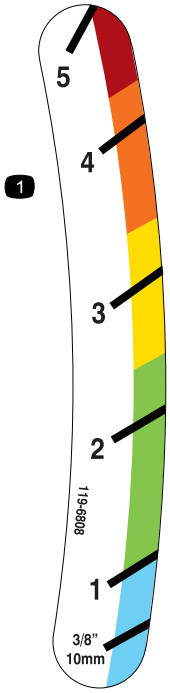

decal119-6808

119-6808

1. Wskaźnik wysokości klapy tylnej

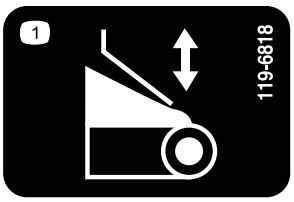

decal119-6818

119-6818

1. Regulacja klapy tylnej

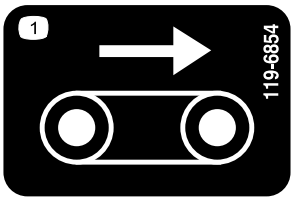

decal119-6854

119-6854

1. Prędkość podłogi

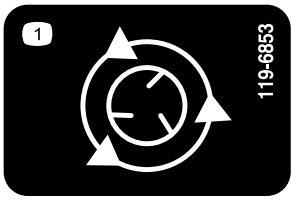

decal119-6853

119-6853

1. Prędkość rozrzutnika

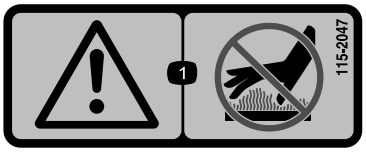

decal115-2047

115-2047

1. Ostrzeżenie – nie dotykaj gorącej powierzchni.

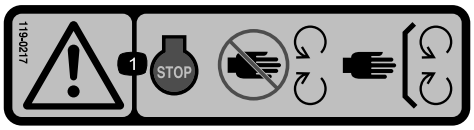

decal119-0217

119-0217

1. Ostrzeżenie – wyłącz silnik; nie przebywaj w pobliżu części ruchomych; wszystkie zabezpieczenia i osłony muszą być na swoim miejscu.

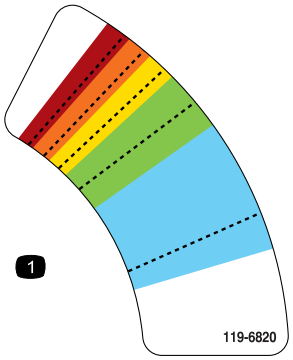

decal119-6820

119-6820

1. Regulacja prędkości rozrzutnika

---

decal119-6855

119-6855

1. Prędkość rozrzutnika

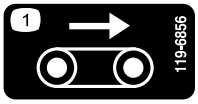

decal119-6856

119-6856

1. Prędkość podłogi

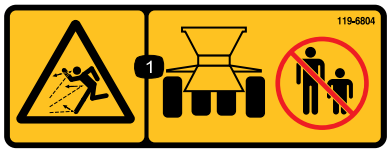

decal119-6804

119-6804

1. Uwaga na wyrzucane przedmioty – osoby postronne powinny stać w bezpiecznej odległości od maszyny.

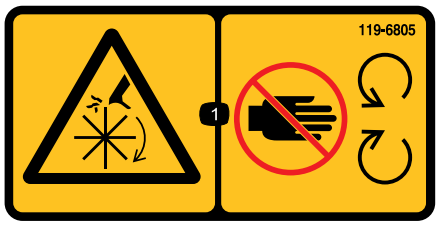

decal119-6805

119-6805

1. Ryzyko przecięcia/odcięcia kończyny, wirnik napędzany – zachowaj odległość od części ruchomych; wszystkie zabezpieczenia i osłony muszą być na swoim miejscu.

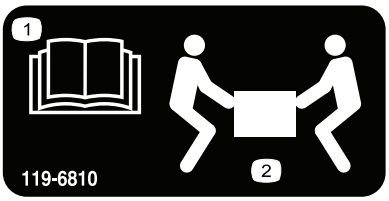

decal119-6810

119-6810

1. Należy przeczytać *Instrukcję obsługi*.
2. Do podniesienia potrzeba 2 osób.

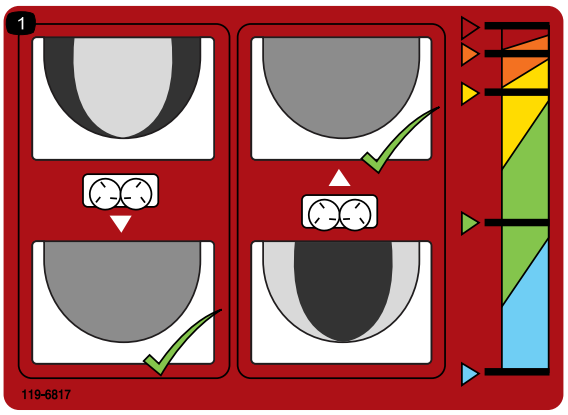

decal119-6817

119-6817

1. Dostrajanie rozrzutników

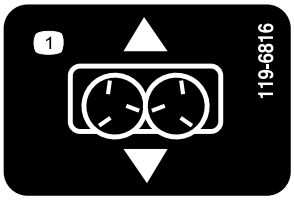

decal119-6816

119-6816

1. Regulacja suwaka

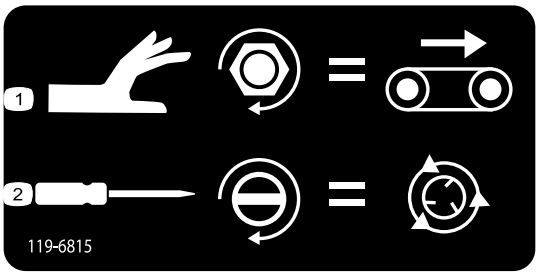

decal119-6815

119-6815

1. Regulacja prędkości podłogi
2. Regulacja prędkości rozrzutnika

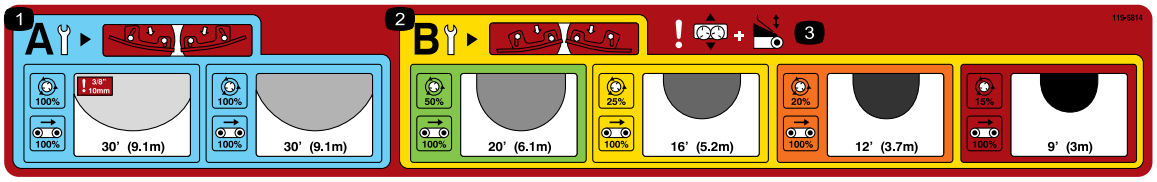

decal119-6814

119-6814

1. Ustawienia regulacji rozrzutnika dla rzadkiego rozrzutu (więcej informacji, patrz rozdział Obsługa).
2. Ustawienia regulacji rozrzutnika dla gęstego rozrzutu (więcej informacji, patrz rozdział Obsługa).
3. Ostrzeżenie – regulacja suwaka i klapy tylnej.

---

decal119-6806

119-6806

1. Ostrzeżenie – należy przeczytać *instrukcję obsługi*.
2. Ostrzeżenie — nie używać maszyny bez odpowiedniego przeszkolenia.
3. Uwaga na wyrzucane przedmioty – osoby postronne powinny stać w bezpiecznej odległości od maszyny.
4. Ostrzeżenie – przed przystąpieniem do konserwacji maszyny wyłącz silnik, wyjmij kluczyk ze stacyjki i przeczytaj *instrukcję obsługi*.
5. Ostrzeżenie – zabrania się przewożenia maszyną osób trzecich.
6. Ostrzeżenie – zachowaj odległość od części ruchomych; wszystkie zabezpieczenia i osłony muszą znajdować się na swoim miejscu.

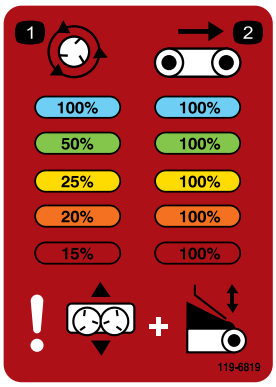

decal119-6819

119-6819

1. Wartość procentowa prędkości rozrzutnika
2. Wartość procentowa prędkości paska

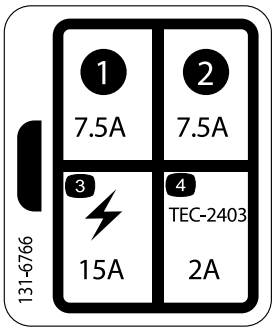

decal131-6766

131-6766

1. 7.5A
2. 7.5A
3. Akcesoria elektryczne – 15 A
4. TEC-2403-2A

Montaż

Elementy luzem

Za pomocą poniższego zestawienia sprawdź, czy zostały dostarczone wszystkie elementy.

Procedura	Opis	Ilość	Sposób użycia
1	Osłona kosza samowyładowczego Śruba z łbem półkolistym, (¼ x ⅝ cala) Przeciwnakrętka	1 3 3	Zmontuj podstawowy model maszyny.
2	Wiązka zasilania Wspornik gniazda Wspornik gniazda, do zastosowań ciężkich Śruba podsadzana Nakrętka kołnierzowa Śruba Nakrętka kołnierzowa	1 1 1 2 2 2 2	Podłącz wiązkę zasilania.
3	Rozszerzenie kosza samowyładowczego (przód) Rozszerzenie kosza samowyładowczego (tył) Śruba Nakrętka kołnierzowa	1 1 9 9	Zamontuj zestaw rozszerzający kosz samowyładowczy.
4	Śruba Nakrętka kołnierzowa	6 6	Zamontuj kosz samowyładowczy do podwozia holowniczego.
5	Pośrednia wiązka przewodów	1	Podłącz pośrednią wiązkę przewodów.
6	Kaseta sterownicza włączania/wyłączania	1	Podłączanie kasety sterowniczej włączania/wyłączania (tylko model 44701).
7	Pilot zdalnego sterowania Baterie AA Uchwyt magnetyczny Śruby o małej średnicy	1 4 1 6	Zmontuj pilot zdalnego sterowania (tylko model 44751).
8	Zespół mocowania sterownika Zespół sterownika bezprzewodowego	1 1	Zamontuj sterownik bezprzewodowy (tylko model 44751).

Nośniki i dodatkowe części

Opis	Ilość	Sposób użycia
Instrukcja obsługi	1	Przeczytaj przed przystąpieniem do eksploatacji urządzenia.
Deklaracja zgodności	1	Zapewnij zgodność z wymaganiami.

Informacja: Lewą i prawą stronę maszyny należy ustalić ze standardowego stanowiska operatora.

1

Montaż podstawowego modelu maszyny

Części potrzebne do tej procedury:

1	Osłona kosza samowyładowczego
3	Śruba z łbem półkolistym, (¼ x ⅝ cala)
3	Przeciwnakrętka

Procedura

1. Wyjmij podstawowy model maszyny ze skrzyni transportowej.
2. Z tyłu podwójnego rozrzutnika odkręć śrubę i nakrętkę mocujące wspornik transportowy podnośnika maszyny do podwójnego rozrzutnika (Rysunek 3).

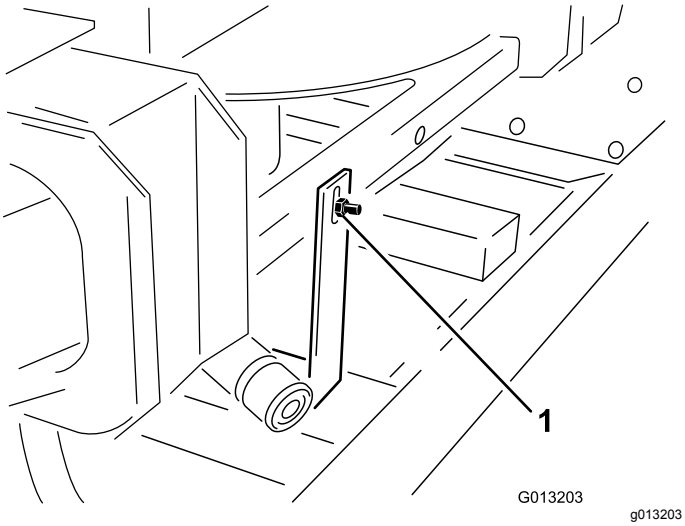

Rysunek 3

1. Wspornik transportowy

3. Z przodu podwójnego rozrzutnika odkręć dwie śruby i nakrętki mocujące wspornik transportowy podnośnika maszyny do podwójnego rozrzutnika (Rysunek 4).

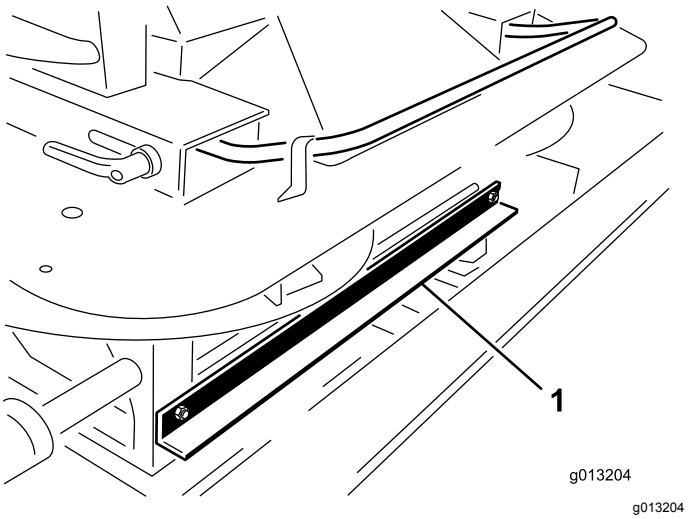

Rysunek 4

1. Wspornik transportowy

4. Unieś podwójny rozrzutnik z kosza samowyładowczego za pomocą uchwytów zewnętrznych podwójnego rozrzutnika i odstaw go na ziemię (Rysunek 5).

   Informacja: Do wykonania tej czynności potrzeba 2 osób.

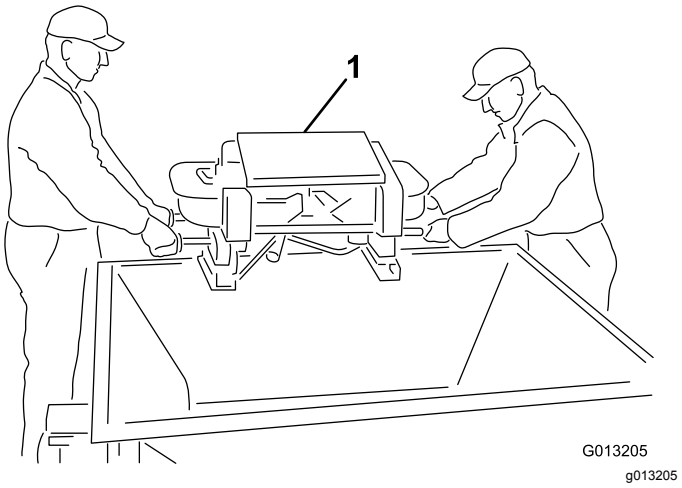

Rysunek 5

1. Podwójny rozrzutnik

5. Odkręć cztery wkręty z nóg podwójnego rozrzutnika. Z pomocą drugiej osoby unieś podwójny rozrzutnik i usuń kołki i piankę opakowaniowe (Rysunek 6).

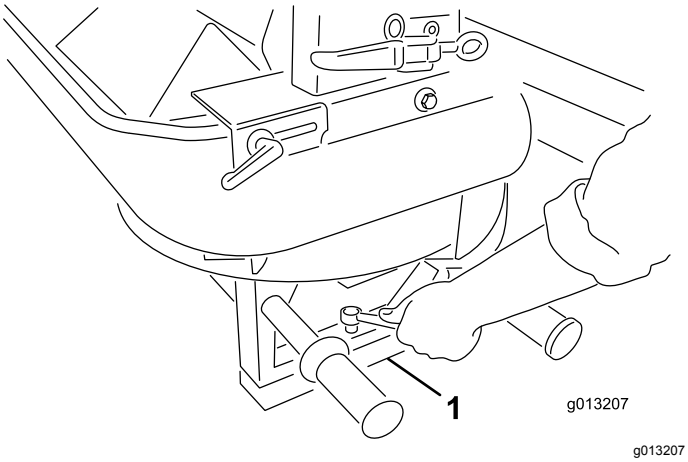

Rysunek 6

1. Kołki i pianka opakowaniowe

6. Zamontuj osłonę kosza samowyładowczego za pomocą dostarczonych śrub z łbem półokrągłym (¼ x ⅝ cala) i nylonowych przeciwnakrętek (Rysunek 7).

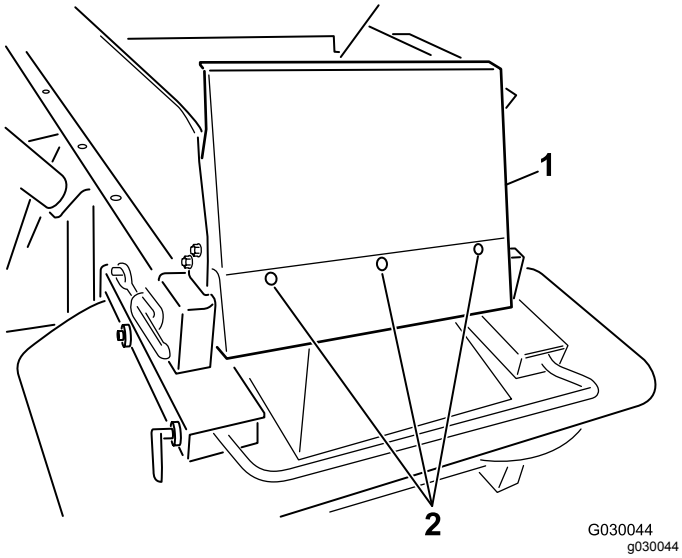

Rysunek 7

1. Przednia osłona kosza samowyładowczego
2. Śruby

2

Podłączanie wiązki zasilania

Części potrzebne do tej procedury:

1	Wiązka zasilania
1	Wspornik gniazda
1	Wspornik gniazda, do zastosowań ciężkich
2	Śruba podsadzana
2	Nakrętka kołnierzowa
2	Śruba
2	Nakrętka kołnierzowa

Procedura

Wiązka zasilania pojazdu holowniczego zapewnia zasilanie elektryczne wymagane przez układy sterowania maszyny. Zamontuj wiązkę w pojeździe, za pomocą którego zamierzasz korzystać z maszyny. Jeżeli zamierzasz używać maszyny z więcej niż jednym pojazdem, kup dodatkowe wiązki zasilania u lokalnego dystrybutora produktów Toro.

1. Zamocuj wspornik gniazda w ustalonym punkcie z tyłu pojazdu holowniczego za pomocą jednego z dostarczonych wsporników montażowych (Rysunek 8).

   Informacja: Upewnij się, że wspornik nie będzie się z niczym stykał, gdy pojazd holowniczy jest wyposażony w skrzynię samowyładowczą.

   Ważne: **Upewnij się, że żaden przewód nie jest poluzowany ani nie przeszkadza żadnym komponentom mechanicznym.**

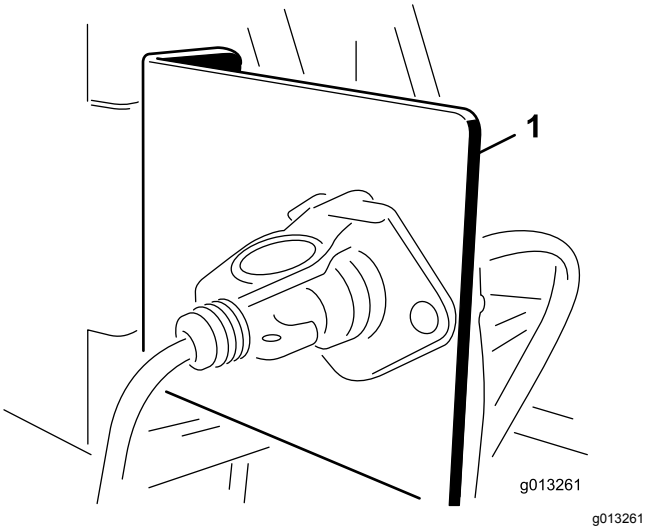

Rysunek 8

1. Wspornik gniazda

2. Poprowadź i zamocuj przewody elektryczne od akumulatora do wspornika wtyku elektrycznego (Rysunek 9).

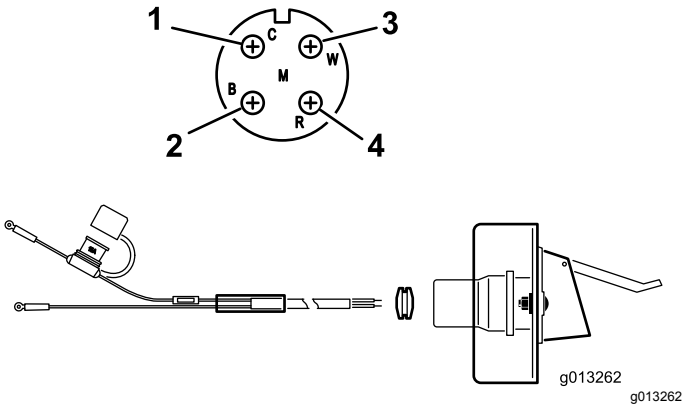

Rysunek 9

1. Biały przewód (mosiężny)
2. Brak przewodu srebrnego (srebrny)
3. Brak przewodu (mosiężnego)
4. Czarny przewód (mosiężny)

3. Poprowadź przewody przez wspornik gniazda i załóż na przewody czarny gumowy pierścień uszczelniający (Rysunek 9).
4. Przykręć gniazdo do wspornika gniazda za pomocą dostarczonych śrub (¼ cala).
5. Podłącz czerwony przewód (zasilanie) do dodatniego bieguna akumulatora, a następnie podłącz czarny przewód (uziemienie) do ujemnego bieguna akumulatora.

3

Montaż zestawu rozszerzającego kosz samowyładowczy

Części potrzebne do tej procedury:

1	Rozszerzenie kosza samowyładowczego (przód)
1	Rozszerzenie kosza samowyładowczego (tył)
9	Śruba
9	Nakrętka kołnierzowa

Procedura

1. Wyjmij rozszerzenia kosza samowyładowczego ze skrzyni i zidentyfikuj przód i tył (Rysunek 10 i Rysunek 11).

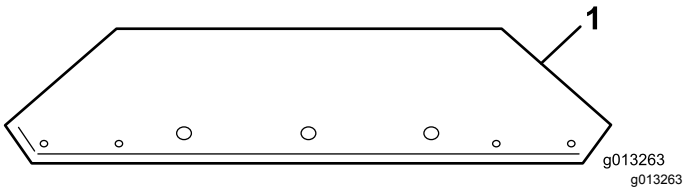

Rysunek 10

1. Przednie rozszerzenie kosza samowyładowczego (pokazano usytuowanie otworów)

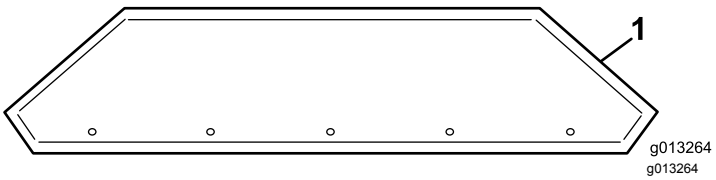

Rysunek 11

1. Tylne rozszerzenie kosza samowyładowczego (pokazano usytuowanie otworów)

2. Za pomocą dostarczonego osprzętu zamocuj rozszerzenia kosza samowyładowczego do kosza samowyładowczego. Załóż nakrętki po zewnętrznej stronie kosza samowyładowczego.

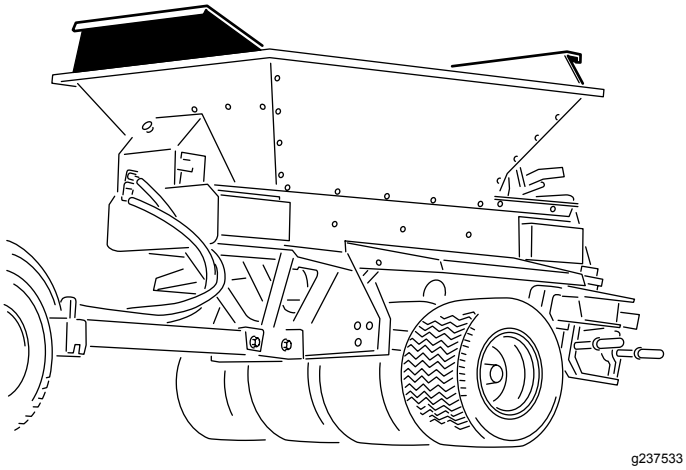

Rysunek 12

Zamontowany zestaw rozszerzający kosza samowyładowczego

4

Montaż kosza samowyładowczego do podwozia holowniczego

Tylko dla konfiguracji z podwoziem holowniczym

Części potrzebne do tej procedury:

6	Śruba
6	Nakrętka kołnierzowa

Procedura

Informacja: W przypadku montażu posypywarki ProPass do maszyny innej niż podwozie holownicze postępuj zgodnie z instrukcjami montażu dla danej konfiguracji.

1. Zamocuj podnośnik do wspornika podnoszenia przykręconego wewnątrz zespołu kosza samowyładowczego (Rysunek 13).

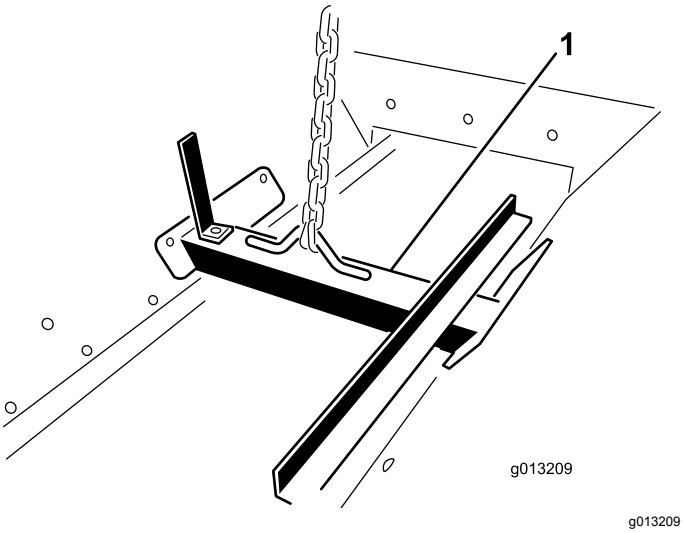

Rysunek 13

1. Wspornik podnoszenia

⚠ OSTRZEŻENIE

Nie podnoś platformy i kosza samowyładowczego, gdy podłączone są następujące elementy: podwozie holownicze z tyłu, maszyna ProGator, maszyna Workman lub podwozie TDC. Wspornik podnoszenia nie jest w stanie podnieść całej maszyny.

2. Za pomocą mechanizmu podnoszącego ustaw kosz samowyładowczy nad podwoziem holowniczym.
3. Wyrównaj sześć otworów montażowych (po trzy z każdej strony) i zamontuj śruby 5/16 x 1 cal i nakrętki kołnierzowe.

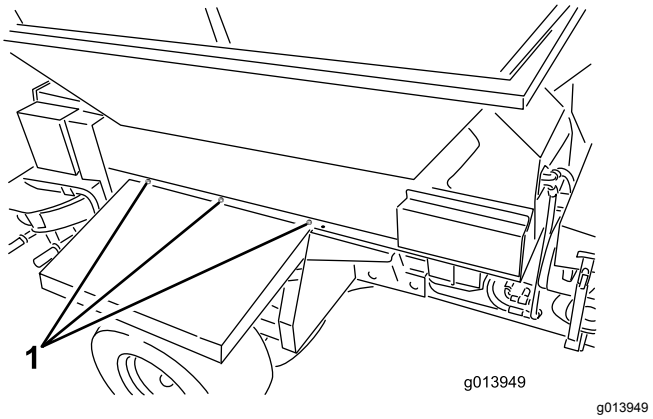

Rysunek 14

1. Rozmieszczenie mocowań (3 z każdej strony)

4. Zdejmij wsporniki podnoszenia z boków kosza samowyładowczego i zamocuj śruby do boków kosza.

Informacja: Zachowaj wspornik podnoszenia do użycia w przyszłości;**nie wyrzucaj go**.

5

Podłączanie pośredniej wiązki przewodów

Części potrzebne do tej procedury:

1	Pośrednia wiązka przewodów

Procedura

Podłącz pośrednią wiązkę przewodów do złącza wiązki zasilania maszyny (Rysunek 15 lub Rysunek 16).

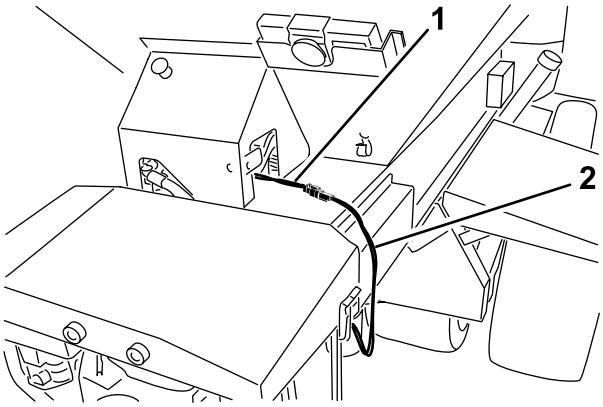

Rysunek 15
model 44751

1. Wiązka zasilania
2. Pośrednia wiązka przewodów

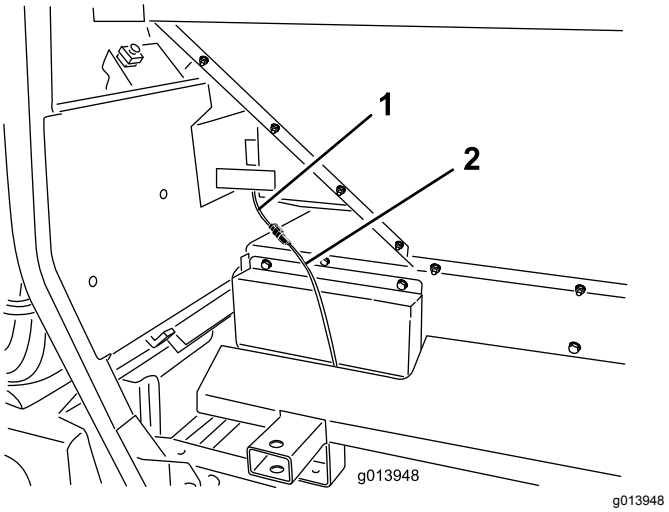

Rysunek 16
model 44701

1. Wiązka zasilania
2. Pośrednia wiązka przewodów

6

Podłączanie kasety sterowniczej włączania/wyłączania

Tylko model 44701

Części potrzebne do tej procedury:

1	Kaseta sterownicza włączania/wyłączania

Procedura

Podłącz złącze kasety sterowniczej włączania/wyłączania do złącza maszyny (Rysunek 17).

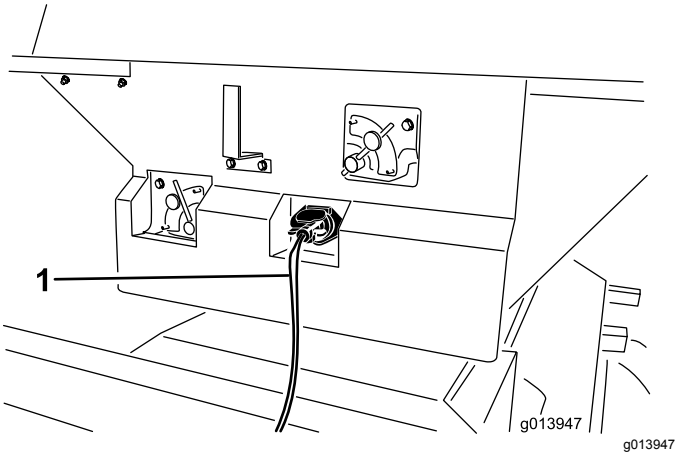

Rysunek 17

1. Kaseta sterownicza włączania/wyłączania

7

Montaż pilota zdalnego sterowania

Tylko model 44751

Części potrzebne do tej procedury:

1	Pilot zdalnego sterowania
4	Baterie AA
1	Uchwyt magnetyczny
6	Śruby o małej średnicy

Procedura

1. Zdejmij gumowe opaski utrzymujące połówki obudowy pilota, a następnie zdejmij pokrywę tylną.
2. Zamontuj baterie w gnieździe ze stykami, dbając o zachowanie odpowiedniej polaryzacji. (Jeśli baterie zostaną zamontowane nieprawidłowo, urządzenie nie zostanie uszkodzone, ale nie będzie działać). Na uchwycie wytłoczona jest biegunowość każdego zacisku (Rysunek 18).

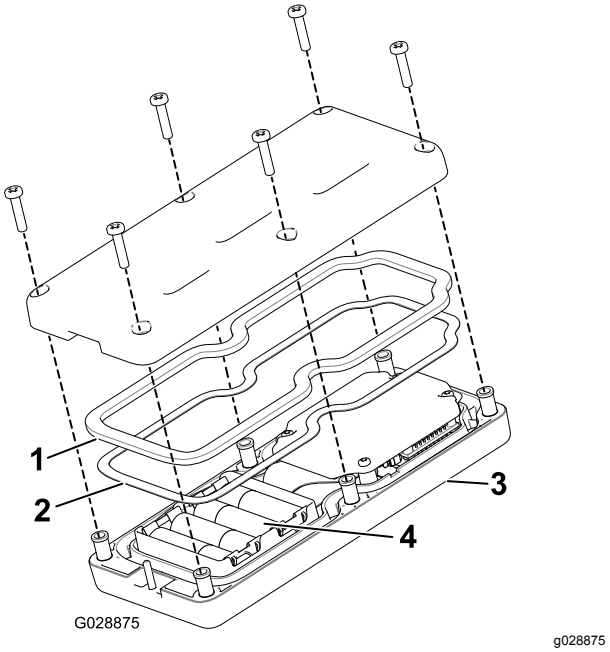

Rysunek 18

1. Uszczelka gumowa
2. Uszczelka stalowa
3. Pilot zdalnego sterowania
4. 4 baterie AA

3. Upewnij się, że uszczelka stalowa oraz uszczelka gumowa są osadzone w rowku w obudowie pilota i załóż z powrotem pokrywę tylną (Rysunek 18).
4. Zamocuj pokrywę za pomocą 6 śrub (Rysunek 18), a następnie dokręć je momentem od 1,5 do 1,7 N·m.
5. Załóż pilot zdalnego sterowania na uchwyt magnetyczny, dosuń połówki do siebie, aby zamocować pilota, a następnie dokręć śrubę w magnesie (Rysunek 19).

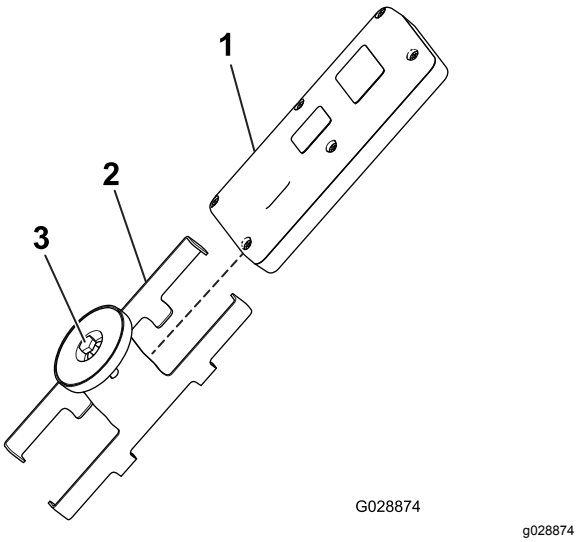

Rysunek 19

1. Pilot zdalnego sterowania
2. Uchwyt magnetyczny
3. Śruba w magnesie

8

Montaż sterownika bezprzewodowego

Tylko model 44751

Części potrzebne do tej procedury:

1	Zespół mocowania sterownika
1	Zespół sterownika bezprzewodowego

Procedura

Wsuń zespół mocowania sterownika w uchwyt na kubek lub podobny otwór w pojeździe holowniczym i używaj go do przechowywania sterownika bezprzewodowego. Ponadto magnes sterownika bezprzewodowego przyklei się do każdego metalowego elementu.

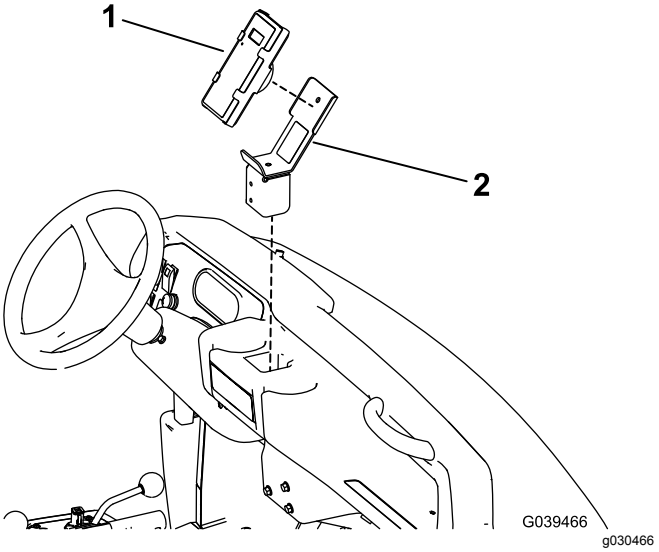

Rysunek 20

Pokazano sposób montażu w pojeździe Workman przeznaczonym do pracy w trudnych warunkach

1. Sterownik bezprzewodowy
2. Zespół mocowania sterownika

Przegląd produktu

Elementy sterowania

Zawór sterowania podłogą Tylko model 44701

Hydrauliczny zawór sterowania przepływem steruje prędkością taśmy przenośnika.

Najwyższym ustawieniem prędkości jest 10, które jest typowe dla większości zastosowań opisanych na etykietach systemu obsługi kodowanego kolorami. W przypadku bardzo rzadkich zastosowań użyj niższych ustawień.

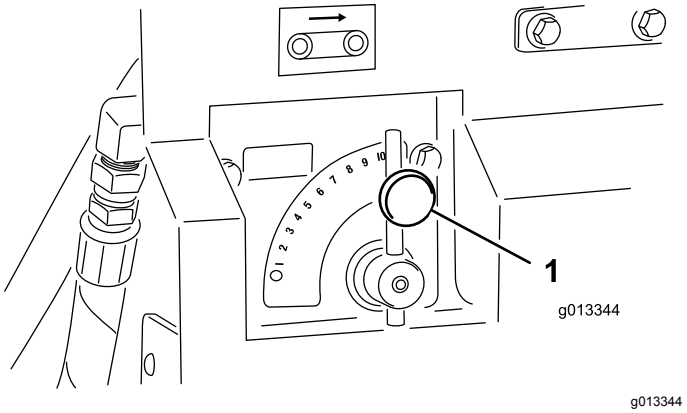

Rysunek 21

1. Zawór sterowania podłogą

Zawór sterowania osprzętem Tylko model 44701

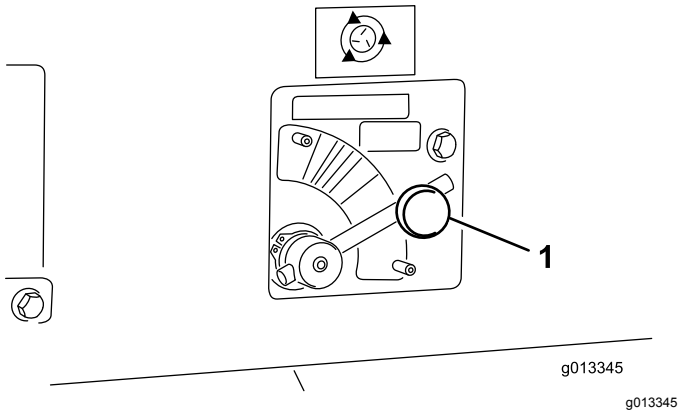

Rysunek 22

1. Zawór sterowania osprzętem

Hydrauliczny zawór sterowania przepływem steruje prędkością osprzętu (podwójny rozrzutnik). Ikona rozrzutnika wskazuje wartość procentową tylko dla sterownika bezprzewodowego – w przypadku

standardowego układu hydraulicznego umieść element sterujący w obszarze odpowiedniego koloru, zaczynając od kropkowanej linii, a następnie w razie potrzeby wyreguluj prędkości w ramach strefy koloru.

Kaseta sterownicza włączania/wyłączania

Tylko model 44701

Za pomocą 2 przełączników kasety sterowniczej włączania/wyłączania można uruchomić taśmę przenośnika lub osprzęt (Rysunek 23). Kaseta sterownicza włączania/wyłączania powinna znajdować się w zasięgu operatora.

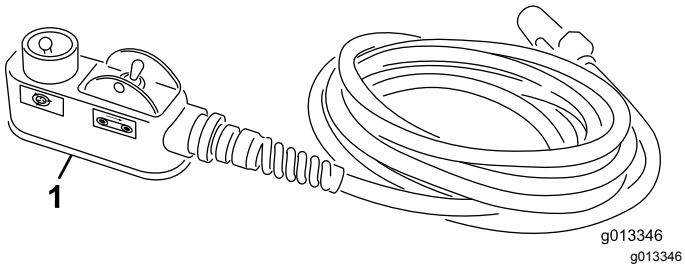

Rysunek 23

1. Kaseta sterownicza włączania/wyłączania

Przycisk zatrzymania awaryjnego

Tylko model 44751

Po zakończeniu pracy z maszyną zawsze naciśnij przycisk ZATRZYMANIA AWARYJNEGO (Rysunek 24), aby wyłączyć układ elektryczny. Rozpoczynając pracę z maszyną, musisz z powrotem wyciągnąć PRZYCISK ZATRZYMANIA AWARYJNEGO przed włączeniem pilota zdalnego sterowania.

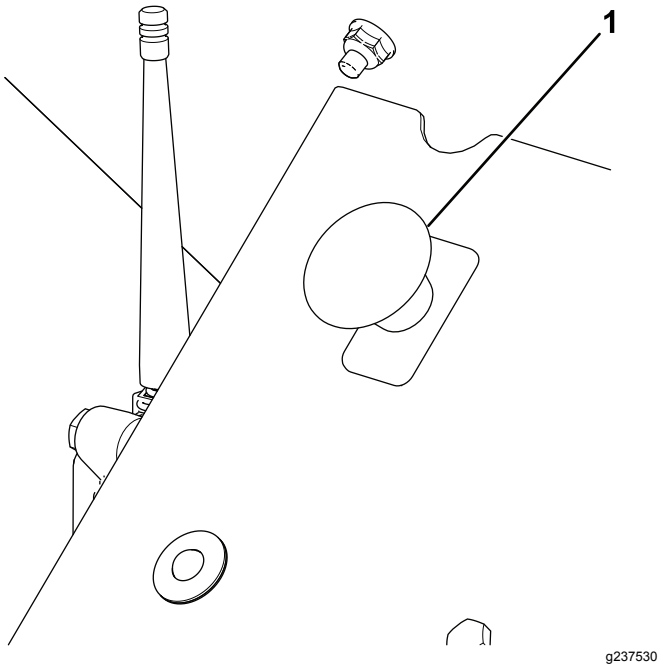

Rysunek 24

1. PRZYCISK ZATRZYMANIA AWARYJNEGO

Wskazania diagnostycznej diody LED

Po wyciągnięciu PRZYCISKU ZATRZYMANIA AWARYJNEGO () zacznie świecić diagnostyczna dioda LED i pozostanie włączona przez 5 sekund, następnie zgaśnie na 5 sekund, po czym zacznie migać z częstotliwością 3 błysków na sekundę (3 Hz) do momentu włączenia pilota zdalnego sterowania. Rysunek 25 Jeżeli dioda zaświeci się na 5 sekund, a następnie zacznie migać z częstotliwością 10 błysków na sekundę (z 5-sekundowym okresem przerwy lub bez niego), oznacza to wystąpienie usterki maszyny, patrz Sprawdzanie kodów usterek (dotyczy tylko modeli EH) (Strona 45).

Informacja: Jeżeli pilot zdalnego sterowania był włączony w momencie zwolnienia przycisku ZATRZYMANIA AWARYJNEGO, dioda, po zgaśnięciu na 5 sekund, nie będzie migać z częstotliwością 3 błysków na sekundę (3 Hz).

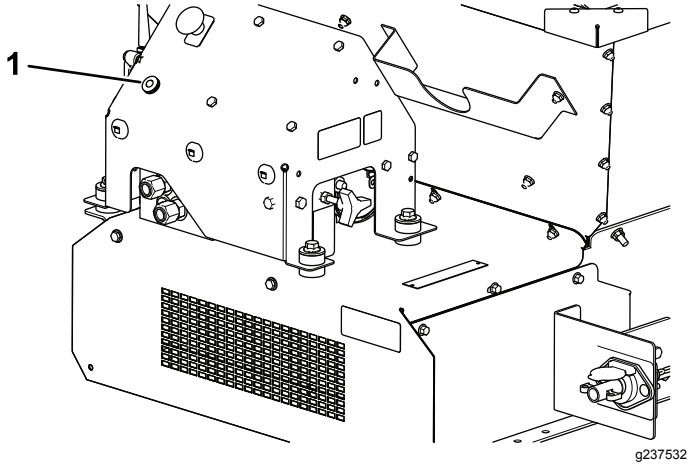

Rysunek 25

1. Diagnostyczna dioda LED

Sterownik ręczny

Tylko model 44751

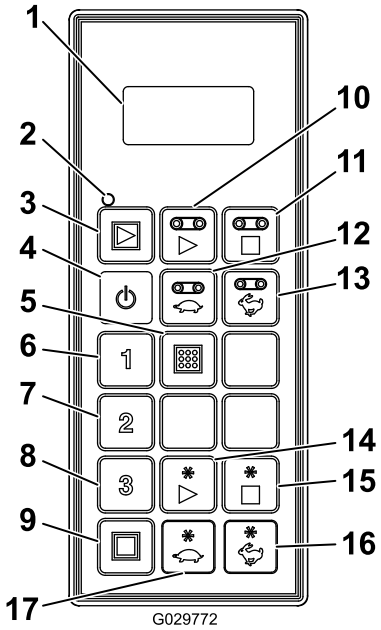

g029772

Rysunek 26

1. Wyświetlacz LCD
2. Dioda LED stanu pilota zdalnego sterowania
3. All Start (Uruchom wszystko): uruchamia podłogę i osprzęt
4. Włączanie/wyłączanie
5. Store (Zapisz): zapisuje wstępnie określone ustawienia
6. Wstępne ustawienie 1
7. Wstępne ustawienie 2
8. Wstępne ustawienie 3
9. All Stop (Zatrzymaj wszystko): zatrzymuje wszystkie funkcje
10. Floor Start (Uruchom podłogę)
11. Zatrzymuje podłogę
12. Zmniejsza prędkość podłogi
13. Zwiększa prędkość podłogi
14. Option Start (Uruchom osprzęt)
15. Option Stop (zatrzymanie osprzętu)
16. Increase Option Speed (Zwiększ prędkość osprzętu)
17. Decrease Option Speed (Zmniejsz prędkość osprzętu)

Specyfikacje

Masy	
Model podstawowy	248 kg
Podwójny rozrzutnik	68 kg

Częstotliwość	
radiowa	2.4GHz
Maks. moc wyjściowa	19,59 dBm

Osprzęt/akcesoria

Dostępna jest gama osprzętu i akcesoriów akceptowanych przez firmę Toro przeznaczonych do stosowania z urządzeniem i zwiększających jego możliwości. Skontaktuj się z autoryzowanym przedstawicielem serwisowym lub dystrybutorem, lub odwiedź stronę www.Toro.com, aby uzyskać listę zatwierdzonego osprzętu i zatwierdzonych akcesoriów.

Aby chronić urządzenie i zachować jego optymalną wydajność, stosuj oryginalne części Toro. Jeśli chodzi o niezawodność, Toro dostarcza części zamienne zaprojektowane z myślą o parametrach technicznych określonej maszyny. Używaj zawsze oryginalnych części zamiennych Toro.

Działanie

Bezpieczeństwo przed rozpoczęciem pracy

- Maszyna posiada różne charakterystyki wyważenia, masy i prowadzenia się w porównaniu do innych rodzajów sprzętu ciągnionego. Przed rozpoczęciem pracy z maszyną należy przeczytać niniejszą *instrukcję obsługi* i zrozumieć jej treść. Należy zapoznać się ze wszystkimi mechanizmami sterującymi i dowiedzieć się, jak szybko zatrzymać urządzenie.
- Użytkowanie lub serwisowanie maszyny przez dzieci lub osoby nieprzeszkolone jest zabronione. Lokalne przepisy prawa mogą ograniczać wiek operatora. Za szkolenie operatorów i mechaników odpowiada właściciel.
- Należy zapoznać się z zasadami bezpiecznego użytkowania sprzętu, elementami sterującymi oraz symbolami bezpieczeństwa.
- Operator musi umieć szybko zatrzymać maszynę i wyłączyć silnik.
- Należy sprawdzić czujniki obecności operatora i właściwe działanie wyłączników bezpieczeństwa, a także osłony pod kątem prawidłowego zamocowania i działania. Nie używać maszyny, jeśli nie działa ona prawidłowo.
- Należy zadbać o to, aby wszystkie osłony i urządzenia bezpieczeństwa znajdowały się na miejscu. Jeżeli osłona lub urządzenie zabezpieczające nie działa poprawnie lub nie jest na swoim miejscu lub jeśli etykieta jest nieczytelna lub jej brakuje, należy przed rozpoczęciem pracy z maszyną naprawić lub zamontować je na swoim miejscu.
- Dokręć wszystkie obluzowane nakrętki, śruby i wkręty w celu upewnienia się, że maszyna może bezpiecznie pracować. Sprawdź, czy elementy maszyny znajdują się na miejscu i są zamocowane w bezpieczny sposób.
- Upewnij się, że traktor przeznaczony jest do stosowania z osprzętem o tej masie – skonsultuj się z dostawcą lub producentem traktora.
- Przed wykonaniem jakichkolwiek regulacji maszyny zatrzymaj silnik i zaczekaj, aż wszystkie ruchome części zatrzymają się.

Charakterystyka pracy

Ta maszyna posiada różne charakterystyki dotyczące wyważenia, masy i obsługi w porównaniu z innymi rodzajami sprzętu ciągnionego. Dokładnie przeczytaj tę *instrukcję obsługi*.

Po zamocowaniu osprzętu uważaj na prześwit podczas jazdy po wzgórzach. Gdy maszyna jest zamontowana do podwozia holowniczego z tyłu, prześwit wynosi 33 cm bez obciążenia. Gdy maszyna jest zamontowana do podwozia bezpośredniego połączenia Truckster, prześwit wynosi 43 cm bez obciążenia.

Ważne: **Przed załadowaniem lub rozładowaniem maszyny na przyczepę/z przyczepy usuń osprzęt, aby uniknąć jego uszkodzenia.**

Podłączanie urządzenia do pojazdu holowniczego

⚠ OSTRZEŻENIE

Pozostawanie pomiędzy maszyną a pojazdem holowniczym podczas ich łączenia może spowodować poważny uraz.

Nie stój pomiędzy maszyną a pojazdem holowniczym podczas ich łączenia.

1. Wyreguluj wysokość zaczepu, obracając uchwyt podpory (podpór), aby zapewnić wypoziomowanie maszyny.
2. Podłącz zaczep jarzmowy maszyny do pojazdu holowniczego z zastosowaniem sworznia zaczepu o średnicy 18 mm z atestem bezpieczeństwa oraz bezpiecznego zacisku (który nie jest dostarczany). Przełóż sworzeń zaczepowy przez zaczep maszyny i dyszel pojazdu holowniczego na podwoziu do holowania z tyłu lub przez dostarczane mocowanie zaczepu na bezpośrednim połączeniu Truckster.
3. Opuść zaczep za pomocą podpór.
4. Po przeniesieniu całej masy maszyny z podpory (podpór) na dyszel pojazdu holowniczego należy wyciągnąć sworzeń mocujący podporę (podpory) na swoim miejscu.
5. Schowaj podporę (podpory) w następujący sposób:
   - W podwoziu do holowania z tyłu obróć podporę o 90 stopni w lewo, aż spód podpory będzie wskazywał na tył maszyny. Jest to położenie jazdy.
   - W podwoziu bezpośredniego połączenia Truckster przesuń podpory na tył maszyny i obróć je o 90 stopni, aż spody obu podpór będą wskazywały środek maszyny. Jest to położenie do jazdy
6. Zamocuj wąż ciśnieniowy, a następnie wąż zwrotny do odpowiednich wyjść hydraulicznych pojazdu holowniczego. Wąż zwrotny ma wbudowany zawór zwrotny. Jeśli węże zostaną zamienione, niektóre funkcje maszyny mogą być wykonywane odwrotnie lub mogą nie działać. Sprawdź działanie układu hydraulicznego przed pierwszym uruchomieniem maszyny.

   Ważne: **Podczas pracy nie wolno ciągnąć po ziemi przewodów hydraulicznych, kabli elektrycznych i kabli kasety sterowniczej. Unikaj miejsc, w którym mogą one zostać zgniecione lub przecięte.**
7. Podłącz pośrednią wiązkę przewodów do złącza zasilania pojazdu holowniczego.
8. Sprawdź poziom oleju hydraulicznego w zbiorniku i dolej oleju, jeśli to konieczne — patrz instrukcja obsługi pojazdu holowniczego.

Włączanie i wyłączanie zasilania maszyny

Po zakończeniu pracy z maszyną zawsze naciśnij przycisk ZATRZYMANIA AWARYJNEGO (Rysunek 27), aby wyłączyć układ elektryczny. Rozpoczynając pracę z maszyną, musisz z powrotem wyciągnąć PRZYCISK ZATRZYMANIA AWARYJNEGO przed włączeniem pilota zdalnego sterowania.

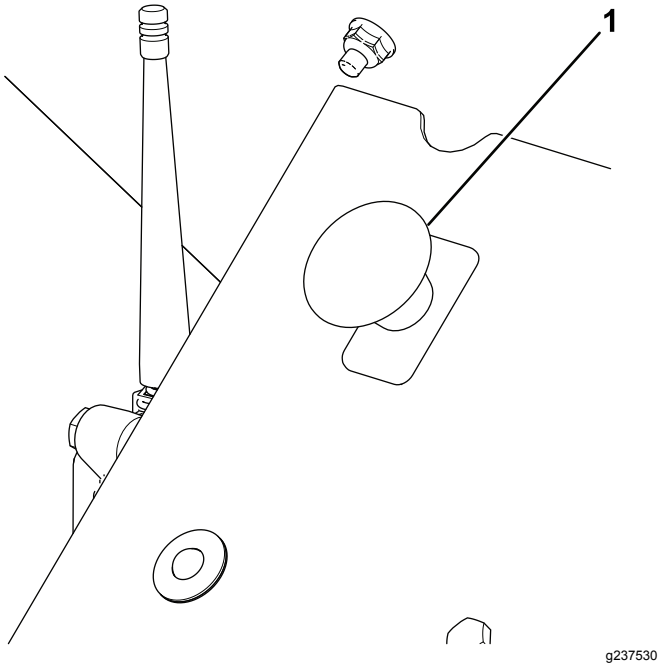

Rysunek 27

1. PRZYCISK ZATRZYMANIA AWARYJNEGO

Ważne: **Po zakończeniu pracy z maszyną wciśnij PRZYCISK ZATRZYMANIA AWARYJNEGO, aby akumulator pojazdu holowniczego się nie rozładował.**

Przygotowanie maszyny do eksploatacji

Maszyna ma unikalny system obsługi kodowany kolorami, który ułatwia jej ustawienie. Wystarczy wybrać rozrzut, określić kolor, a następnie wyregulować każde ustawienie tak, aby pasowało do tego koloru w celu uzyskania idealnego rozrzutu za każdym razem.

Wybór rozrzutu

Wybierz charakter rozrzutu według głównej etykiety obsługi znajdującej się na tylnej klapie maszyny (Rysunek 28).

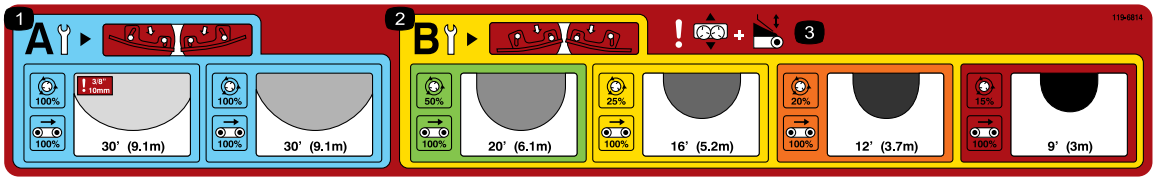

decal119-6814

Rysunek 28

1. Ustawienia regulacji rozrzutnika dla rzadkiego rozrzutu
2. Ustawienia regulacji rozrzutnika dla gęstego rozrzutu
3. Ostrzeżenie – regulacja suwaka i klapy tylnej

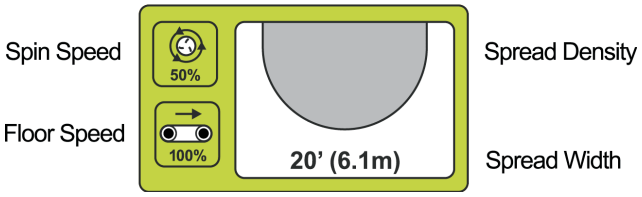

g013715

Rysunek 29

Etykieta ta pokazuje dostępne zakresy rozrzutu i dzieli je według kolorów (Rysunek 29). Każdy kolor reprezentuje inny stopień stosowania, od bardzo rzadkiego do bardzo gęstego. Gęstość rozrzutu wskazywana jest przez zacieniowane owale (od rzadkiego do gęstego). Wskazana jest też przybliżona szerokość

Sprawdzanie ostrzy

Informacja: Maszyna dostarczana jest z ostrzami rozrzutnika ustawionymi w POŁOŻENIU B.

Lżejsze rozrzuty (niebieski panel) przypominają operatorowi o konieczności sprawdzenia, czy ostrza rozrzutnika znajdują się w POŁOŻENIU A (Rysunek 30).

g013716

Rysunek 30

Gdy ostrza znajdują się w POŁOŻENIU A, śruby wewnętrzne (najbliższe środka tarczy) są blisko ściany ostrza, a śruby zewnętrzne (najbliższe krawędzi tarczy) są oddalone od ściany ostrza.

Jest to bardzo ważne, ponieważ położenie to zostało zaprojektowane w celu zapewnienia optymalnego rozrzutu i pokrycia przy dużych prędkościach i niskiej objętości piasku.

W przypadku ustawień dla zastosowań z gęstszym rozrzutem (złoty panel) ostrza powinny znajdować się w POŁOŻENIU B, aby zapewnić najlepsze pokrycie przy większych objętościach i niższych prędkościach tarczy (Rysunek 31).

g013717

Rysunek 31

Gdy ostrza znajdują się w POŁOŻENIU B, śruby wewnętrzne (najbliższe środka tarczy) są oddalone od ściany ostrza, a śruby zewnętrzne (najbliższe krawędzi tarczy) są blisko ściany ostrza.

Ważne: **Niewłaściwa pozycja ostrza jest główną przyczyną nieudanego rozrzutu.**

Ustawienia klapy tylnej, prędkości rozrzutnika, suwaka i prędkości podłogi.

Po wybraniu żądanego rozrzutu i upewnieniu się, że ostrza są ustawione poprawnie, można przystąpić do dalszej regulacji maszyny.

Każde ustawienie jest wskazywane na maszynie przez etykiety w odpowiadającym im kolorze (Rysunek 32).

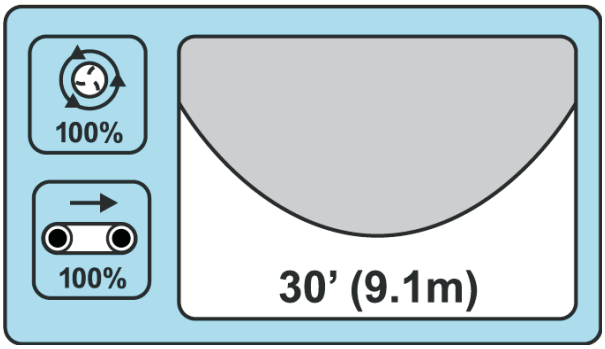

g013718

Rysunek 32

Jeśli potrzebujesz lekkiego pylenia, niebieski obszar wskazuje, że ustawienia klapy tylnej, prędkość podłogi, prędkość rozrzutnika i podstawowy suwak powinny się znajdować w niebieskich położeniach (Rysunek 32).

RZADKI

Przybliżona szerokość: 9,1 m

Położenie ostrza: A

Prędkość podłogi: 100%

Prędkość rozrzutnika: niebieski/100%
Klapa tylna: niebieski

Regulacja suwaka: niebieski

Aby zapełnić otwory aeracji, zmień wszystkie ustawienia na CZERWONE.

BARDZO GĘSTY

Przybliżona szerokość: 2,7 m

Położenie ostrza: B

Prędkość podłogi: 100%

Prędkość rozrzutnika: czerwony/15%
Klapa tylna: czerwony

Regulacja suwaka: czerwony

Regulacja klapy tylnej

Klapa tylna kontroluje objętość materiału wypływającego z maszyny ProPass (Rysunek 33).

g013699

Rysunek 33
Symbol na etykiecie klapy tylnej

5-calowa klapa tylna podzielona jest na kolory, przy czym docelowa linia początkowa znajduje się w każdej kolorowej sekcji (Rysunek 34). Za pomocą klapy tylnej możesz zwiększyć lub zmniejszyć ilość materiału, o ile zostanie zachowana odpowiednia sekcja koloru.

g013705

Rysunek 34

Informacja: Kolory pokazane na Rysunek 34 odpowiadają kolorom na głównej etykiecie obsługi (Rysunek 28).

Regulacja prędkości rozrzutnika

Informacja: Kolory na etykietach pokazanych na Rysunek 36 i Rysunek 37 odpowiadają kolorom na głównej etykiecie obsługi (Rysunek 28).

g013706

Rysunek 35

Symbol na etykiecie rozrzutnika

Standardowy układ hydrauliczny (model 44701): ustaw sterowanie układu hydraulicznego na kropkowanej linii początkowej w obszarze odpowiedniego koloru (Rysunek 36). W razie potrzeby prędkość można zmieniać w ramach sekcji odpowiedniego koloru.

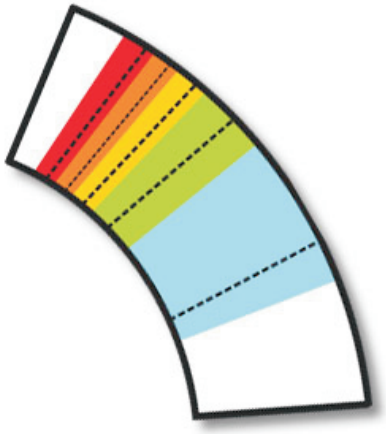

g013707

Rysunek 36

Sterowanie bezprzewodowe (model 44751): dokonaj ustawienia zgodnie z wartością procentową wskazaną w kolorowej części etykiety i na wykresie z tyłu sterownika bezprzewodowego (Rysunek 37).

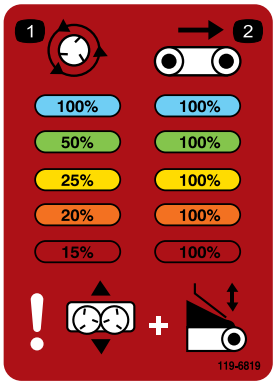

decal119-6819

Rysunek 37

Regulacja suwaka

Regulacja suwaka zapewnia odpowiednie położenie strumienia piasku spadającego na tarcze. Etykieta nie tylko wskazuje oznaczone kolorem położenie początkowe dla każdego zastosowania, ale również regulacje niezbędne do dostrojenia rozrzutu – patrz Regulacje precyzyjne (Strona 24).

g013709

Rysunek 38

Symbol na etykiecie suwaka

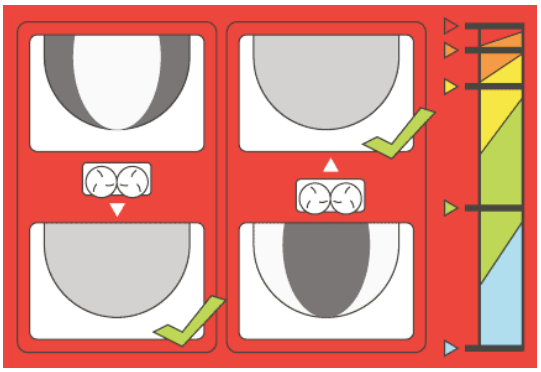

g013710

Rysunek 39

Informacja: Kolory pokazane na Rysunek 39 odpowiadają kolorom na głównej etykiecie obsługi (Rysunek 28).

Regulacja prędkości podłogi

Prędkość podłogi dla każdego ustawienia wynosi zwykle 100%. Rozwiązanie takie zostało zaprojektowane i przetestowane, aby w systemie obsługi kodowanym kolorami występowała możliwie najmniejsza liczba elementów wymagających regulacji. W typowych sytuacjach do zmniejszenia objętości materiału należy użyć klapy tylnej. Jeśli jednak minimalna wysokość klapy tylnej nie wystarcza do zmniejszenia przepływu materiału, zmniejsz prędkość podłogi.

g013711

Rysunek 40

Prędkość podłogi – etykieta z symbolem

Regulacje precyzyjne

System obsługi kodowany kolorami został opracowany po to, aby uniknąć zgadywania jak uzyskać idealny rozrzut. Jako że istnieje wiele zmiennych, takich jak masa piasku, wielkość ziaren, zawartość wilgoci itd., rozrzut może być wciąż nierównomierny.

Aby tego uniknąć, **regulacja ustawień podstawowych** zawiera ilustrację wskazującą poprawną zmianę położenia podstawy (Rysunek 41).

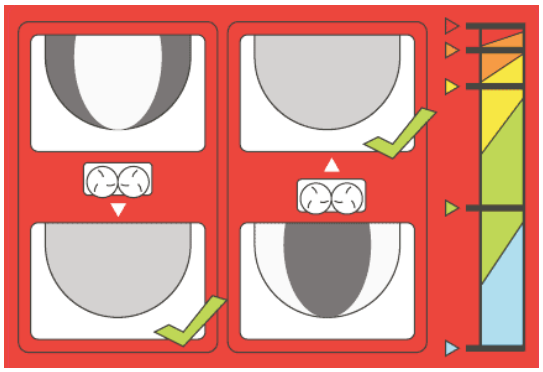

g013710

Rysunek 41

Gdy rozrzut jest gęsty po stronie wewnętrznej rozrzutu, wystarczy wsunąć podstawę w kierunku kosza samowyładowczego. Gdy rozrzut jest gęsty po stronie zewnętrznej, wysuń podstawę w kierunku od kosza samowyładowczego.

Informacja: Kolory pokazane na Rysunek 41 odpowiadają kolorom na głównej etykiecie obsługi (Rysunek 28).

Bezpieczeństwo w czasie pracy

- Właściciel/operator może zapobiegać wypadkom i jest odpowiedzialny za obrażenia ciała innych osób i uszkodzenia mienia wynikłe wskutek wypadków.
- Należy nosić odpowiedni ubiór, w tym ochronę oczu, pełne obuwie ochronne z podeszwą antypoślizgową, długie spodnie i ochronniki słuchu. Zwiąż długie włosy i nie noś zwisającej biżuterii.
- Nie obsługuj maszyny, gdy jesteś zmęczony, chory, pod wpływem alkoholu lub narkotyków.
- W żadnym wypadku nie przewoź pasażerów na maszynie ani nie pozwalaj osobom postronnym i zwierzętom przebywać w pobliżu maszyny podczas pracy.
- Nie wkładaj rąk ani nóg do wnętrza zasobnika.
- Operator musi znajdować się w swoim fotelu, gdy pojazd holowniczy znajduje się w ruchu.
- Korzystanie z maszyny wymaga szczególnej uwagi. Jeżeli pojazd holowniczy nie jest prowadzony bezpiecznie, może to doprowadzić do wypadku, przewrócenia się pojazdu holowniczego oraz poważnych obrażeń lub śmierci. Należy jechać zachowując ostrożność, a w celu zapobieżenia przewróceniu lub utracie kontroli:
  - Zachowaj najwyższą ostrożność, zmniejsz prędkość i zachowaj bezpieczną odległość od piaskowników, rowów, mogących stanowić zagrożenie obiektów wodnych, podjazdów, nieznanych obszarów i innych zagrożeń.
  - Podczas jazdy z załadowaną maszyną po pofałdowanym terenie zmniejsz prędkość jazdy, aby uniknąć utraty stabilności maszyny.
  - Uważaj na dziury i inne ukryte zagrożenia.
  - Zachowaj ostrożność podczas użytkowania pojazdu na stromym terenie pochyłym. Po terenie stromym jeździj w linii prostej zarówno pod górę jak i z górki. Zwalniaj podczas wykonywania ostrych skrętów lub podczas skręcania na zboczach. W miarę możliwości unikaj skręcania na zboczach.
  - Zachowaj szczególną ostrożność podczas użytkowania pojazdu na mokrych nawierzchniach, z dużą prędkością lub gdy pojazd jest w pełni załadowany. Czas zatrzymywania wydłuża się w przypadku pełnego obciążenia. Zmień bieg na niższy przed wjazdem pod górę lub zjazdem w dół zbocza.
  - Unikaj gwałtownego zatrzymywania i ruszania. Nie przechodź z jazdy wstecz do jazdy do przodu lub z jazdy do przodu do jazdy wstecz bez pełnego zatrzymania.
  - Nie próbuj wykonywać ostrych skrętów ani nagłych manewrów lub innych niebezpiecznych manewrów podczas prowadzenia pojazdu, które mogą doprowadzić do utraty kontroli.
  - Podczas skręcania lub cofania maszyną należy zwracać uwagę na otoczenie. Upewnij się, że na obszarze nie znajdują się żadne osoby postronne lub są obecne w bezpiecznej odległości. Jedź powoli.
  - Zwracaj uwagę na pozostałych uczestników ruchu drogowego podczas przejeżdżania przez jezdnię lub poruszania się w jej pobliżu. Zawsze ustępuj pierwszeństwa pieszym i innym pojazdom. Przestrzegaj wszystkich przepisów drogowych i sprawdź lokalne przepisy dotyczące obsługi maszyny na autostradach lub w ich pobliżu.
  - Zawsze zwracaj uwagę na nisko wiszące elementy, takie jak konary drzew, ościeżnice drzwi, kładki dla pieszych itp., i staraj się ich

unikać. Upewnij się, że nad pojazdem znajduje się wystarczająca ilość przestrzeni na pojazd holujący i Twoją osobę.
  - Nie używaj maszyny, jeżeli występuje ryzyko wystąpienia wyładowań atmosferycznych.
  - Jeżeli masz wątpliwości dotyczące bezpiecznej obsługi pojazdu, przerwij pracę i zapytaj przełożonego.
  - Nie pozostawiaj pracującej maszyny bez nadzoru.
- Przed załadunkiem lub wyładunkiem upewnij się, że maszyna jest podłączona do pojazdu holowniczego.
- Nie przewoź ładunków, które przekraczają wartości graniczne ładowności maszyny lub pojazdu holowniczego.
- Stabilność ładunków jest różna. Na przykład, w przypadku dużych ładunków, środek ciężkości znajduje się wyżej. W razie potrzeby zmniejsz wartości graniczne obciążenia maksymalnego, aby zapewnić lepszą stabilność.
- Zastosuj się do poniższych zaleceń, aby uniknąć przewrócenia się maszyny:
  - Dokładnie kontroluj wysokość i masę ładunku. Wyższe i cięższe ładunki mogą zwiększyć ryzyko przewrócenia.
  - Rozłóż ładunek równomiernie, zarówno od przodu do tyłu jak i na boki.
  - Uważaj podczas skręcania i unikaj niebezpiecznych manewrów.
  - Zawsze upewnij się, że maszyna jest podłączona do pojazdu holowniczego przed załadunkiem.
  - Nie wkładaj dużych lub ciężkich obiektów do kosza samowyładowczego. Może to doprowadzić do uszkodzenia taśmy i rolek. Upewnij się też, że ładunek ma jednolitą strukturę. Małe kamienie w piasku mogą wylatywać jak pociski.
- Nie stój w pobliżu maszyny podczas rozładunku ani rozprowadzania materiału. Podwójny rozrzutnik, przenośnik poprzeczny i aerator mogą wyrzucać cząsteczki i pył z dużą prędkością.
- Rozładowuj maszynę i odłączaj ją od pojazdu holowniczego, gdy znajduje się ona na równym podłożu.
- Nie należy prowadzić maszyny w położeniu pełnego uniesienia. Może to zwiększyć ryzyko przewrócenia się maszyny.
- Maszyna posiada bezpieczny zakres prowadzenia z osprzętem, jak pokazano w zielonej części etykiety.
- Nie należy prowadzić maszyny w zakresie wymagającym zachowania ostrożności (żółtym/czarnym). Kiedy osprzęt nie jest podłączony do maszyny, jedź z maszyną w pozycji opuszczonej.
- Zbliżając się do ludzi, pojazdów, skrzyżowań i przejść dla pieszych, wyłącz osprzęt.
- Nie obsługuj maszyny ze zdjętą lub przemieszczoną skrzynią wagową.
- Podczas jazdy po wzgórzach należy zachować szczególną ostrożność, zwłaszcza podczas skrętów.
  - Jazda w poprzek stromych zboczy z pełnym załadunkiem może doprowadzić do przewrócenia lub utraty przyczepności maszyny bądź pojazdu holowniczego.
  - Zmniejsz masę ładunku podczas jazdy po stromych zboczach i unikaj zbyt wysokiego ułożenia ładunku.

Bezpieczeństwo pracy na zboczu

- Sprawdź specyfikację pojazdu holującego, aby mieć pewność, że jego możliwości jazdy po wzniesieniu są wystarczające.
- Zbocza są głównym czynnikiem powodującym utratę kontroli i przewracanie się maszyny, co może skutkować poważnymi obrażeniami ciała lub śmiercią. Operator odpowiada za bezpieczną pracę na zboczach. Użytkowanie maszyny na terenach pochyłych i zboczach wymaga zachowania dodatkowej ostrożności.
- Operator musi ocenić warunki w danym miejscu, w tym zbadać lokalizację, aby określić, czy zbocze pozwala na bezpieczną pracę maszyny. Podczas dokonywania takiej oceny należy kierować się zdrowym rozsądkiem i umiejętnością oceny sytuacji.
- Aby określić, czy maszynę można obsługiwać w warunkach występujących danego dnia w danym miejscu, operator musi zapoznać się z instrukcjami dotyczącymi użytkowania maszyny na zboczach oraz z warunkami, w których maszyna ma być użytkowana. Zmiany terenowe mogą skutkować zmianą kierunku zbocza dla maszyny.
- Unikaj ruszania, zatrzymywania i skręcania na zboczach. Nie dokonuj nagłych zmian prędkości i kierunku jazdy. Skręcaj powoli i stopniowo.
- Nie używaj maszyny w warunkach, w których przyczepność, sterowanie lub stabilność są niepewne.
- Usuń lub oznacz przeszkody takie jak rowy, dziury, koleiny, garby, kamienie lub inne ukryte zagrożenia. Przeszkody mogą być ukryte w wysokiej trawie. Na nierównym terenie istnieje ryzyko przewrócenia się maszyny.

- Pamiętaj, że używanie maszyny na mokrej trawie, w poprzek lub w dół zbocza może skutkować utratą przyczepności przez maszynę. Utrata przyczepności kół napędowych może skutkować poślizgiem i utratą możliwości hamowania lub sterowania.
- Zachowaj szczególną ostrożność podczas użytkowania maszyny w pobliżu urwisk, rowów, nasypów, wody i innych miejsc niebezpiecznych. Nagłe przejechanie kołem przez obrzeże lub zapadnięcie się obrzeża mogłoby spowodować wywrócenie się maszyny. Zachowuj bezpieczną odległość maszyny od wszelkich zagrożeń.

Eksploatacja urządzenia

1. Napełnij kosz samowyładowczy maszyny materiałem do rozrzucenia.
2. Upewnij się, że dany osprzęt został zamontowany (podwójny rozrzutnik).
3. Ustaw żądaną wysokość bramki.
4. Ustaw żądaną wartość w obu zaworach sterujących. Ustaw żądaną prędkość taśmy i osprzętu (typowe wartości prędkości taśmy: rozwiązanie bezprzewodowe – 100%, standardowy układ hydrauliczny – nr 10).
5. Zaparkuj pojazd holowniczy w odległości 3 m przed obszarem, który ma zostać posypany.
6. Upewnij się, że oba przełączniki kasety sterowniczej włączania/wyłączania są wyłączone. W przypadku modeli bezprzewodowych upewnij się, że funkcje pilota są wyłączone.
7. Podłącz układ hydrauliczny (albo do pojazdu holowniczego, albo do pomocniczego agregatu hydraulicznego).
8. Zwiększ obroty silnika pojazdu holowniczego. Włącz osprzęt za pomocą kasety sterowniczej włączania/wyłączania lub pilota w modelach bezprzewodowych.
9. Podjedź do obszaru, który ma zostać posypany, zwiększając obroty silnika pojazdu holowniczego do optymalnego zakresu roboczego.
10. Gdy osprzęt maszyny znajdzie się dokładnie nad początkiem posypywanego obszaru, włącz taśmę przenośnika za pomocą kasety sterowniczej włączania/wyłączania lub kasety sterowniczej w modelach bezprzewodowych.

    Informacja: W modelach bezprzewodowych funkcja ALL START (URUCHOM WSZYSTKO) może być użyta zamiast FUNKCJI URUCHOMIENIA OSPRZĘTU i URUCHOMIENIA TAŚMY jako pojedyncza funkcja rozpoczęcia pracy. W pierwszej kolejności zostanie uruchomiony osprzęt, a potem taśma.
11. Jedź po prostej i rozrzucaj materiał ze stałą prędkością, aż rozrzut osiągnie brzeg posypywanego obszaru.
12. Wyłącz taśmę przenośnika, obróć maszynę i ustaw ją do następnego przebiegu.
13. Przed wykonaniem następnego przebiegu sprawdź układ rozrzutu na podłożu. W razie potrzeby wyreguluj ustawienia maszyny.
14. Powtarzaj kroki od 10 do 13, dopóki nie zostanie posypany cały wymagany obszar lub nie zostanie opróżniony kosz samowyładowczy.
15. Wyłącz taśmę przenośnika i osprzęt, zmniejsz obroty silnika pojazdu holowniczego i odłącz układ hydrauliczny.

    Informacja: Zawsze wyłączaj w pierwszej kolejności przenośnik.

Zagadnienia bezpieczeństwa związane z używaniem sterownika bezprzewodowego (tylko model 44751)

Sterownik bezprzewodowy uaktywnia zagrożenia ze strony szybko obracających się części i zagrożenie zgnieceniem. Podczas używania, regulowania lub programowania sterownika bezprzewodowego należy zawsze widzieć maszynę ProPass.

Aby zapewnić celowe uruchomienie rozrzutników i podłogi, musisz dwukrotnie nacisnąć przycisk uruchamiania: raz, aby wybrać, i raz, aby włączyć. Pomaga to zapobiegać przypadkowemu uruchomieniu podczas przeprowadzania ręcznych regulacji maszyny

Jeśli podczas programowania lub przygotowywania sterownika bezprzewodowego do pracy przez 10 sekund nie zostanie naciśnięty żaden przycisk, przejdzie on w tryb bezczynności i powróci do ostatnio zapisanego programu lub ustawienia.

⚠ OSTROŻNIE

Płyn hydrauliczny wydostający się pod ciśnieniem może dostać się pod skórę i spowodować obrażenia.

Przed wykonywaniem wszelkich fizycznych regulacji ostrzy lub podłogi zaleca się wyłączenie sterownika bezprzewodowego i pojazdu roboczego (aby mieć pewność, że nie ma przepływu hydraulicznego).

Odłączanie maszyny od pojazdu holowniczego.

1. Zaparkuj pojazd holowniczy i maszynę na płaskim, suchym podłożu.
2. Zaciągnij hamulec postojowy w pojeździe holowniczym, wyłącz silnik i wyjmij kluczyk.
3. Pod dwoma kołami maszyny (przednim i tylnym) umieść bloczki.
4. Zredukuj ciśnienie w układzie hydraulicznym.
5. Odłącz węże hydrauliczne, zwiń je i umieść z przodu maszyny.
6. Odłącz pośredni przewód zasilający od pojazdu holowniczego.
7. Opuść podporę (podpory) w następujący sposób:
   - W podwoziu holowniczym z tyłu obróć podporę o 90 stopni (w prawo) do położenia opuszczonego, aby podeprzeć maszynę.
   - W podwoziu bezpośredniego połączenia Truckster przesuń podpory na przód maszyny i obróć je o 90 stopni, aż spody obu podpór będą skierowane do podłoża.
8. Unieś maszynę za pomocą podpory (podpór), aż jej masa zostanie zdjęta z dyszla maszyny.
9. Wyciągnij sworzeń zaczepowy.
10. Upewnij się, że pomiędzy maszyną a pojazdem holowniczym nie ma żadnego innego połączenia.

Obsługa hydraulicznych elementów sterujących i osprzętu

Układ zdalnego sterowania

System zdalnego sterowania składa się z pilota ręcznego, stacji bazowej na napięcie od +12 do +14,4 V DC i wiązki przewodów.

Sterownik ręczny

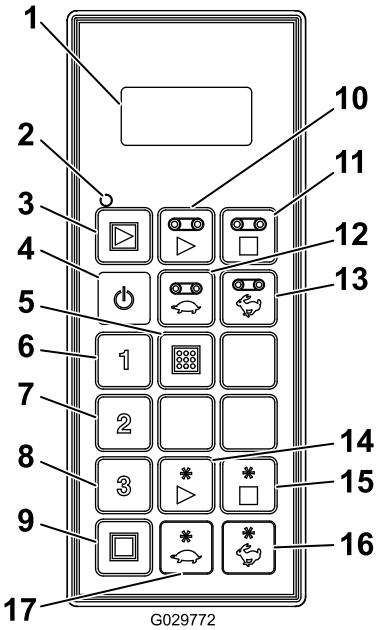

g029772

Rysunek 42

1. Wyświetlacz LCD
2. Dioda LED stanu pilota zdalnego sterowania
3. All Start (Uruchom wszystko): uruchamia podłogę i osprzęt
4. Włączanie/wyłączanie
5. Store (Zapisz): zapisuje wstępnie określone ustawienia
6. Wstępne ustawienie 1
7. Wstępne ustawienie 2
8. Wstępne ustawienie 3
9. All Stop (Zatrzymaj wszystko): zatrzymuje wszystkie funkcje
10. Floor Start (Uruchom podłogę)
11. Zatrzymuje podłogę
12. Decrease Floor Speed (Zmniejsz prędkość podłogi)
13. Increase Floor Speed (Zwiększ prędkość podłogi)
14. Option Start (Uruchom osprzęt)
15. Option Stop (Zatrzymaj osprzęt)
16. Increase Option Speed (Zwiększ prędkość osprzętu)
17. Decrease Option Speed (Zmniejsz prędkość osprzętu)

Funkcje przycisków

Przycisk	Nazwa	Funkcja podstawowa
⏻	WŁĄCZANIE/WYŁĄCZANIE	Włączanie i wyłączenia pilota zdalnego sterowania.
▷	ALL START (URUCHOM WSZYSTKO)	Zapewnia funkcjonalne sterowanie podłogą i osprzętem, w tym włączanie/wyłączanie oraz wyświetlanie prędkości.

Przycisk	Nazwa	Funkcja podstawowa
	FLOOR START (URUCHOM PODŁOGĘ)	Zapewnia funkcjonalne sterowanie podłogowym przenośnikiem taśmowym kosza samowyładowczego, w tym włączanie/wyłączanie oraz wyświetlanie prędkości.
	FLOOR STOP (ZATRZYMAJ PODŁOGĘ)	Zatrzymuje podłogę.
	FLOOR DEC (ZMNIEJSZ PRĘDKOŚĆ PODŁOGI)	Zmniejsza prędkość podłogi.
	FLOOR INC (ZWIĘKSZ PRĘDKOŚĆ PODŁOGI)	Zwiększa prędkość podłogi.
1 2 3	NASTAWA 1 NASTAWA 2 NASTAWA 3	Można zapisać trzy odrębne wartości nastawy zarówno dla prędkości podłogi, jak i osprzętu.
	ZAPISANIE	Używany wraz z przyciskiem PRESET (wstępne ustawienie), aby zapisać lub dopisać nastawę do pamięci.
	OPTION START (URUCHOM OSPRZĘT)	Zapewnia funkcjonalne sterowanie tylnym osprzętem, w tym włączanie/wyłączanie i wyświetlanie prędkości.
	OPTION STOP	Zatrzymuje osprzęt.
	OPTION DEC (ZMNIEJSZ PRĘDKOŚĆ OSPRZĘTU)	Zmniejsza prędkość osprzętu.
	OPTION INC (ZWIĘKSZ PRĘDKOŚĆ OSPRZĘTU)	Zwiększa prędkość osprzętu.
	ALL STOP (ZATRZYMAJ WSZYSTKO)	Zatrzymuje podłogę i osprzęt.

Włączanie pilota zdalnego sterowania

Naciśnij przycisk ON/OFF na pilocie i poczekaj, aż pilot znajdzie stację bazową. Upewnij się, że żadne przyciski pilota nie zostały naciśnięte, gdy wykonuje on procedurę uruchomienia.

Sterowanie ręczne

W przypadku zgubienia, uszkodzenia lub awarii pilota wszystkie funkcje maszyny są nadal dostępne, jej działanie wciąż możliwe i można ukończyć zadanie bądź kontynuować pracę do momentu rozwiązania problemu.

Sterowanie ręczne znajduje się po stronie kierowcy układu hydraulicznego (Rysunek 43).

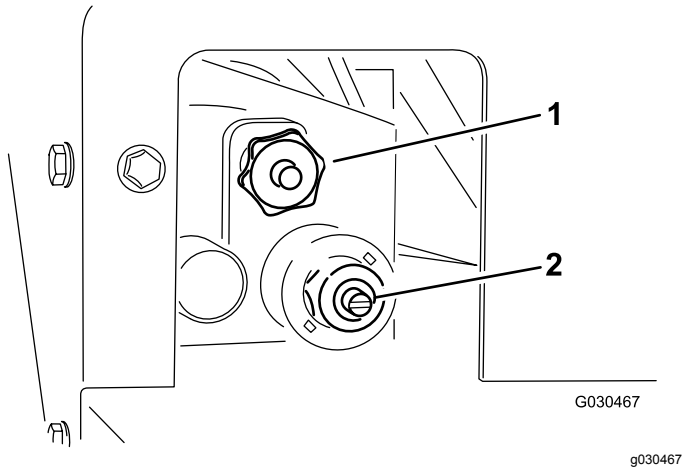

Rysunek 43

1. Prędkość podłogi
2. Prędkość rozrzutnika

- Aby wyregulować prędkość podłogi (Rysunek 44), obróć pokrętło w prawo. W systemie obsługi kodowanym kolorami stosowana jest maksymalna prędkość podłogi, więc regulacja ta jest możliwa przy braku przepływu hydraulicznego. Jest to bardzo przydatne, gdy kosz samowyładowczy jest pełen piasku.

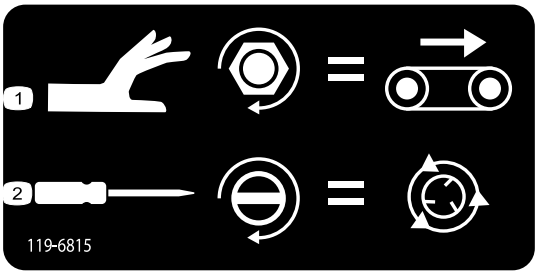

Rysunek 44
Etykieta sterowania ręcznego

1. Regulacja prędkości podłogi
2. Regulacja prędkości rozrzutnika

- Aby wyregulować prędkość rozrzutnika (Rysunek 44), użyj wkrętaka płaskiego, obracając go w prawo, aby ją zwiększyć, lub w lewo, aby ją zmniejszyć.

Informacja: Jeśli nie chcesz rozprowadzać piasku podczas wykonywania regulacji z aktywnym przepływem hydraulicznym, upewnij się, że podłoga została wyłączona.

Gdy ustawienia są akceptowalne, użyj elementu sterującego przepływem hydraulicznym pojazdu holowniczego, aby włączyć i wyłączyć system przed pracą.

Kluczowe elementy funkcjonalne

- Po włączeniu pilota zdalnego sterowania wyświetlacz powinien w ciągu około 5 sekund pokazać komunikat **FLR OFF** (wyłączona podłoga) i **OPT OFF** (wyłączony osprzęt). Jeśli na wyświetlaczu pojawi się komunikat „waiting for base” (oczekiwanie na stację bazową), upewnij się, że stacja bazowa jest zasilana i że PRZYCISK AWARYJNEGO ZATRZYMANIA stacji bazowej jest wyciągnięty.
- Zawsze istnieje **bieżąca pamięć robocza**. To nie jest to samo, co ustawienie wstępne. W momencie włączenia pilota zdalnego sterowania w bieżącej pamięci roboczej znajdą się ostatnio zapisane ustawienia robocze.
- Sekwencja przycisków uruchamiania pilota zdalnego sterowania:
  - Jednokrotne naciśnięcie przycisku uruchamiania (ALL START, FLOOR START lub OPTION START) przywołuje ustawienie bieżącej pamięci roboczej zapisane w pilocie zdalnego sterowania.
  - Naciskając ten sam przycisk uruchomienia drugi raz, uaktywniamy dany komponent, jeśli układ hydrauliczny jest włączony (na wyświetlaczu wyświetlane są liczby rosnące).
  - Naciśnięcie tego samego przycisku uruchamiania po raz trzeci prowadzi do zapisania nowych ustawień w pamięci roboczej pilota.
- Po jednorazowym przyciśnięciu przycisku uruchamiania w celu wyświetlenia bieżących ustawień pamięci roboczej poza trybem pracy będziesz mieć do dyspozycji mniej więcej 10 sekund na rozpoczęcie regulacji ustawień. W przeciwnym przypadku element powróci do pozycji wyłączenia. W trybie roboczym nie obowiązuje ograniczenie do 10 sekund.
- Aby można było zaprogramować ustawienia wstępne, należy najpierw **uaktywnić lub włączyć** elementy.
- Aby pracować na podstawie ustawienia wstępnego, wartości procentowe prędkości elementu muszą zostać wyświetlone, aby je uaktywnić lub włączyć. Jeżeli na wyświetlaczu pokazuje się komunikat **OFF** (wyłączony), należy ponownie wywołać nastawę.

Korzystanie z wyświetlacza ciekłokrystalicznego (LCD)

Dwuliniowy wyświetlacz LCD (ciekłokrystaliczny) z ośmioma znakami na linię pokazuje stan i aktywność podczas wciskania przycisków pilota. Ma on też regulowane przez użytkownika podświetlenie i kontrast. Zmiany są zapisywane w bieżącej pamięci roboczej pilota. Kiedy urządzenie jest włączone po okresie bez zasilania, do wyświetlania zostaną użyte ostatnie ustawienia dla kontrastu i podświetlenia.

Aby zwiększyć kontrast:

Jednocześnie naciśnij i przytrzymaj przyciski ALL STOP i OPTION INCREASE, obserwując wyświetlacz, i zwolnij je po uzyskaniu żądanego kontrastu.

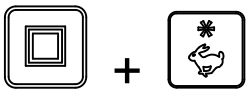

Informacja: Dostępne są 3 ustawienia: OFF [wył.], LOW [niski] i HIGH [wysoki].

Aby zmniejszyć kontrast:

Jednocześnie naciśnij i przytrzymaj przyciski ALL STOP i OPTION DECREASE, obserwując wyświetlacz, i zwolnij je po uzyskaniu żądanego kontrastu.

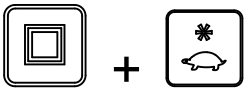

Informacja: Dostępne są 3 ustawienia: OFF [wył.], LOW [niski] i HIGH [wysoki].

Aby zwiększyć podświetlenie:

Jednocześnie naciśnij i przytrzymaj przyciski ALL STOP i FLOOR INCREASE, obserwując wyświetlacz, i zwolnij je po uzyskaniu żądanego podświetlenia.

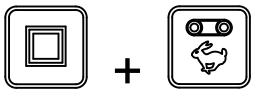

Informacja: Dostępne są 3 ustawienia: OFF [wył.], LOW [niski] i HIGH [wysoki].

Aby zmniejszyć podświetlenie:

Jednocześnie naciśnij i przytrzymaj przyciski ALL STOP i FLOOR DECREASE, obserwując wyświetlacz, i zwolnij je po uzyskaniu żądanego podświetlenia.

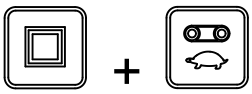

Informacja: Dostępne są 3 ustawienia: OFF [wył.], LOW [niski] i HIGH [wysoki].

Podświetlenie zużywa najwięcej energii ze wszystkich funkcji sterownika ręcznego. Zwiększenie podświetlenia zwiększa zużycie energii i skraca okres eksploatacji baterii, zaś zmniejszenie podświetlenia wydłuża ten okres.

Działanie diody LED stanu pilota zdalnego sterowania

Dioda LED stanu pilota miga powoli z częstotliwością dwóch błysków na sekundę (2 Hz), gdy pilot przesyła dane, żaden z przycisków nie jest naciśnięty oraz gdy przyciski podłogi i osprzętu są aktywne. W momencie naciśnięcia przycisku dioda zaczyna migać z częstotliwością 10 błysków na sekundę.

Wymiana baterii w pilocie zdalnego sterowania

Pilot zdalnego sterowania zasilany jest za pomocą 4 baterii (alkalicznych 1,5 V AA) i działa w zakresie od 2,4 do 3,2 V. Zakładany okres użytkowania baterii to około 300 godzin (ciągłej pracy przy wyłączonym podświetleniu). Na długość okresu użytkowania wpływają czynniki związane z samym użytkowaniem, a w szczególności ustawienia intensywności podświetlenia (im będzie ono wyższe, tym więcej mocy zostanie zużyte, co będzie skutkować krótszym okresem użytkowania baterii).

Ważne: **Należy posiadać nowe zapasowe baterie przez cały okres użytkowania systemu.**

1. Poluzuj śrubę w magnesie uchwytu magnetycznego (Rysunek 45).

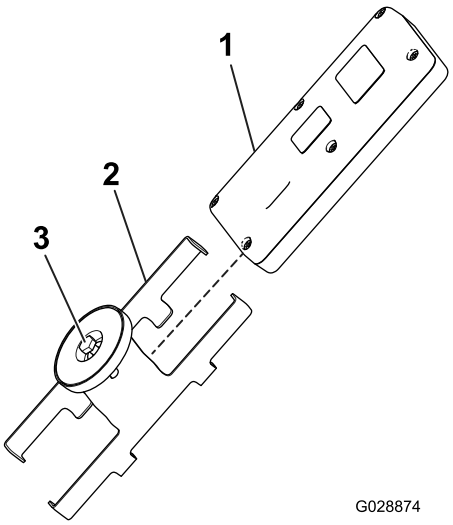

Rysunek 45

1. Pilot zdalnego sterowania
2. Uchwyt magnetyczny
3. Śruba w magnesie

2. Rozsuń połówki uchwytu i wyjmij pilot z uchwytu (Rysunek 45).
3. Odkręć 6 śrub z tyłu pilota, a następnie zdejmij pokrywę (Rysunek 46).

   Informacja: Jeśli to możliwe, podczas zdejmowania pokrywy i wyjmowania baterii pozostaw uszczelkę gumową oraz uszczelkę stalową w rowku obudowy.

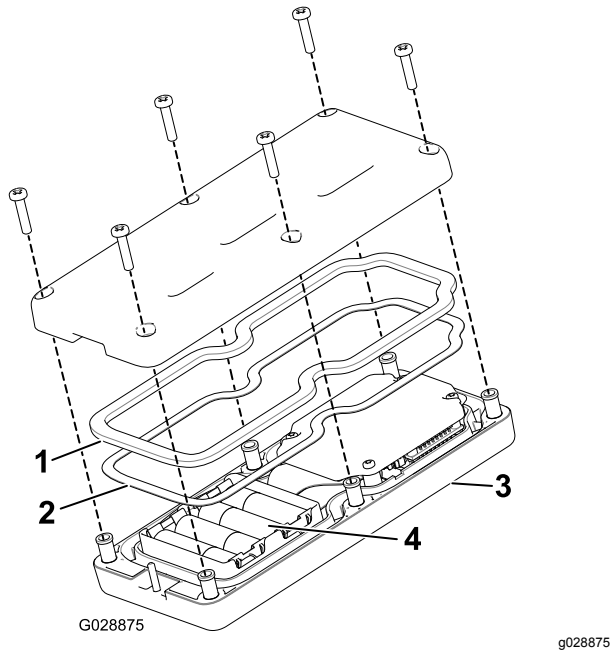

Rysunek 46

1. Uszczelka gumowa
2. Uszczelka stalowa
3. Pilot zdalnego sterowania
4. 4 baterie AA

4. Wyjmij rozładowane baterie i odpowiednio je zutylizuj zgodnie z lokalnymi przepisami.
5. Podłącz każdą nową baterię do zacisków, zachowując odpowiednią biegunowość. (Jeśli baterie zostaną zamontowane nieprawidłowo, urządzenie nie zostanie uszkodzone, ale nie będzie działać). Na uchwycie wytłoczona jest biegunowość każdego zacisku (Rysunek 46).
6. W razie przypadkowego wyjęcia uszczelki gumowej i uszczelki stalowej ostrożnie włóż je z powrotem do rowka w obudowie pilota (Rysunek 46).
7. Załóż z powrotem pokrywę i przykręć ją za pomocą 6 odkręconych wcześniej śrub (Rysunek 46). Dokręć śruby z momentem od 1,5 do 1,7 N·m.
8. Załóż pilot zdalnego sterowania na uchwyt magnetyczny, dosuń połówki do siebie, aby zamocować pilota, a następnie dokręć śrubę w magnesie (Rysunek 45).

Dbanie o pilota zdalnego sterowania

Choć pilot ręczny jest wytrzymały, należy dbać o to, aby nie upuszczać tego urządzenia na twarde powierzchnie. W celu wyczyszczenia pilota użyj miękkiej, wilgotnej ściereczki nawilżonej wodą lub roztworem łagodnego środka czyszczącego i wytrzyj pilota, szczególnie dbając o to, aby nie zarysować ekranu wyświetlacza LCD.

Kojarzenie pilota ręcznego ze stacją bazową

Pilot jest fabrycznie skojarzony ze stacją bazową i może się z nią komunikować; podczas pracy mogą jednak wystąpić sytuacje, gdy konieczne jest ponowne skojarzenie pilota ze stacją bazową. Można to wykonać w następujący sposób:

1. Naciśnij przycisk zatrzymania awaryjnego, aby wyłączyć zasilanie stacji bazowej i upewnij się, że pilot jest wyłączony.
2. Stań w pobliżu stacji bazowej tak, aby była wyraźnie widoczna.
3. Naciśnij jednocześnie i przytrzymaj przyciski ON/OFF i ALL STOP.

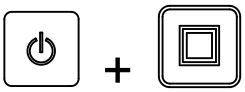

   Pilot przejdzie przez kolejne ekrany inicjowania i zatrzyma się na ekranie **ASSOC PENDING** (Kojarzenie, oczekuję).
4. Trzymaj oba przyciski i puść je szybko, kiedy wyświetli się komunikat **ASSOC ACTIVE** (Kojarzenie aktywne) (po ok. 4 sekundach).

   Na ekranie pojawi się komunikat **PRESS STORE** (naciśnij przycisk Zapisanie).
5. Naciśnij i przytrzymaj przycisk STORE (zapisanie).

   Na pilocie pojawi się komunikat **POW UP BASE** (Włącz zasilanie bazy).
6. Aby włączyć zasilanie stacji bazowe, należy trzymając przyciśnięty przycisk STORE wyciągnąć przycisk ZATRZYMANIA AWARYJNEGO.

   Pilot zdalnego sterowania skojarzy się (połączy) ze stacją bazową. Po udanym skojarzeniu na wyświetlaczu pojawi się komunikat **ASSOC PASS** (Kojarzenie udane).
7. Zwolnij przycisk STORE.

Ważne: **Jeżeli na wyświetlaczu pojawi się napis *ASSOC EXIT* (Wyjście ze skojarzenia), skojarzenie nie udało się.**

Informacja: Połączenie między sterownikiem ręcznym i stacją bazową można wyświetlić, jednocześnie naciskając przyciski ALL STOP i OPTION STOP.

Wyświetlacz będzie na zmianę wyświetlał wybrany kanał i identyfikator stacji bazowej.

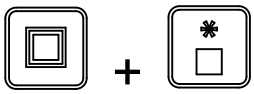

Wyświetlenie żywotności baterii, częstotliwości pracy, stacji bazowej i identyfikatora pilota

Przytrzymaj jednocześnie przyciski ALL STOP i OPTION STOP, aby wyświetlić ekran zawierający różne informacje.

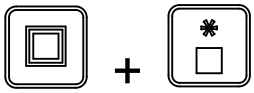

Po przytrzymaniu przycisków wyświetlacz pokazuje kolejno co 2 sekundy następujące informacje: wyrażony w procentach stan naładowania lub aktualne napięcie baterii, następnie częstotliwość operacyjną (kanał), na której komunikuje się urządzenie, numeryczny identyfikator pilota zdalnego sterowania, a na koniec identyfikator powiązanej stacji bazowej.

Sterowanie podłogą i osprzętem

Poniższe procedury pozwalają na skonfigurowanie i sterowanie podłogą i osprzętem maszyny (na przykład podwójnym rozrzutnikiem lub innym osprzętem):

- Konfiguracja i sterowanie samą podłogą
- Konfiguracja i sterowanie samym osprzętem
- Konfiguracja i sterowanie jednocześnie podłogą i osprzętem

Konfiguracja i sterowanie samą podłogą

Po pierwszym naciśnięciu przycisku FLOOR START (gdy podłoga jest zatrzymana) na pilocie zostanie wyświetlone zapisane ustawienie oraz zostanie wyświetlona nazwa FLR wraz z literą S (tzn. **FLRS**), co oznacza, że pilot jest w trybie wprowadzania ustawień. W tym trybie możliwa jest zmiana ustawień (zwiększenie lub zmniejszenie), podłoga jednak pozostanie wyłączona. Pozwala to na ustawienie żądanej prędkości podłogi bez niepożądanego uruchomienia podłogi. Po ustawieniu prędkości naciśnij przycisk FLOOR START, aby uruchomić podłogę z wybranym ustawieniem (podłoga uruchomi się, jeżeli włączony jest układ hydrauliczny). Naciśnij przycisk FLOOR START po raz trzeci, aby zapisać w pamięci aktualną wartość.

Informacja: Zmiany ustawień podłogi podczas jej działania realizowane są natychmiast. Są one jednak tymczasowe do momentu zapisania ustawienia przez ponowne naciśnięcie przycisku FLOOR START po dokonaniu zmiany. Na przykład w razie dokonania zmiany, gdy na wyświetlaczu widoczny jest napis **FLRS**, naciśnij przycisk FLOOR START, uruchamiając podłogę z ustawioną prędkością, a następnie wyłącz pilota bez ponownego naciśnięcia przycisku FLOOR START zapisującego zmienioną wartość. Przy kolejnym użyciu pilota zostanie przywrócona wcześniej zapisana wartość ustawienia.

Informacja: Okres 10 sekund zaczyna być odmierzany od naciśnięcia przycisku FLOOR START i pojawienia się napisu FLRS (tryb wprowadzania ustawień). Jeśli przycisk nie zostanie naciśnięty podczas 10-sekundowej przerwy, wyświetlacz powróci do trybu FLR i przywrócony zostanie poprzedni stan/poprzednia wartość. Zegar resetuje się do dziesięciu sekund, jeśli w trybie wprowadzania ustawień zostanie naciśnięty dowolny przycisk pilota.

1. Naciśnij przycisk FLOOR START.

   Zostanie wyświetlona wartość i napis FLRS.

2. Ustaw prędkość za pomocą przycisku INCREASE FLOOR SPEED lub DECREASE FLOOR SPEED.

lub

3. Naciśnij przycisk FLOOR START, aby uruchomić podłogę.

4. Naciśnij przycisk FLOOR START, aby zapisać wartość prędkości podłogi.

Na wyświetlaczu pojawi się napis **FLOOR STORE** (Zapisanie wartości podłogi). Zapisana wartość zostanie użyta przy każdym uruchomieniu podłogi do momentu ponownej zmiany ustawienia.

Konfiguracja i sterowanie samym osprzętem

Po pierwszym naciśnięciu przycisku OPTION START (gdy osprzęt jest zatrzymany) na pilocie zostanie wyświetlone zapisane ustawienie oraz zostanie wyświetlona nazwa OPT wraz z literą S (tzn. **OPTS**), co oznacza, że pilot jest w trybie wprowadzania ustawień. W tym trybie możliwa jest zmiana ustawień (zwiększenie lub zmniejszenie), osprzęt pozostanie jednak wyłączony. Pozwala to na ustawienie żądanej prędkości osprzętu lub użycie zapisanego ustawienia bez niepożądanego ruchu osprzętu. Po ustawieniu prędkości naciśnij przycisk OPTION START, aby uruchomić osprzęt z wybranym ustawieniem (osprzęt uruchomi się, jeżeli włączony jest układ hydrauliczny). Naciśnij przycisk OPTION START po raz trzeci, aby zapisać w pamięci aktualną wartość.

Informacja: Zmiany ustawień osprzętu podczas jego działania realizowane są natychmiast. Są one jednak tymczasowe do momentu zapisania ustawienia przez ponowne naciśnięcie przycisku OPTION START po dokonaniu zmiany. Na przykład w razie dokonania zmiany, gdy na wyświetlaczu widoczny jest napis **OPTS**, naciśnij przycisk OPTION START, uruchamiając osprzęt z wyregulowanym ustawieniem, a następnie wyłącz pilota bez ponownego naciśnięcia przycisku OPTION START zapisującego zmienioną wartość. Przy kolejnym użyciu pilota zostanie przywrócona wcześniej zapisana wartość ustawienia.

Informacja: Okres 10 sekund zaczyna być odmierzany od naciśnięcia przycisku OPTION START i pojawienia się napisu FLRS (tryb wprowadzania ustawień). Jeśli przycisk nie zostanie naciśnięty podczas 10-sekundowej przerwy, wyświetlacz powróci do trybu FLR i przywrócony zostanie poprzedni stan/poprzednia wartość. Zegar resetuje się do dziesięciu sekund, jeśli w trybie wprowadzania ustawień zostanie naciśnięty dowolny przycisk pilota.

1. Naciśnij przycisk OPTION START.

Zostanie wyświetlona wartość i napis FLRS.

2. Ustaw prędkość za pomocą przycisku INCREASE OPTION SPEED lub DECREASE OPTION SPEED.

3. Naciśnij przycisk OPTION START, aby uruchomić opcję.

4. Naciśnij przycisk OPTION START, aby zapisać wartość ustawienia dla osprzętu.

Na wyświetlaczu pojawi się napis **OPTION STORE** (Zapisanie wartości osprzętu). Zapisana wartość zostanie użyta przy każdym uruchomieniu osprzętu do momentu ponownej zmiany ustawienia.

Konfiguracja i sterowanie jednocześnie podłogą i osprzętem

Po pierwszym naciśnięciu przycisku ALL START (gdy osprzęt jest zatrzymany) na pilocie zostaną wyświetlone zapisane ustawienia podłogi i osprzętu oraz nazwy FLR i OPT wraz z literą S (tzn. **FLRS** oraz **OPTS**), co oznacza, że pilot jest w trybie wprowadzania ustawień. W tym trybie możliwa jest zmiana ustawień (zwiększenie lub zmniejszenie), podłoga i osprzęt pozostają jednak wyłączone. Pozwala to na ustawienie żądanej prędkości lub użycie zapisanego ustawienia bez niepożądanego ruchu wyposażenia. Po ustawieniu prędkości naciśnij przycisk ALL START, aby uruchomić podłogę i osprzęt z wybranym ustawieniem (podłoga i osprzęt uruchomią się, jeżeli włączony jest układ hydrauliczny). Naciśnij przycisk ALL START po raz trzeci, aby zapisać w pamięci aktualną wartość.

Informacja: Zmiany ustawień podłogi i osprzętu podczas ich działania realizowane są natychmiast. Są one jednak tymczasowe do momentu zapisania ustawienia przez ponowne naciśnięcie przycisku ALL START po dokonaniu zmiany. Na przykład w razie

dokonania zmiany, gdy na wyświetlaczu widoczne są napisy **FLRS** i **OPTS**, naciśnij przycisk ALL START, uruchamiając podłogę i osprzęt z ustawioną prędkością, a następnie wyłącz pilota bez ponownego naciśnięcia przycisku ALL START zapisującego zmienioną wartość. Przy kolejnym użyciu pilota zostanie przywrócona wcześniej zapisana wartość ustawień.

Informacja: Okres 10 sekund zaczyna być odmierzany od naciśnięcia przycisku ALL START i pojawienia się napisu oznaczającego tryb wprowadzania ustawień. Jeśli przycisk nie zostanie naciśnięty podczas 10-sekundowej przerwy, wyświetlacz powróci do trybu FLR i OPT, a także przywrócony zostanie poprzedni stan/poprzednia wartość. Zegar resetuje się do dziesięciu sekund, jeśli w trybie wprowadzania ustawień zostanie naciśnięty dowolny przycisk pilota.

1. Naciśnij przycisk ALL START.

Zostaną wyświetlone wartości i napis FLRS oraz OPTS.

2. Ustaw prędkości w następujący sposób:
   - Ustaw prędkość podłogi za pomocą przycisku INCREASE FLOOR SPEED lub DECREASE FLOOR SPEED.

lub

   - Ustaw prędkość osprzętu za pomocą przycisku INCREASE OPTION SPEED lub DECREASE OPTION SPEED

lub

3. Naciśnij przycisk ALL START, aby uruchomić podłogę i osprzęt.

4. Naciśnij przycisk ALL START, aby zapisać wartości.

Na wyświetlaczu pojawi się napis **ALL STORE** (Zapisz wszystko). Zapisana wartość zostanie użyta przy każdym uruchomieniu osprzętu do momentu ponownej zmiany ustawienia.

Informacja: Zarówno podłoga, jak i osprzęt muszą być uruchomione, aby móc zapisać ustawienia za pomocą przycisku ALL START. Jeżeli jedno z nich jest lub oba są wyłączone, naciśnięcie przycisku ALL START spowoduje uruchomienie obu lub uruchomienie tego, które nie działało. Żadne informacje nie są zapisywane, a przeglądane polecenia są wcześniej zapisanymi ustawieniami dla podłogi i osprzętu.

Należy pamiętać, że zapisane polecenie dla podłogi i osprzętu jest używane dwukrotnie, raz w przypadku indywidualnego polecenia wydanego za pomocą przycisku FLOOR START lub OPTION START , a raz w przypadku podwójnego działania za pomocą przycisku ALL START; w każdym z przypadków jest to ta sama liczba.

Ustawianie przycisków ustawienia wstępnego 1, 2 i 3

Pilot zdalnego sterowania posiada 3 przyciski USTAWIEŃ WSTĘPNYCH, pod którymi można zaprogramować ustawienia prędkości podłogi i osprzętu. Każdy przycisk USTAWIENIA WSTĘPNEGO działa zasadniczo jako tryb podglądu dla przycisku ALL START z tym że używają one innych szybko przywoływanych wartości prędkości zdefiniowanych przez użytkownika.

Jeśli podłoga lub osprzęt działają w chwili naciśnięcia przycisku USTAWIENIA WSTĘPNEGO, zostaną wyświetlone wartości podglądu zarówno dla podłogi, jak i osprzętu, a jeśli następnie zostanie naciśnięty przycisk ALL START, bieżące wartości robocze zostaną zastąpione przez wartości ustawień wstępnych. Jeżeli przycisk ALL START nie zostanie naciśnięty w ciągu 10 sekund, system powróci do zapisanych wcześniej wartości.

Poniższa procedura pozwala na ustawienie wartości przyciskuUSTAWIENIA WSTĘPNEGO:

1. Uruchom podłogę i osprzęt indywidualnie lub przyciskiem ALL START.

2. Ustaw żądane prędkości zarówno podłogi, jak i osprzętu za pomocą odpowiednich przycisków ZWIĘKSZANIA lub ZMNIEJSZANIA prędkości dla każdego wyjścia.

3. Naciśnij i przytrzymaj przycisk STORE, a następnie naciśnij wymagany PRZYCISK USTAWIENIA WSTĘPNEGO (1, 2 lub 3).

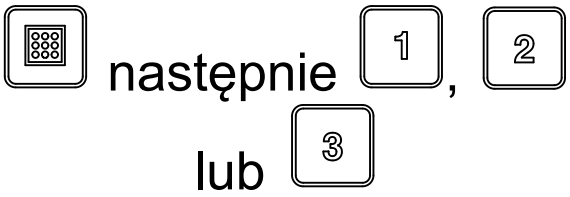

Na ekranie pojawi się napis PRESET SAVED.

Informacja: W razie przytrzymania przycisku STORE i naciśnięcia przycisku USTAWIENIA WSTĘPNEGO kiedy podłoga ani osprzęt nie są wyłączone, nowe wartości dla podłogi lub osprzętu nie zostaną zapisane; nastawa zachowa poprzednio zapisane wartości.

Korzystanie z trybu nastaw

1. Naciśnij pożądany przycisk WSTĘPNEGO USTAWIENIA (1, 2 lub 3), aby wyświetlić ustawienia dla podłogi i osprzętu.
2. Naciśnij przycisk ALL START, aby uruchomić podłogę i osprzęt (jeśli włączona jest instalacja hydrauliczna).
3. Za pomocą przycisków START i STOP można sterować podłogą i osprzętem odpowiednio do potrzeb.

Wybór pojazdu holowniczego

⚠ OSTRZEŻENIE

Do przemieszczania maszyny, nawet na małe odległości, należy zawsze używać odpowiedniego pojazdu holowniczego. Nieodpowiedni pojazd holowniczy może uszkodzić maszynę lub spowodować obrażenia albo śmierć.

Sterowanie ręczne znajduje się po stronie kierowcy układu hydraulicznego. (patrz rysunek 15)

Odpowiedni pojazd holowniczy musi mieć minimalny uciąg równy 1405 kg.

W przypadku podwozia do holowania z tyłu maksymalne obciążenie dla maszyny wynosi 907 kg przy wynikowej masie dyszla równej 113 kg. Masa tary (bez obciążenia) wynosi 499 kg przy wynikowej masie dyszla równej 23 kg.

Wynikowa masa dyszla maszyny wyposażonej w agregat hydrauliczny o mocy 8,2 kW (11 KM) podczas pracy z pełnym obciążeniem wynosi 145 kg. Wynikowa masa dyszla bez obciążenia wynosi 48 kg. Masa tary (bez obciążenia) wynosi 599 kg.

Dla podwozia bezpośredniego połączenia Truckster maksymalne obciążenie dla maszyny wynosi 907 kg przy wynikowym przeniesieniu masy na pojazd holowniczy równym 272 kg. Masa tary (bez obciążenia) wynosi 544 kg przy wynikowym przeniesieniu masy na pojazd holowniczy równym 52 kg.

Załadunek kosza

⚠ OSTRZEŻENIE

Upewnij się, że maszyna jest podłączona do pojazdu holowniczego przed załadunkiem.

Nie przewozić ładunków, które przekraczają wartości graniczne ładowności maszyny lub pojazdu holowniczego; patrz Specyfikacje (Strona 19).

Stabilność ładunków może być różna – na przykład wysokie ładunki będą miały wyższy środek ciężkości. W razie potrzeby zmniejsz wartości graniczne obciążenia maksymalnego, aby zapewnić lepszą stabilność.

Aby uniknąć przewrócenia maszyny (patrz etykiety dotyczące bezpieczeństwa w niniejszej instrukcji):

- Dokładnie kontroluj wysokość i masę ładunku. Wyższe i cięższe ładunki mogą zwiększyć ryzyko przewrócenia.
- Rozłóż ładunek równomiernie, od przodu do tyłu i na boki.
- Uważaj na zakrętach i unikaj niebezpiecznych manewrów.

Ważne: **Nie wkładaj dużych lub ciężkich obiektów do kosza samowyładowczego. Materiał większy niż otwór klapy tylnej może uszkodzić taśmę i zespół klapy tylnej. Upewnij się też, że ładunek ma jednolitą strukturę. Małe kamienie w piasku mogą stać się pociskami.**

⚠ OSTRZEŻENIE

W koszu samowyładowczym nie wolno transportować pasażerów.

Rozładowanie kosza

⚠ OSTRZEŻENIE

Maszyna dysponuje mocą zdolną do obcięcia dłoni i stóp.

Trzymaj ręce i stopy z dala od osłony kosza samowyładowczego na osłonie rozrzutnika i zespołu rozrzutnika podczas pracy maszyny lub gdy działa silnik hydrauliczny agregatu pojazdu holowniczego.

Nie stój w pobliżu maszyny podczas rozładunku ani rozprowadzania materiału. Podwójny rozrzutnik wyrzuca cząstki i pył z dużą prędkością.

Nie rozładowuj maszyny na terenie pochyłym.

⚠ OSTRZEŻENIE

Rozładowywanie maszyny niepodłączonej do pojazdu holującego może spowodować przesunięcie ładunku i przewrócenie maszyny.

Upewnij się, że maszyna jest podłączona do pojazdu holowniczego przed rozładunkiem.

Jazda

Maszyna jest przeznaczona wyłącznie do użytku poza drogami publicznymi. Maksymalna zalecana prędkość bez ładunku wynosi 24 km/h.

Pamiętaj o kontroli bezpieczeństwa w maszynie. Podczas jazdy nie próbuj wykonywać ostrych zakrętów, gwałtownych manewrów ani innych niebezpiecznych czynności.

Przed zakrętem zwolnij, zwłaszcza na mokrych, zapiaszczonych i śliskich nawierzchniach. Luzy zawracania są ograniczone, jeśli na maszynie jest zamontowany osprzęt.

⚠ OSTROŻNIE

Obsługiwanie maszyny w sposób niebezpieczny grozi poważnymi obrażeniami ciała lub śmiercią.

Podczas skręcania lub wycofywania należy zwracać uwagę na otoczenie. Upewnij się, że na obszarze nie znajdują się żadne osoby postronne lub są obecne w bezpiecznej odległości. Jedź powoli.

Zbliżając się do ludzi, pojazdów, skrzyżowań i przejść dla pieszych, wyłącz osprzęt.

Informacja: Ciężkie ładunki i mokre lub nierówne nawierzchnie zwiększają czas niezbędny do zatrzymania i zmniejszają zdolność do szybkiego i bezpiecznego skręcania.

Bezpieczeństwo po pracy

- Parkuj maszynę na twardym, płaskim terenie. Unikaj miękkiego podłoża, ponieważ podpora może się zapaść, co spowoduje przewrócenie się maszyny.
- Nie odłączaj maszyny od pojazdu holowniczego na zboczach ani bez zablokowania przedniej i tylnej podpory.
- Upewnij się, że tylna podpora i kosz samowyładowczy znajdują się w położeniu dolnym. Umieść element dystansowy (np. kawałek drewna) pod tylną podporę, gdy odległość od podłoża przekracza 5 cm.
- Podczas odłączania maszyny podłóż kliny pod koła, aby zapobiec jej przemieszczeniu.
- Utrzymuj wszystkie części maszyny w nienagannym stanie, a wszystkie elementy montażowe dobrze dokręcone.
- Należy wymieniać/uzupełniać wszystkie zużyte, uszkodzone oraz brakujące naklejki.

Parkowanie maszyny

Zawsze parkuj maszynę na płaskim podłożu. Umieść bloczki pod 2 kołami maszyny (przednim i tylnym w przypadku konfiguracji montowanej na pojeździe).

⚠ OSTRZEŻENIE

Odłączenie maszyny od pojazdu holującego na zboczu może spowodować jej nieoczekiwany ruch.

Nie odłączaj maszyny od pojazdu holowniczego na terenie pochyłym. Upewnij się, że podpora przednia znajduje się w położeniu podparcia.

Aby obrócić podporę z dolnego położenia podparcia do poziomego położenia do jazdy, wyciągnij sworzeń podtrzymujący podpory i obróć podporę. Podczas pracy upewnij się, że podpora jest zamocowana do maszyny i znajduje się w prawidłowym położeniu. W podwoziach do holowania z tyłu firmy Toro podpora znajduje się na rurze zaczepu (Rysunek 47). W podwoziu bezpośredniego połączenia Truckster są używane dwie podpory (Rysunek 48). Podczas pracy używaj mocowań podpory z tyłu podwozia.

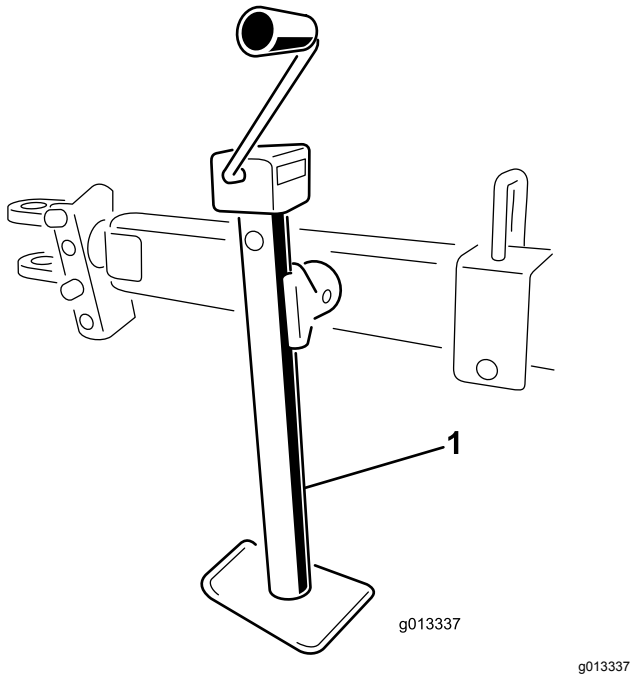

Rysunek 47

1. Podpora w podwoziu do holowania z tyłu

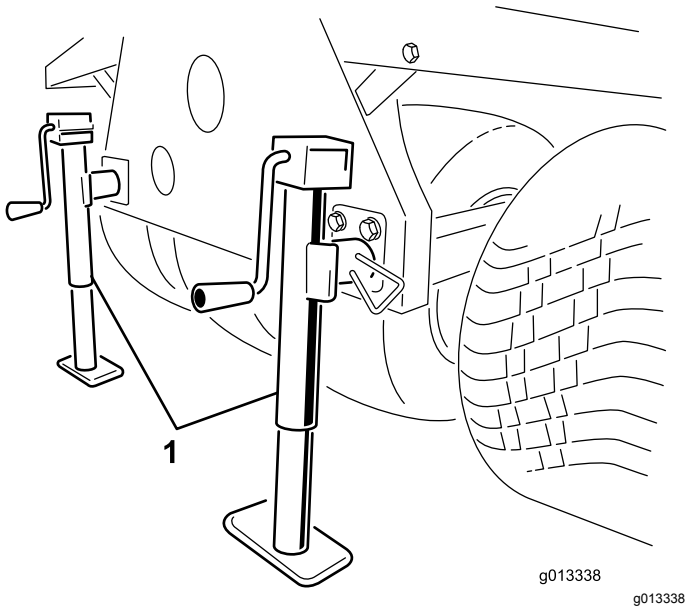

Rysunek 48

1. Podpory w podwoziu bezpośredniego połączenia Truckster

Korzystanie z podpór do przechowywania

1. Zaparkuj pojazd roboczy na miejscu przechowywania maszyny.

   Informacja: Miejsce przechowywania musi mieć twardą i poziomą nawierzchnię.

2. Odłącz przyłącze elektryczne od pojazdu roboczego.
3. Odłącz przewody hydrauliczne maszyny od pojazdu roboczego.
4. W pojeździe ustawionym na biegu jałowym, zaciągnij hamulec postojowy i uruchom silnik.
5. Za pomocą siłownika podnoszenia pojazdu podnieś przód maszyny na tyle wysoko, aby zamontować przednie podpory do przechowywania.
6. Wyłącz silnik.

⚠ OSTRZEŻENIE

Wykonywanie prac przy maszynie, gdy jest ustawiona na podporze do przechowywania, grozi poważnymi obrażeniami ciała lub śmiercią.

Nie wchodź pod maszynę ani nie wykonuj przy niej prac, gdy znajduje się na podporze do przechowywania.

7. Włóż przednie podpory do przechowywania i tylne podpory do rur maszyny i zabezpiecz je kołkami (Rysunek 49).

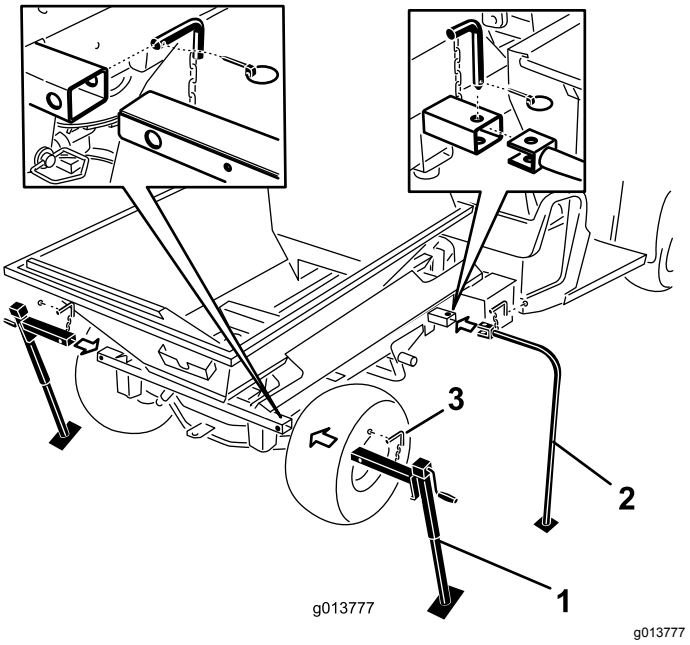

Rysunek 49

1. Podpory tylne
2. Przednie podpory do przechowywania
3. Kołek zabezpieczający

8. Za pomocą siłownika podnoszenia pojazdu opuszczaj przód maszyny do chwili, gdy przednie podpory do przechowywania dotkną ziemi.

9. Podnieś 2 tylne podpory tak, aby zdjąć nacisk na kołki montażowe mocujące poprzeczkę maszyny do ramy pojazdu Workman.
10. Usuń tylne zawleczki, sworznie zaczepowe i podkładki (Rysunek 50).

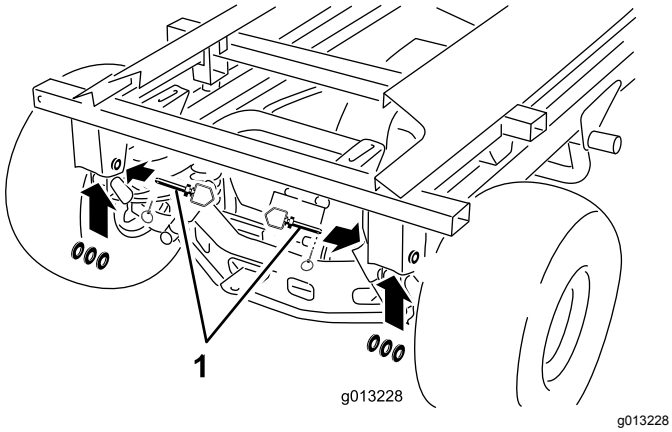

Rysunek 50

1. Sworzeń zaczepowy, podkładki i zawleczka

---

11. Jedną ręką przytrzymaj siłownik podnoszenia. Drugą ręką wyjmij kołek zabezpieczający siłownika podnoszenia (Rysunek 51).

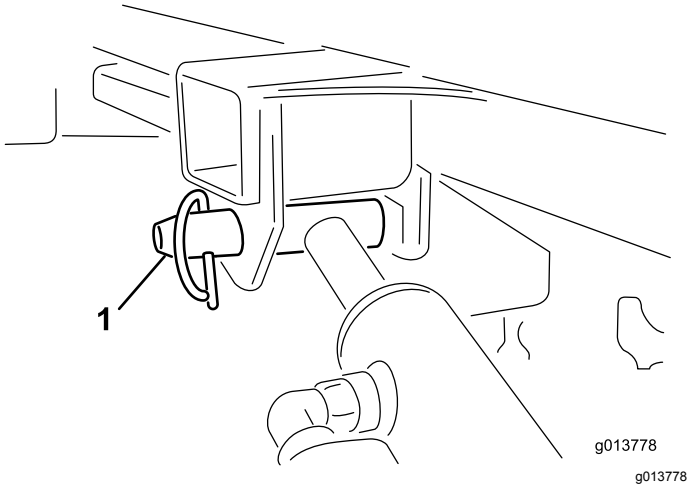

Rysunek 51

1. Kołek zabezpieczający siłownika podnoszenia

---

12. Zamocuj siłowniki w zaciskach mocujących. Włącz blokadę dźwigni podnośnika hydraulicznego pojazdu, aby uniknąć przypadkowego wysunięcia siłowników podnoszenia.
13. Podnoś podpory tylne do uzyskania luzu wystarczającego do odjechania pojazdem od maszyny.
14. Obejdź maszynę. Upewnij się, że została ona odłączona od ramy pojazdu roboczego i stabilnie stoi na każdej z 4 podpór do przechowywania.
15. W pojeździe ustawionym na biegu jałowym, zaciągnij hamulec postojowy i uruchom silnik.
16. Zwolnij hamulec postojowy i powoli odjedź pojazdem roboczym do przodu, oddalając się od maszyny na podporach do przechowywania.

Konserwacja

Informacja: Aby uzyskać schemat elektryczny lub hydrauliczny maszyny, odwiedź witrynę www.Toro.com.

⚠ OSTRZEŻENIE

Wykonywanie prac przy maszynie przed odłączeniem od wszystkich źródeł zasilania grozi poważnymi obrażeniami ciała lub śmiercią.

Odłącz wszystkie źródła zasilania maszyny przed przystąpieniem do prac konserwacyjnych.

Zasady bezpieczeństwa podczas przygotowań do konserwacji

- Przed przystąpieniem do serwisowania lub regulacji maszyny zatrzymaj ją, wyłącz silnik, załącz hamulec postojowy, wyjmij kluczyk zapłonu i odczekaj, aż wszystkie części ruchome się zatrzymają.
- Należy przestrzegać instrukcji konserwacji podanych w niniejszej instrukcji obsługi. W razie konieczności przeprowadzenia poważnych napraw lub uzyskania pomocy skontaktuj się z autoryzowanym przedstawicielem TORO.
- Zapewnij bezpieczny stan roboczy maszyny poprzez dokręcenie wszystkich poluzowanych nakrętek, śrub i wkrętów.
- W miarę możliwości nie wykonuj czynności serwisowych przy włączonym silniku. Nie zbliżaj się do ruchomych części.
- Nie sprawdzaj ani nie reguluj naprężenia łańcucha, gdy silnik traktora pracuje.
- Ostrożnie uwalniać ciśnienie z układów ze zmagazynowaną energią.
- Podczas pracy pod maszyną podnieś ją na blokach lub podporach magazynowych. **Nigdy nie używaj układu hydraulicznego traktora do zapewnienia podparcia maszyny.**
- Codziennie sprawdzaj śruby mocujące zęby, aby upewnić się, że są dokręcone zgodnie ze specyfikacją.
- Po zakończeniu prac konserwacyjnych lub regulacyjnych pamiętaj o założeniu wszystkich osłon na miejsce i pewne zamknięcie pokrywy silnika.

Smarowanie

Smarowanie urządzenia

- Należy używać uniwersalnego smaru samochodowego.
- Smaruj regularnie co 25 godzin normalnej pracy.
- Podczas pracy w wyjątkowo zapylonych lub zabrudzonych warunkach smaruj codziennie.
- Smaruj wszystkie łożyska, tuleje i łańcuchy.

Na maszynie i podwoziu do holowania z tyłu umieszczono kilka smarowniczek (Rysunek 52, Rysunek 53 i Rysunek 54).

1. Oczyść smarowniczki.
2. Wpompuj smar do łożysk i tulei.
3. Usuń nadmiar smaru.
4. Oczyść łożyska kół i wymień w nich smar raz w roku lub po 300 godzinach pracy

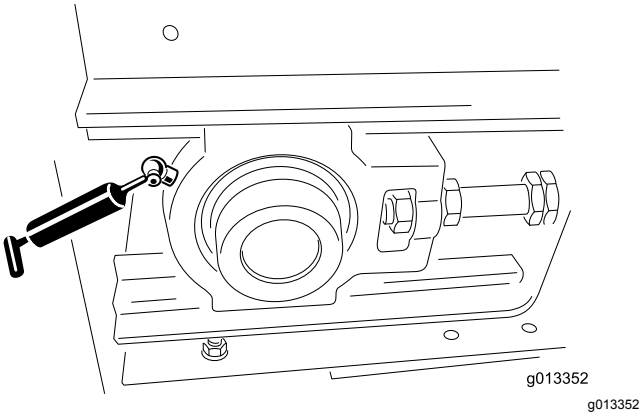

Rysunek 52

1. Smarowniczki w modelu podstawowym (jedna z przodu z lewej strony i jedna z przodu z prawej strony)

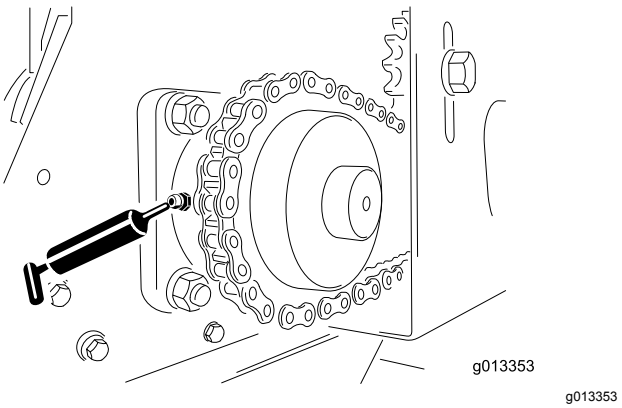

Rysunek 53

1. Smarowniczki w modelu podstawowym (jedna z tyłu z lewej strony i jedna z tyłu z prawej strony)

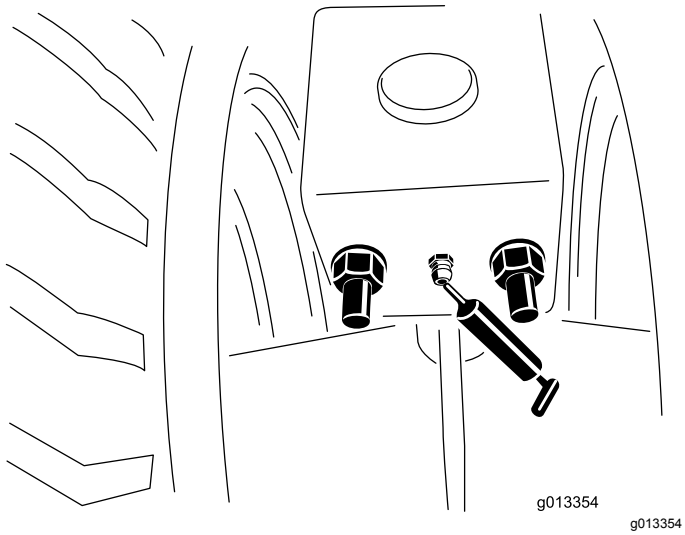

Rysunek 54

1. Smarowniczki w podwoziu do holowania z tyłu (przód i tył, lewa i prawa strona). Smaruj raz w roku.

Kontrole codzienne

Na początku każdego dnia wykonaj wymienione kontrole bezpieczeństwa przed uruchomieniem maszyny. Zgłoś swojemu przełożonemu wszelkie problemy dotyczące bezpieczeństwa. Szczegóły – patrz polecenia dotyczące bezpieczeństwa w niniejszej instrukcji.

Sprawdzanie opon i koła

- Zalecane ciśnienie w oponie dla podwozia holowniczego wynosi 69 kPa lub jest równe wartości zalecanej przez jej producenta. Specyfikacje opon pojazdu holowniczego można znaleźć w instrukcji obsługi tego pojazdu.
- Sprawdź pod kątem nadmiernego zużycia i widocznych uszkodzeń.
- Sprawdź, czy śruby koła są dobrze dokręcone i czy żadnej nie brakuje.

Sprawdzenie tylnej klapy

Sprawdź, czy regulowana część klapy tylnej otwiera się i zamyka baz zacięć.

Mocowanie i kontrola podpór

- Przed jazdą bezpiecznie zamocuj podpory w położeniu uniesionym. W podwoziu bezpośredniego połączenia Truckster zamocuj podpory z tyłu maszyny.
- Sprawdź, czy sworzeń zaczepowy i podpora nie są uszkodzone i czy kołek zabezpieczający jest na miejscu. (Wymień kołki zabezpieczające, jeśli ich brakuje lub są uszkodzone).
- Sprawdź, czy połączenia zaczepu nie są luźne.

Układ hydrauliczny Bezpieczeństwo

- **Przed podaniem ciśnienia na układ hydrauliczny upewnij się, że wszystkie jego przewody i węże są w dobrym stanie, a połączenia/złączki – szczelne.**
- **Jeśli płyn hydrauliczny zostanie wstrzyknięty w skórę, niezwłocznie skonsultować się z lekarzem. Olej wstrzyknięty pod skórę musi zostać usunięty chirurgicznie w ciągu kilku godzin przez lekarza.**
- **Trzymaj ciało i ręce z dala od wycieków z otworów sworzni lub dysz, które wyrzucają płyn hydrauliczny pod dużym ciśnieniem.**
- **Wycieki płynu hydraulicznego można zlokalizować za pomocą kartonu lub papieru.**
- **Przed wykonaniem czynności przy tym układzie należy dokonać w sposób bezpieczny całkowitej dekompresji w układzie hydraulicznym.**

Przegląd układu hydraulicznego

- Sprawdź układ hydrauliczny pod kątem wycieków oleju. Jeśli znajdziesz wyciek, dokręć mocowanie lub wymień albo napraw uszkodzoną część.
- Sprawdź czy węże hydrauliczne nie noszą widocznych śladów zużycia lub uszkodzeń.
- Sprawdzić poziom płynu hydraulicznego. W razie potrzeby uzupełnij.

Sprawdzenie uszczelek taśmy i klapy tylnej

- Sprawdź wszystkie uszczelki gumowe pod kątem zużycia lub uszkodzenia. Jeśli występują jakiekolwiek wycieki, wymień lub napraw uszczelki.
- Sprawdź i wyreguluj zgarniacz czyszczący taśmy przenośnika. Upewnij się, że zgarniacz znajduje się w położeniu maksymalnie pionowym, ale nadal styka się z taśmą.

Sprawdzenie pozostałych elementów

- Sprawdź, czy ostrza tarcz podwójnego rozrzutnika nie są zużyte. Wymień je, jeśli są za cienkie.

- Sprawdź, czy obudowa podwójnego rozrzutnika nie jest popękana lub skorodowana. W razie potrzeby wymień nakładki
- Sprawdź, czy etykiety dotyczące bezpieczeństwa nie są uszkodzone i czy są czytelne, w przeciwnym razie wymień je.

Układ hydrauliczny

Maszyna jest fabrycznie napełniona olejem hydraulicznym wysokiej jakości. Sprawdź poziom oleju hydraulicznego przed pierwszym uruchomieniem maszyny i powtarzaj tę czynność codziennie. Zalecane oleje zamienne:

> **Toro PremiumTransmission/Hydraulic Tractor Fluid** (dostępny w pojemnikach o pojemności 19 litrów lub beczkach o pojemności 208 litrów, numery katalogowe: patrz katalog lub skontaktuj się z dystrybutorem Toro).

Inne rodzaje oleju: Jeżeli niedostępny jest którykolwiek z zalecanych olejów, możesz użyć innego uniwersalnego oleju hydraulicznego do traktorów (UTHF), przy czym olej ten musi być **standardowym produktem na bazie ropy**. Nie należy stosować olejów syntetycznych lub biodegradowalnych. Parametry oleju muszą zgadzać się z wymaganiami wymienionymi na liście (zgodność ze wszystkimi właściwościami oleju), a sam olej musi być zgodny z danymi standardami przemysłowymi. Aby uzyskać więcej informacji na temat zgodności z wymienionymi specyfikacjami, należy skontaktować się z dostawcą oleju.

Informacja: Firma Toro nie ponosi odpowiedzialności za jakiekolwiek szkody powstałe na skutek wykorzystania niewłaściwych zamienników. Dlatego też należy korzystać wyłącznie z produktów markowych, których prawidłowa praca jest gwarantowana przez producenta.

Właściwości materiału:	
Lepkość ASTM D445	cSt przy 40°C: 55 do 62
Wskaźnik lepkości ASTM D2270	140 do 152
Temperatura krzepnięcia, ASTM D97	Od -43°C do -37°C
Dane techniczne: API GL-4, AGCO Powerfluid 821 XL, Ford New Holland FNHA-2-C-201.00, Kubota UDT, John Deere J20C, Vickers 35VQ25 oraz Volvo WB-101/BM.	

Informacja: Większość płynów hydraulicznych jest niemal bezbarwna, co utrudnia obserwację potencjalnych nieszczelności. Czerwony barwnik do oleju układu hydraulicznego jest dostępny w butelkach o pojemności 20 ml. Jedna butelka wystarcza na 15–22 l płynu hydraulicznego. Należy zamówić część nr 44-2500 u autoryzowanego dystrybutora Toro.

Konserwacja taśmy przenośnika

Kontrola taśmy i rolek przenośnika

- Sprawdź, czy taśma przenośnika porusza się po rolkach prosto i nie ześlizguje się. W razie potrzeby wyreguluj. Patrz Regulacja prowadzenia taśmy przenośnika (Strona 42).
- Co 2 miesiące sprawdzaj łożyska przedniej i tylnej rolki pod kątem zużycia lub widocznych uszkodzeń.
- Sprawdź stan i napięcie łańcucha napędowego i kół zębatych.

  Ważne: **Sprawdź, czy między podstawą przenośnika, taśmą i rolkami nie zostały resztki rozrzucanego materiału. Patrz Mycie pojazdu (Strona 42).**

Regulacja naprężenia taśmy przenośnika

Procedurę napinania należy przeprowadzać wyłącznie w przypadku, że taśma ześlizguje się, jeśli została ona wymieniona lub jeśli została poluzowana w celu wymiany innych części.

1. Umieść klinową prowadnicę taśmy w prowadnicach przedniej i tylnej rolki.
2. Dokręcaj 2 nakrętki regulacyjne taśmy aż taśma będzie napięta.

   Informacja: W razie potrzeby zdejmij pokrywę przedniej rolki koła pasowego luźnego i tylną pokrywę zsypu.
3. Załaduj maszynę do pełna najcięższym materiałem, jaki może być używany.
4. Za pomocą 2 kluczy przytrzymaj koniec linki napinacza w miejscu, a następnie odkręć nakrętkę zabezpieczającą, tj. nakrętkę znajdującą się najbliżej końca linki (Rysunek 55).

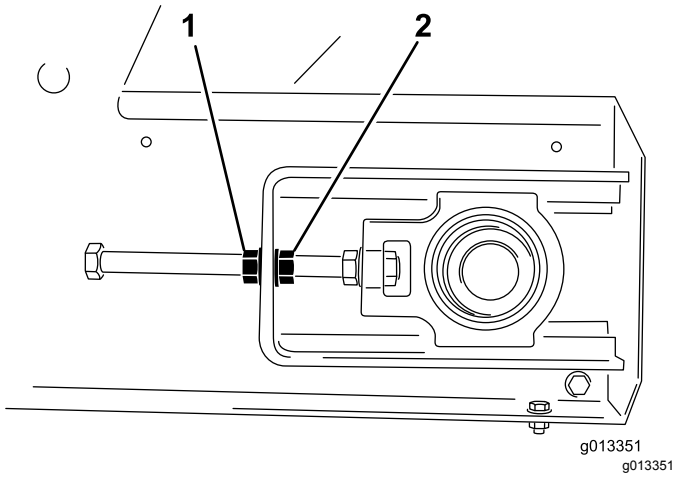

Rysunek 55

1. Nakrętka zabezpieczająca 2. Nakrętka regulacyjna

5. Włącz taśmę przenośnika i sprawdź, czy taśma się nie ślizga.
6. Jeśli tak, zatrzymaj taśmę i dokręć obie nakrętki regulacyjne o pół obrotu. Nie dokręcaj za mocno.
7. Powtarzaj kroki 5 i 6 aż taśma przenośnika przestanie się ślizgać.
8. Dokręć nakrętki zabezpieczające i załóż żółte pokrywy zabezpieczające

Regulacja prowadzenia taśmy przenośnika

Układ taśmy przenośnika ma automatyczną regulację przebiegu. Zarówno przednia, jak i tylna rolka ma na środku rowek na klinową prowadnicę taśmy. Czasem taśma może przemieszczać się poza rowkami. Aby zmienić przebieg taśmy, wykonaj następujące czynności:

1. Określ, w którą stronę taśma zmienia przebieg.
2. Zdejmij pokrywy zabezpieczające z obu przednich rogów.
3. Po stronie, w którą taśma zmienia przebieg, przytrzymaj koniec linki napinacza w miejscu, a następnie odkręć nakrętkę zabezpieczającą i dokręć nakrętkę regulacyjną za dwa płaskie fragmenty nakrętki (Rysunek 55).
4. Dokręć obie nakrętki zabezpieczające i włącz taśmę przenośnika.
5. Sprawdź kierunek przebiegu. Powtarzaj powyższe kroki aż taśmy będzie znowu przebiegała w prawidłowym położeniu.

   Ważne: **Zachowaj cierpliwość! Nie napinaj taśmy za mocno.**
6. Zamontuj obie pokrywy zabezpieczające.

Mycie pojazdu

Sól, asfalt, żywica drzew, nawozy lub chemikalia mogą uszkodzić wykończenie malarskie maszyny. Zmywaj te zanieczyszczenia jak najszybciej detergentem i wodą. Mogą być potrzebne dodatkowe środki czyszczące i rozpuszczalniki, ale należy się upewnić, że są one bezpieczne dla powierzchni malowanych.

⚠ OSTRZEŻENIE

Łatwopalne ciecze oraz środki czyszczące emitujące toksyczne opary są groźne dla zdrowia.

Nie wolno używać płynów łatwopalnych ani środków czyszczących zawierających toksyczne opary. Postępuj zgodnie z zaleceniami producenta.

Ważne: **Nie używaj wody pod dużym ciśnieniem. Może ona usunąć farbę, naklejki bezpieczeństwa i smar, a ponadto uszkodzić komponenty.**

1. Przed czyszczeniem odłącz osprzęt i umyj go oddzielnie.
2. Wyjmij pilot zdalnego sterowania.
3. Umyj obudowę maszyny ciepłą wodą z łagodnym detergentem.
4. Dokładnie spłucz resztki detergentu czystą wodą zanim wyschnie.
5. Usuń zespół zgarniacza czyszczenia taśmy z tyłu maszyny (Rysunek 56).

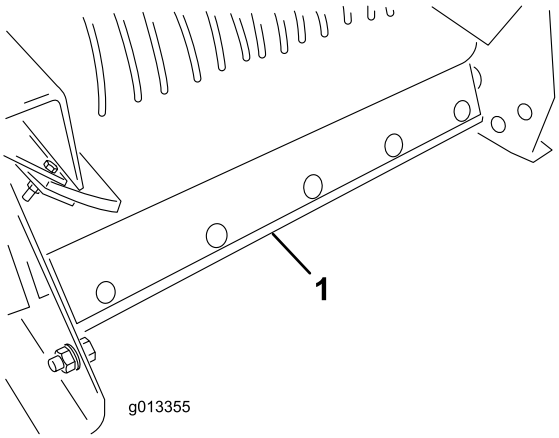

Rysunek 56

1. Zespół zgarniacza czyszczenia taśmy

6. Podnieś przód maszyny tak wysoko, jak potrzeba.
7. Jeśli maszyna jest zamontowana na pojeździe ciężarowym, użyj siłownika podnoszenia

pojazdu holowniczego. (Patrz instrukcja obsługi pojazdu holowniczego.)

8. W przypadku podwozia do holowania z tyłu lub bezpośredniego połączenia Truckster, użyj podpory podwozia.

9. Całkowicie otwórz klapę tylną i spryskaj wodą wnętrze zespołu kosza samowyładowczego i obszar klapy tylnej. Sprawdź uszczelki boczne i wymień je w razie potrzeby.

10. Znajdź etykietę dotyczącą czyszczenia z przodu maszyny (Rysunek 57), a następnie za pomocą węża ogrodowego spryskuj przednią osłonę siatkową, aż wybrzuszenie miski zostanie całkowicie oczyszczone z nagromadzonego materiału (Rysunek 58).

    Informacja: W razie zdjęcia pokryw do smarowania skorzystaj z okazji zmycia wszelkiego zgromadzonego materiału rozrzucanego.

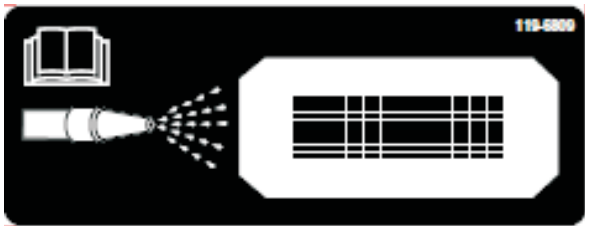

g013714

Rysunek 57

1. Etykieta dotycząca czyszczenia

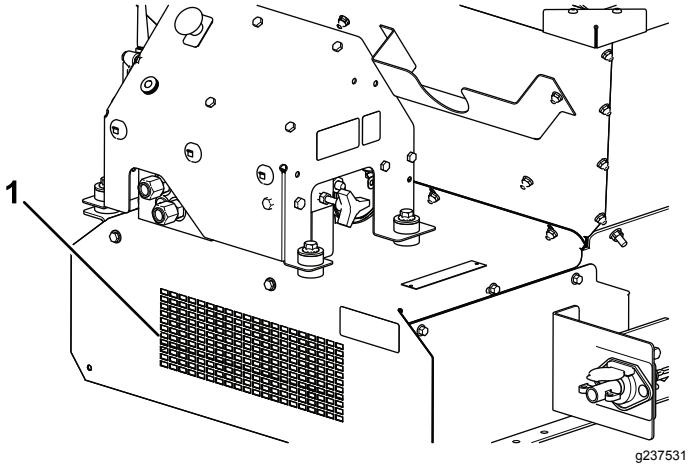

g237531

Rysunek 58

1. Czyszczenie przodu

11. Sprawdź kosz samowyładowczy, osłonę dolną, taśmę przenośnika, platformę i rolki, aby się upewnić, że nie ma tam nagromadzonego materiału.

12. Opuść maszynę z powrotem do normalnego położenia roboczego

13. Zamontuj zespół zgarniacza czyszczenia taśmy. Przesuń pręt montażowy zgarniacza na taśmę. Upewnij się, że zgarniacz znajduje się w położeniu maksymalnie pionowym, ale nadal styka się z taśmą.

Przechowywanie

Przed przechowywaniem maszyny w danym sezonie wykonaj następujące czynności:

1. Dokładnie oczyść maszynę. W razie potrzeby wymień części.
2. Wyjmij pilot zdalnego sterowania.
3. Upewnij się, że przycisk zatrzymania awaryjnego jest wciśnięty.
4. Sprawdź wszystkie mocowania i dokręć je w razie potrzeby.
5. Nasmaruj wszystkie smarowniczki i osie przegubu. Usuń nadmiar smaru.
6. Delikatnie przetrzyj papierem ściernym wszelkie zadrapane lub zardzewiałe obszary malowane i zamaluj je.
7. O ile to możliwe, przechowuj maszynę w zamkniętych pomieszczeniach.

Rozwiązywanie problemów

Sprawdzanie kodów usterek (dotyczy tylko modeli EH)

Jeżeli dioda diagnostyczna LED wskazuje na występowanie usterki systemowej (patrz Wskazania diagnostycznej diody LED (Strona 17)), sprawdź kody usterki, aby określić problem występujący w maszynie.

Wejście do trybu diagnostycznego i sprawdzenie kodów

1. Naciśnij przycisk ZATRZYMANIA AWARYJNEGO, aby wyłączyć zasilanie.
2. Zdejmij zabezpieczony przed zgubieniem kapturek z obu mostkowych złącz diagnostycznych (Rysunek 59, A).
3. Połącz ze sobą mostkowe złącza diagnostyczne (Rysunek 59, B).

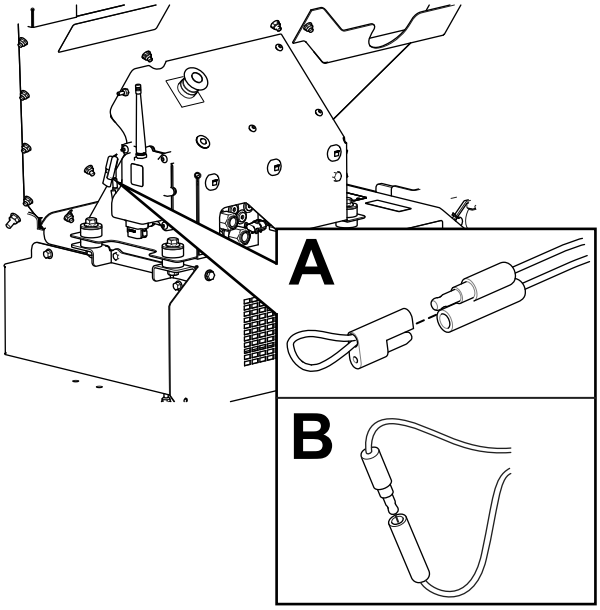

Rysunek 59

4. Pociągnij za przycisk ZATRZYMANIA AWARYJNEGO, aby włączyć zasilanie.
5. Policz liczbę błysków, aby określić kod usterki, a następnie postępuj zgodnie z poniższą tabelą.

   Informacja: W razie występowania wielu usterek wszystkie kody usterek zostaną wyświetlone kodem błyskowym i po dłuższej przerwie zostaną wyświetlone ponownie.

Kod	Schemat błysków diody LED	Zachowanie	Informacje szczegółowe
Usterki dotyczące maszyny			
11	Jeden błysk, przerwa, jeden błysk, dłuższa przerwa, powtórzenie.	Utrata łączności ze stacją bazową.	Odłączone złącze – zlokalizuj obluzowane lub odłączone złącze wiązki przewodów i podłącz je.
			Usterka okablowania – skontaktuj się z dystrybutorem Toro.
			Wadliwa stacja bazowa – skontaktuj się z dystrybutorem Toro.

12	Jeden błysk, przerwa, dwa błyski, dłuższa przerwa, powtórzenie.	Niezgodność wersji stacji bazowej lub pilota sterowania	Niewłaściwa wersja oprogramowania (zainstaluj właściwą wersję oprogramowania za pomocą testera TORODIAG), skontaktuj się z dystrybutorem Toro.
13	Jeden błysk, przerwa, trzy błyski, dłuższa przerwa, powtórzenie.	Niewłaściwy pilot sterowania – nieobsługiwany przez wersję A oprogramowania	Niewłaściwe połączenie produktu (np. próba obsługiwania maszyny ProPass za pomocą pilota MH-400)

Skasowanie kodu usterki

Po rozwiązaniu problemu należy skasować kody usterek poprzez odłączenie i ponowne podłączenie złącz diagnostycznych. Dioda diagnostyczna zacznie migać z częstotliwością 1 błysku na sekundę.

Wyjście z trybu diagnostycznego

1. Naciśnij przycisk ZATRZYMANIA AWARYJNEGO, aby wyłączyć zasilanie; patrz Przycisk zatrzymania awaryjnego (Strona 17)
2. Rozłącz mostkowe złącza diagnostyczne (Rysunek 59, B).
3. Załóż kapturki na oba mostkowe złącza diagnostyczne (Rysunek 59, A).
4. Pociągnij za przycisk ZATRZYMANIA AWARYJNEGO, aby włączyć zasilanie.

Komunikaty pilota zdalnego sterowania (dotyczy tylko modeli EH)

Wyświetlany komunikat	Opis
ASSOC PENDING (OCZEKIWANIE NA KOJARZENIE)	Kojarzenie dopiero nastąpi.
ASSOC ACTIVE (KOJARZENIE AKTYWNE)	Próba kojarzenia w toku.
POWER UP BASE (NAŁADUJ STACJĘ BAZOWĄ)	Naładuj stację bazową.
ASSOC PASS (KOJARZENIE UDANE)	Próba kojarzenia zakończona powodzeniem.
ASSOC EXIT (WYJŚCIE Z KOJARZENIA)	Wyjście z trybu kojarzenia
ASSOC FAIL (NIEPOWODZENIE KOJARZENIA)	Próba kojarzenia zakończona niepowodzeniem.
PRESS STORE (NACIŚNIJ PRZYCISK ZAPISANIE)	Naciśnij przycisk STORE.
ALL STORE (ZAPISZ WSZYSTKO)	Zapisz wszystkie bieżące wartości nastawy w bieżącej pamięci roboczej.
OPTION STORE (ZAPISZ OSPRZĘT)	Zapisz bieżące ustawienia osprzętu w bieżącej pamięci roboczej.
BELT STORE (ZAPISZ PRZENOŚNIK TAŚMOWY)	Zapisz bieżące ustawienia podłogi w bieżącej pamięci roboczej.
PRESET 1 STORE (ZAPISZ WSTĘPNE USTAWIENIE 1)	Zapisz bieżące ustawienie wstępne 1 w bieżącej pamięci roboczej.
PRESET 2 STORE (ZAPISZ WSTĘPNE USTAWIENIE 2)	Zapisz bieżące ustawienie wstępne 2 w bieżącej pamięci roboczej.
PRESET 3 STORE (ZAPISZ WSTĘPNE USTAWIENIE 3)	Zapisz bieżące ustawienie wstępne 3 w bieżącej pamięci roboczej.
WAITING FOR BASE (OCZEKUJĘ NA STACJĘ BAZOWĄ)	Sterownik ręczny oczekuje na odpowiedź ze stacji bazowej.
HOPPER UP (KOSZ W GÓRĘ)	Sterownik ręczny wysyła polecenie uniesienia kosza samowyładowczego.

HOPPER DOWN (KOSZ W DÓŁ)	Sterownik ręczny wysyła polecenie opuszczenia kosza samowyładowczego.
PROPASS REV XX	Produkt, którym system ma kierować.
MH400 REV XX	Produkt, którym system ma kierować.
BAT XX% Battery X.X V	Pozostały czas użycia baterii w procentach. Pozostały czas użycia baterii w woltach.
CHANNEL X (KANAŁ X)	Kanał obecnie używany przez system
HH ID XXXXXX	Identyfikator ręcznego pilota
BASE ID XXXXXX	Identyfikator stacji bazowej
FLR XX% OPT XX%	Bieżąca prędkość podłogi podana w procentach. Bieżąca prędkość osprzętu podana w procentach.
FLRS XX% OPTS XX%	Wyświetlenie średniej prędkości podłogi i osprzętu z poleceniem 0% do wyjścia, pozwalając operatorowi na zastosowanie bieżącego ustawienia lub jej zmianę.
FLR OFF OPT OFF	Wyświetla stan podłogi i osprzętu w stanie wyłączonym.
SERVICE ACTIVE	Narzędzie serwisowe jest aktywne.
SERVICE NO APP	Narzędzie serwisowe nie posiada wgranej poprawnej aplikacji.

Notatki:

Notatki:

Notatki:

Polityka ochrony prywatności (Europa)

Informacje gromadzone przez firmę Toro
Toro Warranty Company (Toro) szanuje prywatność użytkownika. W celu przetwarzania Twojego zgłoszenia naprawy gwarancyjnej i kontaktowania się z Tobą w przypadku wycofania produktu z rynku, prosimy o udostępnienie nam pewnych danych osobowych, bezpośrednio lub za pośrednictwem lokalnego oddziału firmy Toro lub sprzedawcy.

System gwarancyjny firmy Toro hostowany jest na serwerach znajdujących się w Stanach Zjednoczonych, gdzie przepisy dotyczące ochrony prywatności mogą nie zapewniać takiej samej ochrony, jaka obowiązuje w kraju użytkownika.

UDOSTĘPNIAJĄC NAM DANE OSOBOWE, UŻYTKOWNIK WYRAŻA ZGODĘ NA PRZETWARZANIE DANYCH OSOBOWYCH W SPOSÓB OPISANY W POWIADOMIENIU DOTYCZĄCYM PRYWATNOŚCI.

Sposób, w jaki Toro wykorzystuje informacje
Firma Toro może używać Twoich danych osobowych do przetwarzania zgłoszeń napraw gwarancyjnych oraz kontaktowania się z Tobą w przypadku wycofania produktu z rynku lub z wszelkich innych powodów, o których Cię informujemy. Firma Toro może w związku z tymi działaniami udostępniać informacje użytkownika firmom od siebie zależnym, przedstawicielom lub innym partnerom biznesowym. Nie przekażemy Twoich danych osobowych żadnej innej firmie. Zastrzegamy sobie prawo do ujawnienia danych osobowych w celu zapewnienia zgodności z obowiązującymi przepisami i żądaniami właściwych organów władzy, zapewnienia prawidłowego funkcjonowania poszczególnych systemów oraz w celu ochrony własnych interesów lub innych użytkowników.

Przechowywane danych osobowych
Dane osobowe są przechowywane tak długo, jak jest to niezbędne dla celów, do których zostały pierwotnie pozyskane, dla innych zgodnych z prawem celów (takich jak zgodność z przepisami) lub jest to wymagane przez odpowiednie prawo.

Troska firmy Toro o zapewnienie ochrony danych osobowych
Podejmujemy odpowiednie środki ostrożności w celu zapewnienia bezpieczeństwa Twoich danych osobowych. Podejmujemy również działania mające na celu utrzymanie dokładności i aktualności danych osobowych.

Dostęp i poprawianie danych osobowych
Jeśli chcesz sprawdzić lub poprawić swoje dane osobowe, prosimy o kontakt drogą elektroniczną na adres: legal@toro.com.

Australijskie prawo konsumenta

Klienci z Australii mogą znaleźć szczegółowe dane, związane z australijskim prawem konsumenta wewnątrz opakowania lub uzyskać te dane u przedstawiciela firmy Toro.

Gwarancja Toro

Dwuletnia ograniczona gwarancja

Warunki i produkty objęte gwarancją

The Toro Company i jej firma zależna, Toro Warranty Company, na mocy zawartego porozumienia wspólnie gwarantują, że posiadany produkt komercyjny Toro („Produkt") będzie wolny od wad materiałowych i wykonania przez okres dwóch lat lub 1500 godzin użytkowania, zależnie od tego, który z nich minie wcześniej. Niniejsza gwarancja ma zastosowanie do wszystkich produktów z wyjątkiem aeratorów (patrz osobne klauzule gwarancyjne na te produkty). Jeżeli spełnione są warunki gwarancji, Produkt zostanie przez nas naprawiony bezpłatnie (dotyczy to także diagnostyki, robocizny, części i transportu). Gwarancja rozpoczyna się w dniu dostawy Produktu do pierwszego nabywcy detalicznego.
* Dotyczy Produktów wyposażonych w licznik godzin.

Instrukcja korzystania z serwisu gwarancyjnego

Użytkownik jest odpowiedzialny za natychmiastowe powiadomienie dystrybutora lub sprzedawcy produktów komercyjnych, u którego zakupił Produkt, o istnieniu warunków spełniających wymagania gwarancyjne. Jeśli potrzebujesz pomocy w zlokalizowaniu dystrybutora lub autoryzowanego sprzedawcy albo masz pytania dotyczące praw lub obowiązków gwarancyjnych, możesz skontaktować się z nami:

Toro Commercial Products Service Department
Toro Warranty Company
8111 Lyndale Avenue South
Bloomington, MN 55420-1196

952–888–8801 lub 800–952–2740
E-mail: commercial.warranty@toro.com

Obowiązki właściciela

Właściciel Produktu jest odpowiedzialny za realizację niezbędnych czynności konserwacyjnych i regulacyjnych zgodnie z informacjami w *Instrukcji obsługi*. Niewykonywanie wymaganych czynności konserwacyjnych i regulacyjnych może być podstawą do odrzucenia roszczeń gwarancyjnych.

Elementy i sytuacje nie objęte gwarancją

Nie wszystkie uszkodzenia i usterki Produktu, które wystąpią w okresie gwarancyjnym, są wadami materiałowymi lub wykonania. Gwarancja nie obejmuje następujących elementów:

- Uszkodzeń Produktu wynikających z używania nieoryginalnych części zamiennych Toro, instalacji i eksploatacji dodatkowego wyposażenia oraz zmodyfikowanych akcesoriów wyprodukowanych przez inne firmy niż Toro. Elementy te mogą być objęte gwarancją ich producenta.
- Uszkodzeń Produktu wynikających z niewykonywania zalecanych czynności konserwacyjnych i/lub regulacyjnych. Nieprawidłowa konserwacja produktu Toro niezgodnie z zaleceniami przedstawionymi w *Instrukcji obsługi* może spowodować odrzucenie roszczeń gwarancyjnych.
- Uszkodzeń Produktu wynikających z użytkowania produktu w sposób agresywny, niedbały lub lekkomyślny.
- części podlegających zużyciu w następstwie używania, chyba że okażą się wadliwe. Do przykładowych części eksploatacyjnych i zużywających się w trakcie normalnego użytkowania Produktu należą m.in. klocki i okładziny hamulcowe, okładziny sprzęgła, ostrza, wirniki, rolki i łożyska (uszczelnione i smarowane), ostrza dolne, świece, koła samonastawne i łożyska, opony, filtry, paski oraz niektóre części spryskiwacza, takie jak membrany, dysze, zawory zwrotne itd.
- Uszkodzeń powstałych w wyniku wpływów zewnętrznych. Do warunków uznawanych za będące wpływami zewnętrznymi należą m.in. pogoda, praktyki przechowywania, zanieczyszczenia, stosowanie niedozwolonego płynu chłodzącego, smarów, dodatków, wody, substancji chemicznych itp.
- uszkodzeń lub problemów wynikających z nieprawidłowego paliwa (benzyny, oleju napędowego lub oleju napędowego bio) niezgodnego z odpowiednimi normami branżowymi;
- normalnego poziomu hałasu, drgań i zużycia;
- Normalne zużycie obejmuje m. in. uszkodzenia foteli w wyniku zużycia lub przetarcia, zużycie powierzchni malowanych, rysy na etykietach i szybach itp.

Części

Części zaplanowane do wymiany w ramach wymaganej konserwacji są objęte gwarancją przez okres do planowego czasu wymiany dla danej części. Części wymienione w ramach gwarancji objęte są gwarancją przez cały okres trwania pierwotnej gwarancji na produkt i stają się własnością Toro. Ostateczną decyzję o naprawie istniejącej części lub jej wymianie podejmuje firma Toro. Do napraw gwarancyjnych mogą być używane odnawiane części.

Gwarancja na akumulatory głębokiego rozładowania i akumulatory litowo-jonowe:

Akumulatory głębokiego rozładowania i akumulatory litowo-jonowe mają określoną ogólną liczbę kilowatogodzin, które mogą dostarczyć w okresie eksploatacji. Metody użytkowania, ładowania i konserwacji mogą wydłużyć lub skrócić całkowity okres eksploatacji akumulatora. Jako że akumulatory w tym produkcie zużywają się, ilość pracy użytecznej pomiędzy ładowaniami będzie powoli zmniejszać się, aż akumulator całkowicie się zużyje. Wymiana akumulatorów zużytych w trakcie normalnej eksploatacji jest obowiązkiem właściciela produktu. W czasie normalnego okresu gwarancyjnego na produkt potrzebna może być wymiana akumulatora na koszt właściciela. Uwaga (dotyczy tylko akumulatorów litowo-jonowych): akumulatory litowo-jonowe mają jedynie częściową proporcjonalną gwarancję od 3 do 5 lat, zależnie od czasu eksploatacji i zużytych kilowatogodzin. Aby uzyskać więcej informacji, zapoznaj się z *instrukcją obsługi*.

Konserwacja realizowana jest na koszt właściciela.

Regulowanie, smarowanie, czyszczenie i polerowanie silnika, wymiana filtrów i chłodziwa oraz realizacja zalecanych czynności konserwacyjnych to normalne procedury serwisowe Toro, które właściciel musi realizować na własny koszt.

Warunki ogólne

Urządzenia objęte niniejszą gwarancją mogą być naprawiane wyłącznie przez autoryzowanych dystrybutorów i sprzedawców produktów Toro.

Firmy The Toro Company i Toro Warranty nie ponoszą odpowiedzialności za pośrednie, przypadkowe ani wynikowe szkody związane z użytkowaniem produktów Toro objętych tą gwarancją, w tym za jakiekolwiek koszty i wydatki związane z zapewnieniem maszyn lub usług zastępczych w uzasadnionych okresach występowania usterek lub braku eksploatacji w oczekiwaniu na naprawę w ramach gwarancji. Oprócz gwarancji emisji zanieczyszczeń, o której mowa poniżej, w stosownych przypadkach nie ma innych wyraźnych gwarancji. Wszelkie domniemane gwarancje dotyczące wartości handlowej i przydatności do określonych zastosowań są ograniczone do okresu objętego niniejszą gwarancją.

Niektóre kraje nie zezwalają na wyłączenie szkód przypadkowych lub wynikowych lub ograniczeń dotyczących okresu trwania domniemanych gwarancji, więc powyższe wyłączenia i ograniczenia mogą nie mieć zastosowania. Niniejsza gwarancja udziela określonych praw, a w zależności od kraju właścicielowi mogą przysługiwać także inne prawa.

Uwaga dotycząca gwarancji silnika:

Układ kontroli emisji spalin w Produkcie może być objęty osobną gwarancją spełniającą wymagania ustalone przez amerykańską Agencję Ochrony Środowiska (Environmental Protection Agency; EPA) i/lub Kalifornijską Radę Ochrony Czystości Powietrza (California Air Resources Board; CARB). Ograniczenia określone powyżej nie mają zastosowania do gwarancji na układ kontroli emisji spalin. Szczegółowe informacje można znaleźć w dokumencie Engine Emission Control Warranty Statement dołączonym do Produktu lub zawartym w dokumentacji producenta silnika

Wszystkie kraje oprócz USA i Kanady

Klienci, którzy zakupili produkt Toro wyeksportowany ze Stanów Zjednoczonych lub z Kanady, powinni skontaktować się z lokalnym dystrybutorem lub sprzedawcą produktów Toro w celu uzyskania informacji o warunkach gwarancyjnych obowiązujących w danym kraju. Jeżeli są Państwo z jakichkolwiek przyczyn niezadowoleni z usług Dystrybutora lub mają Państwo trudności z uzyskaniem informacji na temat gwarancji, proszę skontaktować się z dystrybutorem Toro.