TŘ Č. 3319–677CZ

TORO®

53 cm

Výkonná ruční sekačka s pojezdem

Model č. 20709 — 8900001 a vyšší
Model č. 20711 — 8900001 a vyšší

Příručka provozovatele

Obrázky

1

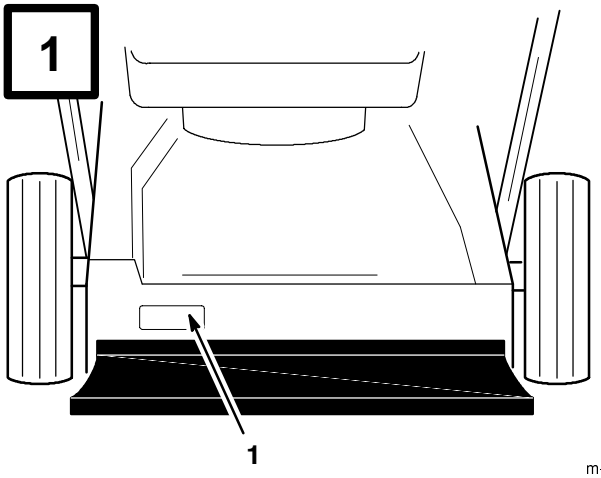

1. Obtisk s číslem modelu a série

2

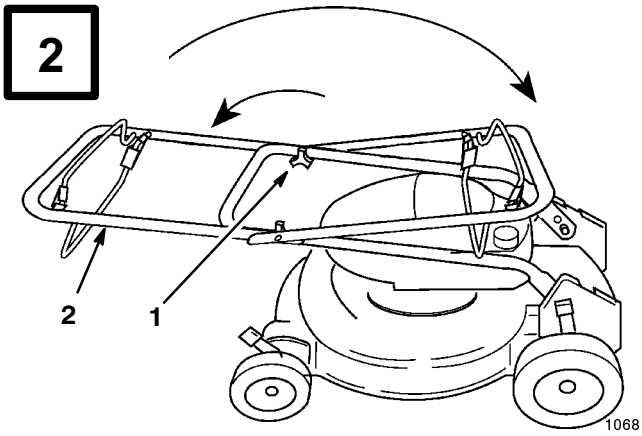

1. Knoflík
2. Horní polovina rukojeti

3

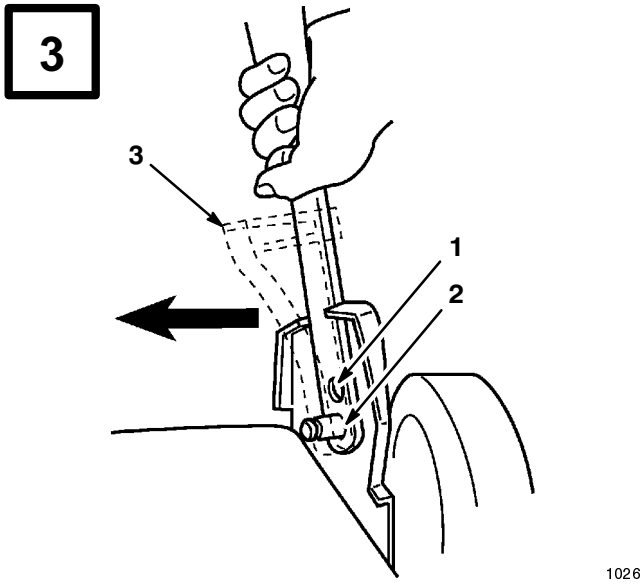

1. Nízké nastavení
2. Vysoké nastavení
3. Ukotvení kabelu - model s pojezdem

4

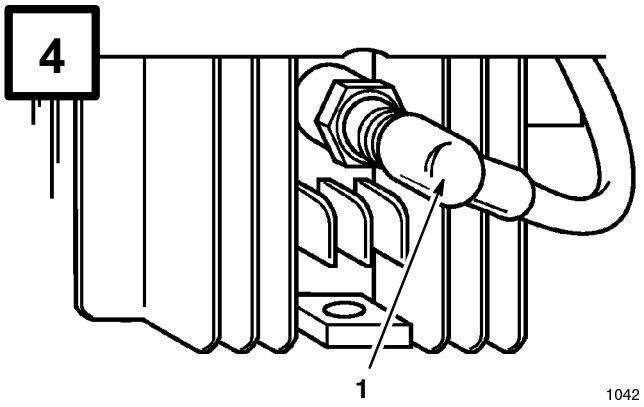

1. Kabel svíčky

©The Toro Company – 1997
All Rights Reserved

Printed in USA

5

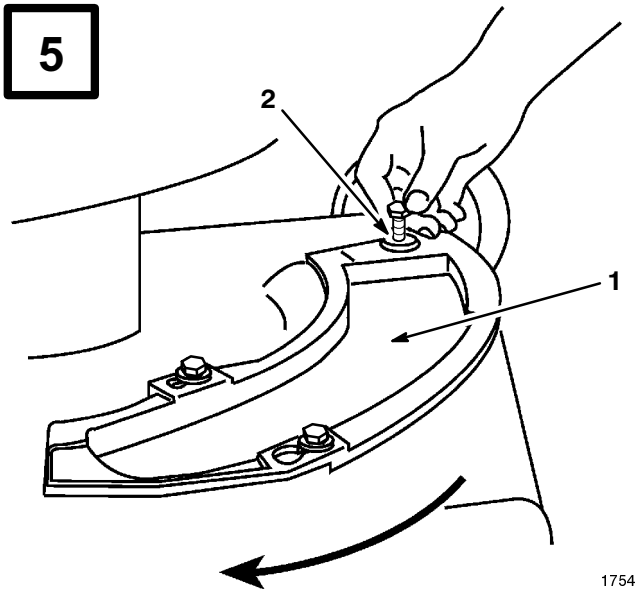

1. Krycí štít
2. Šroub

6

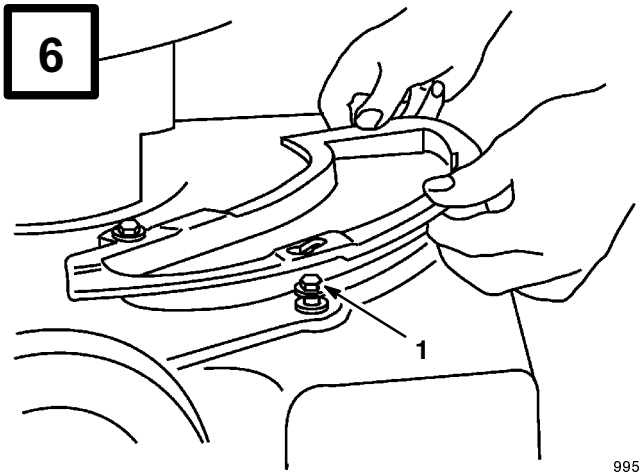

1. Osazený šroub

7

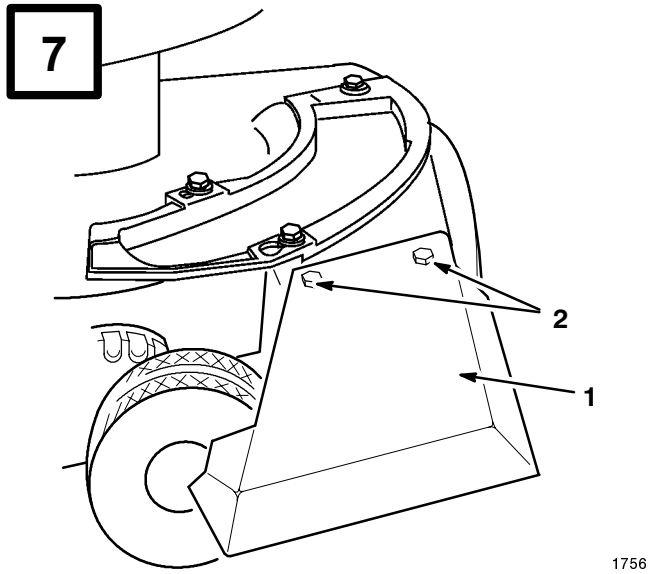

1. Ochranný štít
2. Šroub s matkou

8

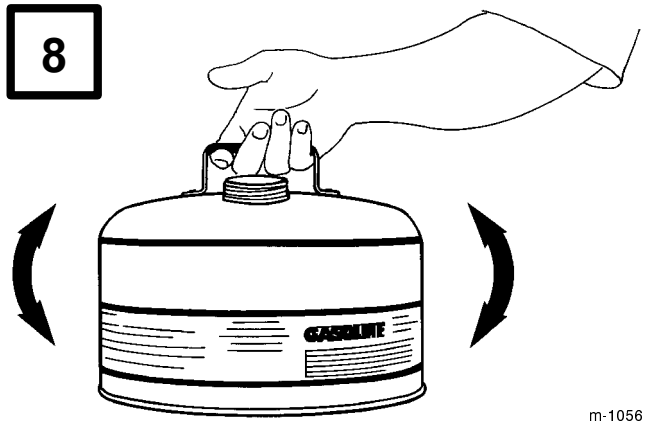

9

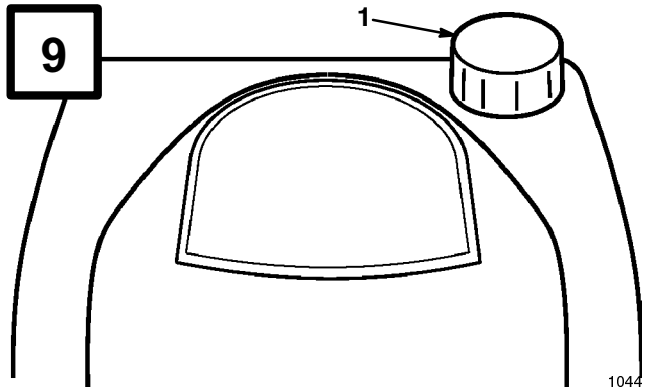

1. Uzávěr palivové nádrže

10

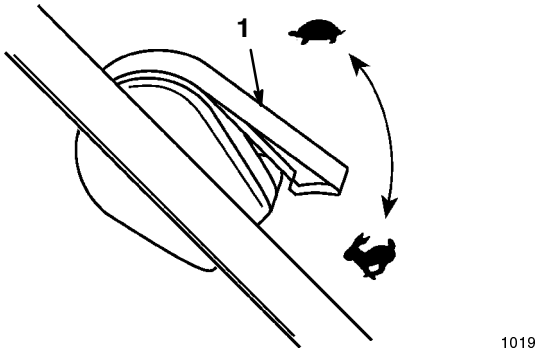

1. Páka klapky

11

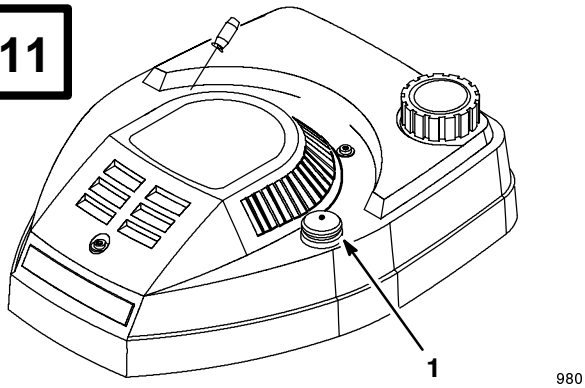

1. Iniciátor

12

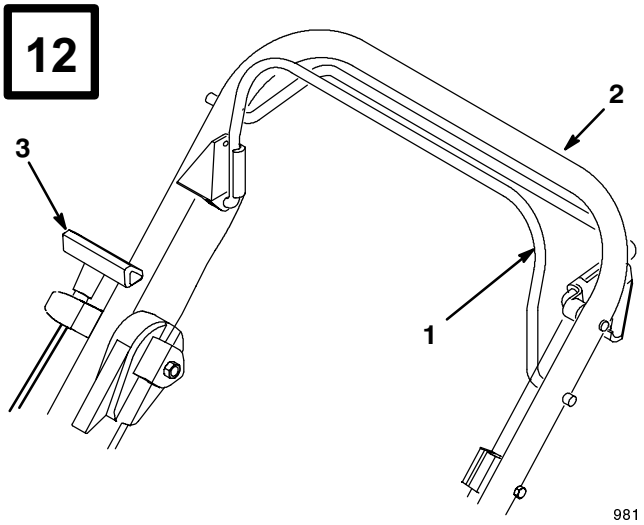

1. Madlo ovládání nožů
2. Horní rukojeť
3. Rukojeť startéru

13

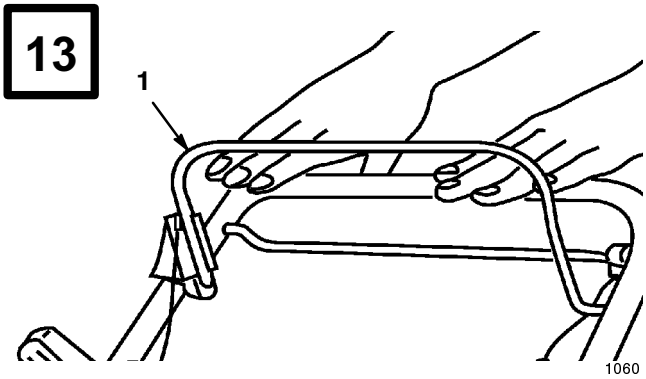

1. Madlo ovládání nožů

14

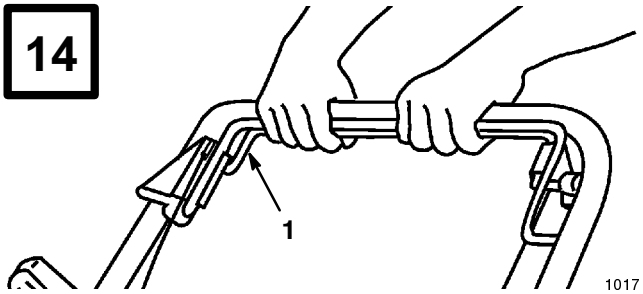

1. Madlo pojezdu

15

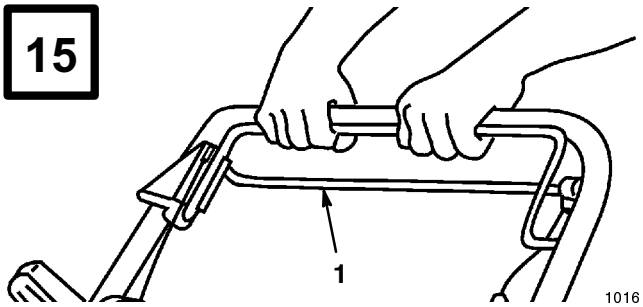

1. Madlo pojezdu

16

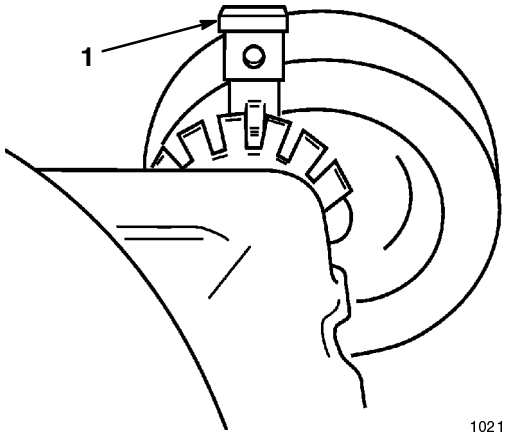

1021

1. Páčka nastavení výšky kol

17

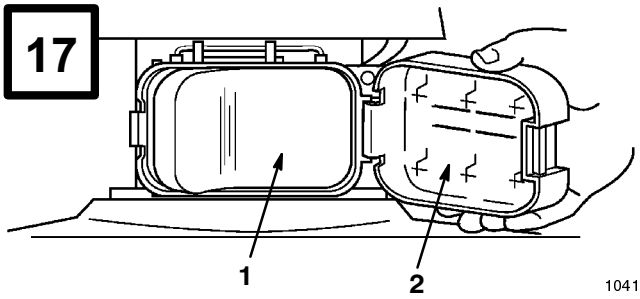

1041

1. Filtr
2. Kryt

18

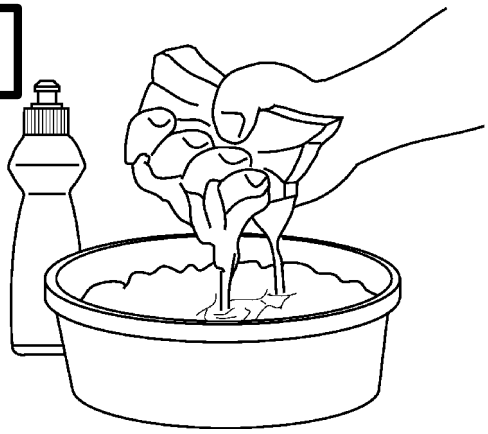

988

19

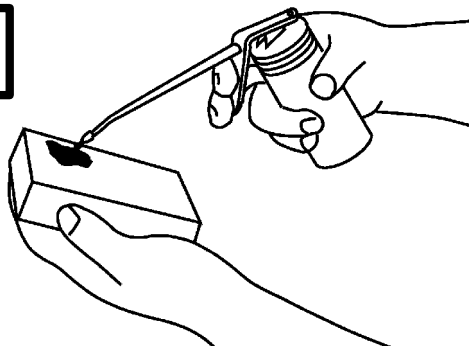

989

20

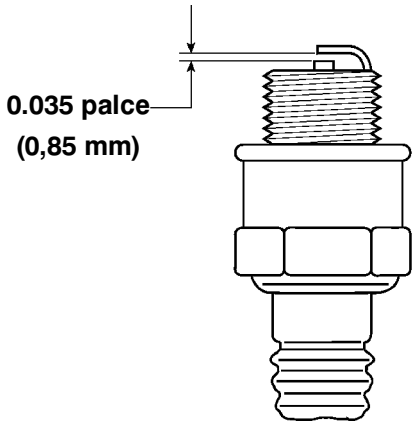

986

21

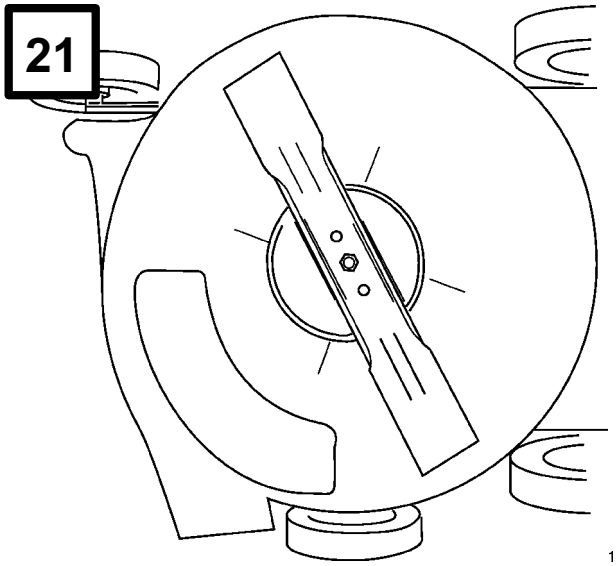

1128

22

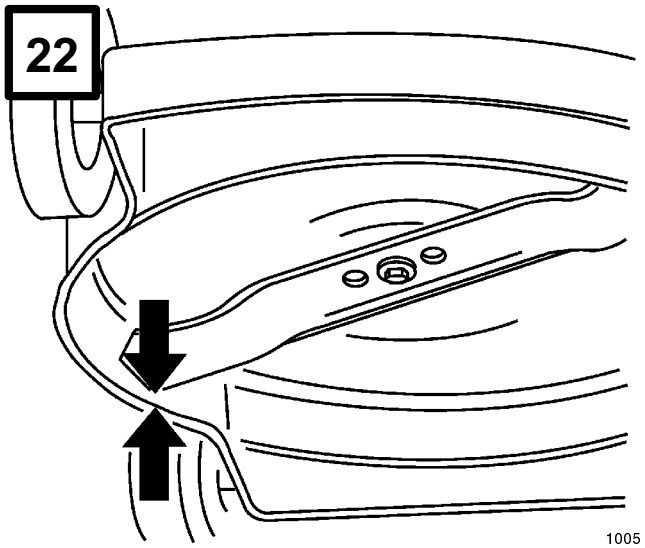

1005

24

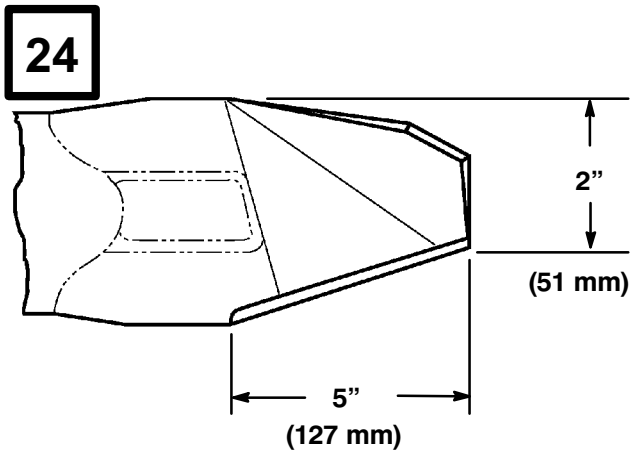

990

23

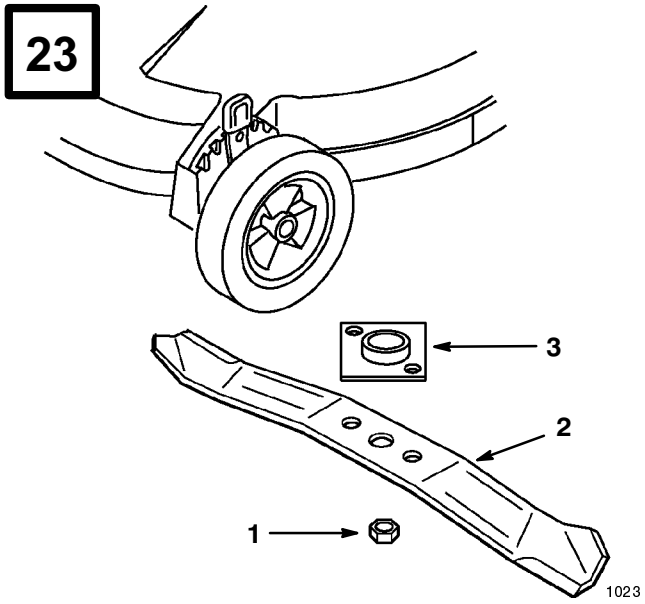

1023

1. Matka nože
2. Nůž
3. Pohon nože

25

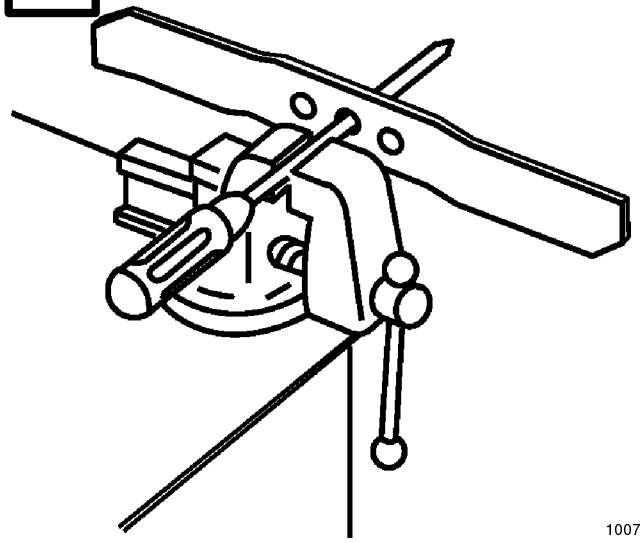

1007

26

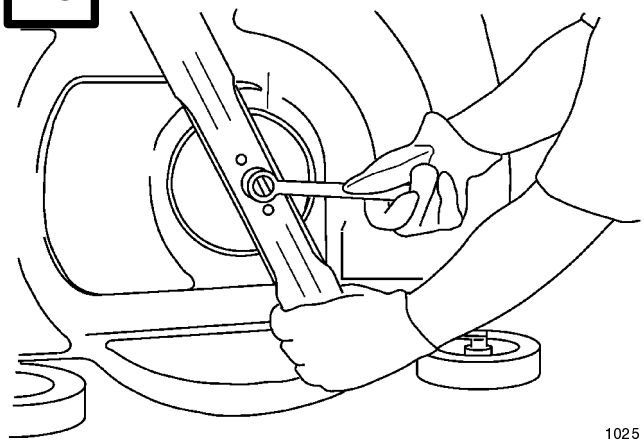

1025

27

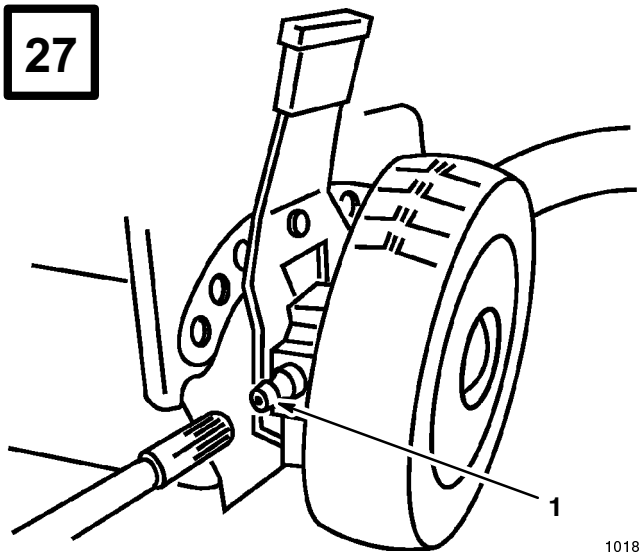

1018

1. Mazací armatura

28

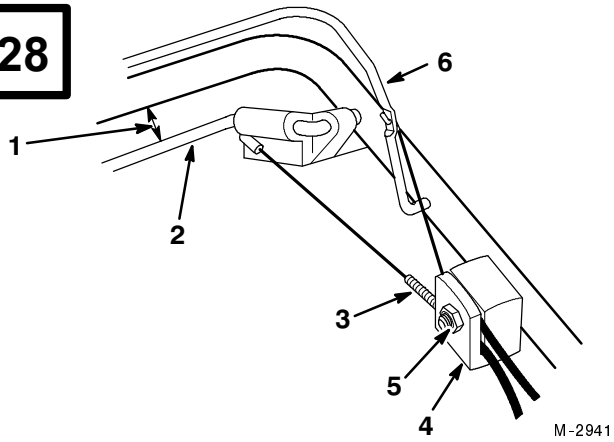

M-2941

1. 1 až 1 1/2 palce (25 až 38 mm)
2. Ovládání pojezdu
3. Objímka kabelu
4. Kabelová opěrka
5. Matka
6. Ovládání nožové brzdy

29

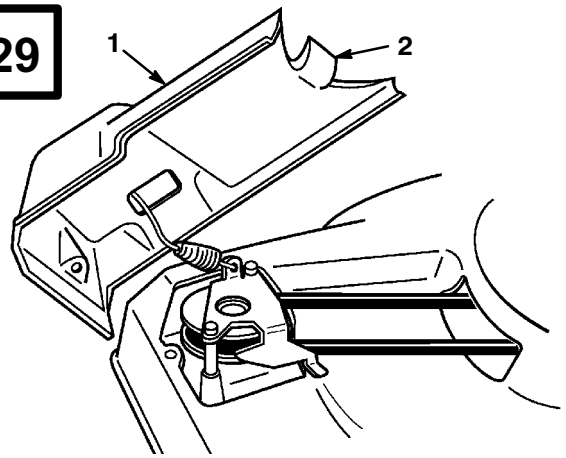

1040

1. Kryt řemene
2. Závěs

30

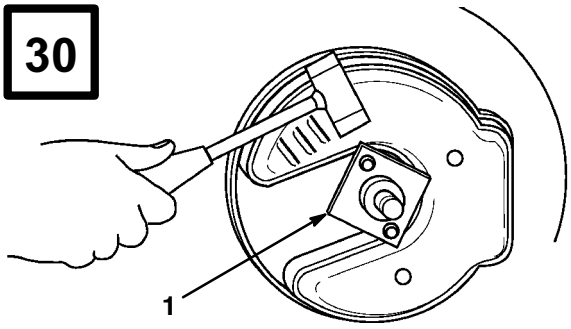

1028

1. Pohon nože

31

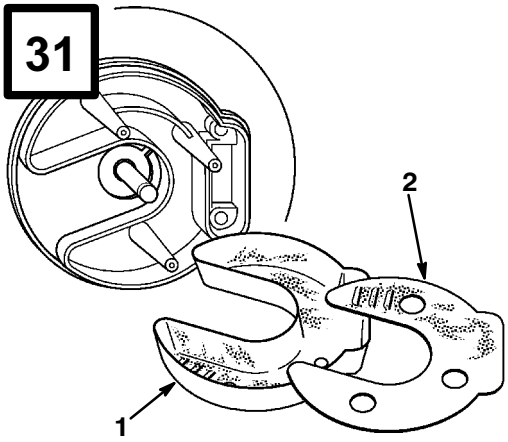

1029

1. Kryt tlumiče
2. Výfuková klapka

32

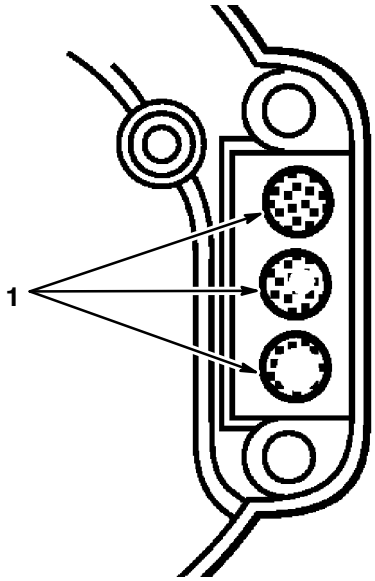

1030

1. Otvory výfuku

33

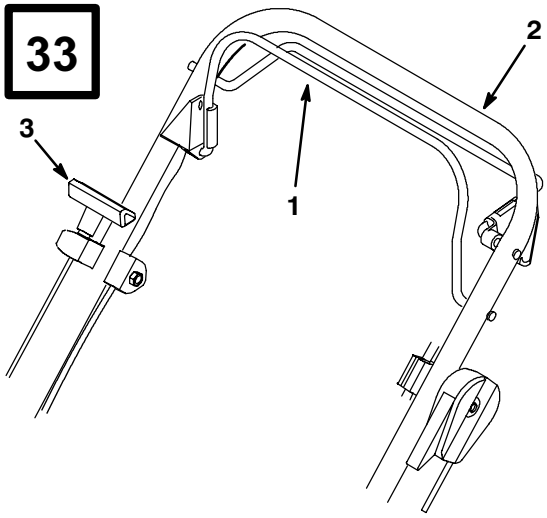

982

1. Madlo ovládání nože
2. Horní rukojeť
3. Rukojeť startéru

34

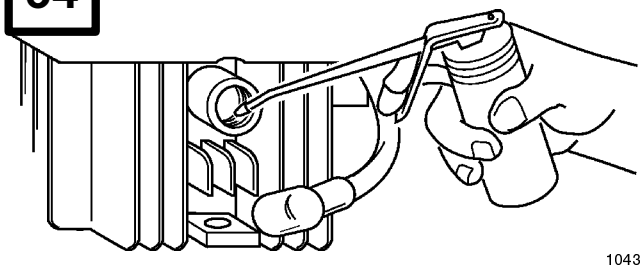

1043

35

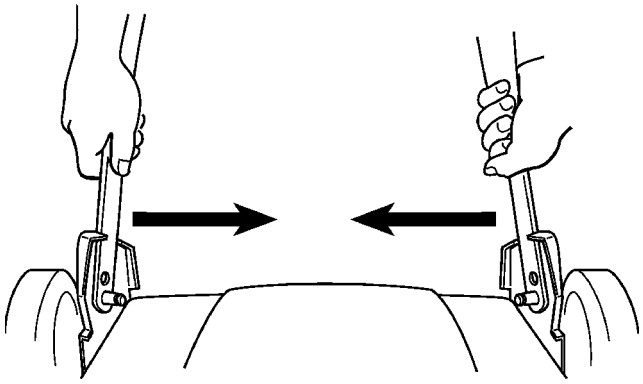

1039

36

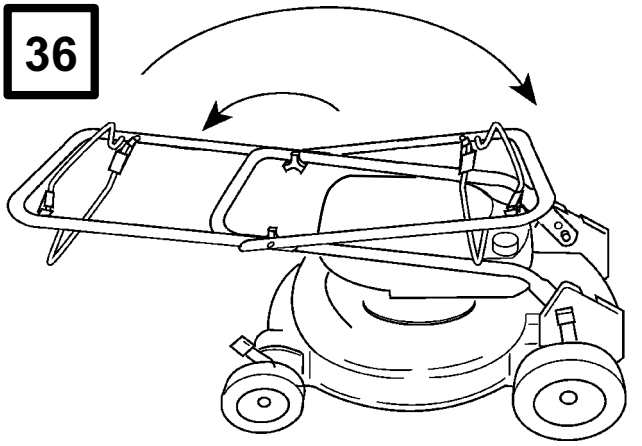

m-2876

Obsah

	Stranì
Úvod	1
Bezpečnost	2
Pokyny	2
Příprava	2
Provoz	3
Údržba a skladování	4
Hladina akustického tlaku	4
Hladina hlasitosti	4
Úroveň vibrací	4
Přehled symbolů	5
Montáž	8
Rukojeť	8
Krycí štít a ochranný štít	8
Před spuštěním	9
Poměr oleje a benzinu	9
Míchání benzinu s olejem	9
Příprava terénu a sekání	10
Provoz	10
Startování motoru	10
Zastavení motoru	11
Pohon pojezdu	11
Nastavení výšky sekání	11
Údržba	12
Doporučená tabulka údržby	12
Filtr vzduchu	13
Vypouštění benzinu	13
Svíčka	13
Čištění skříně sekačky	14
Nůž	14
Mazání	15
Kabel pro pojezdu	16
Čištění pohonu pojezdu	15
Výfukové otvory	16
Odstraňování závad	17
Příslušenství	18
Uložení	18
Palivo	18
Motor	19
Skládání rukojeti	19
Uvedení do provozu po delší přestávce	19

Úvod

Děkujeme vám, že jste si koupili výrobek Toro.

Všichni ze spol. Toro si přejí, abyste byli s novým výrobkem zcela spokojeni, proto budete-li potřebovat původní součásti Toro, pomoci se servisem nebo vyžadovat jakékoliv další informace, neváhejte a spojte se s vaším místním autorizovaným servisním prodejcem.

Kdykoliv se spojíte s vaším autorizovaným servisním prodejcem nebo továrnou, vždy uveďte číslo modelu a sériové číslo výrobku. Tato čísla pomohou servisnímu prodejci nebo zprostředkovateli zajistit přesné informace o vašem konkrétním výrobku. Obtisk s číslem modelu a sériovým číslem je umístěn na zvláštním místě na výrobku (obr. 1).

Bude pro vás výhodné, abyste na následující místo zapsali číslo modelu a sériové číslo.

Č. modelu. _____

Sériové č. _____

Pečlivě si přečtěte tuto příručku, abyste se dověděli, jak správně s výrobkem pracovat a provádět údržbu. Pomůže to vám i ostatním, abyste se vyhnuli zranění a poškození výrobku. Ačkoliv spol. Toro vyvíjí, vyrábí a prodává bezpečné výrobky vysoké kvality, jste odpovědní za jejich správné a bezpečné používání. Odpovídáte také za to, aby osoby, kterým umožníte s výrobkem pracovat, byly školeny v jeho bezpečném používání.

Výstražný systém Toro v této příručce identifikuje potenciální rizika a obsahuje zvláštní bezpečnostní informace, které pomohou vám i ostatním, abyste se vyhnuli zranění nebo dokonce usmrcení. K určení úrovně nebezpečí se používají signální slova NEBEZPEČÍ, VÝSTRAHA a UPOZORNĚNÍ. Buďte však krajně opatrní bez ohledu na typ nebezpečí.

NEBEZPEČÍ signalizuje krajní riziko, které povede k vážnému zranění nebo usmrcení, pokud nebudou dodržována doporučená opatření.

VÝSTRAHA signalizuje riziko, které může vést k vážnému zranění nebo usmrcení, pokud nebudou dodržována doporučená opatření.

UPOZORNĚNÍ signalizuje riziko, které může vést k drobnému nebo střednímu zranění, pokud nebudou dodržována doporučená opatření.

K zdůraznění informací se používají také další dvě slova. Slovo “Důležité” upozorňuje na zvláštní informace o mechanických záležitostech a slovo “Poznámka” zdůrazňuje obecné informace, kterým by měla být věnována zvláštní pozornost.

Bezpečnost

Pokyny

1. Řádně si přečtěte pokyny. Seznamte se s ovládáním a řádným používáním zařízení.
2. Nedovolte nikdy dětem nebo osobám, neznalým těchto pokynů, používat sekačku. Věk pro používání zařízení může být omezen místními předpisy.
3. Při práci noste vždy ochranné brýle nebo štít, aby byly vaše oči chráněny před cizími tělesy, která mohou být zařízením odhozena. Doporučuje se také chránit sluch, nosit pracovní rukavice a bezpečnostní helmu, což může být někdy požadováno místními předpisy.
4. Nikdy neprovádějte sekání když jsou v blízkosti lidé, zejména děti, nebo domácí zvířata.
5. Mějte na paměti, že provozovatel nebo obsluha jsou odpovědni za případné nehody nebo rizika vznikající vůči jiným osobám nebo jejich majetku.

Příprava

1. Při sekání vždy noste řádnou obuv a dlouhé kalhoty. Nepoužívejte zařízení naboso nebo s otevřenými sandály.
2. Pečlivě prohlédněte místo, kde bude zařízení používáno, a odstraňte všechny předměty, které vy mohla sekačka odhodit stranou.
3. VÝSTRAHA – benzin je vysoce hořlavá látka.

- Palivo skladujte v nádobách, které jsou k tomuto účelu vymezeny.
- Palivo doplňujte pouze venku a při doplňování paliva nekuřte.
- Palivo doplňte před nastartováním. Nikdy neotvírejte uzávěr palivové nádrže ani nedolévejte benzin při chodu motoru nebo když je stroj horký.
- Dojde-li k rozlití benzinu, nepokoušejte se nastartovat motor, ale odtlačte zařízení z místa rozlití, a zabraňte nebezpečí hrozícímu od zdroje zápalu, dokud se benzinové páry nerozptýlí.
- Všechny uzávěry palivové nádrže a zásobních nádob pečlivě uzavřete.

4. Vyměňte vadné tlumiče výfuku.
5. Před použitím vždy zkontrolujte, zda nejsou nože, matky nožů a sestava sekacího zařízení opotřebované nebo poškozené. Vyměňte opotřebované nebo poškozené nože a matice v celé sadě, aby bylo zachováno vyvážení.
6. U vícenožových strojů dbejte zvýšené opatrnosti, protože jeden otáčející se nůž může vyvolat otáčení ostatních nožů.

Provoz

1. Zařízení nesmí být provozováno v omezeném prostoru, kde se mohou shromažďovat nebezpečné zplodiny kysličníku uhelnatého.

2. Sekejte pouze za denního světla nebo za dobrých podmínek umělého osvětlení.

3. Tam, kde je to možné, se vyhněte provozu zařízení na mokré trávě.

4. Na svazích dávejte pozor, kam šlapete.

5. Nikdy se sekačkou neběhejte, vždy se pohybujte jen krokem.

6. Rotačními sekačkami s koly sekejte po vrstevnici, nikdy ne nahoru a dolů.

7. Při změně směru na svahu dbejte zvýšené opatrnosti.

8. Nesekejte příliš strmé svahy.

9. Při couvání nebo přitahování sekačky směrem k vám dbejte zvýšené opatrnosti.

10. Je-li třeba sekačku naklonit při změně místa, když je nutno překonat terén jiný než travnatý, a při přepravě sekačky do a z prostoru sekání vypněte pohon nožů.

11. Nikdy nesekejte, jsou-li kryty nebo ochranné štíty poškozeny nebo pokud nejsou namontovány bezpečnostní pomůcky, například deflektory nebo zásobníky na trávu.

12. Neměňte nastavení ovládání motoru ani motor nepřetěžujte.

13. Před nastartováním vypněte spojky pohonu nožů a jízdního pohonu.

14. Motor a zařízení startujte opatrně dle návodu a tak, abyste stáli nohama v dostatečné vzdálenosti od nožů.

15. Při startování zařízení nebo motoru sekačku nenaklánějte s výjimkou případů, kdy se sekačka musí při startování naklonit. V těchto případech ji nenaklánějte víc, než je nutné, a zvedejte pouze tu část, která je vzdálena od obsluhy.

16. Nestartujte zařízení, stojíte-li před místem, kudy vystupuje posekaná tráva.

17. Nedávejte ruce ani nohy poblíž nebo pod rotující součásti. Vždy stůjte dostatečně daleko od výstupního otvoru.

18. Nikdy nezvedejte ani nepřenášejte sekačku při chodu motoru.

19. Zastavte motor a odpojte kabel svíčky:

- před čištěním ucpaných míst nebo místa, kudy vystupuje posekaná tráva;
- před kontrolou, čištěním nebo před prací na sekačce;
- po nárazu do cizího tělesa. Prohlédněte sekačku zda není poškozena a před jejím opětným nastartováním a provozem ji v případě nutnosti opravte;
- když začne sekačka abnormálně vibrovat (ihned zkontrolujte).

20. Vypněte motor

- kdykoliv ponecháváte sekačku o samotě;
- před doplněním paliva.

21. Při doběhu motoru snižte nastavení klapky a je-li motor opatřen uzavíracím ventilem, vypněte po ukončení sekání přívod paliva.

22. Při vlečení jeďte pomalu.

Údržba a skladování

1. Všechny matky, šrouby a závrtné šrouby dotahujte, aby byla jistota, že je zařízení v dobrém stavu.
2. Nikdy neskladujte zařízení s benzinem v nádrži uvnitř budovy, kde se mohou výpary dostat do kontaktu s otevřeným ohněm nebo jiskrou.
3. Před skladováním v jakémkoliv uzavřeném prostoru nechte nejprve motor vychladnout.
4. Aby se snížilo nebezpečí požáru, udržujte místo uložení motoru, tlumiče, oddílu baterie a benzinu čisté, bez trávy, listů nebo nadměrné mastnoty.
5. Zásobník na posekanou trávu pravidelně kontrolujte, zda není poškozen nebo zda není opotřebovaný.
6. Vyměňte opotřebované nebo poškozené bezpečnostní prvky.
7. Je-li třeba vypustit palivovou nádrž, provádějte tento úkon venku.

Hladina akustického tlaku

Tato jednotka má ekvivalentní A-vyvážený akustický tlak v místě ucha operátora 88,5 dB(A), dle měření stejných strojů dle postupů ANSI B71.5-1984.

Hladina hlasitosti

Tato jednotka má úroveň zvukového výkonu 100 dB(A)/1 pW dle měření stejných strojů dle Nařízení 84/538/EEC a dodatků.

Úroveň vibrací

Tato jednotka má maximální hladinu vibrací v místě držení rukou10.51 m/s2 dle postupů daných ISO 5349.

Přehled symbolů

Bezpečnostní výstražný trojúhelník - symbol v trojúhelníku označuje nebezpečí



Bezpečnostní výstražný symbol



Přečtěte si příručku pro obsluhu



Podívejte se do technické příručky, kde jsou uvedeny správné servisní postupy



Udržujte bezpečnou vzdálenost od stroje

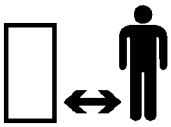

Stůjte v bezpečné vzdálenosti od sekačky

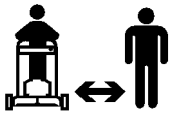

Odhozené nebo létající předměty - jejich vlivu je vystaveno celé tělo

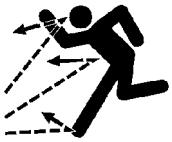

Odhozené a odletující předměty - na stranu nakloněná rotační sekačka.
Dejte na své místo deflektorový štít

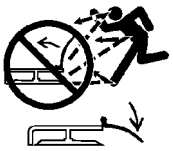

Za běhu motoru neotvírejte ani neodstraňujte bezpečnostní štíty

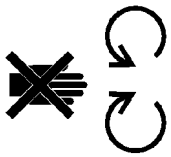

Rotující nůž vám může uříznout prsty na nohou nebo na rukou, Při chodu motoru se k noži sekačky nepřibližujte



Aby se zabránilo poruše nože při mulčování, používejte výztuhu nože, je-li sekačka vybavena mulčovací vložkou

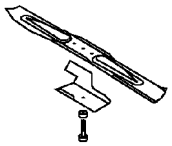

Převody

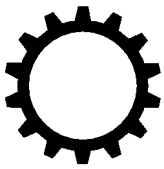

Olej



V provozu



Záběr

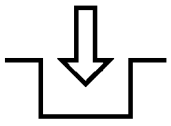

Vypnutí

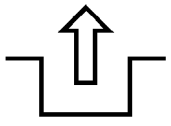

Před opuštěním místa operátora vypněte motor	
Měřič hodin/uplynulé provozní hodiny	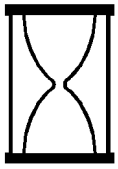
Rychle	
Pomalu	
Snížení/zvýšení	
Místo mazání tukem	
Start motoru	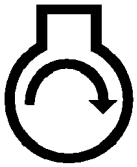
Zastavení motoru	
Sytič	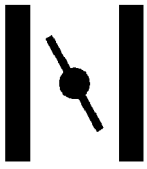

Stav nabití baterie	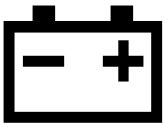
Palivo	
Neutrál	
První převodový stupeň	
Druhý převodový stupeň	
Třetí převodový stupeň	
Základní symbol řezného prvku	
Nastavení výšky řezného prvku	
Zatáhněte za lanko	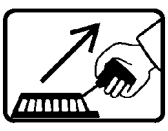

Iniciátor (pomoc při startování)

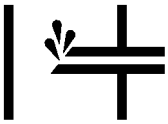

Třikrát zmáčkněte iniciátor

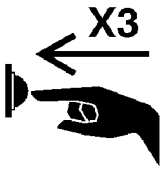

Baterie likvidujte řádným způsobem



Vložte klíček do skříňky zapalování

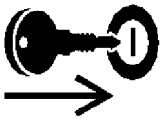

Otočte klíčkem ve skříňce zapalování



Ovládání pohybu



Zvedněte ovládací madlo



Kolo



Trakce kol



Snižte ovládací madlo



Zvedněte ovládací madlo



Zvedněte/snižte ovládací madlo



Zvedněte/snižte ovládací madlo

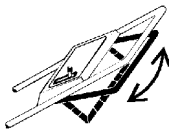

Zvedněte ovládací madlo



Snižte ovládací madlo



Montáž

Rukojeť

Montáž

1. Uvolněte knoflíky rukojeti a otočte horní polovinu rukojeti nahoru tak, aby obě poloviny byly srovnány a spojte je (obr. 2).

Poznámka: Dávejte pozor, abyste neuskřípli nebo nepřekroutili kabely.

2. Řádně dotáhněte knoflíky.

Poznámka: Rukojeť otáčejte směrem k zadní straně sekačky dokud nezapadne do zarážek v držácích rukojeti.

Výška rukojeti

Rukojeť má dvě výškové polohy - vysokou a nízkou (obr. 3). Zvolte takovou polohu, která je pro vás pohodlnější.

1. Chcete-li změnit výšku rukojeti, stlačte spodní části rukojeti k sobě a srovnejte otvory s kolíky uvnitř držáků rukojeti.

(Pouze modely s pojezdem)

1. Stáhněte ukotvení kabelu na rukojeti, aby se srovnaly otvory a umístěte nad kolík uvnitř držáku rukojeti.

Poznámka: Je možné, že bude potřeba uvolnit a lehce odsunout kryt řemene, aby se vytvořil dostatek prostoru pro přesun rukojeti do polohy nastavení větší výšky.

2. Nastavte kabel pojezdu. Viz část Údržba.

Krycí štít a ochranný štít

Vaše sekačka byla dodána s krycím štítem a ochranným štítem. Při práci s vyhazováním trávy na stranu musí být krycí štít nasazen na otvory horního krytu a ochranný štít na otvor pro boční vyhazování trávy.

⚠ VÝSTRAHA

POTENCIÁLNÍ NEBEZPEČÍ

- **Nezakrytý výstupní otvor může umožnit , aby byly ve směru operátora nebo okolostojících vyhazovány různé předměty. Může také dojít ke kontaktu s noži.**

CO SE MŮŽE STÁT

- **Odhozené předměty mohu způsobit závažné zranění.**

JAK SE VYHNOUT NEBEZPEČÍ

- **Nikdy nepracujte se sekačkou, pokud není nasazena krycí štít, ochranný štít nebo dle volby výstupní zařízení pro trávu a zásobník posekané trávy.**

1. Před instalací nebo demontáží krycího štítu zastavte motor a odpojte kabel svíčky (obr. 4).
2. Odšroubujte šroub, který uchycuje krycí štít ke skříni (obr. 5).
3. Dva osazené šrouby na skříni prostupují skrz otvory v krycím štítu a nemohou být uvolněny nebo odšroubovány. Krycí štít se pohybuje přes hlavy osazených šroubů (obr. 6).
4. Při instalaci stáhněte krycí štít ve směru hodinových ručiček, při demontáži proti směru hodinových ručiček.
5. Zajistěte šroubem.
6. Namontujte bezpečnostní štít nad otvor pro boční vyhazování trávy (obr. 7).
7. Zajistěte dvěma šrouby a matkami.
8. Zapojte kabel svíčky (obr. 4).

Před spuštěním

Poměr oleje a benzinu

Vaše sekačka Toro je poháněna dvoudobým motorem, vyžadujícím směs benzinu a oleje v poměru 32:1. Pokud byste nepoužili správnou směs, může to vyústit ve vážné poškození motoru.

Pro nejlepší mazání byl speciálně vyvinut dvoudobý olej Toro, který také umožňuje snadné startování a zajišťuje prodloužení životnosti motoru. Pokud není tento dvoudobý olej Toro k dispozici, smíchejte dva gallony benzinu s 8 uncemi jiného kvalitního oleje pro dvoudobé motory, který má na štítku vytištěnu certifikaci NMMA nebo BIA-TCW.

DŮLEŽITÉ: Nikdy nepoužívejte automobilový olej (tj. SAE 30, 10W30 atd.), olej pro dvoudobé motory, který není certifikován NMMA/BIA-TCW, nebo olej ve špatném poměru směsi, protože se motor může poškodit a na to se již nevztahuje záruka firmy Toro.

⚠ NEBEZPEČÍ

POTENCIÁLNÍ NEBEZPEČÍ

- **Za určitých podmínek je benzin velmi hořlavý a vysoce výbušný.**

CO SE MŮŽE STÁT

- **Požár nebo výbuch benzinu vás nebo jiné osoby může popálit a může způsobit škody na majetku.**

JAK SE VYHNOUT NEBEZPEČÍ

- **Používejte nálevku a naplňujte nádrž venku, v otevřeném prostoru a když je motor studený. Utřete všechen rozlitý benzin.**
- **Nenaplňujte nádrž až po okraj. Nádrž naplňujte benzinem tak, aby byla hladina 6 až 13 mm pod spodním okrajem plnicího hrdla. Tento prostor v nádrži umožní rozpínání benzinu.**
- **Při práci s benzinem nikdy nekuřte a držte se v bezpečné vzdálenosti od ohně nebo tam, kde mohou být benzinové výpary zapáleny jiskrou.**
- **Benzin skladujte ve schválené nádobě a tak, aby byl mimo dosah dětí.**
- **Nikdy nekupujte více benzinu, než zásobu na 30 dní.**

Míchání benzinu s olejem

Tento motor je certifikován tak, že pracuje na bezolovnatý benzin. Společnost Toro důrazně doporučuje pro používání ve výrobcích Toro, které jsou poháněny benzinovými motory, používání čerstvého, čistého, běžného **BEZOLOVNATÉHO** benzinu o oktanovém čísle 85 nebo vyšším. Bezolovnatý benzin má čistší spalování, prodlužuje životnost motoru a podporuje dobré startování tím, že se sníží vytváření usazenin ve spalovací komoře. V jiných státech než v USA se může použít benzin s olovem, je-li komerčně dostupný a naopak bezolovnatý není k dostání.

Pro jednoduchost a nejlepší výkon motoru smíchejte 8 uncí oleje Toro pro dvoudobé motory se dvěma galony čerstvého, bezolovnatého běžného benzinu.

Jeden galon benzinu nalijte do schválené nádoby na benzin a přidejte správné množství dvoudobého oleje. Na nádobu s benzinem nasaďte zátku a nádobu protřepejte, aby se benzin s olejem rádně promíchal (obr. 8). Pomalu odšroubujte zátku a dolijte zbývající benzin.

Poznámka: Nemíchejte benzin s olejem v palivové nádrži výrobku. Olej se při pokojové teplotě mísí snadno a důkladněji než olej studený.

Poznámka: NIKDY NEPOUŽÍVEJTE METANOL, BENZIN OBSAHUJÍCÍ METANOL, LIHOBENZIN OBSAHUJÍCÍ VÍCE NEŽ 10% ETANOLU, BENZIN PREMIUM NEBO BÍLÝ BENZIN PROTOŽE BY SE PALIVOVÝ SYSTÉM MOTORU MOHL POŠKODIT.

1. Před odkrytím zátky palivové nádrže okolí zátky otřete (obr. 9). Doplňte směs benzinu s olejem až po spodek plnicího hrdla, ne do plnicího hrdla. NÁDRŽ NEPŘEPLŇUJTE. Zátku opět našroubujte a dotáhněte a utřete veškerý případně rozlitý benzin.

Toro doporučuje, aby se do všech výrobků Toro na benzin přidával pravidelně při provozu i obdobích mimo provoz stabilizátor/kondicionér Toro. Stabilizátor/kondicionér Toro při provozu čistí motor a zabraňuje vytváření pryskyřičnatých usazenin v motoru v obdobích mimo provoz.

Nepoužívejte aditiva paliva jiná, než vyrobená speciálně pro stabilizaci paliva v průběhu uskladnění, jako je stabilizátor/kondicionér Toro nebo podobný výrobek. Stabilizátor/kondicionér Toro je stabilizátor/kondicionér, založený na ropném destilátu. Toro nedoporučuje stabilizátory s alkoholovým základem jako je etanol, metanol nebo izopropyl. Aditiva by se neměla používat při snaze o zvýšení výkonu motoru.

2. Zapojte kabel svíčky (byl-li odpojen) (obr. 4).

Příprava terénu a sekání

1. Před tím, než začnete s vlastním sekáním projděte si BEZPEČNOSTNÍ POKYNY a dobře si přečtěte tuto příručku.
2. Prostor, který se má posekat, zbavte větviček, kamenů, drátů i velkých větví a ostatních nežádoucích předmětů, které by mohly být sekačkou zachyceny nebo zasaženy nožem a mohly by od sekačky odlétnout.
3. Zabraňte každému, obzvláště dětem a domácím zvířatům, aby se pohyboval v prostoru sekání.
4. Nenarážejte do stromů, zdí, obrubníků nebo jiných pevných předmětů. Nikdy úmyslně nesekejte přes jakýkoliv předmět.
5. Dojde-li ke střetu s nějakým předmětem nebo když začne sekačka vibrovat, ihned zastavte motor, odpojte kabel svíčky a prohlédněte, zda není sekačka poškozena.
6. Je-li to nutné, vyměňte nůž za originální náhradní nůž Toro.

Provoz

Startování motoru

Poznámka: Postupujte dle kroků v části PŘED SPUŠTĚNÍM.

1. Páčku klapky přesuňte do polohy  (FAST) (obr. 10).
2. Třikrát (3) zmáčkněte iniciátor (obr. 11). Mezi zmáčknutími počkejte zhruba dvě (2) sekundy.

Poznámka: Iniciátor nepoužívejte pro opětné nastartování teplého motoru, po krátkém vypnutí.

3. Ovládací madlo nože držte u horní rukojeti (obr. 12).
4. Lehce vytáhněte držadlo startéru dokud necítíte odpor, poté prudce zatáhněte (obr. 12). Nechte lanko, aby se pomalu vrátilo zpět.

Poznámka: Pokud se vám nepodaří nastartovat na třetí (3) zdvih, opakujte kroky 2 až 4.

Zastavení motoru

1. Přesuňte páčku klapky do polohy (SLOW) (obr. 10).
2. Uvolněte madlo ovládání nože (obr. 13). Motor i nože se zastaví. Pokud se tak nestane, ihned se obraťte na odborný servis.

Opětné nastartování motoru

1. Opakujte postup NASTARTOVÁNÍ MOTORU s páčkou klapky v poloze (FAST).
2. Pokud se vám nepodaří nastartovat na třetí (3) zdvih, opakujte kroky 2 až 4 v postupu NASTARTOVÁNÍ MOTORU.

Poznámka: Po krátkém vypnutí motoru nepoužívejte při nastartování teplého motoru iniciátor.

Pohon pojezdu

(pouze modely s pojezdem)

1. Chcete-li sekat s pojezdem, stlačte madlo pojezdu k rukojeti a držte jej v této poloze (obr. 14).

Poznámka: Je nastavena maximální rychlost pojezdu. Jejího snížení se docílí zvýšením mezery mezi madlem a rukojetí.

2. Chcete-li vypojit pojezd, uvolněte madlo pojezdu (obr. 15).

Poznámka: Sekačka je opatřena volnoběžnou spojkou, která usnadňuje zpětné tahání sekačky. Chcete-li spojky vypnout, je někdy třeba postrčit po uvolnění madla samopohybu sekačku jeden palec vpřed.

Nastavení výšky sekání

Každé kolo je nastaveno individuálně nastavovací páčkou výšky kola. Výšky sekání jsou 1”, 1-1/2”, 2”, 2-1/2”, 3” a 3-1/2 palce (25, 38, 51, 64, 76 a 89 mm).

⚠ NEBEZPEČÍ

POTENCIÁLNÍ NEBEZPEČÍ
- **Při nastavování výšky sekání pomocí páček se mohou vaše ruce dostat do kontaktu s pohybujícím se nožem.**

CO SE MŮŽE STÁT
- **Kontakt s rotujícím nožem může způsobit vážné poranění.**

JAK SE VYHNOUT NEBEZPEČÍ
- **Zastavte motor a počkejte s nastavením výšky sekání dokud se nože zcela nezastaví.**
- **Nedávejte při nastavování výšky sekání prsty pod skříň sekačky.**

1. Chcete-li nastavit výšku sekání, stáhněte páčku nastavení směrem ke kolu a přesuňte ji do požadované polohy (obr. 16).
2. Uvolněte páčku nastavení výšky sekání a usaďte ji pevně do zářezu.

Poznámka: Všechna čtyři (4) kola nastavte na stejnou výšku.

Údržba

Aby byl zajištěn bezpečný a spolehlivý provoz, je třeba pravidelná údržba.

Doporučená tabulka údržby

Ošetřovaná součást	Servisní úkon	5 hodin	25 hodin	50 hodin	100 hodin
Uchycovací prvky	Uchycovací prvky nože a motoru pravidelně kontrolujte. Pro zajištění bezpečného provozu je třeba, aby byly všechny matky a šrouby dotažené.	X			
Filtr vzduchu	Vyjměte v vyčistěte jednou za sezónu nebo každých 25 hodin. **Pracujete-li v prašných podmínkách, je třeba tento interval zkrátit.**		X		
Svíčka	Vyčistěte, prohlédněte a nastavte mezeru mezi elektrodami. Je-li to nutné, vyměňte ji.		X		
Skříň	Očistěte od posekané trávy a špíny.		X		
Pojezd	Očistěte od posekané trávy a úlomků prostor pod krytem řemene a řemen.		X		
Nůž	Naostřete nebo vyměňte; dochází-li k otupení v náročných podmínkách nebo v písečném prostředí rychleji, provádějte údržbu častěji.			X	
Nožová brzda	Každých 50 hodin nebo před začátkem každé sezóny zkontrolujte dobu nutnou pro zastavení. Nůž se musí zastavit do 3 sekund od uvolnění madla; pokud tomu tak není, nechte sekačku opravit v autorizovaném servisu.			X	
Mazání	Namažte zadní držáky pro nastavení výšky (u modelů s pojezdem).			X	
Výfukové otvory	Čistěte každých 50 hodin nebo minimálně jednou za sezónu.			X	
Palivový systém	Zkontrolujte těsnost palivového potrubí a jeho stav. Je-li to nutné, vyměňte jej.			X	
Chladicí systém	Očistěte od posekané trávy, úlomků a špíny, které by mohly ucpat žebra pro chlazení vzduchem, a startér. Je-li větší možnost znečištění nebo je-li sekaná tráva vyšší, čistěte častěji.				X

⚠ UPÓZORNĚNÍ

POTENCIÁLNÍ NEBEZPEČÍ
- **Ponecháte-li zapojen kabel svíčky, může někdo jiný nastartovat motor.**

CO SE MŮŽE STÁT
- **Náhodné nastartování motoru může vážně vás nebo okolostojící poranit.**

JAK SE VYHNOUT NEBEZPEČÍ
- **Před prováděním jakékoliv údržby stáhněte kabel ze svíčky. Kabel odsuňte stranou, aby se náhodně svíčky nedotkl.**

Filtr vzduchu

Filtr vzduchu čistěte jednou za sezónu nebo každých 25 hodin; v prašných podmínkách jej čistěte častěji.

Poznámka: Motor nesmí pracovat bez filtru vzduchu; došlo by k nadměrnému opotřebení nebo poškození motoru.

1. Při vyjímání filtru vzduchu odklopte západku, otočte na stranu a vyhákněte (obr. 17).

2. Sejměte kryt a filtr vzduchu.

3. Vyperte filtr vzduchu v pracím detergenčním přípravku nebo v petroleji (obr. 18).

4. Pomačkejte filtr aby se odstranila přebytečná kapalina a vysušte papírovým ručníkem nebo hadrem.

5. Na filtr naneste jednu polévkovou lžíci oleje SAE 30W (obr. 19).

6. Filtr opět pomačkejte, aby se olej ve filtru rovnoměrně rozptýlil. Lehce vysušte papírovým ručníkem, aby se vysušil přebytek oleje.

7. Filtr usaďte zpět tak, aby jeho nejčistší strana směřovala ke karburátoru.

Poznámka: Přesvědčte se, že je filtr zcela usazen v krabici filtru a že je hladký a není přehnutý, aby byl zajištěn průchod vzduchu.

Vypouštění benzinu

1. Zastavte motor a nechte jej vychladnout. Stáhněte ze svíčky kabel.

Poznámka: Benzin vypouštějte pouze ze studeného motoru.

2. Sejměte zátku s palivové nádrže (obr. 9) a použijte násosku, aby se benzin mohl vypustit do čisté nádoby.

Poznámka: Toto je jediná doporučovaná metoda pro vypuštění paliva.

3. Opět nasaďte na svíčku kabel.

4. Nechte motor běžet dokud se sám nezastaví. Zkuste motor ještě jednou nastartovat, abyste se přesvědčili, že není v karburátoru benzin.

Svíčka

Svíčka, která je špinavá, zkorodovaná, zakarbonovaná nebo má opotřebované elektrody, může způsobovat obtížný start a špatný provoz.

Vyčistěte nebo vyměňte svíčku vždy jednou za sezónu nebo každých 25 hodin, podle toho, co nastane dříve. Používejte svíčku Champion RJ12C nebo ekvivalentní.

1. Stáhněte se svíčky kabel (obr. 4). Vyšroubujte svíčku a očistěte drátěným kartáčem, aby se odstranily karbonové usazeniny. NEČISTĚTE PÍSKOVÁNÍM. Zkontrolujte stav svíčky, zda není prasklá a zda nejsou elektrody poškozené nebo opotřebované. Je-li to nutné, vyměňte ji.

2. Nastavte vzdálenost mezi elektrodami na .035 palce (0,85 mm) (obr. 20).
3. Našroubujte svíčku rukou a dotáhněte na 180 in.-lbs. (15 ft.-lbs.) (20 N·m) (obr. 4).
4. Znovu nasaďte kabel na svíčku, je-li údržba hotova.

Čištění skříně sekačky

Čistá skříň sekačky umožňuje nejlepší výkon. Zkontrolujte, že se nikde neusazuje posekaná tráva a po každém použití ji očistěte.

1. Odpojte kabel svíčky (obr. 4).
2. Nechte motor běžet dokud se nespotřebuje zbytek benzinu nebo benzin vypusťte pomocí ručního čerpadla.

⚠ VÝSTRAHA

POTENCIÁLNÍ NEBEZPEČÍ
- **Benzin je velmi hořlavý, vysoce výbušný a za určitých podmínek může způsobit poranění osob nebo škodu na majetku.**

CO SE MŮŽE STÁT
- **Ze sekačky může po naklonění vytékat benzin z karburátoru nebo z palivové nádrže.**

JAK SE VYHNOUT NEBEZPEČÍ
- **Zamezte rozlití paliva tím, že necháte vypotřebovat všechen benzin nebo že vyčerpáte benzin ručním čerpadlem, nikdy ne násoskou.**

3. Nakloňte sekačku na pravou stranu (obr. 21).
4. Oškrabte ze skříně sekačky posekanou trávu a nečistoty pomocí stěrky z tvrdého dřeva.
5. Dejte sekačku do normální polohy.
6. Po ukončení údržba znovu zapojte kabel svíčky.
7. Naplňte palivovou nádrž čistou, čerstvou směsí benzinu a oleje.

Nůž

Maximální sekací výkon se docílí s rovným a ostrým nožem. Proto nůž pravidelně kontrolujte a naostřujte.

⚠ VÝSTRAHA

POTENCIÁLNÍ NEBEZPEČÍ
- **Nůž je ostrý.**

CO SE MŮŽE STÁT
- **Kontakt s nožem může způsobit závažné poranění.**

JAK SE VYHNOUT NEBEZPEČÍ
- **Noste ochranné rukavice nebo obalte ostré hrany nože hadrem.**

Přímost nože

1. Odpojte kabel svíčky (obr. 4).
2. Změřte vzdálenost od spodního okraje skříně sekačky ke konci nože (obr. 22). Otočte nožem o 180° a změřte vzdálenost ke druhému konci nože.

Poznámka: Nejsou-li naměřené hodnoty do 1/8 palce (3,2 mm), měl by se nůž vyměnit. Pokud nejsou naměřené hodnoty do 1/8 palce (3,2 mm) ani po výměně, měla by se ve vašem autorizovaném servisu firmy Toro překontrolovat přímost klikové hřídele.

Demontáž nože

1. Odšroubujte matici nože (obr. 23).
2. Sejměte nůž z pohonu nože (obr. 23).
3. Zkontrolujte ostří nože zda na něm nejsou zářezy, prověřte úhel sekání a ostrost. Je-li to nutné, nabruste jej nebo vyměňte.
4. Zkontrolujte pohon nože, zda není ohnutý nebo odstřižený hnací výstupek. Je-li to nutné, vyměňte jej.

Broušení nože

⚠ VÝSTRAHA

POTENCIÁLNÍ NEBEZPEČÍ
- **Při broušení nože mohou být náhodně odhozeny kousky nože.**

CO SE MŮŽE STÁT
- **Odletující předměty mohou způsobit vážné poranění oka.**

JAK SE VYHNOUT NEBEZPEČÍ
- **Při broušení nože noste na očích řádné ochranné pomůcky.**

1. U nože ostřete pilníkem nebo bruskou pouze náběžnou hranu nože. Nebruste mimo doporučenou oblast.

Poznámka: Nůž by se neměl brousit více než 5 palců (127 mm) od vnějších konců a ne méně než 2 palce (51 mm) od zadní hrany (obr. 24).

Vyvážení nože

1. Zkontrolujte vyvážení nože tím, že vložíte do středového otvoru nože dřík hřebíku nebo šroubováku, sevřeného vodorovně ve svěráku (obr. 25).
2. Stáčí-li se jeden z konců nože dolů, přibruste nebo připilujte tento konec (ne řezné ostří). Nůž je řádně vyvážen, když neklesá ani jeden konec.

Montáž nože

1. Nasaďte na klikovou hřídel pohon nože (byl-li odmontován) (obr. 23).
2. Nasaďte nůž na výstupky pohonu nože tak, aby byly zakřivené konce proti skříni sekačky. Zajistěte nůž matkou.
3. Dotáhněte matku na 47 ft.-lbs. (63 N·m) (obr. 26).

Poznámka: Po čtvrtém (4) nasazení a demontáži nože je třeba matku nože vyměnit. Není-li matka vyměněna, ztrácí se zajišťovací schopnost a matka se může uvolnit.

4. Po ukončení údržby znovu zapojte kabel svíčky (obr. 4).

Mazání

(pouze u modelů s pojezdem)

1. Otřete čistým hadrem mazací armatury na zadních nastavovacích prvcích výšky sekání (obr. 27).
2. Nasaďte na armaturu mazací pistoli a lehce natlačte dovnitř obsah jednoho nebo dvou zdvihů víceúčelového lithiového mazacího tuku č. 2. Přebytek tuku může poškodit těsnění a bránit řádnému provozu spojky kol.

Kabel pojezdu

(pouze u modelů s pojezdem)

Kdykoliv se mění výška rukojeti, když se namontuje nový kabel pojezdu nebo když prokluzuje hnací řemen, je nezbytné nastavení.

Kabel pojezdu se nastavuje na rukojeti přesunutím objímky kabelu, držené kabelovou opěrkou.

1. Uvolněte matku na kabelové opěrce (obr. 28).
2. Nastavte ovládání samopohybu na 1 až $1\frac{1}{2}$ palce (25 až 38 mm) od rukojeti (obr. 28).
3. Stáhněte kabelovou objímku (zcela mimo).
4. Dotáhněte matku na kabelové opěrce.
5. Uvolněte madlo a zkontrolujte, zda je kabel volný.

Poznámka: Kabel musí být při poloze madla uvolněného volný, jinak se může i při uvolnění madla sekačka pohybovat.

Čištění pohonu pojezdu

(pouze modely s pojezdem)

Za určitých podmínek se může pod krytem řemenového pohonu a v drážce kladky usazovat posekaná tráva. To může způsobit prokluzování řemene, poruchu pojezdu nebo poruchu zapojení pojezdu.

Každých 25 hodin provozu odstraňte zpod krytu řemene posekanou trávu a úlomky.

1. Odmontujte šroub a stáhněte kryt řemene směrem vzad, přičemž vyhákněte z otvorů v podlaze závěsy na přední straně krytu. Odklopte kryt na stranu a vyjměte zpod krytu a z drážky kladky úlomky (obr. 29).
2. Kryt řemene nasaďte opačným postupem.

Výfukové otvory

Karbonové usazeniny způsobují nadměrné opotřebení a ztrátu výkonu. Je-li to nutné, zkontrolujte stav a vyčistěte je.

1. Odmontujte svíčku. Viz část SVÍČKA.
2. Pomocí ručního pumpičky vypusťte benzin.
3. Nakloňte sekačku na pravou stranu (obr. 21).

⚠ VÝSTRAHA

POTENCIÁLNÍ NEBEZPEČÍ

- **Benzin je velmi hořlavý, vysoce výbušný a za určitých okolností může způsobit zranění osob nebo škodu na majetku.**

CO SE MŮŽE STÁT

- **Z nakloněné sekačky může unikat benzin z karburátoru nebo z palivové nádrže.**

JAK SE VYHNOUT NEBEZPEČÍ

- **Zabraňte rozlití benzinu tím, že necháte motor doběhnout a vypotřebovat tak veškerý benzin nebo ruční pumpičkou benzin vyčerpejte, nikdy ne násoskou.**

4. Odmontujte matici nože a nůž (obr. 23). Viz část DEMONTÁŽ NOŽE.
5. Sejměte pohon nože tak, že poklepete plastovým nebo fibrovým kladívkem ve směru otáčení (obr. 30). To uvolní pohon nože z kuželu na klikové hřídeli.
6. Odšroubujte závrtné šrouby, přidržující kryt tlumiče a výfukovou klapku k montážní desce motoru (obr. 31).
7. Drátěným kartáčem očistěte karbonové usazeniny z krytu tlumiče a výfukové klapky tak, aby se vyčistily výfukové průduchy. Otřete tlumič dočista papírovým ručníkem nebo hadrem.
8. Pomalu otáčejte klikovou hřídelí, dokud píst nezakryje výfukové otvory (obr. 32).

9. Vezměte 3/8-palcový dřevěný kolík, vložte jej do otvorů a uvolněte karbonové usazeniny.

Poznámka: Nepoužívejte kovové nářadí, mohlo by píst poškrábat.

10. Postavte sekačku rovně.

11. Přidržujte madlo ovládání nožů u horní rukojeti (obr. 33) a několikrát zatáhněte startovacím lankem, aby se uvolněný karbon dostal ven.

12. Nasaďte na montážní desku motoru výfukovou klapku a kryt tlumiče (obr. 31). Dotáhněte závrtné šrouby na 155 in.-lbs. (13 ft.-lbs.) (18 N·m).

13. Připevněte pohon nože a nůž pomocí matky nože. Viz část NAMONTOVÁNÍ NOŽE.

14. Dotáhněte matku nože na 47 ft.-lbs. (63 N·m).

15. Otočte sekačku do normální polohy.

16. Po ukončení údržby nasaďte zpět kabel svíčky.

17. Naplňte nádrž čistou a čerstvou směsí benzinu s olejem.

Odstraňování závad

Vaše sekačka byla navržena a zkonstruována tak, aby byl provoz bez potíží. Pečlivě zkontrolujte následující součásti a položky. Pokud problém přetrvává, obraťte se na váš autorizovaný servis.

ZÁVADA	NÁPRAVA
Motor nelze nastartovat	1. Naplňte palivovou nádrž čerstvou směsí benzinu a oleje. 2. Přesuňte páčku klapky do polohy FAST. 3. Třikrát (3) zmáčkněte iniciátor. 4. Svíčka • Připojte kabel svíčky • Vyčistěte svíčku, zkontrolujte vzdálenost mezi elektrodami a je-li poškozená, vyměňte ji
Motor startuje s obtížemi nebo ztrácí výkon	1. Vypusťte palivovou nádrž a znovu ji naplňte čerstvou směsí benzinu a oleje 2. Vyčistěte nebo vyměňte vložku filtru vzduchu 3. Vyčistěte výstupní zařízení pro posekanou trávu 4. Očistěte sekačku zespod 5. Vyčistěte svíčku, zkontrolujte vzdálenost mezi elektrodami a vyměňte ji, je-li poškozená. 6. Zkontrolujte olej v motoru
Motor běží nerovnoměrně	1. Zapojte kabel svíčky 2. Vyčistěte svíčku, zkontrolujte vzdálenost mezi elektrodami a vyměňte ji, je-li poškozená 3. Přesuňte páčku klapky z polohy SLOW do polohy FAST 4. Vyměňte vložku filtru vzduchu

ZÁVADA	NÁPRAVA
Sekačka nebo motor nadměrně vibruje	1. Proveďte vyvážení nože 2. Dotáhněte matku nože 3. Vyčistěte výstupní zařízení pro posekanou trávu 4. Očistěte sekačku zespod 5. Dotáhněte přidržovací šrouby motoru.
Nestejná výška sekání	1. Nastavte všechna čtyři (4) kola na stejnou výšku 2. Naostřete nůž a proveďte jeho vyvážení 3. Změňte způsob sekání 4. Očistěte sekačku zespod
Výstupní zařízení se zanáší	1. Přesuňte páčku klapky z polohy SLOW do polohy FAST 2. Zvyšte výšku sekání 3. Před sekáním ponechte trávu uschnout 4. Očistěte sekačku zespod
Nefunguje pojezd	1. Nastavte kabel pojezdu 2. Vyčistěte prostor pod krytem řemene od úlomků

Příslušenství

Pro zvláštní podmínky lze následující příslušenství zakoupit ve vašem místním autorizovaném servisu firmy Toro.

- Souprava zadního vaku, model č. 59187

Skladování

Připravujete-li sekačku na uložení po sezóně, proveďte následující údržbu. Viz též část ÚDRŽBA.

Sekačku skladujte v chladném a suchém místě.

Palivo

⚠ VÝSTRAHA

POTENCIÁLNÍ NEBEZPEČÍ

- **Za určitých podmínek je benzin velmi hořlavý a vysoce výbušný.**

CO SE MŮŽE STÁT

- **Požár nebo výbuch benzinu vás nebo jiné osoby může popálit a může způsobit škody na majetku.**

JAK SE VYHNOUT NEBEZPEČÍ

- **Benzin (palivo) neskladujte po dlouhou dobu.**
- **Aby se předešlo možnému výbuchu výparů paliva, neskladujte sekačku s palivem v nádrži nebo karburátoru v uzavřeném prostoru s otevřeným ohněm. (Příklad: ohniště nebo věčné světélko karmy).**
- **Před skladováním v jakémkoliv uzavřeném prostoru nechte nejprve motor vychladnout.**

Před delším uložením buď benzin vypusťte z palivové nádrže nebo přidejte do benzinu aditivum. Při vypouštění benzinu postupujte dle kapitoly Vypouštění benzinu, str. 13. Po vypuštění benzinu nastartujte motor a nechte jej jít naprázdno dokud se všechno palivo nespotřebuje a motor se nezastaví. Ještě dvakrát zkuste zařízení nastartovat, aby byla jistota, že v zařízení nezůstal žádný benzin. Pokud se benzin nevypustí a přitom se nepřidá aditivum, vytvoří se pryskyřičnaté usazeniny a způsobí špatný provoz motoru a problémy se startováním.

Poznámka: Pracuje-li motor na okysličený benzin nebo na benzin s přísadami (benzin ve směsi a alkoholem nebo éterem), vypusťte před uložením z nádrže veškeré palivo a nechte motor běžet dokud se motor nezastaví.

Motor

1. Vymontujte svíčku. Z plechovky oleje nalijte zhruba jednu polévkovou lžíci oleje do otvoru svíčky (obr. 34).
2. Pomalu několikrát otočte motorem pomocí madla startéru, aby se olej rozptýlil (obr. 33).
3. Vyměňte svíčku, ale NEZAPOJUJTE kabel svíčky.

Skládání rukojeti

1. Stlačte k sobě dolní část rukojeti a stáhněte je mimo zarážky držáku rukojeti (obr. 35).
2. Otočte rukojeť směrem dopředu sekačky (obr. 36).

Poznámka: Rukojeť skládejte jenom tak, jak je vyobrazeno. Je-li rukojeť složena opačným směrem, poškodí se ovládací kabely.

3. Uvolněte knoflíky, přidržující horní část rukojeti ke spodní části a složte horní část zpět směrem dozadu sekačky do polohy pro skladování.

Uvedení do provozu po delší přestávce

1. Rozložte rukojeť. Viz pokyny pro montáž rukojeti v části MONTÁŽ.
2. Zkontrolujte a dotáhněte všechny úchyty.
3. Odmontujte svíčku (obr. 4) a rychle otáčejte za použití startéru motorem, aby se z válce dostal přebytečný olej. Svíčku očistěte nebo vyměňte, je-li prasklá, rozbitá nebo pokud jsou opotřebované elektrody.
4. Namontujte svíčku a dotáhněte ji na 180 in.-lbs. (15 ft.-lbs.) (20 N·m).
5. Proveďte doporučené úkony údržby. Viz část ÚDRŽBA.
6. Naplňte palivovou nádrž (obr. 9) čerstvou směsí benzin/olej.
7. Znovu zapojte kabel svíčky (obr. 4).