FORMULAR NR. 3319–182DK Rev A

TORO®

53cm Recycler®

Plæneklipper

Modelnr. 20776 – 7900001 og opefter

Brugerhåndbog

Figurer

1

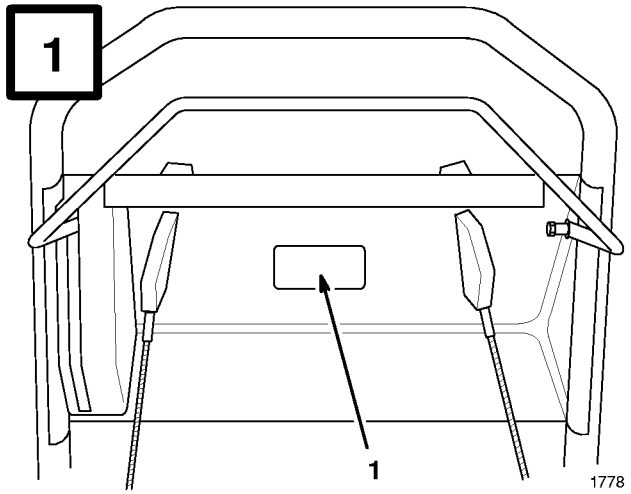

1. Model- og serienummerplade

3

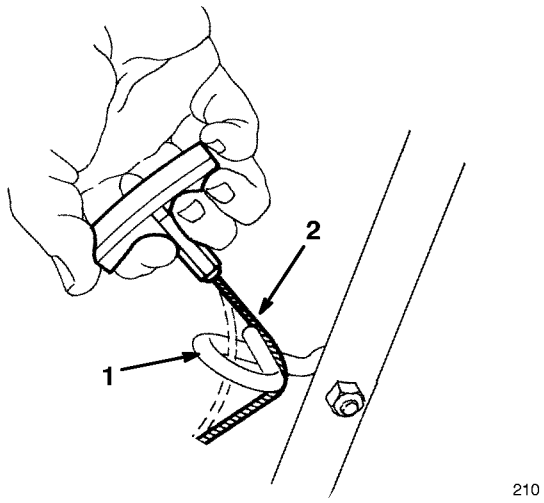

1. Snorstyr
2. Startersnor

2

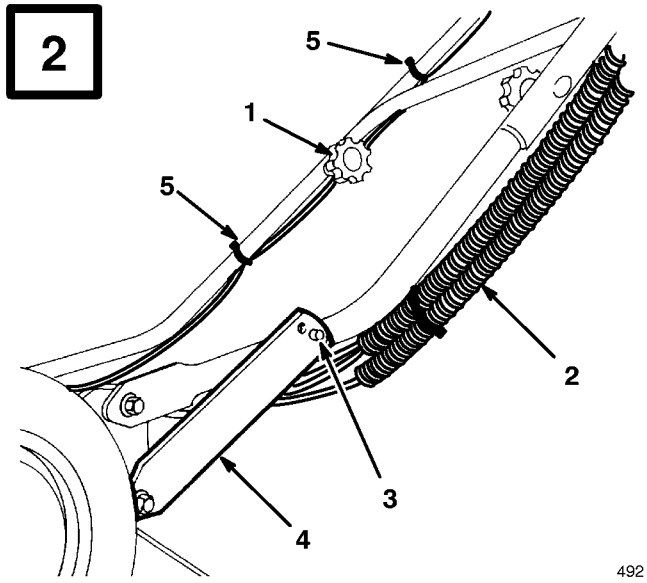

1. Låsehåndtag
2. Gasregulatorkabel
3. Studs på styregreb
4. Håndtagslås
5. Kabelbinder

4

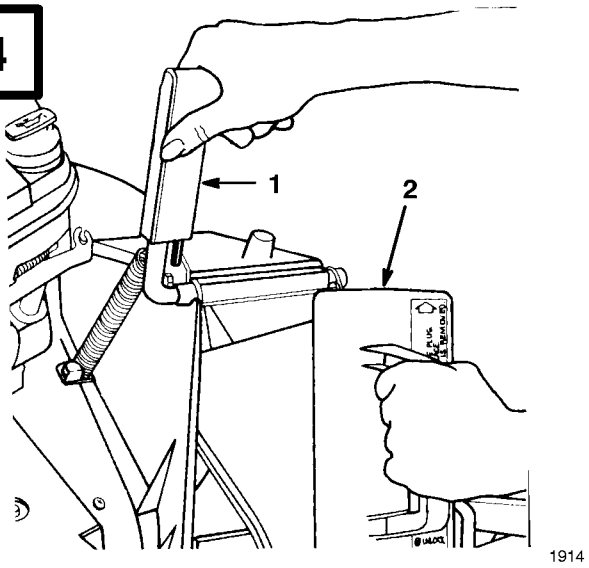

1. Håndtag
2. Skuffe drejet med uret

© The Toro Company – 1996, Rev. 1998
All Rights Reserved
Printed in USA

5

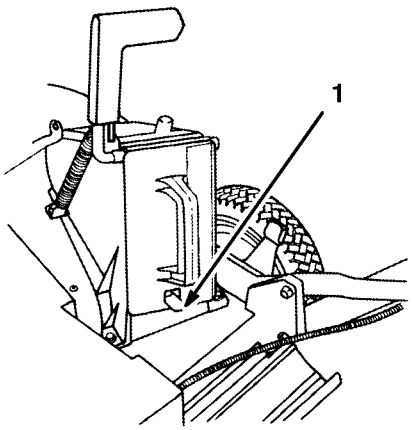

1915

1. Fjederclips

6

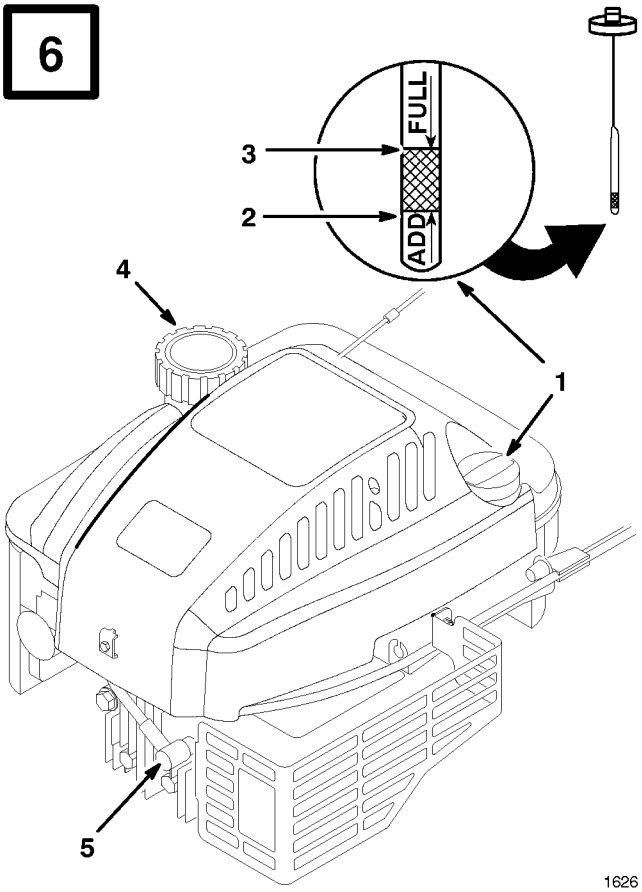

1626

1. Oliepind
2. “ADD”-mærke (påfyld)
3. “FULL”-mærke (fuld)
4. Brændstoftankdæksel
5. Tændrørskabel

7

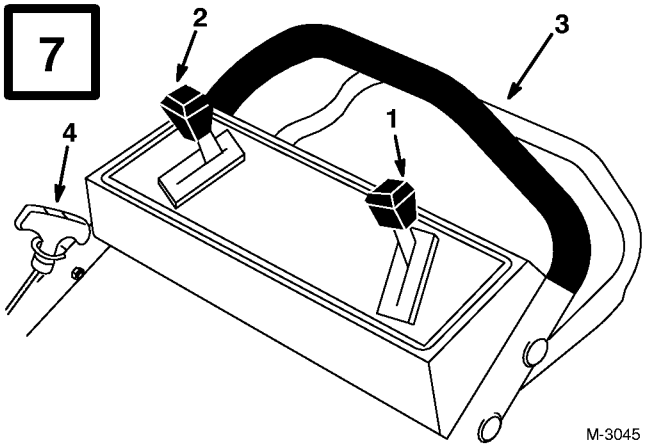

M-3045

1. Gasregulator
2. Fremtrækshastighedsregulator
3. Sikkerhedsgreb til fremtræk
4. Snorestarter

8

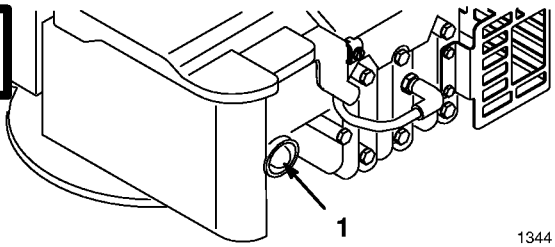

1344

1. Spædebold

9

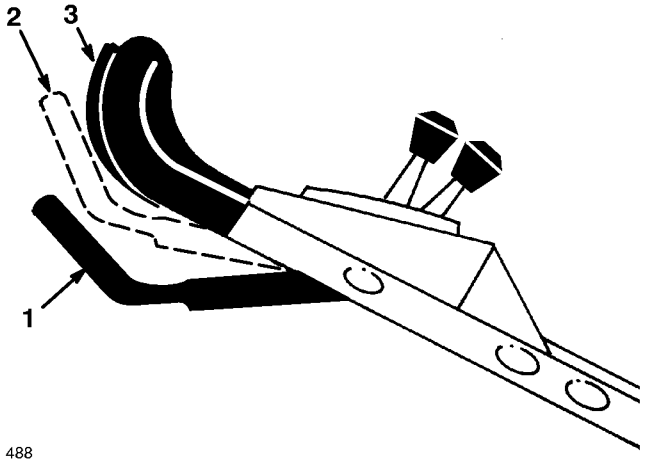

488

1. Sikkerhedsgreb
2. RUN/SHIFT-stilling (kør/skift)
3. DRIVE-stilling (kør)

10

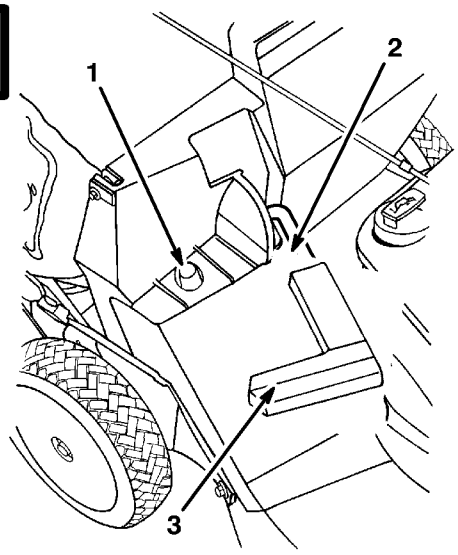

1912

1. Poseramme på holdestuds
2. Palkontaktholder
3. Håndtag helt fremad. Udblæsningslem lukket

11

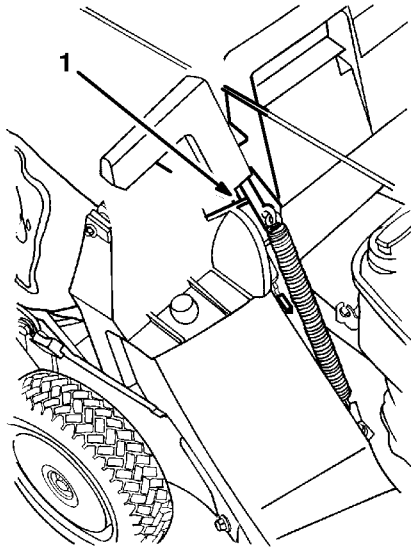

1913

1. Pal låst i poseindhak

12

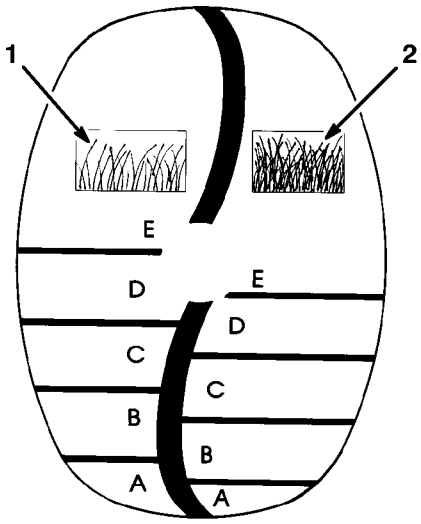

971

1. Græsklippeskala for spredt/normal græstæthed
2. Græsklippeskala for frodig græstæthed

13

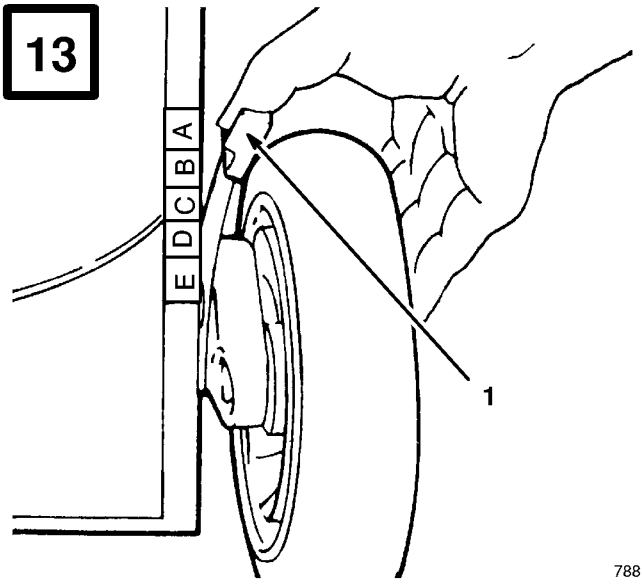

788

1. Klippehøjdearm

14

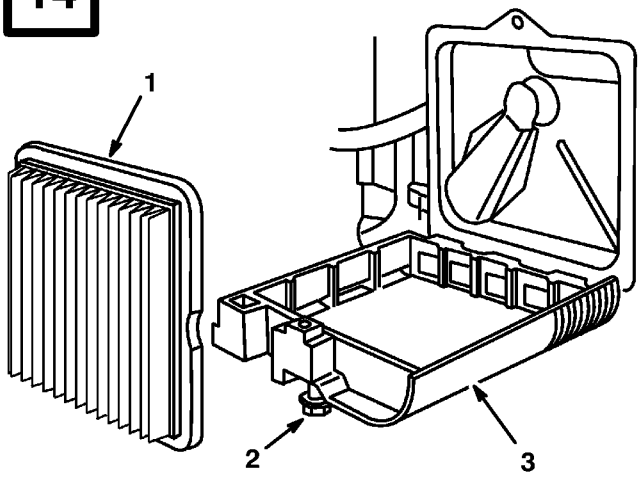

1003

1. Luftfilter
2. Skrue
3. Dæksel

15

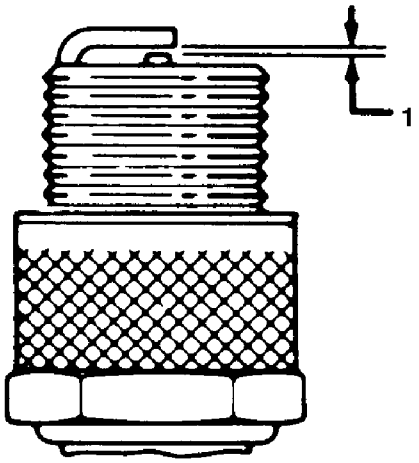

1. 0,030" (0,76 mm)

16

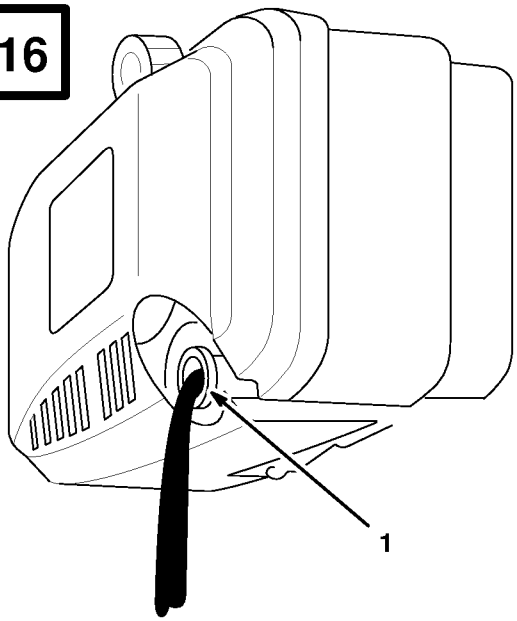

1782

1. Oliepåfyldningsrør

17

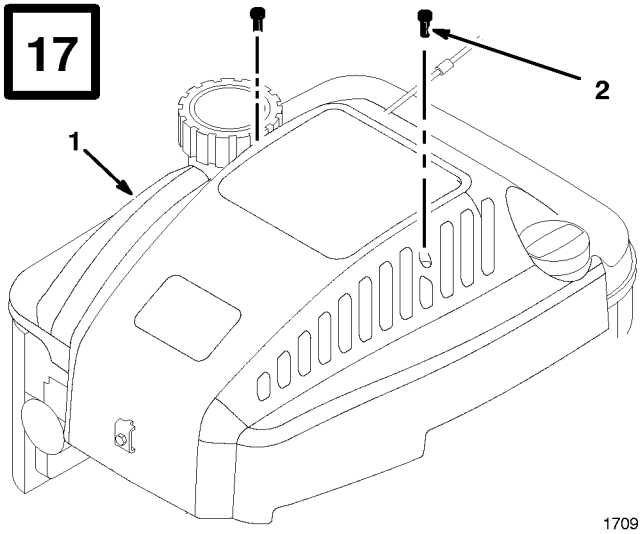

1709

1. Dæksel
2. Skrue (2)

18

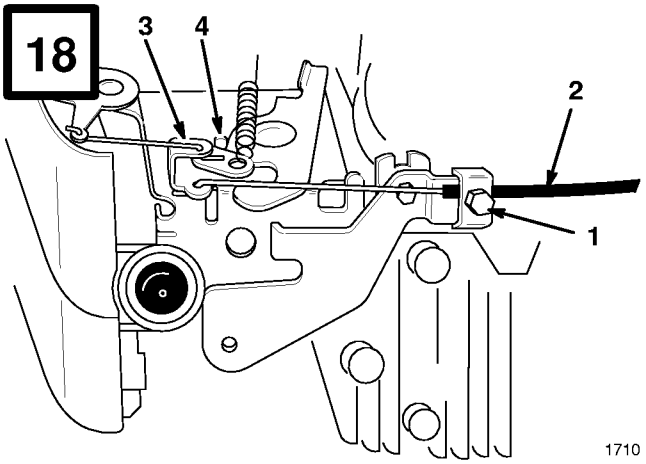

1. Kabelklemskrue
2. Gaskabel
3. Gasspjældsarm
4. Gasspjældstop

19

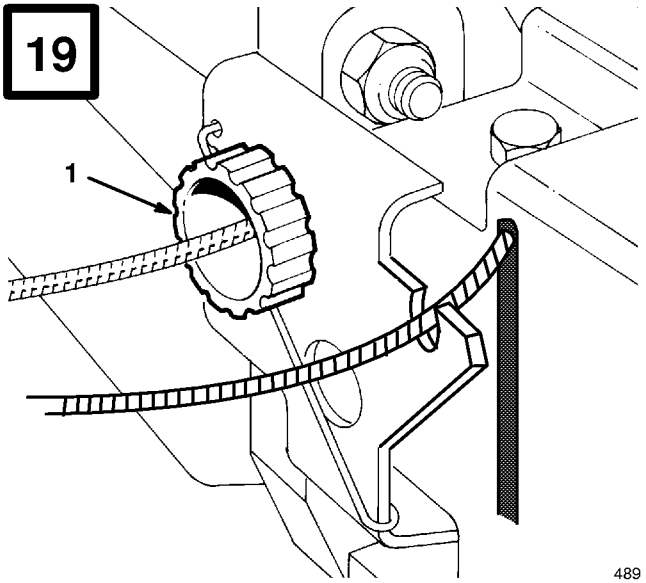

1. Regulatorknap

20

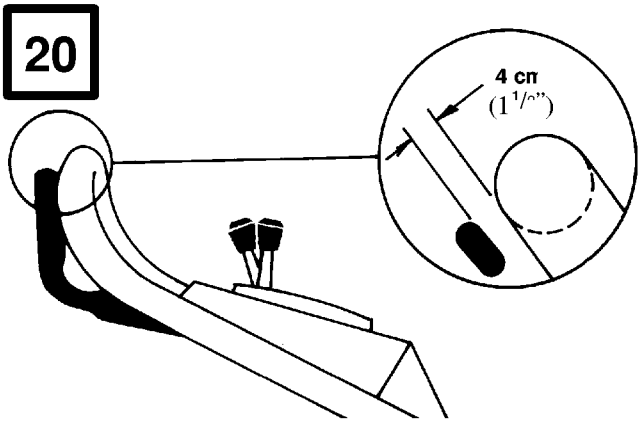

21

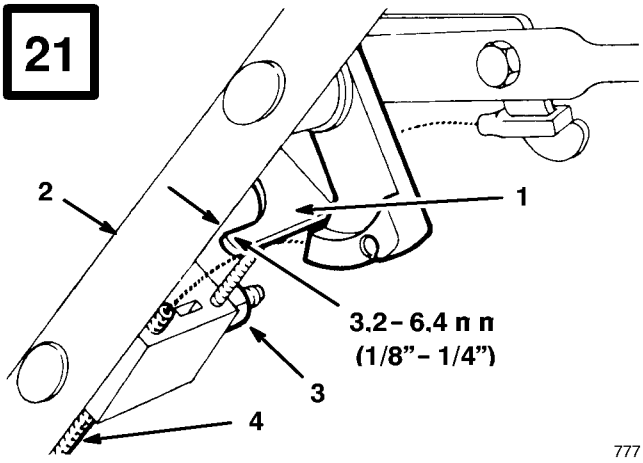

1. Bremsearm
2. Håndtag
3. Møtrik
4. Kabelføring

22

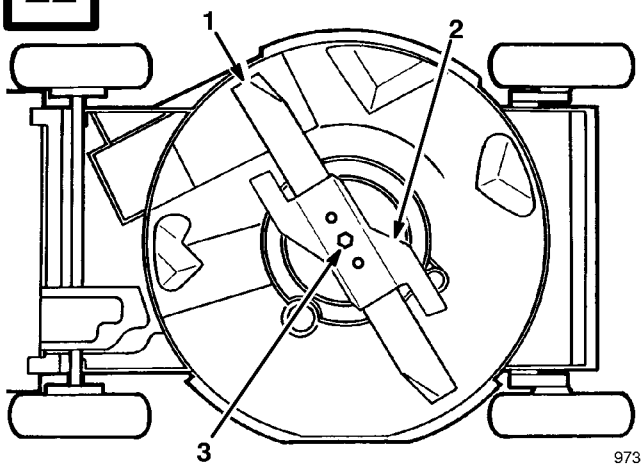

973

1. Klippekniv
2. Fartregulator
3. Knivbolt

23

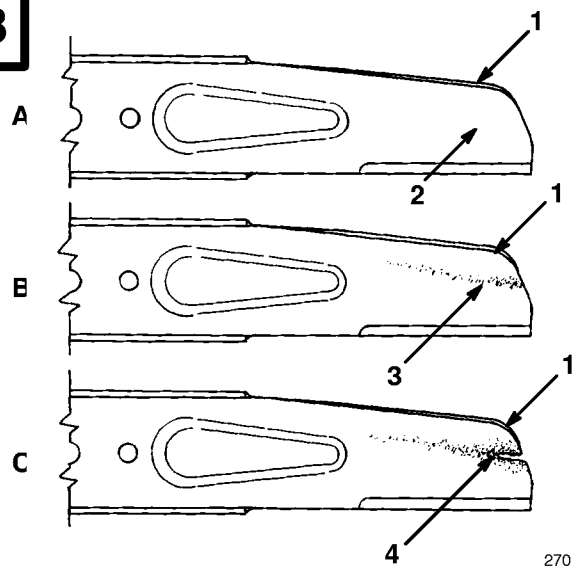

270

1. Vinge
2. Flad del af kniven
3. Slitage
4. Revnedannelse

24

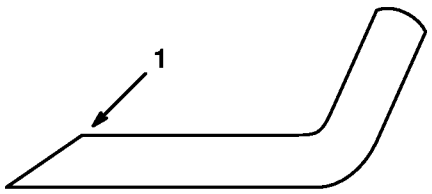

153

1. Slibning må kun foretages i denne vinkel

25

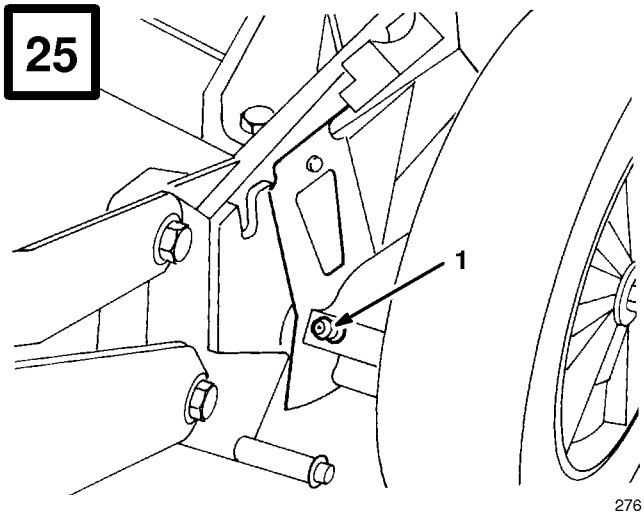

276

1. Smørenippel

26

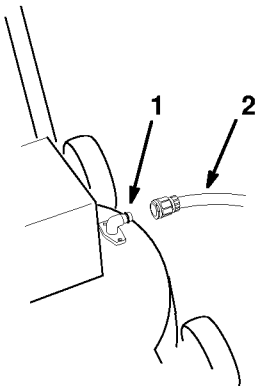

M-3044

1. Vaskefitting
2. Slange

27

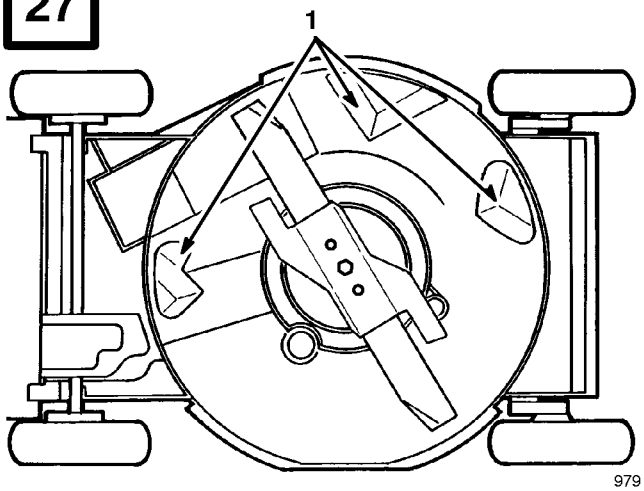

979

1. Spredningsplader

28

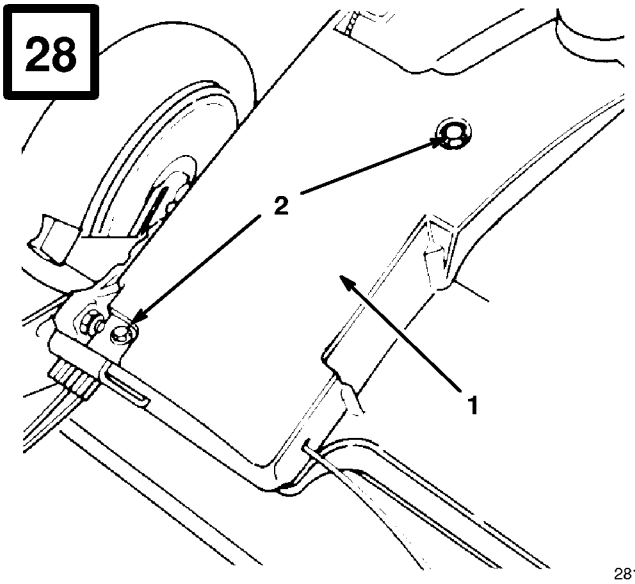

281

1. Remdæksel
2. Skruer

29

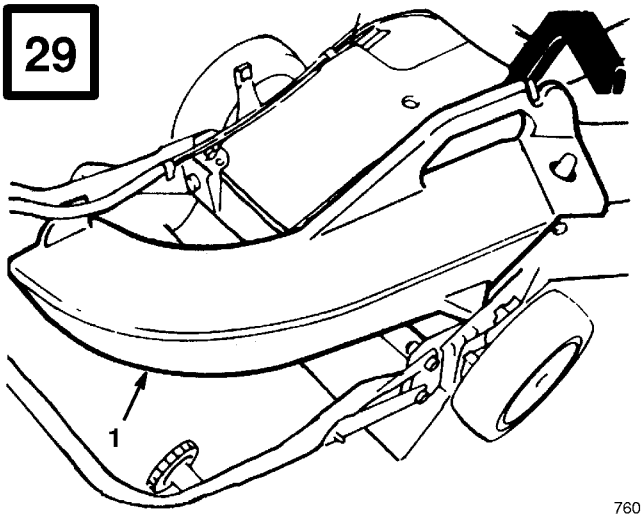

760

1. Sideudblæsningssliske

30

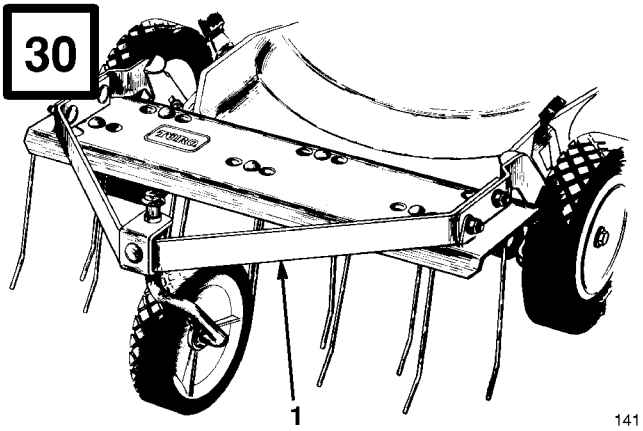

141

1. Tilbehør til fjernelse af sammenfiltret græs

Indholdsfortegnelse

	Side
Introduktion	1
Sikkerhed	2
Oplæring	2
Klargøring	2
Betjening	2
Vedligeholdelse og opbevaring	3
Lydtryksniveau	4
Lydeffektniveau	4
Vibrationsniveau	4
Symbolforklaring	4
Samling	7
Montering af håndtag	7
Montering af startersnor	7
Montering af udblæsningskanalskuffe	7
Før start	7
Påfyldning af olie i krumtaphuset	7
Påfyldning af benzin	8
Tips om Recycler	9
Gode råd	9
Slåning af græs	9
Klipning af blade	10
Betjening	10
Gode råd om betjening	10
Start, standsning og fremtræk	10
Brug af udblæsningskanalskuffe	11
Brug af opsamlingsposen	11
Indstilling af klippehøjde	13
Vedligeholdelse	14
Eftersyn af luftfilter	14
Udskiftning af tændrør	14
Aftapning af benzin	14
Olieskift i krumtaphus	15
Justering af gasregulatoren	15
Rensning af kølesystemet	15
Justering af hjuldrevet	15
Justering af bremsekablet (Fig. 21)	16
Eftersyn/afmontering/ slibning af kniven	16
Smøring	17
Rengøring	17
Opbevaring	18
Tilbehør	19

Introduktion

Tak fordi du købte et Toro-produkt.

Hos Toro ønsker vi alle, at du bliver helt tilfreds med dit nye Toro-produkt. Du er derfor velkommen til at kontakte din lokale autoriserede forhandler, hvis du har brug for hjælp i forbindelse med eftersyn, originale Toro-reservedele eller andre oplysninger.

Når du kontakter din autoriserede forhandler eller fabrikken, skal du altid oplyse produktets model- og serienummer. Disse numre gør det muligt for forhandleren eller servicemedarbejderen at give dig præcise oplysninger om lige netop dit produkt. Du finder model- og serienummerpladen på det sted på produktet, som er vist nedenfor (Fig. 1).

Skriv produktets model- og serienumre i nedenstående rubrik til senere brug.

Modelnr. _____

Serienr. _____

Du bør læse denne håndbog omhyggeligt, så du lærer at betjene og vedligeholde dit produkt korrekt. Ved at læse denne håndbog kan du og andre undgå at komme til skade og beskadige produktet. Selv om Toro udvikler, fremstiller og markedsfører sikre, topmoderne produkter, er du selv ansvarlig for at anvende produktet korrekt og sikkert. Du har ligeledes ansvaret for at fortælle de personer, som du giver lov til at bruge produktet, hvordan de anvender det sikkert.

Toros advarselssystem i denne håndbog advarer dig om mulige farer og giver dig særlige sikkerhedsoplysninger, der hjælper dig og andre med at undgå personskade eller død. Ordene FARE,

ADVARSEL og FORSIGTIG anvendes til at angive risikoniveauet. Uanset risikoniveauet bør du altid udvise størst mulig forsigtighed.

FARE angiver en stor farekilde, der vil medføre alvorlig personskade eller død, hvis de anførte anbefalinger ikke følges.

ADVARSEL angiver en mulig farlig situation, der kan medføre alvorlig personskade eller død, hvis de anførte anbefalinger ikke følges.

FORSIGTIG angiver en mulig farlig situation, der kan medføre lettere eller mindre alvorlige skader, hvis de anførte anbefalinger ikke følges.

Der anvendes yderligere to ord til at gøre opmærksom på oplysninger af væsentlig betydning. "Vigtigt" henviser til særlige oplysninger af mekanisk karakter, mens "Bemærk" anvendes til at fremhæve oplysninger af mere generel natur, der er vigtige at bemærke.

For at afgøre hvad der er plæneklipperens venstre og højre side, skal du stille dig bag håndtaget i normal betjeningsstilling.

Sikkerhed

Oplæring

1. Læs vejledningen omhyggeligt. Gør dig endvidere fortrolig med betjeningshåndtagene og den korrekte brug af redskabet.

2. Lad aldrig børn eller andre personer, der ikke kender denne vejledning, bruge plæneklipperen. Der kan være nationale bestemmelser, der sætter grænser for brugerens alder.

3. Brug aldrig plæneklipperen, når der er andre mennesker, især børn, eller dyr i nærheden.

4. Du skal huske, at brugeren er ansvarlig for de ulykker eller farlige situationer, som andre mennesker eller disses ejendom udsættes for.

Klargøring

1. Når du slår græs, skal du altid bære solidt fodtøj og lange bukser. Slå aldrig græs med bare fødder eller åbne sandaler.

2. Du bør altid efterse det område, hvor du skal bruge plæneklipperen, og fjerne alle genstande, der kan blive slynget ud af plæneklipperen.

3. ADVARSEL – Benzin er yderst brandfarlig.

- Opbevar kun brændstof i beholdere, der er beregnet til formålet.
- Påfyld kun brændstof udendørs og ryg aldrig, mens du fylder brændstof på.
- Påfyld brændstof, før du starter motoren. Fjern aldrig tankdækslet og påfyld aldrig benzin, mens motoren kører eller når motoren er varm.
- Start aldrig motoren, hvis du har spildt benzin, men kør plæneklipperen væk fra det område, hvor der er spildt benzin og undgå at gøre noget, der kan antænde benzinen, før benzindampene er væk.
- Husk at sætte påfyldningsdækslet sikkert på brændstoftanken og beholdere.

4. Udskift defekte lyddæmpere.

5. Før du starter plæneklipperen, skal du altid sikre dig, at knivene, knivboltene og skæreknivsamlingen ikke er slidte eller beskadigede. Udskift slidte eller ødelagte knive og bolte sætvis for at opretholde en korrekt afbalancering.

6. Ved maskiner med flere knive skal du være opmærksom på, at du ved at dreje en kniv kan sætte andre knive i bevægelse.

Betjening

1. Start aldrig motoren i lukkede rum, hvor farlige kuliltedampe kan ansamles.

2. Slå kun græs i dagslys eller med gode projektører.

3. Undgå at bruge plæneklipperen på vådt græs i det omfang, det er muligt.

4. Sørg altid for at have godt fodfæste, når du slår græs på skråninger.

5. Gå med plæneklipperen. Løb aldrig.

6. Hvis du anvender en rotorplæneklipper med hjul, skal du altid køre på tværs af skråninger og aldrig op og ned.

7. Du skal altid udvise den største opmærksomhed, når du ændrer retning på en skråning.

8. Slå aldrig græs på meget stejle skråninger.

9. Du skal udvise den største forsigtighed, når du vender eller trækker plæneklipperen mod dig.

10. Stop altid kniven, hvis plæneklipperen skal vippes for at køre hen over steder, hvor der ikke er græs, når du flytter plæneklipperen til og fra det sted, hvor der skal slås græs.

11. Brug aldrig plæneklipperen, hvis skærme eller skjolde er defekte, eller uden at sikkerhedsanordninger som deflektorskærme og/eller græsopsamlere er på plads.

12. Undgå at foretage ændring af motorens regulatorindstillinger og undgå at overbelaste motoren.

13. Sørg for at alle knive og drevkoblinger er frakoblet, før du starter motoren.

14. Følg instruktionerne omhyggeligt, når du starter eller tilkobler motoren og stå med begge fødder i sikker afstand fra kniven(e).

15. Undgå at vippe plæneklipperen, når du starter eller tilkobler motoren, undtagen hvis plæneklipperen skal vippes ved start. I så fald bør du vippe den mindst muligt og kun den del, der vender bort fra dig selv.

16. Start ikke motoren, når du står foran udblæsningsåbningen.

17. Anbring aldrig hænder eller fødder i nærheden af eller under roterende dele. Hold altid god afstand til udblæsningsåbningen.

18. Løft og bær aldrig en plæneklipper, mens motoren er i gang.

19. Stands motoren og tag tændrørskablet af.

- før du fjerner tilstopninger eller renser en tilstoppet udblæsning;
- før du efterser, rengør eller reparerer plæneklipperen;
- når du har ramt en genstand. Du bør efterse plæneklipperen for eventuelle beskadigelser og foretage de nødvendige reparationer, før du starter og bruger plæneklipperen igen;
- hvis plæneklipperen begynder at ryste unormalt (undersøg årsagen med det samme).

20. Stands motoren

- hver gang du forlader plæneklipperen;
- før du fylder brændstof på.

21. Husk at nedsætte motorens omdrejninger, før du standser plæneklipperen, og hvis motoren er udstyret med en brændstofhane, skal du lukke for brændstoftilførslen, når du er færdig med at slå græs.

22. Gå langsomt, når der anvendes et efterspændt sæde.

Vedligeholdelse og opbevaring

1. Sørg for, at alle møtrikker, bolte og skruer er godt fastspændt på plæneklipperen, så denne altid er i forsvarlig driftsmæssig stand.

2. Opbevar aldrig plæneklipperen med benzin i tanken i en bygning, hvor dampe kan komme i kontakt med åben ild eller gnister.

3. Lad motoren køle af efter brug, før den anbringes i et lukket rum.

4. For at nedsætte brandfaren, bør motor, lyddæmper, batterirum og benzinopbevaringssteder holdes fri for græs, blade og for meget smørefedt.

5. Undersøg hyppigt, om græsopsamleren er slidt eller ødelagt.

6. Udskift slidte eller ødelagte dele af hensyn til sikkerheden.

7. Hvis benzin skal tappes af brændstoftanken, bør dette foregå udendørs.

Lydtryksniveau

Denne plæneklipper har et ækvivalent, kontinuerligt A-vægtet lydtryk ved brugerens øre på 84,2 dB(A), baseret på målinger foretaget på tilsvarende maskiner i henhold til ANSI B71.5-1984.

Lydeffektniveau

Denne maskine har et lydeffektniveau på 97 LwA, baseret på målinger foretaget på tilsvarende maskiner i henhold til EU-direktiv 84/538/EØF med senere ændringer.

Vibrationsniveau

Denne plæneklipper har et maksimalt vibrationsniveau for hænder/arme på 6,61 m/s^2 baseret på målinger foretaget på tilsvarende maskiner i henhold til ISO 5349.

Symbolforklaring

Advarselstrekant – symbolet inde i trekanten angiver en fare



Advarselssymbol vedr. sikkerhed



Læs brugerhåndbogen



Læs den tekniske håndbog vedr. korrekte eftersynsprocedurer



Hold sikker afstand til plæneklipperen

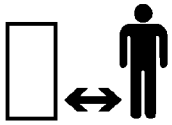

Åbn og fjern aldrig sikkerhedsafskærmninger, når motoren kører

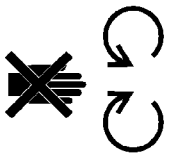

Roterende knive kan afskære tæer eller fingre. Hold sikker afstand til plæneklipperens kniv, når motoren er i gang



For at undgå at ødelægge knivene ved slåning af halm bør der anvendes knivforstærker, når plæneklipperen er udstyret med halmslåningsskuffe

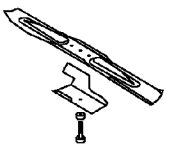

Gear

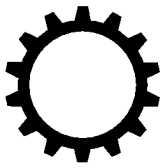

Olie



Hold sikker afstand til plæneklipperen

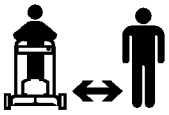

Udkastede eller flyvende genstande – hele kroppen er udsat

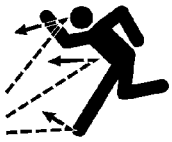

Udkastede eller flyvende genstande – rotorplæneklipper med sideudblæsning. Sørg for, at deflektorskærmen er på plads

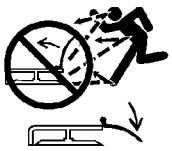

Stands motoren, før du forlader betjeningspositionen



Timetæller/total antal driftstimer

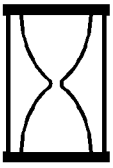

Hurtig



Langsom



Forøgelse/nedsættelse



Smørenippel



Tændt/kører



Indkobling

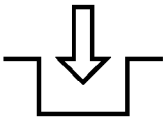

Udkobling

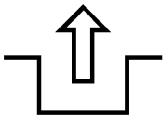

Batteriladetilstand

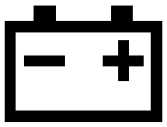

Brændstof

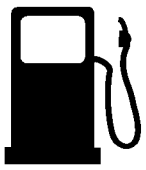

Neutral

N

Første gear

1

Andet gear

2

Tredje gear

3

Motorstart

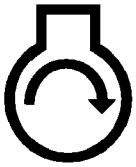

Standsning af motor



Choker

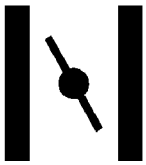

Spædning (starthjælp)



Tryk på spædebolden tre gange

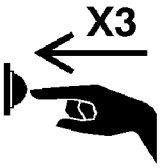

Bortskaf batterier på korrekt vis



Sæt nøglen i tændingen

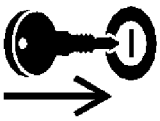

Drej nøglen i tændingslås



Flyt gasregulatoren



Skærekniv – hovedsymbol



Skærekniv – højdeindstilling



Træk i snor



Hjul



Hjultræk

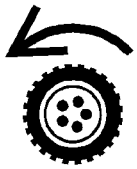

Sænk sikkerhedsgrebet



Hæv sikkerhedsgrebet



Hæv/sænk sikkerhedsgrebet



Hæv/sænk sikkerhedsgrebet

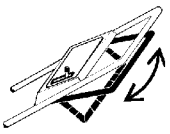

Flyt gasregulatoren fremad

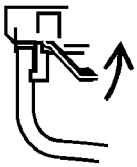

Flyt gasregulatoren bagud

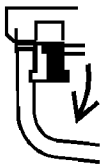

Hæv sikkerhedsgrebet



Hæv sikkerhedsgrebet



Sænk sikkerhedsgrebet



Samling

Montering af håndtag

1. Indpas håndtagene og tilspænd håndtagets knapper (Fig. 2). Buk håndtagets låse let mod hinanden (Fig. 2).

2. Drej håndtaget bagud, indtil håndtagstappen låser ind i det midterste hul på håndtagslåsen (Fig. 2). Hvis håndtagshøjden ikke er tilfredsstillende, justeres denne ved at anbringe håndtagstappen i et andet hul. Sørg for at styrekablerne er ført korrekt med kabelbindere.

Montering af startersnor

1. Træk startersnoren gennem snorstyreskinnen på grebet (Fig. 3). Frembring slør i snoren ved at trække i sikkerhedsgrebet på håndtaget for at udløse knivbremsen.

Montering af udblæsningskanalskuffe

1. Sørg for, at plæneklipperen er slukket.

2. Åbn udblæsningslemmen ved at flytte den bagud (Fig. 4). Hold fast i udblæsningslemmens håndtag for at forhindre den fjederbelastede lem i at lukke, mens skuffen sættes ind.

3. Da skuffen er en lille smule bredere end udblæsningskanalens åbning, drejes skuffen en lille smule med uret, mens den sættes ind (Fig. 4). Sørg for at pilen på skuffens skilt peger opad.

4. Skub skuffen helt ind, indtil fjederclipsen på bunden af skuffen klikker på plads, hvorved skuffen er låst sikkert fast i udblæsningskanalen (Fig. 5). Slip udblæsningslemmens håndtag for at låse toppen af skuffen.

Før start

Påfyldning af olie i krumtaphuset

Fyld krumtaphuset med SAE 30 eller 10W30 olie, indtil oliestanden når "FULL"-mærket på oliepinden som vist på (Fig. 6). Krumtaphuset kan maksimalt indeholder 0,6 liter olie. Brug selvrensende kvalitetsolie, der af American Petroleum Institute (API) er klassificeret - SF, SG, SH or SJ.

Før du bruger plæneklipperen, skal du hver gang sikre dig, at oliestanden ligger mellem "ADD"-mærket (påfyld) og "FULL"-mærket (fuld) (Fig. 6). Påfyld olie, hvis oliestanden er lav.

1. Plæneklipperen anbringes på en plan overflade og området omkring oliepinden rengøres.

2. Oliepinden tages ud ved at dreje dækslet en 1/4 omgang mod uret.

3. Tør oliepinden af og stik den ned i påfyldningshullet. Drej dækslet en 1/4 omgang. Oliepinden tages så ud igen og oliestanden kontrolleres (Fig. 6). Hvis oliestanden er lav, påfyldes olie, indtil oliestanden når "FULL"-mærket på oliepinden. **OLIESTANDEN MÅ IKKE VÆRE OVER FULL-MÆRKET, IDET MOTOREN KAN BESKADIGES VED OPSTART. PÅFYLD OLIE LANGSOMT.**

4. Oliepinden stikkes ned i påfyldningshalsen og dækslet låses fast ved at dreje det en 1/4 omgang med uret.

Bemærk: Oliestanden kontrolleres hver gang plæneklipperen anvendes eller for hver 5 driftstime. Olien skal skiftes første gang efter 5 driftstimer. Derefter skal olien skiftes for hver 50 driftstime. Ved anvendelse af plæneklipperen under støvende eller snavsede driftsforhold er hyppigere olieskift påkrævet.

Påfyldning af benzin

FARE

FARE

- **Under visse forhold er benzin yderst brandfarligt og eksplosivt.**

HVAD KAN DER SKE

- **En brand eller eksplosion forårsaget af benzin kan forvolde brandsår på dig og andre samt forårsage tingsskade.**

SÅDAN UNDGÅS FAREN

- **Anvend en tragt og påfyld kun tanken udendørs på et åbent område og når motoren er kold. Hvis benzinen spildes, skal det straks tørres op.**
- **Undgå at fylde brændstoftanken helt. Ved påfyldning af brændstoftanken skal du fylde benzin på, indtil benzinniveauet er 1/4" til 1/2" (6 mm til 13 mm) under underkanten af påfyldningsåbningen. Dette giver benzinen i brændstoftanken plads til at udvide sig.**
- **Ryg aldrig, når du håndterer benzin, og hold dig på afstand af åben ild eller steder, hvor benzindampe kan antændes af en gnist.**
- **Opbevar benzin i en godkendt beholder og utilgængeligt for børn.**
- **Køb aldrig benzin til mere end 30 dages forbrug.**

Denne motor er garanteret til at køre på blyfri benzin. Toro anbefaler på det stærkeste, at der anvendes frisk, ren, almindeligt **BLYFRI** benzin med et oktantal på 85 eller højere i benzindrevne Toro-produkter. Blyfri benzin giver en renere forbrænding, forlænger motorens levetid og giver bedre start, idet tendensen til aflejringer i forbrændingskammeret reduceres. I andre lande end USA kan blyholdig benzin anvendes, hvor dette kan købes og blyfri benzin ikke kan fås.

VIGTIGT: Bland ikke olie i benzinen. Anvend ikke benzin, der har været opbevaret i en godkendt beholder fra en sæson til den næste.

Toro anbefaler også, at der regelmæssigt anvendes brændstofstabilisator i alle Toro-produkter med benzindrevne motorer både i sæsonen og under opbevaring. Brændstofstabilisatorer renser motoren under brug og forebygger dannelse af lakaflejringer i motoren under opbevaring.

VIGTIGT: Visse brændstoffer kaldet oxideret eller modificeret benzin, er benzin blandet med alkohol eller ether. For store mængder af disse blandinger kan ødelægge brændstofsystemet eller bevirke problemer med ydelsen. Der må aldrig anvendes methanol, benzin der indeholder methanol, gasohol der indeholder mere end 10% ethanol eller andre lignende stoffer, fordi det kan føre til beskadigelse af motorens brændstofsystem. Hvis der opstår eventuelle uønskede driftsforstyrrelser, anvendes der benzin med et lavere indhold af alkohol eller ether.

Anvend kun brændstofadditiver, der er beregnet til brændstofstabilisering som f.eks. Toros brændstofstabilisator eller et tilsvarende produkt. Toros brændstofstabilisator er en brændstofforbedrende/stabiliserende produkt baseret på et petroleumsdistillat. Toro anbefaler ikke brugen af stabiliseringsadditiver baseret på alkohol som f.eks. ethanol, methanol eller isopropyl. Der bør aldrig anvendes additiver med henblik på at forøge plæneklipperens ydelse eller effekt.

1. Rens området omkring påfyldningsdækslet, og tag det af (Fig. 6). Fyld tanken op med blyfri benzin ca. 6-13 mm fra tankåbningen.

2. Sæt brændstoftankens låg på igen og tør eventuelt spildt benzin op.

Tips om Recycler

Gode råd

Følg disse anvisninger uanset om du slår græs eller klipper blade for at sikre de bedste resultater og få den flotteste græsplæne:

- Sørg for at **kniven er skarp** gennem hele klippesæsonen. Hakker på kniven skal regelmæssigt slibes væk.

- **Slå kun græs og blade, når det er tørt.** Vådt græs og blade har tendens til at danne klumper på jorden og kan få plæneklipperen til at stoppe til eller få motoren til at hakke eller sætte ud. Vådt græs og blade er desuden fedtede, hvorfor du skal passe på ikke at miste fodfæstet.

ADVERSEL

FARE
- **Du risikerer at falde i vådt græs eller våde blade og derved komme i kontakt med skærekniven.**

HVAD KAN DER SKE
- **Du kan komme alvorligt til skade, hvis du kommer i kontakt med skærekniven.**

SÅDAN UNDGÅS FAREN
- **Slå kun græs, når det er tørt.**

- Indstil motoren til højeste omdrejningstal. Maksimal motoreffekt giver den bedste græsslåning.

- Fjern græs og blade fra undersiden af plæneklipperens rotorskjold.

- Hold altid motoren i god driftsstand. Græsslåning i flere omgange kræver flere hestekræfter.

- Rens luftfiltret hyppigere. Ved græsslåning i flere omgange hvirvles der mere afklippet materiale og støv op, som tilstopper luftfiltret og nedsætter motorens ydelse.

Slåning af græs

- Græs vokser med forskellig hastighed afhængig af årstiden. Når det er varmt om sommeren, er det generelt bedst at indstille klippehøjdearmen til C, D eller E. Kun ca. 1/3 af græsstråets længde bør klippes af. Det anbefales ikke at slå græs med klippehøjdearmen i stilling C,

medmindre græsbevoksningen er spredt eller det er sent på efteråret, når græsset ikke længere vokser så hurtigt.

- Hvis græsset er mere end ca. 15 cm højt, anbefales det, at du først benytter den højeste indstilling og klipper det langsomt. Derefter kan du slå det igen i en lavere indstilling for at opnå et flot klipperesultat. Hvis græsset er for langt og der efterlades græsklumper på plænen, kan det bevirke, at plæneklipperen tilstoppes og motoren sætter ud.

- Slå plænen skiftevis fra den ene og anden retning. Dette hjælper til at sprede græsset over hele plænen, så der opnås en mere ensartet gødningsvirkning.

Hvis resultatet af græsslåningen er utilfredsstillende, kan du prøve at gøre et af følgende:

- Slibe kniven.

- Gå langsommere, når du slår plænen.

- Løft klippehøjdearmen på din plæneklipper.

- Slå græsset hyppigere.

- Slå græs med overlappende baner i stedet for hver gang at forsøge at slå plænen i fulde baner.

- Slå yderområderne to gange.

- Sætte klippehøjden på forhjulene et hak lavere end baghjulene. (Eksempel: sæt forhjulene på "C" og baghjulene på "D").

Klipning af blade

- Når du har slået plænen, skal mindst 50% af plænen kunne ses gennem de findelte blade. Det kan således være nødvendigt at slå plænen mere end en gang.

- Hvis du kun skal klippe en mindre mængde blade, bruges samme klippeindstilling på alle hjul.

- Hvis bladlaget er mere end 12,7 cm tykt sættes forhjulene et eller to hak højere end baghjulene. Det bliver således lettere at få bladene ind under rotorskjoldet.

- Kør plæneklipperen lidt langsommere hen over bladene, hvis disse ikke findeles tilstrækkeligt til, at de skjules i græsset.

- Hvis du bruger plæneklipperen til at slå store mængder egeblade, kan det være en god idé at give plænen en gang kalk om foråret. Kalk nedsætter egebladenes surhed.

Betjening

Gode råd om betjening

1. CHECK OLIESTANDEN – Sørg for at oliestanden er mellem "ADD"– og "FULL"-mærkerne som vist på oliepinden (Fig. 6).

2. FØR HVER SLÅNING – Sørg for at fremtræksdrevet og sikkerhedsgrebet fungerer korrekt. Når sikkerhedsgrebet slippes, er motoren og fremtræksdrevet konstrueret til at stoppe.

Start, standsning og fremtræk

1. BETJENINGSGREB - Gasregulator, fremtræksgreb, sikkerhedsgreb og snorstarter er anbragt på det øverste håndtag (Fig. 7).

Bemærk: Motoren skal varme op i op til flere minutter afhængig af temperaturen.

2. Sæt tændrørskablet på tændrøret.

3. Sæt fremtræksgrebet i stillingen **N**.

4. Sæt gasregulatoren i stillingen FAST .

   Tryk tre (3) gange på spædebolden (Fig. 8). **Vent ca. to (2) sekunder mellem hvert tryk.**

Bemærk: Spædebolden må ikke anvendes ved genstart af en varm motor efter en kort pause. I koldt vejr kan det imidlertid være nødvendigt at gentage spædningen.

5. Tryk sikkerhedsgrebet mod håndtaget (Fig. 9). Træk i snorstarteren, indtil der mærkes modstand. Træk derefter hårdt i snoren for at starte motoren. Når motoren starter, reguleres motorens omdrejningstal som ønsket.

6. FREMTRÆKSHASTIGHED (Fig. 7) - Plæneklipperen har tre fremtrækshastighedsindstillinger: "1" er langsom, "2" er mellemhurtig og "3" er hurtig gang. Sæt fremtræksgrebet i den ønskede indstilling. **Fremtrækshastigheden kan ændres ved at øge eller sænke afstanden mellem sikkerhedsgrebet og håndtaget.** Sænk sikkerhedsgrebet for at nedsætte farten på plæneklipperen ved sving, manøvrering eller hvis plæneklipperen kører for stærkt for dig. Hvis du sænker sikkerhedsgrebet for meget, vil plæneklipperens fremtræk standser. Træk sikkerhedsgrebet nærmere mod håndtaget for at øge fremtrækshastigheden. Når sikkerhedsgrebet er helt mod håndtaget, vil plæneklipperen køre selv med maksimal fremtrækshastighed. Sikkerhedsgrebet behøver ikke at trækkes helt mod håndtaget for at aktivere fremtrækket. **Sæt fremtræksgrebet i stillingen N når plæneklipperen anvendes til trimning og hver gang plæneklipperen forlades uden opsyn.**

7. HJULTRÆKSBETJENING (Fig. 9) - Sæt sikkerhedsgrebet i stillingen RUN/SHIFT. Sæt fremtræksgrebet i den ønskede stilling og træk sikkerhedsgrebet op i stillingen DRIVE for at aktivere fremtrækket.

VIGTIGT: Hastigheden må ikke ændres, når sikkerhedsgrebet er i stillingen DRIVE; dette kan ødelægge gearet og medføre skifteproblemer. Når fremtrækshastigheden skal ændres, sættes sikkerhedsgrebet i stillingen RUN/SHIFT (Fig. 9) eller sikkerhedsgrebet sænkes tilstrækkeligt til at deaktivere fremtrækket.

Bemærk: Drevhjulene er udstyret med fritløbende koblinger, som gør det muligt lettere at trække plæneklipperen baglæns, når hjuldrevet er udkoblet. For at udkoble koblingerne skal plæneklipperen skubbes mindst 2,5 cm (1") fremad efter aktivering af hjuldrevet er ophørt. Kontakt din forhandler, hvis du har spørgsmål.

8. Standsning - Motoren stoppes ved at slippe sikkerhedsgrebet. Tag tændrørskablet af tændrøret, hvis plæneklipperen ikke er under opsyn eller ikke skal bruges.

Brug af udblæsningskanalskuffe

1. Sørg for at motoren er slukket. Åbn udblæsningslemmen ved at trække fremad i håndtaget, mens den trækkes bagud (Fig. 4). Hold udblæsningslemmens håndtag for at forhindre den fjederbelastede lem i at lukke, mens skuffen sættes ind.

2. Da skuffen er en lille smule bredere end udblæsningskanalens åbning, drejes skuffen en lille smule med uret, mens den sættes ind (Fig. 4). Sørg for at pilen på skuffens skilt peger opad.

3. Skub skuffen helt ind, indtil fjederclipsen på bunden af skuffen klikker på plads, hvorved skuffen er låst sikkert fast i udblæsningskanalen (Fig. 5). Slip udblæsningslemmens håndtag for at låse toppen af skuffen.

4. Skuffen fjernes ved at flytte udblæsningslemmens håndtag bagud, mens der samtidig løftes op i fjederclipsen på bunden af skuffen. Når skuffen er frigjort, trækkes den ud af udblæsningskanalen.

Brug af opsamlingsposen

Under tiden ønsker du måske at anvende opsamlingsposen til opsamling af ekstra langt græs, saftigt græs eller blade.

1. Stands motoren og vent, indtil alle bevægelige dele er standset.

2. Sørg for at udblæsningslemmens håndtag er helt fremme og palen er i kontakt med krogen (Fig. 10).

3. MONTERING AF OPSAMLINGSPOSE - Skub hullet i poserammen på holdestangen på huset (Fig. 10) og sæt bagenden af poserammen ned på det nederste håndtag.

4. Træk udblæsningslemmens håndtag fremad og træk håndtaget bagud, indtil palen låser fast i posens indhak (Fig. 11). Udblæsningslemmen på rotorhuset er nu åbent.

5. TØMNING AF OPSAMLINGSPOSE - Stands motoren, og vent indtil alle bevægelige dele er stoppet. Løft udblæsningslemmens håndtag og træk det fremad, indtil låsepalen er i kontakt med krogen (Fig. 10). Grib i håndtaget i opsamlingsposen foran og bagved og løft opsamlingsposen af plæneklipperen. Hæld gradvist opsamlingsposen fremad for at tømme græsafklippet ud.

FARE

FARE
- **Græsafklip og andre genstande kan blive slynget ud af en eventuelt åben udblæsningskanal.**

HVAD KAN DER SKE
- **Genstande, der slynges ud med tilstrækkelig kraft, kan forårsage alvorlig personskade på eller dræbe brugeren eller andre mennesker i nærheden.**

SÅDAN UNDGÅS FAREN
- **Åbn aldrig lemmen på udblæsningskanalen, når motoren kører, medmindre opsamlingsposen, sideudblæsningen (ekstraudstyr) eller udblæsningskanalskuffen er sikkert monteret.**

FARE

FARE
- **Hvis opsamlingsposen er slidt, kan små sten og andre tilsvarende snavs blive slynget ud i retningen af brugeren eller andre mennesker i nærheden.**

HVAD KAN DER SKE
- **Genstande, der slynges ud, kan forårsage alvorlig personskade på eller dræbe brugeren eller andre mennesker i nærheden.**

SÅDAN UNDGÅS FAREN
- **Undersøg opsamlingsposen hyppigt. Hvis den er ødelagt, monteres en ny original TORO-opsamlingspose, der er udstyret med denne eller en tilsvarende advarsel.**

6. For at montere opsamlingsposen gentages trin 3-4.

FARE

FARE
- **Genstande kan blive slynget ud, hvis udblæsningslemmen ikke lukker helt til.**

HVAD KAN DER SKE
- **Genstande, der slynges ud, kan forårsage alvorlig personskade eller medføre døden.**

SÅDAN UNDGÅS FAREN
- **Hvis udblæsningslemmen ikke kan lukkes, fordi græsafklip tilstopper udblæsningsområdet, standses motoren og udblæsningslemmens håndtag trækkes forsigtigt frem og tilbage, indtil lemmen kan lukkes helt. Forsøg ikke at lukke udblæsningslemmen med vold, da lemmen eller håndtaget kan blive ødelagt. Hvis lemmen stadig ikke kan lukkes, fjernes forhindringen med en stav, ikke med hånden.**

Indstilling af klippehøjde

Toros særlige system SmartWheel™ gør det let at fastslå den korrekte klippehøjde.

SmartWheel-systemet har to klippeskalaer - SPARSE/NORMAL (spredt/normal vækst) og LUSH (saftig/tæt vækst) - for at sikre den bedste indstilling af klippehøjden under alle klippeforhold (Fig. 12). Anvend SPARSE/NORMAL-skalaen i den varme sommersæson til de fleste plæner. LUSH-skalaen anvendes til tætvoksende, fugtig og saftigt græs, der oftest forekommer om foråret.

Generelt anbefales det at følgende retningslinier overholdes:

- Græslængden bør sædvanligvis klippes i indstillingerne C, D eller E eller holdes i 5,1 til 7,6 centimeters højde.

- Klipning under indstillingen C anbefales ikke, medmindre græsset vokser spredt eller det er sent efterår, når græsset begynder at vokse langsomt. Når der klippes langt græs, kan der anvendes en større indstilling af klippehøjden og en langsommere fremtræk, før græsset klippes i normal indstilling. Hvis græsset er for langt og efterlades som klumper på plænen, kan plæneklipper stoppe til og få motoren til at sætte ud.

- SmartWheel-systemet beregner den korrekt indstilling, således at det sikres, at der ikke klippes mere end en 1/3 af græsstrået.

FARE

FARE
- **Ved justering af klippehøjdearmene kan hænderne komme i kontakt med den rotorende kniv.**

HVAD KAN DER SKE
- **Kontakt med roterende knive kan forårsage alvorlig personskade.**

SÅDAN UNDGÅS FAREN
- **Foretag ikke justering af klippehøjdeindstillingen, når motoren kører og kniven roterer.**
- **Anbring aldrig fingrene under huset for at løfte plæneklipperen i forbindelse med justering af klippehøjdearmene.**

1. Før motoren startes og klipningen begyndes, skubbes plæneklipperen ind på græsset. Stop når bogstaverne på SmartWheel™ -anordningen på venstre baghjul vender opad (Fig. 12).

2. Ved hjælp af SmartWheel-systemet (Fig. 12) kan du sammenligne spidserne af græsstråene med bogstaverne på hjulet. Det bogstav, som spidsen af græsstråene svarer til, er den rette klippehøjde.

3. Tryk plæneklipperens klippehøjdearm mod hjulet, og indstil den til det tilsvarende bogstav på rotorhuset (Fig. 13). For at lette justeringen løftes huset op, således at hjulet er fri af jorden. } **Sæt ikke fingrene ind under huset, når der løftes.** Sørg for, at palen på klippehøjdearmen går i indgreb med rillen på huset. Indstil alle hjul til samme bogstavindstilling.

Bemærk: Forhjulene kan indstilles til 1,3 cm (1/2 tomme). Flyt klippehøjdearmen forbi "A" og sæt palen ind i rillen i huset.

Vedligeholdelse

ADVERSEL

FARE
- **Hvis du lader kablet sidde på tændrøret, kan uvedkommende komme til at starte motoren.**

HVAD KAN DER SKE
- **Utilsigtet start af motoren kan forårsage alvorlig skade på dig eller andre personer i nærheden.**

SÅDAN UNDGÅS FAREN
- **Husk at tage kablet af tændrøret, før du foretager vedligeholdelse eller justeringer.**

Eftersyn af luftfilter

Under normale forhold skal luftfilteret udskiftes for hver 25 driftstimer. Hyppigere udskiftning er nødvendig, når plæneklipperen anvendes under støvede eller snavsede forhold. Du kan få reservedele hos din autoriserede Toro-forhandler.

1. Stands motoren og tag kablet af tændrøret (Fig. 6).
2. Løsn den skrue, der holder luftfilterdækslet fast på motoren (Fig. 14). Vip luftfilterdækslet ned, og rens dækslet omhyggeligt.
3. Tag papirindsatsen ud af luftfilteret (Fig. 14), og smid den bort.
4. Sæt en ny papirindsats i luftfilteret.
5. Montér luftfilterdækslet, og spænd det fast med skruen.

VIGTIGT: Anvend ikke motoren uden luftfilterindsatsen, da det meget vel kan føre til overdreven slitage og beskadigelse af motoren.

Udskiftning af tændrør

Afmontér tændrøret for hver 25 driftstimer, og undersøg dets tilstand. Udskift tændrøret for hver 100 driftstimer eller en gang om året. Anvend et tændrør af typen Champion RJ19LM eller en tilsvarende type.

1. Stands motoren og tag kablet af tændrøret.
2. Rens rundt om tændrøret og tag det ud af topstykket.

VIGTIGT: Revnede, tilsodede eller snavsede tændrør bør udskiftes. Elektroden bør aldrig sandblæses, slibes og renses, da slibepartikler kan forårsage motorskade, hvis disse trænger ind i cylinderen.

3. Indstil gnistgabet til 0,76 mm (0,030") (Fig. 15). Indsæt det korrekt justerede tændrør og pakningen. Tændrøret tilspændes forsvarligt med et moment på 20 N·m (15 ft-lb).

Aftapning af benzin

1. Stands motoren, og vent, indtil den er kølet af. Tag kablet af tændrøret.

Bemærk: Benzin må kun tappes af, når motoren er kold.

2. Fjern dækslet fra brændstoftanken (Fig. 6) og brug en hævert til at tappe benzinen over i en ren benzinbeholder.

Bemærk: Denne fremgangsmåde er den eneste, Toro anbefaler til aftapning af brændstof.

3. Sæt tændrørskablet på tændrøret igen.
4. Kør motoren i tomgang til den stopper. Prøv at starte motoren igen for at sikre, at der ikke er noget benzin tilbage i karburatoren.

Olieskift i krumtaphus

Skift olien efter de første 5 driftstimer og derefter for hver 50 driftstimer eller hver sæson. Skift olie, mens motoren er varm.

Bemærk: Skift olien for hver 25 driftstimer, når plæneklipperen udsættes for stor belastning eller anvendes under høje temperaturforhold.

1. Hvis en opsamlingspose er monteret på plæneklipperen, lukkes lemmen i rotorhuset og opsamlingsposen fjernes.
2. Tap benzinen af brændstoftanken. Se afsnittet Aftapning af benzin.
3. Tag kablet af tændrøret.
4. Fjern oliepinden fra oliepåfyldningsrøret og anbring en aftapningsskål ved plæneklipperens venstre side.
5. Vip plæneklipperen om på venstre side, således at olien kan tappes ned i aftapningsskålen (Fig. 16).
6. Når olien er tappet af, vendes plæneklipperen op i normal stilling og ny olie hældes på motoren. Se afsnittet Påfyldning af olie i krumtaphuset, side 9.
7. Sæt tændrørskablet på tændrøret igen.

Justering af gasregulatoren

Justering af gasregulatoren kan være nødvendig, hvis motoren ikke starter eller stopper. Hver gang der monteres et nyt gaskabel, skal gasregulatoren justeres.

1. Stands motoren og tag kablet af tændrøret.
2. Fjern de to skruer fra motordækslet, og løft dækslet af (Fig. 17).
3. Skruen på kabelklemmen løsnes, indtil gaskablet er løst (Fig. 18).
4. Sæt gasregulatoren i stillingen FAST .
5. Flyt gaskablet, indtil gasspjældsarmen er i kontakt med stoppet (Fig. 18).
6. Tilspænd kabelklemskruen for at fastlåse indstillingen.
7. Spænd motordækslet på igen med de to skruer. Tilspænd skruerne med et moment på 8-10 in.-lbs. (0,9-1,1 N·m).

Rensning af kølesystemet

For hver 100 driftstimer eller hver sæson renses snavs og avner fra cylinderen, topstykkeribberne og fra området omkring karburator og forbindelser. Ligeledes fjernes skidt fra luftindtagets riller på tilbageløbsstarterhuset. Dette sikrer korrekt køling og optimal motorydelse.

Justering af hjuldrevet

Hvis plæneklipperens fremtræk ikke kører eller den trækker, når sikkerhedsgrebet er mere end 4 cm (1 1/2 tommer) fra håndtaget, justeres hjuldrevskontrolknappen på bagsiden af gearkassen.

1. Stands motoren og tag kablet af tændrøret.
2. Hvis en opsamlingspose er monteret på plæneklipperen, lukkes lemmen i rotorhuset og opsamlingsposen fjernes.
3. JUSTERING (Fig. 19) - Drej kontrolknap 1/4 omgang med uret, hvis plæneklipperens fremtræk ikke virker. Hvis plæneklipperen har tendens til at glide langsomt fremad, når drevet ikke er indkoblet, drejes knappen 1/4 omgang mod uret for at løsne remmen.

FORSIGTIG

FARE
- **Overjustering af kablet kan få plæneklipperen til at køre uden at trækdrevet er indkoblet.**

HVAD KAN DER SKE
- **Kontakt med en kørende plæneklipper kan forårsage alvorlig personskade på brugeren eller personer i nærheden.**

SÅDAN UNDGÅS FAREN
- **Undgå at overjustere hjuldrevkablet.**

4. KONTROL AF JUSTERING - Justeringen er korrekt, når sikkerhedsgrebet er cirka 4 cm (1 1/2 tommer) fra håndtaget (Fig. 20) og hjulene begynder at dreje frit.

5. Gentag trin 2 og 3, indtil den korrekte justering er opnået.

Justering af bremsekablet (Fig. 21)

Hver gang der monteres et nyt knivbremsekabel, skal der foretages en justering.

1. Stands motoren. Tag kablet af tændrøret.

2. KONTROL AF JUSTERING – Tryk sikkerhedsgreb mod håndtaget, indtil sløret i kablet er fjernet. Afstanden mellem bremsearmen og håndtaget skal være 3,2 mm-6,4 mm (1/8"–1/4"). Se trin 3 vedr. justering.

3. KONTROL AF KABELFØRING – Møtrikken på kabelbeslaget løsnes og der indsættes en genstand på 3,2 mm–6,4 mm(1/8"-1/4") mellem bremsearmen og håndtaget. Træk ned i kabelføringen, indtil sløret i kablet er væk. Derefter spændes møtrikken til igen.

Eftersyn/afmontering/ slibning af kniven

Sørg for, at skærekniven altid er skarp, når du slår græs. En skarp kniv skærer græsset rent af uden at rive det over eller få det at flosse, som når man klipper græs med en sløv kniv.

1. Tap benzinen af brændstoftanken. Se afsnittet Aftapning af benzin.

2. Tag kablet af tændrøret.

3. Hvis en opsamlingspose er monteret på plæneklipperen, lukkes lemmen i rotorhuset og opsamlingsposen fjernes.

4. Vip plæneklipperen om på højre side (Fig. 22). Undgå at dreje kniven, da det kan give startproblemer.

5. EFTERSYN AF KNIV - Kniven skal altid efterses omhyggeligt for at sikre, at den er skarp og ikke er slidt, især hvor knivens flade og kurvede dele mødes (Fig. 23A). Da sand og slibende materialer kan bevirke slid på det metal, der danner overgangen mellem knivens flade og kurvede dele, skal kniven altid efterses før brug af plæneklipperen. Hvis der opdages revner eller slitage på kniven, (Fig. 23B & C), skal denne udskiftes. Se punkt 6.

Bemærk: For at sikre den bedst mulige klippeevne bør der monteres en ny kniv, inden sæsonen begynder. I løbet af året skal små hak files ned for at bevare knivens skarpe kant.

6. AFMONTERING AF KNIV - Hold om knivens ende med en klud eller godt polstret handske. Fjern knivens holdebolt, låseskive, fartregulatoren og kniven (Fig. 22).

FARE

FARE
- **En slidt eller beskadiget kniv kan knække og et stykke af kniven kan blive slynget ud i nærheden af brugeren eller andre personer i området.**

HVAD KAN DER SKE
- **En stykke knækket kniv, der slynges ud, kan forårsage alvorlig personskade på eller dræbe brugeren eller andre mennesker i nærheden.**

SÅDAN UNDGÅS FAREN
- **Efterse kniven regelmæssigt for slitage eller beskadigelse.**
- **Udskift slidte eller beskadigede knive.**

7. SLIBNING AF KNIV - Anvend en fil til at slibe knivens overside så den oprindelige skærevinkel bevares (Fig. 24). Kniven vil bevare sin balance, hvis den samme mængde materiale fjernes fra begge æg.

VIGTIGT: Knivens balance kontrolleres ved at anbringe kniven på en balanceanordning. En billig balanceanordning kan købes hos en isenkræmmer. En afbalanceret kniv forbliver i vandret stilling, mens en kniv, der ikke er i balance, tipper mod den tunge ende. Hvis kniven ikke er i balance, files der mere metal af ægget i knivens tunge ende.

8. Den skarpe, balancerede TORO-kniv, fartregulatoren, låseskiven og knivbolten monteres. Knivens vingedel skal vende mod rotorhuset for at sikre korrekt montering. Spænd knivens holdebolt til med et moment på 68 N·m (50 ft-lb).

9. Vend plæneklipperen om i normal stilling igen.

10. Sæt tændrørskablet på tændrøret igen.

Smøring

For hver 25 driftstimer eller når sæsonen slutter skal for- og baghjul smøres.

1. Hæld 2 eller 3 dråber tynd olie på indersiden og ydersiden af alle hjulbolte. Drej hjulene for at fordele olien i bøsningerne. Tør overskydende olie af.

2. Sæt baghjulenes klippehøjdearme i stillingen "C". Tør fedt af delene med en ren klud (Fig. 25). Sæt en fedtsmørepistol på smøreniplerne og pump #2 lithium-baseret multifedt med 2 eller 3 pumpeslag. For højt tryk kan ødelægge pakningerne.

Rengøring

Udblæsningskanal og -skuffe

For at sikre den bedste ydelse skal udblæsningskanalskuffen rengøres efter hver brug. Når græsset er tykt og saftigt, kan afklippet samle sig på og omkring skuffen; dette kan gøre det vanskeligt at fjerne skuffen. Efter hver brug skal skuffen fjernes fra udblæsningskanalen og rengøres for al skidt.

Sørg altid for at udblæsningskanalens lem lukker tæt, når håndtaget slippes. Hvis snavs forhindrer lemmen i at lukke, rengøres indersiden af udblæsningskanalen og lemmen omhyggeligt.

Underside af rotorhus

Hold undersiden af rotorhuset rent. Vær særligt omhyggelig med at holde spredningspladerne fri for snavs (Fig. 27).

Vaskemetode

1. Anbring plæneklipperen på en plan overflade i nærheden af en haveslange.

2. Sæt lynkoblingen (sælges særskilt) på enden af haveslangen. Sæt koblingen på plæneklipperens vaskefitting, og skru helt op for vandet (Fig. 26).

3. Start motoren.

4. Lad plæneklipperen køre i to minutter.

5. Stands motoren.

6. Luk for vandet, og tag koblingen af vaskefittingen.

7. Start plæneklipperen igen, og lad den køre i et minut for at fjerne evt. fugt fra plæneklipperen og dens dele.

8. Hvis der fortsat er et tykt lag eller fastsiddende græs på undersiden af plæneklipperens rotorskjold, sluttes slangen igen til vaskefittingen. Luk helt op for vandet, og lad plæneklipperen køre i to minutter. Stands plæneklipperen, og luk for vandet. Lad plæneklipperen 'stå i blød' i 30 minutter. Luk derefter helt op for vandet igen, og lad plæneklipperen køre i endnu to minutter.

⚠ ADVERSEL ⚠

FARE

- **En knækket eller manglende vaskefitting kan betyde, at du og andre personer kan blive udsat for fare, idet genstande kan blive slynget ud fra plæneklipperen eller at der er risiko for kontakt med skærekniven.**

HVAD KAN DER SKE

- **Udslyngede genstande eller kontakt med skærekniven kan medføre personskade eller død.**

SÅDAN UNDGÅS FAREN

- **Udskift den ødelagte eller manglende vaskefitting øjeblikkeligt, før du anvender plæneklipperen igen.**
- **Luk eventuelle huller i plæneklipperen med bolte og låsemøtrikker.**
- **Anbring aldrig hænder og fødder under plæneklipperen eller gennem åbninger i plæneklipperen.**

Skrabemetode

Hvis en vask ikke kan fjerne al snavs fra under skjoldet, vendes plæneklipperen og skrabes ren.

1. Kør motoren i tomgang til den stopper. Prøv at starte motoren igen for at sikre, at der ikke er noget benzin tilbage i karburatoren.

2. Tag kablet af tændrøret.

3. Hvis en opsamlingspose er monteret på maskinen, skal lemmen til rotorhuset lukkes, og opsamlingsposen fjernes.

4. Vip plæneklipperen om på højre side (Fig. 27). Undgå at dreje kniven, da det kan give startproblemer.

5. Fjern snavs og græsafklip med en skraber af hårdt træ. Undgå grater og skarpe kanter.

6. Vend plæneklipperen om i normal stilling.

7. Fyld brændstof på tanken.

8. Sæt tændrørskablet på tændrøret igen.

Remdæksel

Hold området under remdækslet fri for snavs.

1. Med motoren slukket afmonteres skruerne, der fastgør remdækslet til rotorhuset (Fig. 28). Løft dækslet af og børst alle aflejringer omkring remmen ud. Sæt remdækslet på igen.

Opbevaring

1. Ved længere tids opbevaring skal benzinen enten tappes af brændstoftanken eller tilsættes en brændstofadditiv. Se afsnittet Aftapning af benzin vedr. dette, side 14. Når benzinen er tappet af, startes motoren. Lad motoren kører i tomgang, indtil alt benzinen er brugt og motoren stopper. Gentag startproceduren to gange mere for at sikre, at alt brændstof er fjernet fra motoren. Hvis benzinen ikke tappes af og der ikke tilsættes en brændstofstabilisator, vil der dannes lakaflejringer, hvilket kan give dårlig motorydelse eller endog startvanskeligheder.

Bemærk: Hvis motoren kører på oxideret eller modificeret benzin (benzin blandet med alkohol eller ether), tappes al brændstof af tanken, hvorefter motoren lades køre, indtil den stopper som følge af brændstofmangel, før den opbevares.

Benzin må kun efterlades i brændstoftanken, hvis den tilsættes en brændstofstabilisator før opbevaring. Toro anbefaler, at der ikke anvendes stabilisatorer på alkoholbasis som f.eks. ethanol, methanol eller isopropyl. Anvend brændstofstabilisator i de anbefalede mængder som anført på beholderen.

Under normale forhold er brændstofadditiver effektive i 6–8 måneder.

2. Aftapning af olie: se afsnittet Olieskift i krumtaphus, side 17. Når olien er aftappet, skal krumtaphuset først fyldes med olie, når følgende trin (3-10) er overstået.

3. Afmontér tændrøret, og hæld 30 ml (2 spiseskefulde) SAE 30 olie ind i cylinderhullet. Træk langsomt i startersnoren for at dække cylinderen indvendig med et lag olie. Sæt tændrøret i igen og spænd det til med et moment på 20 N·m (15 ft-lb). **SÆT IKKE KABLET PÅ TÆNDRØRET.**

4. Rengøring : se afsnittet Rengøring, udblæsningskanal, remdæksel og skuffe, side 17.

5. Kontrollér klippeknivens tilstand: se afsnittet Eftersyn/afmontering/slibning af kniv, side 16.

6. Tilspænd alle bolte, møtrikker og skruer.

7. Fjern snavs og avner fra cylinder, topstykkeribber og blæserhuset. Fjern også græsafklip, snavs og skidt fra motorens udvendige dele, klædning og oversiden af rotorhuset.

8. Rengøring af luftfilter: se afsnittet Eftersyn af luftfilter, side 14.

9. Smøring af hjul: se afsnittet Smøring, side 17.

10. Mal alle rustpletter eller steder, hvor malingen er skallet af overfladen. Toro Re–Kote–maling fås hos din autoriserede TORO–forhandler.

11. Påfyldning af olie i krumtaphuset; se afsnittet Påfyldning af olie i krumtaphuset, side 9.

12. Opbevar plæneklipperen på et rent, tørt sted. Dæk plæneklipperen til for at holde den ren og beskytte den.

Tilbehør

Ved anvendelse under specielle forhold kan følgende tilbehør købes hos din lokale autoriserede TORO-forhandler.

1. **Sideudblæsningssæt, modelnr. 59113** - Kan monteres i løbet af få sekunder. Bagendemonteret i stedet for opsamlingsposen. Spreder afklip, mens der trimmes på begge sider (Fig. 29).

2. **Gnistfanger, reservedelsnr. 77-9040** - Hvis lokale eller statslige regler kræver anvendelse af en gnistfanger, kan denne købes hos din autoriserede Toro-forhandler. Hvis plæneklipperen anvendes iCalifornien, USA, på skov-, busk- eller græsdækket land uden en korrekt fungerende gnistfanger, overtræder brugeren den lokale lovgivning.

3. **Tilbehør til fjernelse af sammenfiltret græs, modelnr. 59131** - Kan monteres i løbet af få minutter. Frontmontering - større manøvredygtighed (Fig. 30). Anvendes til at løsne sammenfiltret græs, der suges op i opsamlingspose og let fjernes.


TORO®